Trockenbau-Systeme

VT02_TB.de

Technische Broschüre 10/2024

Knauf Profile, Montage- und Befestigungstechnik

Sicherheit mit System

Inhalt

Knauf – Sicherheit mit System
Sicher bauen mit Knauf Produkten 6
Innovationstreiber Trockenbau 6
Verbindungen vertrauen 6
Brandschutz 6
Schallschutz 6
Wand 6
Decke 6
Allgemeines 7

Montagetechnik
Einleitung 9
Knauf Systeme als Alleskönner 9
Übersicht nach Anwendungsbereichen 10
Übersicht der Produkte bezogen auf die Knauf Systeme und Eigenschaften 12
Abhänger 14
Direktabhänger für CD 60/27, verzinkt oder C3 bzw. C3-C5M 14
Direktabhänger für Holzlatten und UA-Profil, verzinkt 15
Direktschwingabhänger für CD 60/27, verzinkt 16
Direktschwingabhänger für Holzlatten, verzinkt 17
Justierbarer Direktabhänger für CD 60/27, verzinkt 18
Justierbarer Direktschwingabhänger für CD 60/27, verzinkt 19
UA-Mittelabhängung, verzinkt 20
Ankerfix-Schnellabhänger CD, verzinkt 21
Doppelfeder, verzinkt 22
Draht mit Öse, verzinkt 23
Abhänger – Nonius-System 24
Nonius-System 24
Nonius-Hänger-Oberteil, verzinkt oder C3-C5M 26
Nonius-Schwing-Oberteil, verzinkt 26
Nonius-Abhängeprofil, verzinkt 27
Nonius-Verbinder, verzinkt 27
Nonius-Hänger-Unterteil, verzinkt oder C3 bzw. C3-C5M 28
Nonius-Bügel für CD 60/27, verzinkt,
Nonius-Bügel für UA 50/40, verzinkt oder C3 bzw. C3-C5M 28
Nonius-Klammer, verzinkt oder C3-C5M 29
Nonius-Splint, verzinkt 29
Befestigungs-Clip, verzinkt 31
Justier-Clip, verzinkt 32
Direktmontage-Clip, verzinkt 33
Stützen-Clip, verzinkt 34
Winkel 35
Ankerwinkel, verzinkt 35
Drehankerwinkel, verzinkt 36
Anschlusswinkel, verzinkt oder C3 bzw. C3-C5M 37
Türpfostensteckwinkel, verzinkt 38
Gleitender Wandsteckwinkel, verzinkt 39
UA-Winkelverbinder, verzinkt 40
Befestigungskit Deckenschürzen / Brüstungen, geschweißt, verzinkt 41
Befestigungskit Deckenschürzen / Brüstungen, verzinkt 42
KAW-Stahlwinkel 70 x 135/100, C3-C5M 43
Anschluss- und Verbindungswinkel, verzinkt 44

Verbinder ... 45
CD-Längsverbinder, verzinkt oder C3 bzw. C3-C5M ... 45
Universalverbinder, verzinkt ... 46
Winkelverbinder 90°, verzinkt ... 47
Multiverbinder, verzinkt ... 48
Adapter für Multiverbinder, verzinkt ... 49
Kreuzverbinder für CD 60/27, verzinkt oder C3 bzw. C3-C5M ... 50
Kreuzverbinder für UA-Profil mit CD-Profil, verzinkt oder C3 bzw. C3-C5M ... 51
Kreuzverbinder für T- mit CD-Profil, verzinkt ... 52
Niveauverbinder, verzinkt ... 53

Befestigungsmittel
Einleitung ... 55
Befestigen – Eine unserer Stärken ... 55
Übersicht der Befestigungsmittel ... 57
Schnellbauschrauben ... 60
Schnellbauschraube TN Feingewinde ... 60
Schnellbauschraube TN Grobgewinde ... 61
Schnellbauschraube TB mit Bohrspitze ... 62
Diamantschraube XTN ... 63
Diamantschrauben XTN gegurtet ... 64
Diamantschraube XTB mit Bohrspitze ... 65
Senkkopfschraube SN ... 66
Thermoboardschraube TB mit Bohrspitze ... 67
Universalschraube FN ... 68
Feuchtraumschrauben ... 69
Feuchtraumschraube XTN ... 69
Feuchtraumschraube XTB mit Bohrspitze ... 70
Feuchtraumschraube LN ... 71
Cleaneo-Caps ... 72
Cleaneo-Caps R ... 72
Cleaneo-Caps Q ... 73
Spezialschraube ... 74
Cleaneo GO! ... 74
Deckenschraube weiß ... 75
Deckenschraube weiß ... 75
Gipsfaserschrauben ... 76
Gipsfaserschraube Boden SN ... 76
Gipsfaserschraube SN ... 77
Gipsplatten-auf-Gipsplatten-Schraube ... 78
Gipsplatten-auf-Gipsplatten-Schraube ... 78
Blechschrauben ... 79
Blechschraube LN ... 79
Blechschraube LB mit Bohrspitze ... 79
AQUAPANEL® Schrauben ... 80
AQUAPANEL® Maxi Schraube SN ... 80
AQUAPANEL® Maxi Schraube SB mit Bohrspitze ... 81
AQUAPANEL® Fassadenschraube SN 40 ... 82
AQUAPANEL® Fassadenschraube SB 40 ... 83
KAW-Schraube SB ... 84

Dübel und Verankerungen 85
Hohlraumdübel Hartmut 85
Drehstiftdübel 86
Deckennagel 87
Deckennagel Korrosionsschutz A4 88

Profile
Einleitung 90
Profile für Wände und Decken 90
Übersichtstabellen Profile 91
CW-Profile 92
CW-Profile, verzinkt oder C3 bzw. C5M 92
UW-Profile 94
UW-Profile, verzinkt oder C3 bzw. C5M 94
MW-Profile 96
MW-Profile, verzinkt 96
CD-Profile 97
CD-Profile, verzinkt oder C3 bzw. C5M 97
UD-Profile 98
UD-Profile, verzinkt oder C3 bzw. C5M 98
UA-Profile 99
UA-Profile, verzinkt oder C3-C5M 99
Gebogene Profile 100
CD-Profile gebogen, verzinkt 100
UA-Profile gebogen, verzinkt 101
Federschiene, Hutprofil, Sinus 102
Federschiene 60/27/06, verzinkt 102
Hutprofil 98/15/06, verzinkt 103
Sinus, verzinkt 104
Spezialprofile 105
Schwerlastprofil BOB GREENSTEEL, verzinkt 105
Flexibles Eckenprofil, verzinkt 106
L-Winkel, verzinkt 107
Winkelprofil, verzinkt 108
U-Profil 18/30/08, verzinkt 109
Kanten- und Eckschutzprofile 110
Kantenschutzprofil, verzinkt 110
Alu-Eckschutzprofil 25/15, verzinkt 111
Eckschutzschiene 31/31, verzinkt 112
Eckschutzprofil Dallas 90°, verzinkt 113
Eckschutzprofil Las Vegas 90°, verzinkt 114
Eckschutzprofil Göppinger 90°, verzinkt 115
Türsturzprofil 116
Türsturzprofil CW/UA, verzinkt 116
Fassadenprofile 117
KAW-Fassadenprofil 150, C3-C5M 117

Nutzungshinweise
Hinweise 118
Hinweise zum Dokument 118
Bestimmungsgemäßer Gebrauch von Knauf Systemen 118
Allgemeine Hinweise 118

Knauf – Sicherheit mit System

Zusammenspiel von Kompetenzen und Produkten

Sicher bauen mit Knauf Produkten

Innovationstreiber Trockenbau

Als Innovationsführer hat Knauf die Trockenbauweise auf der Basis von Gipsplatten in den vergangenen Jahrzehnten rasant nach vorne entwickelt. Knauf Lösungen stehen heute für eine vielfältige Leistungsfähigkeit, die sich mit herkömmlichen massiven Bauweisen nicht oder nur mit unvergleichlich größerem Aufwand erreichen lässt. Wer hochwertig und modern bauen will, baut deshalb mit Trockenbau von Knauf.

Verbindungen vertrauen

Die Verbindung von Knauf Kompetenzen mit Knauf Produkten schafft Sicherheit mit und im System. Der Einsatz von Knauf Montage- und Befestigungstechnik sowie Profilen in Wand-, Decken- und in Spezialsystemen lohnt in jedem Fall. Sicher, schnell, und zuverlässig – beste Verbindungen schaffen die Basis für den Trockenbau.

Brandschutz

Brandschutz von Knauf heißt von jeher: Sicherheit mit System. Das gilt für DIN-Konstruktionen bis hin zu geprüften Konstruktionen und Systemlösungen für Wand-, Decken- und Bodensysteme allgemein bis zu speziellen Anforderungen wie Träger- und Stützenbekleidungen, Cubo Raum-in-Raum-Systemen, Kabel- und Lüftungskanälen.

Schallschutz

Viele Lärmquellen lassen sich nicht ohne weiteres abschalten und sorgen für zusätzlichen Alltagsstress. Daher wird Schallschutz immer bedeutender für die Wohn-, Arbeits- und Lebensqualität. Knauf Schallschutz-Systeme bieten Wohnungseigentümern, Bauherren aber auch öffentlichen Bauträgern und Investoren im Industrie- und Gewerbebau eine zuverlässige Lösung, die die Norm übertrifft.

Wand

Leichte Knauf Systemwände stehen in besonderer Weise für Flexibilität, Leistungsfähigkeit und Wirtschaftlichkeit. Sie stehen für Brandschutz, Schallschutz, Robustheit und hohe Oberflächenqualität sowohl im Wohnungs- und Gewerbebau wie auch in öffentlichen Bauten. Selbst einbruchsichere sowie durchschusshemmende Wände für extreme Anforderungen, z. B. in Sicherheitsbereichen von Banken, Polizeistationen oder Panikräumen lassen sich heute mit Knauf Konstruktionen realisieren. Mit Standard- und Sonderkonstruktionen bietet Knauf für jede Anforderung die abgestimmte Systemlösung an.

Decke

Die Deckengestaltung stellt eine besondere Herausforderung dar. Form- und Farbgebung, Akustik und Schallschutz beeinflussen stark die Raum-Atmosphäre. Der Brandschutz muss umfassende Sicherheit auch von oben gewährleisten. Knauf Decken-Systeme vereinen alle diese vielfältigen Anforderungen in sich. Knauf Formteile sind ein wesentlicher Beitrag, um ein Höchstmaß an Präzision mit Wirtschaftlichkeit zu verbinden. Schnelle Montage durch hohen Vorfertigungsgrad und perfekte Oberflächen – das ist zeitgemäßes Bauen.

Begriffe

Die in unseren Unterlagen verwendeten Begriffe zu Konstruktionshöhen können durch die Vielzahl der betroffenen Themenbereiche nicht immer einheitlich verwendet werden bzw. sind sie in nur wenigen Fällen eindeutig definiert. Darüber hinaus gibt es normativ kaum Definitionen zu den einzelnen Ebenen einer Deckenkonstruktion.

Beispielsweise ist die Abhängehöhe im Brandschutz nicht gleich der Konstruktionstiefe in der Akustik. In der Akustik wird die Plattendicke mitberücksichtigt, wohingegen im Brandschutz lediglich der Bereich bis zur Gipsplattenrückseite (Hohlraum) gemeint ist.

Für die detaillierte Bestimmung der einzelnen Ebenen werden hier nun die Begriffe oberes UK-Niveau und Gesamtaufbauhöhe eingeführt.
Mit oberes UK-Niveau bei einem Abhängerbauteil (z. B. Noinus-Abhänger) ist die Strecke zwischen der Unterkante Rohdecke bis zur Oberkante des abgehängten CD-Profils gemeint. Für den Direktabhänger oder den Ankerfix-Schnellabhänger CD gilt das Gleiche.
Dies hat den Vorteil, dass unabhängig vom Abhängertyp ein fester Bereich ab der Rohdecke definiert wird und die Maße daraus eindeutig abgeleitet werden können.

Aus den genannten Gründen sind die unterschiedlichen Begriffe in der untenstehenden Zeichnung dargestellt. Die in Klammern aufgeführten Begriffe sind derzeit noch Bezeichnungen der aktuellen System-Datenblätter, welche in Zukunft gemäß Zeichnung vereinheitlicht werden.

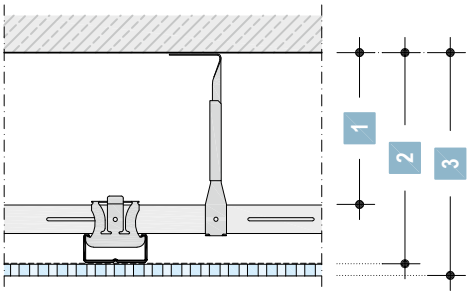

1 Oberes UK-Niveau (Höhe der Abhängung / Einbauhöhe)

2 Abhängehöhe (Höhe des Deckenhohlraums)

3 Gesamtaufbauhöhe (Konstruktions- / Gesamthöhe / Konstruktionstiefe)

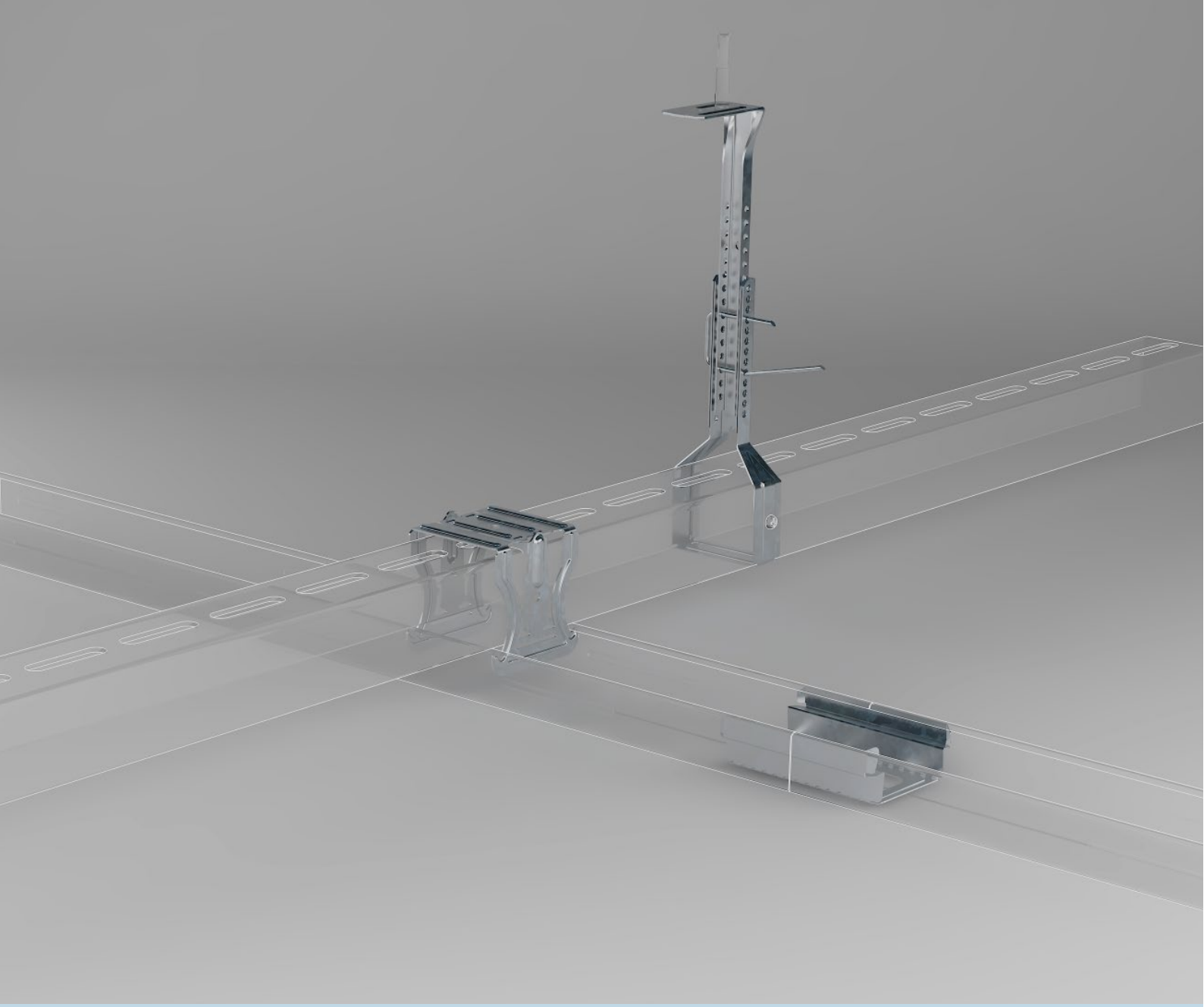

Montagetechnik

Abhänger

Abhänger – Nonius-System

Clips

Winkel

Verbinder

Knauf Systeme als Alleskönner

System Direktbefestigung

Direktabhänger werden zur Direktbekleidung von Decken von 10 bis 190 mm des oberen UK-Niveaus eingesetzt.

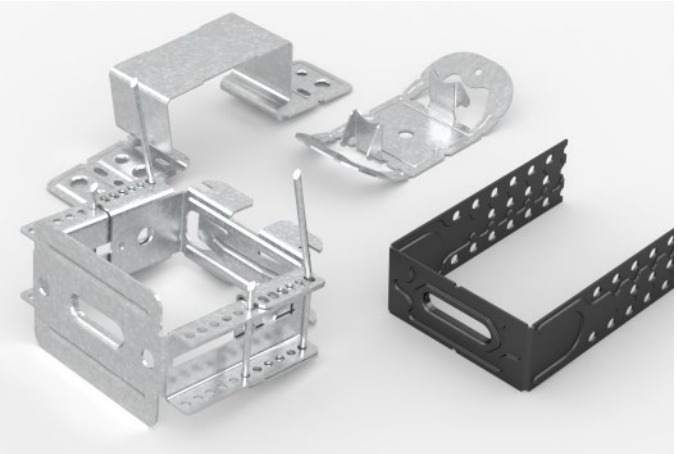

Clips

Clips für einen schnellen Höhenausgleich in nur einem Arbeitsschritt.

Beispiel Justier-Clip
Montagesysteme sind dann perfekt, wenn man schnell das beste Ergebnis erreicht. Der Justier-Clip lässt sich einfach montieren und das Ergebnis kann sich sehen lassen. Unterkonstruktionen aus CD-Profilen lassen sich spielend leicht auf Holz befestigen. Der Justier-Clip wird einfach angeschraubt und erlaubt damit den Ausgleich von Höhenunterschieden in einem Arbeitsgang. Auch bei Luftdichtheitsschicht.

UA-Mittelabhängung

Freitragende Decken erlauben moderne Konstruktionen. Mit der UA-Mittelabhängung, dem innovativen Zubehör für Knauf-Systeme, entstehen vollkommen neue Möglichkeiten, wenn es mal über weitere Strecken gehen soll. Das Oberteil wird an der Rohdecke befestigt, das Unterteil an den UA-Profilen. Beide Einzelteile werden in flexiblen Abhängehöhen mit einer Gewindestange verbunden – fertig. Die freitragende Decke erstreckt sich so über unverhoffte Weiten.

Ankerfix-Schnellabhänger CD

Zum Abhängen von Decken bis zu mittleren Abhängehöhen bei normalem Deckengewicht.

Nonius-System

Zur Abhängung von Decken mit erhöhtem Gewicht, größeren Abhängehöhen oder besonderen Anforderungen.

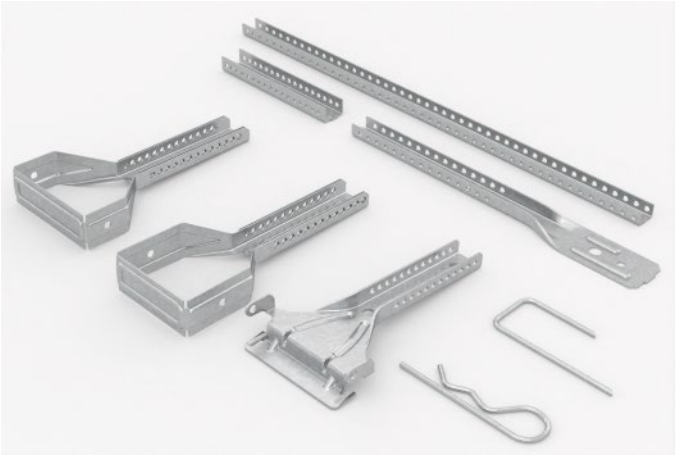

Spezialwinkel

Zur besonderen Anwendung bei abgehängten oder freitragenden Decken.

Profilverbinder

Zur sicheren Verbindung von Knauf Profilen bei der Deckenunterkonstruktion.

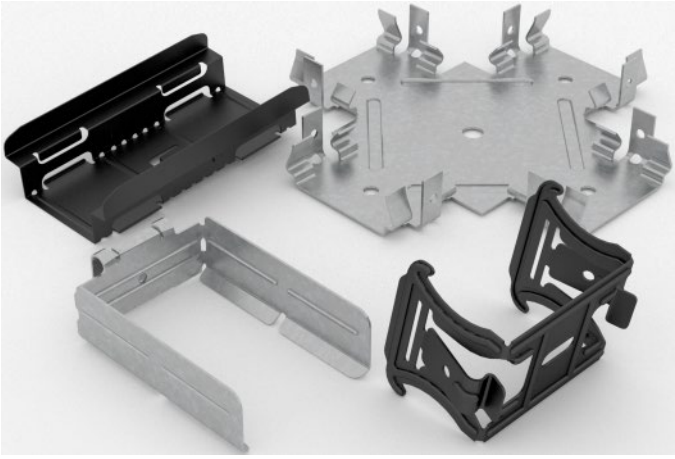

Beispiel Multiverbinder
Der Multiverbinder ist ein Multitalent. Durch sein federndes Design passt er perfekt ins CD-Profil und hält als Längsverbinder doppelt sicher. Mit den innovativen Adapterstücken erlaubt er noch viel mehr. Unterschiedlichste Winkelverbindungen in der Unterkonstruktion werden ein Leichtes. Bringen Sie Multiverbinder und Adapterstücke zusammen und Trockenbau wird schneller, präziser – einfach besser.

Montagetechnik

Tabelle 1: Übersicht Montagetechnik

Produkt	Wandsysteme				Decken- und Dachsysteme			Spezial-systeme
	Metall-ständer-wände	Holz-ständer-wände	Vorsatz-schalen	Schacht-wände	Platten-decken	Akustik-decken	Dach	
Direktabhänger								
Direktabhänger für CD 60/27	–	–	○	–	●	●	●	–
Direktabhänger für Holzlatten und UA-Profil	–	–	–	–	●	–	●	–
Direktschwingabhänger für CD 60/27	–	–	●	–	●	●	●	–
Direktschwingabhänger für Holzlatten	–	–	–	–	●	–	●	–
Justierbarer Direktabhänger für CD 60/27	–	–	–	–	●	○	●	–
Justierbarer Direktschwingabhänger für CD 60/27	–	–	–	–	●	–	●	–
UA-Mittelabhängung								
UA-Mittelabhängung	–	–	–	–	●	●	–	–
Abhängung mit Draht mit Öse								
Ankerfix-Schnellabhänger CD	–	–	–	–	●	–	–	–
Doppelfeder	–	–	–	–	●	–	–	–
Draht mit Öse	–	–	–	–	●	–	–	–
Abhängung mit Nonius-Sytem								
Nonius-Hänger-Oberteil	–	–	–	–	●	●	●	–
Nonius-Schwing-Oberteil	–	–	–	–	●	●	–	–
Nonius-Abhängeprofil	–	–	–	–	●	●	–	–
Nonius-Verbinder	–	–	–	–	●	●	●	–
Nonius-Hänger-Unterteil	–	–	–	–	●	●	●	–
Nonius-Bügel für CD 60/27	–	–	–	–	●	●	–	–
Nonius-Bügel für UA 50/40	–	–	–	–	●	–	–	–
Nonius-Klammer	–	–	–	–	●	●	●	–
Nonius-Splint	–	–	–	–	●	●	●	–
Clips								
Befestigungs-Clip	–	–	–	–	●	–	●	–
Justier-Clip	–	–	–	–	●	–	●	–
Direktmontage-Clip	–	–	–	–	●	●	–	–
Stützen-Clip	–	–	–	–	–	–	–	●

● *Anwendung*
○ *Mögliche Anwendung*
– *Keine Anwendung*

Produkt	Wandsysteme				Decken- und Dachsysteme			Spezial-systeme
	Metall-ständer-wände	Holz-ständer-wände	Vorsatz-schalen	Schacht-wände	Platten-decken	Akustik-decken	Dach	
Winkel								
Ankerwinkel	–	–	–	–	●	●	●	–
Drehankerwinkel	–	–	–	–	●	●	●	–
Anschlusswinkel	●	–	●	●	○	–	–	–
Türpfostensteckwinkel	●	–	–	–	–	–	–	–
Gleitendender Wandsteckwinkel	●	–	–	–	–	–	–	–
UA-Winkelverbinder	●	–	–	–	●	–	–	●
Befestigungskit Deckenschürzen / Brüstungen, geschweißt	–	–	–	–	–	–	–	●
Befestigungskit Deckenschürzen / Brüstungen	–	–	–	–	–	–	–	●
KAW-Stahlwinkel 70 x 135/100	–	–	–	–	–	–	–	●
Anschluss- und Verbindungswinkel	–	–	–	–	●	○	–	●
Verbinder								
CD-Längsverbinder	–	–	○	–	●	●	●	–
Universalverbinder	–	–	–	–	●	○	○	–
Winkelverbinder 90°	–	–	–	–	●	●	–	–
Multiverbinder	–	–	–	–	●	○	–	–
Adapter für Multiverbinder	–	–	○	–	●	○	–	–
Kreuzverbinder für CD 60/27	–	–	–	–	●	●	●	–
Kreuzverbinder für UA-Profil mit CD-Profil	–	–	–	–	●	–	–	–
Kreuzverbinder für T-Profil mit CD-Profil	–	–	–	–	–	●	–	–
Niveauverbinder	–	–	–	–	●	○	–	–

● *Anwendung*
○ *Mögliche Anwendung*
– *Keine Anwendung*

Übersicht der Produkte bezogen auf die Knauf Systeme und Eigenschaften

Tabelle 2: Übersicht der Produkte Montagetechnik

Produkt		Oberes UK-Niveau mm	Auch in C3-C5M	Geeignet für Knauf Systeme	Für welches Abhängesystem?		
					Draht	Nonius	Direktbefestigung
	Ankerfix-Schnellabhänger CD	mind. 110		D112.de, D152.de	●		
	Nonius-Hänger-Unterteil für CD 60/27	mind. 130	●	D112.de, D113.de, D152.de, D124.de, D127.de, D282.de		●	
	Nonius-Bügel für CD 60/27	mind. 130	●	D112.de, D152.de, D124.de, D127.de D282.de		●	
	Nonius-Bügel für UA 50/40	mind. 130	●	D116.de, D286.de		●	
	Direktabhänger 120 für CD 60/27	10 – 100	●	D112.de, D124.de, D127.de, D152.de, D281.de, D282.de, D612.de, W623.de, W683.de			●
	Direktabhänger 200 für CD 60/27	10 – 180		D112.de, D124.de, D127.de, D152.de, D612.de			●
	Direktabhänger 120 für Holz 50 mm	20 – 100		D111.de, D116.de, D151.de, D611.de			●
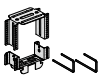	Justierbarer Direktabhänger für CD 60/27	35 – 85		D112.de, D152.de, D124.de, D127.de			●
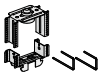	Justierbarer Direktschwingabhänger für CD 60/27	40 – 90		D112.de, D152.de, D124.de, D127.de			●
	Direktschwingabhänger 120 mm für CD 60/27	18 – 110		D112.de, D124.de, D127.de, D152.de, D612.de, W623.de			●
	Direktschwingabhänger 200 mm für CD 60/27	18 – 190		D112.de, D124.de, D127.de, D152.de, D612.de			●
	Justier-Clip für CD 60/27 inkl. Schraube	4		D152.de, D612.de			●
	Direktmontage-Clip für CD 60/27	4 vgl. D11.de		D124.de			●
	Befestigungs-Clip für CD 60/27	7 – 27		D152.de, D612.de			●
	Federschiene	28		D153.de, D613.de, W554.de, W556.de			●
	Hutprofil	15		D112.de, D153.de, D288.de, W684.de			●

Übersicht der Produkte bezogen auf die Knauf Systeme und Eigenschaften

Welche Lastklasse? Lastklasse in kN				Für welches Deckengewicht? Deckengewicht in kN pro m²				Bei welchen Brandschutzanforderungen? Brandschutz		
0,1	0,15	0,25	0,4	bis 0,15	bis 0,3	bis 0,5	bis0,65[1]	von unten	von oben	von unten und von oben
		●			●			●		
			●			●[5]	●[5]	●	●[4]	●[4]
			●			●	●	●	●	●
			●			●	●	●	●	●
			●			●	●	●	●	●
			●			●	●	●	●	●
			●			●		●		
			●			●				
			●			●				
			●			●	●	●	●	●
			●			●	●	●	●	●
	●[2]				●			●		
●[3]		●[4]		●				●		
	●				●			●		
					●			●		
					●			●		

1) *Bei Decke unter Decke*
2) *Bei schräger Montage Verschraubung notwendig*
3) *Ohne Verschraubung*
4) *Mit Verschraubung*
5) *Mit Verschraubung ab 0,4 kN pro m²*

Direktabhänger für CD 60/27, verzinkt oder C3 bzw. C3-C5M

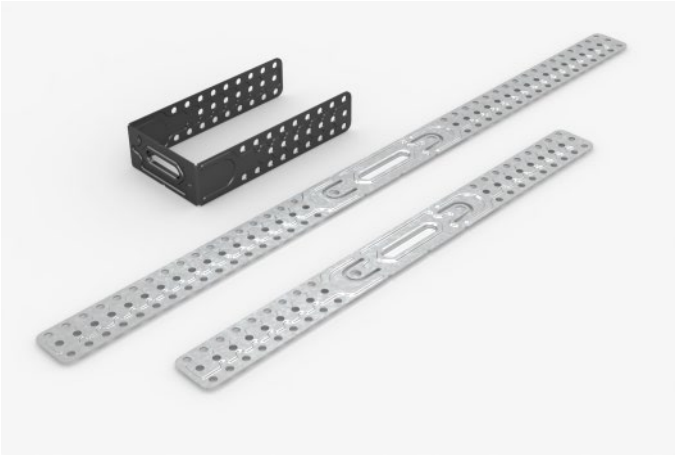

Direktabhänger für CD 60/27 und Direktabhänger für CD 60/27 C3 bzw. C3-C5M zur Befestigung der Unterkonstruktion abgehängter Decken und Wandbekleidungen

Mit dem Direktabhänger können minimale Abhängehöhen von mindestens 10 mm realisiert werden. Gleichzeitig erlaubt der Direktabhänger große Toleranzen für den Höhenausgleich bei unregelmäßigem Untergrund. Die Verankerung im Untergrund kann mittig oder in den Flügeln des Direktabhängers erfolgen. Der Direktabhänger besteht aus verzinktem Stahlblech bzw. für erhöhten Korrosionsschutz aus speziell beschichtetem, verzinkten Stahlblech. Direktabhänger C3 und C3-C5M sind vorgebogen.

Eigenschaften und Mehrwert

- Deckenbekleidung oberes UK-Niveau von 10 bis 180 mm mit nur einem Teil
- Direktabhänger C3 bzw. C3-C5M für Deckenbekleidung oberes UK-Niveau von 10 bis 100 mm mit nur einem Teil
- Nach Wunsch fast kein Raumverlust durch die abgehängte Decke
- Einfache Profilbefestigung
- Minimale Abhängehöhe in Verbindung mit maximalem Höhenausgleich

Zugehörige Produkte

- Deckennagel zur Verankerung des Direktabhängers in Beton
- Deckennagel Korrosionsschutz A4 zur Verankerung des Direktabhängers C3-C5M in Beton
- Universalschraube FN 4,3 x 35 mm zur Befestigung des Direktabhängers mittig in Holz, Deckenprofilen oder in Trapezblech bis 0,25 kN
- 2x Schnellbauschraube TN Grobgewinde TN 3,9 x 35 mm in den Flügeln zur Befestigung des Direktabhängers in Holz
- 2x Blechschraube LN 3,5 x 11 mm zur Verschraubung des CD-Profils mit dem Direktabhänger
- 2x Feuchtraumschraube LN 3,9 x 11 mm zur Verschraubung des korrosionsgeschützten CD-Profils mit dem Direktabhänger C3 bzw. C3-C5M

Prüfungen und Zertifikate

In Übereinstimmung mit der EN 13964 unterliegt das Produkt einer Erstprüfung sowie der ständigen werkseigenen Produktionskontrolle und trägt eine CE-Kennzeichnung. Das Produkt erfüllt die Anforderungen der DIN 18168-1.

Ausführung

Deckenbefestigung

Mit 2x Knauf Schnellbauschrauben in den Flügeln in Holz oder Universalschraube FN mittig in Holz oder Trapezblech (ggf. vorbohren)

Mit Knauf Deckennagel in Beton

Montageschritte

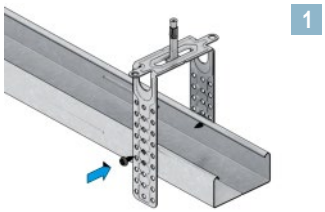

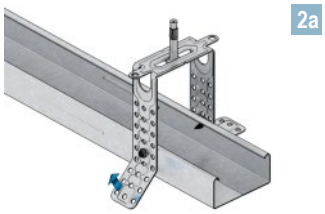

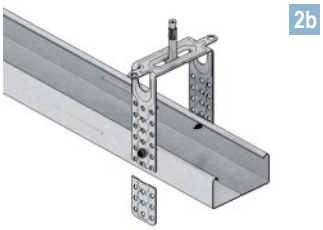

Anwendungsbeispiel mit Knauf Schnellbauschrauben

Technische Daten

Tabelle 3: Technische Daten Direktabhänger für CD 60/27

Technische Daten	Einheit	Direktabhänger verzinkt 120 mm	Direktabhänger verzinkt 200 mm	Direktabhänger C3	Direktabhänger C3-C5M	Norm
Brandverhalten	–	A1	A1	A1	A2-s1, d0	EN 13501-1
Korrosionsschutzklasse	–	B	B	C	C bzw. D	EN 13964
Tragfähigkeit	kN	0,4	0,4	0,4	0,4	DIN 18168-1
Oberes UK-Niveau	mm	10 – 100	10 – 180	10 – 100	10 – 100	–
Blechdicke	mm	0,9	0,9	0,9	0,9	–

Direktabhänger für Holzlatten und UA-Profil, verzinkt

Direktabhänger für Holzlatten zur Befestigung der Unterkonstruktion abgehängter Decken und Wandbekleidungen für Holzlatten und UA-Profile

Mit dem Direktabhänger aus Stahlblech für Holzlatten können minimale Abhängehöhen von mindestens 20 mm realisiert werden. Gleichzeitig erlaubt der Direktabhänger große Toleranzen für den Höhenausgleich bei unregelmäßigem Untergrund. Die Verankerung im Untergrund kann alternativ mittig oder in den Flügeln des Direktabhängers erfolgen.

Eigenschaften und Mehrwert

- Deckenbekleidung oberes UK-Niveau von 20 bis 100 mm mit nur einem Teil
- Einfache Befestigung der Holzlatten und UA-Profile
- Minimale Abhängehöhe in Verbindung mit maximalem Höhenausgleich

Zugehörige Produkte

- Deckennagel zur Verankerung des Direktabhängers in Beton
- Universalschraube FN 4,3 x 35 mm zur Befestigung des Direktabhängers mittig in Holz oder in Trapezblech
- 2x Schnellbauschraube TN Grobgewinde TN 3,9 x 35 mm in den Flügeln zur Befestigung des Direktabhängers in Holz
- 2x Schnellbauschraube TN Feingewinde TN 3,5 x 25 mm zur Verschraubung der Holzlatte mit dem Direktabhänger
- Blechschraube LB 3,5 x 9,5 mm mit Bohrspitze zur Verschraubung des UA-Profils mit dem Direktabhänger

Prüfungen und Zertifikate

In Übereinstimmung mit der EN 13964 unterliegt das Produkt einer Erstprüfung sowie der ständigen werkseigenen Produktionskontrolle und trägt eine CE-Kennzeichnung. Das Produkt erfüllt die Anforderungen der DIN 18168-1.

Ausführung

Deckenbefestigung

Mit 2x Knauf Schnellbauschrauben in den Flügeln in Holz oder Universalschraube FN mittig in Holz oder Trapezblech (ggf. vorbohren)

Mit Knauf Deckennagel in Beton

Montageschritte

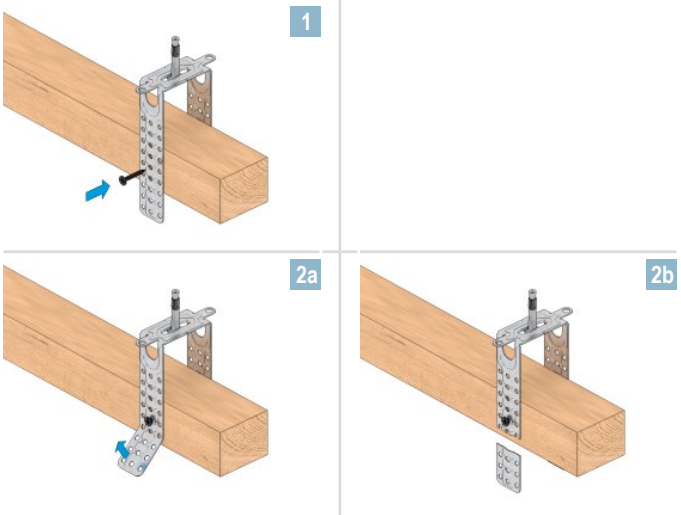

Anwendungsbeispiel mit Knauf Schnellbauschrauben

Technische Daten

Tabelle 4: Technische Daten Direktabhänger für Holzlatten 50 mm und UA-Profil

Technische Daten	Einheit	Direktabhänger 120 mm	Norm
Brandverhalten	–	A1	EN 13501-1
Korrosionsschutzklasse	–	B	EN 13964
Tragfähigkeit	kN	0,4	DIN 18168-1
Oberes UK-Niveau	mm	10 – 100	–
Blechdicke	mm	0,9	–

Direktschwingabhänger für CD 60/27, verzinkt

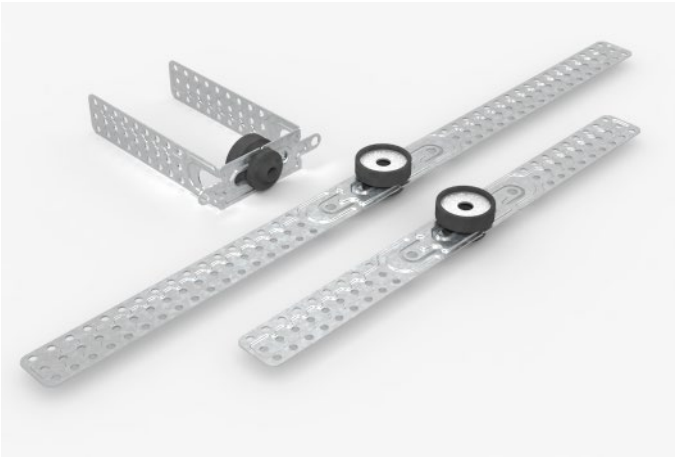

Direktschwingabhänger für CD 60/27 zur akustisch entkoppelten Befestigung der Unterkonstruktion abgehängter Decken und Wandbekleidungen

Der Direktschwingabhänger ist ein akustisch entkoppelter Abhänger aus Stahlblech. Es können minimale Abhängehöhen von mindestens 18 mm realisiert werden. Er eignet sich besonders für schlanke, hoch schalldämmende Decken und Vorsatzschalen. Die Verankerung im Untergrund erfolgt mittig über das Rundloch. Die Verwendung der seitlichen Laschen ist nicht zulässig.

Eigenschaften und Mehrwert

- Akustische Entkoppelung durch Schwinggummi
- Nach Wunsch fast kein Raumverlust durch die abgehängte Decke
- Einfache Profilbefestigung
- Deckenbekleidung oberes UK-Niveau von 18 bis 190 mm mit nur einem Teil

Zugehörige Produkte

- Universalschraube FN 4,3 x 65 mm zur Befestigung des Direktschwingabhängers mittig in Holz
- 2x Blechschrauben LN 3,5 x 11 mm zur Verschraubung des CD-Profils mit dem Direktschwingabhänger

Prüfungen und Zertifikate

In Übereinstimmung mit der EN 13964 unterliegt das Produkt einer Erstprüfung sowie der ständigen werkseigenen Produktionskontrolle und trägt eine CE-Kennzeichnung. Das Produkt erfüllt die Anforderungen der DIN 18168-1.

Ausführung

Deckenbefestigung

Mit Knauf Universalschraube FN in Holz oder Trapezblech (ggf. vorbohren). Befestigung erfolgt nur durch das Rundloch im Entkopplungsgummi.

Mit für den Untergrund geeignetem Befestigungsmittel

Montageschritte

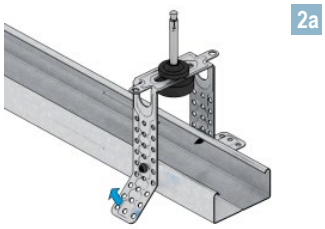

Anwendungsbeispiel

Technische Daten

Tabelle 5: Technische Daten Direktschwingabhänger für CD 60/27

Technische Daten	Einheit	Direktschwingabhänger 120 mm	Direktschwingabhänger 200 mm	Norm
Brandverhalten	–	A1	A1	EN 13501-1
Korrosionsschutzklasse	–	B	B	EN 13964
Tragfähigkeit	kN	0,4	0,4	DIN 18168-1
Oberes UK-Niveau	mm	18 – 110	18 – 190	–
Blechdicke	mm	0,9	0,9	–

Direktschwingabhänger für Holzlatten, verzinkt

Direktschwingabhänger für Holzlatten zur akustisch entkoppelten Befestigung der Unterkonstruktion abgehängter Decken aus Holzlatten
Der Direktschwingabhänger für Holzlatten ist ein akustisch entkoppelter Abhänger aus Stahlblech. Es können minimale Abhängehöhen von mindestens 25 mm realisiert werden. Die Verankerung im Untergrund erfolgt mittig über das Rundloch. Die Verwendung der seitlichen Laschen ist nicht zulässig.

Eigenschaften und Mehrwert

- Akustische Entkoppelung durch Schwinggummi
- Nach Wunsch fast kein Raumverlust durch die abgehängte Decke
- Einfache Befestigung der Holzlatten
- Minimale Abhängehöhe in Verbindung mit maximalem Höhenausgleich

Zugehörige Produkte

- Universalschraube FN 4,3 x 65 mm zur Verankerung des Direktschwingabhängers mittig in Holz oder in Trapezblech
- 2x Schnellbauschraube TN Grobgewinde TN 3,9 x 35 mm zur Verschraubung der Holzlatte mit dem Direktschwingabhänger

Prüfungen und Zertifikate

In Übereinstimmung mit der EN 13964 unterliegt das Produkt einer Erstprüfung sowie der ständigen werkseigenen Produktionskontrolle und trägt eine CE-Kennzeichnung. Das Produkt erfüllt die Anforderungen der DIN 18168-1.

Ausführung

Deckenbefestigung

Mit Knauf Universalschraube FN 4,3 x 65 mm in Holz oder Trapezblech (ggf. vorbohren). Die Befestigung erfolgt nur durch das Rundloch im Entkopplungsgummi.

Mit für den Untergrund geeignetem Befestigungsmittel

Montageschritte

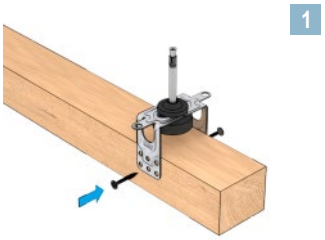

Anwendungsbeispiel

Technische Daten

Tabelle 6: Technische Daten Direktschwingabhänger für Holzlatten

Technische Daten	Einheit	Direktschwingabhänger 50 mm	Norm
Brandverhalten	–	A1	EN 13501-1
Korrosionsschutzklasse	–	B	EN 13964
Tragfähigkeit	kN	0,4	DIN 18168-1
Oberes UK-Niveau	mm	25 – 30	–
Blechdicke	mm	0,9	–

Justierbarer Direktabhänger für CD 60/27, verzinkt

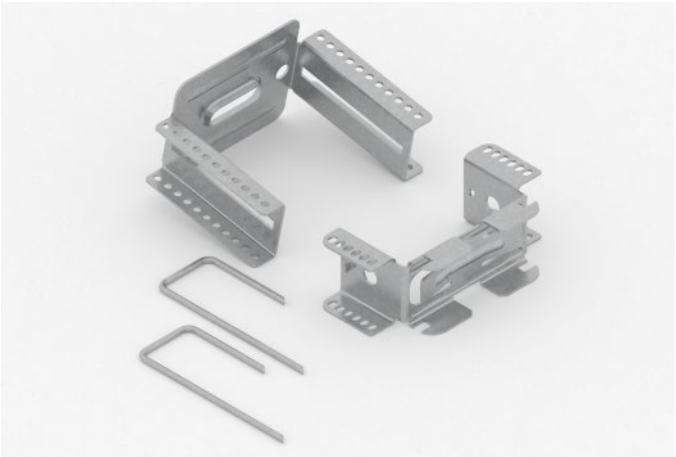

Justierbarer Direktabhänger für CD 60/27 zur nachträglich justierbaren Befestigung der Unterkonstruktion abgehängter Decken

Der justierbare Direktabhänger aus Stahlblech ermöglicht durch die Kombination aus Splintfixierung und einfachem Einklicken der Profile ein problemloses, nachträgliches Justieren des Oberen UK-Niveaus ohne Verschrauben.

Eigenschaften und Mehrwert

- Oberes UK-Niveau von 35 bis 85 mm
- Lieferung inkl. Oberteil, Unterteil und Splinte
- Einfache Profilbefestigung
- Keine Verschraubung mit dem Profil nötig, dieses wird einfach eingehängt

Zugehörige Produkte

- Deckennagel zur Verankerung des Abhängers in Beton
- Schnellbauschrauben TN zur Verankerung des Abhängers in Holz
- Universalschraube FN 4,3 x 35 mm zur Verankerung des Abhängers in Trapezblech bis 0,25 kN

Prüfungen und Zertifikate

In Übereinstimmung mit der EN 13964 unterliegt das Produkt einer Erstprüfung sowie der ständigen werkseigenen Produktionskontrolle und trägt eine CE-Kennzeichnung. Das Produkt erfüllt die Anforderungen der DIN 18168-1.

Ausführung

Deckenbefestigung

Mit 2x Knauf Schnellbauschrauben über die Rundlöcher in Holz oder über das Langloch mit Universalschraube FN in Holz oder Trapezblech (ggf. vorbohren)

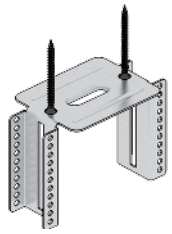

Mit Knauf Deckennagel in Beton

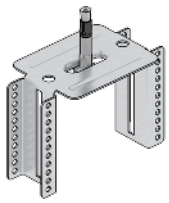

Montageschritte

1

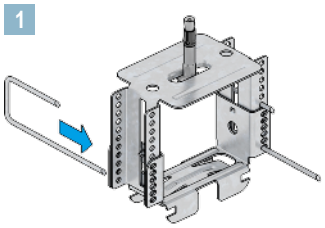

2

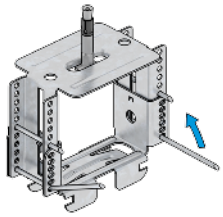

3

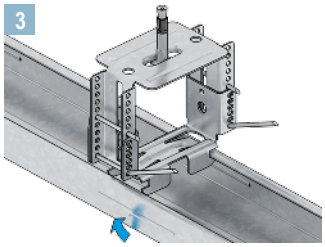

Anwendungsbeispiel

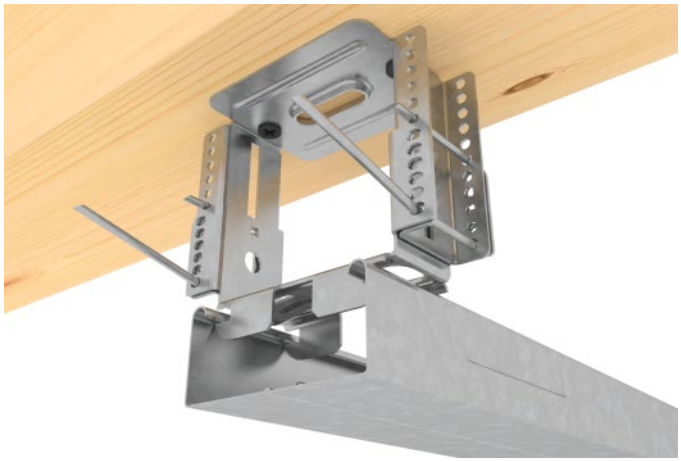

Technische Daten

Tabelle 7: Technische Daten Justierbarer Direktabhänger für CD 60/27

Technische Daten	Einheit	Wert	Norm
Brandverhalten	–	A1	EN 13501-1
Korrosionsschutzklasse	–	B	EN 13964
Tragfähigkeit	kN	0,4	DIN 18168-1
Oberes UK-Niveau	mm	35 – 85	–
Blechdicke	mm	0,9	–

Justierbarer Direktschwingabhänger für CD 60/27, verzinkt

Justierbarer Direktschwingabhänger für CD 60/27 zur akustisch entkoppelten, nachträglich justierbaren Befestigung der Unterkonstruktion abgehängter Decken

Der akustisch entkoppelte justierbare Direktschwingabhänger ermöglicht durch die Kombination aus Splintfixierung und einfachem Einklicken der Profile ein problemloses, nachträgliches Justieren des Oberen UK-Niveaus ohne Verschrauben.

Eigenschaften und Mehrwert

- Oberes UK-Niveau von 40 bis 90 mm
- Lieferung inkl. Oberteil, Unterteil und Splinte
- Einfache Profilbefestigung
- Schallentkopplung durch Schwinggummi
- Erhöhte Flexibilität durch einfaches und schnelles Nachjustieren des Abhängers, da Ober- und Unterteil durch zwei Nonius-Splinte fixiert werden

Zugehörige Produkte

- Universalschraube FN 4,3 x 65 mm zur Verankerung des Direktschwingabhängers mittig in Holz oder in Trapezblech

Prüfungen und Zertifikate

In Übereinstimmung mit der EN 13964 unterliegt das Produkt einer Erstprüfung sowie der ständigen werkseigenen Produktionskontrolle und trägt eine CE-Kennzeichnung. Das Produkt erfüllt die Anforderungen der DIN 18168-1.

Ausführung

Deckenbefestigung

Mit Knauf Universalschraube FN mittig in Holz oder in Trapezblech (ggf. vorbohren)

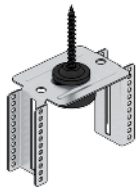

Mit für den Untergrund geeigneten Befestigungsmittel

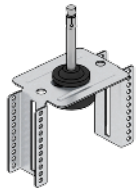

Montageschritte

1

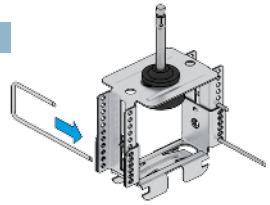

2

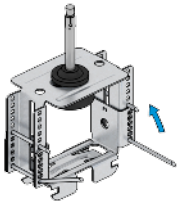

3

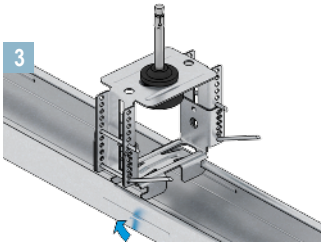

Anwendungsbeispiel

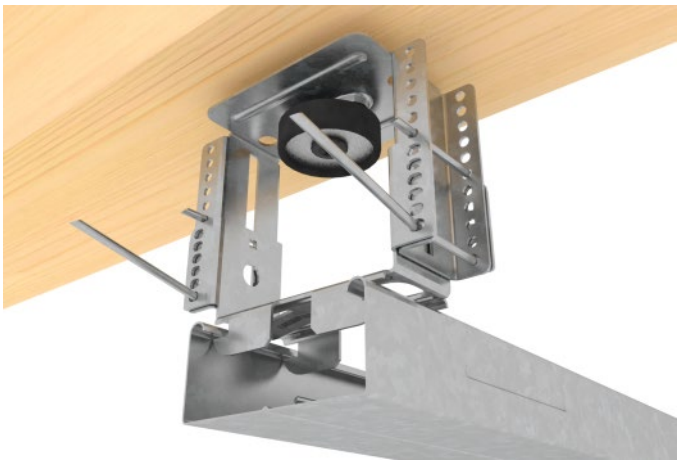

Technische Daten

Tabelle 8: Technische Daten Justierbarer Direktschwingabhänger für CD 60/27

Technische Daten	Einheit	Wert	Norm
Brandverhalten	–	A1	EN 13501-1
Korrosionsschutzklasse	–	B	EN 13964
Tragfähigkeit	kN	0,4	DIN 18168-1
Oberes UK-Niveau	mm	40 – 90	–
Blechdicke	mm	0,9	–

UA-Mittelabhängung, verzinkt

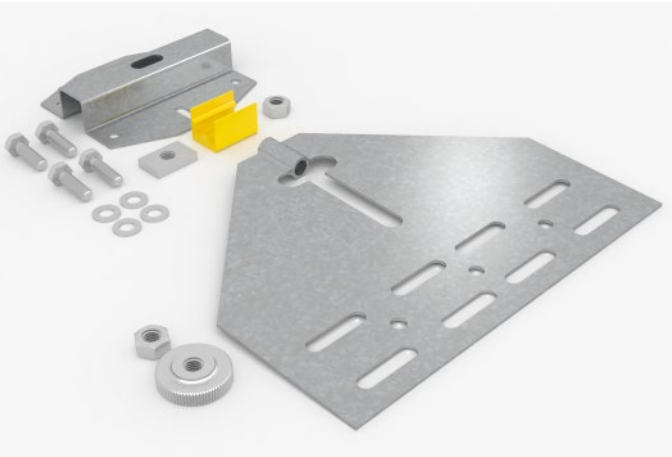

UA-Mittelabhängung als Mittelauflager für freitragende Decken mit großen Spannweiten
Die UA-Mittelabhängung ist eine hoch tragfähige Abhängung aus Stahlblech, bestehend aus UA-Mittelabhängung Oberteil, Unterteil sowie M10 Gewindestange (nicht im Lieferumfang). Als linienförmiges Mittelauflager für freitragende Decken hilft sie die Spannweite der jeweiligen Decke zu vergrößern.

Eigenschaften und Mehrwert

- Hohe Tragfähigkeit
- Einfache Montage
- Große Spannweiten möglich
- Hilft große Abstände zu überbrücken

Zugehörige Produkte

- UA-Profil

Prüfungen und Zertifikate

In Übereinstimmung mit der EN 13964 unterliegt das Produkt einer Erstprüfung sowie der ständigen werkseigenen Produktionskontrolle und trägt eine CE-Kennzeichnung. Das Produkt erfüllt die Anforderungen der DIN 18168-1.

Ausführung

Hinweise	Die Befestigung des UA-Mittelabhänger Oberteils erfolgt durch mindestens zwei Verankerungsmittel, je mit Tragfähigkeit ≥ 2,0 kN. In Holzbalken erfolgt die Befestigung mit sechs Universalschrauben FN 4,3 x 65 mm und Unterlegscheiben D = 20 mm, unter Einhaltung der Randabstände gemäß DIN EN 1995-1-1:2010-12 Bemessung und Konstruktion von Holzbauten. Auflagerprofile Verbinden Sie die UA-Auflagerprofile mit Befestigungsschrauben M8 symmetrisch über die Langlochreihen mit dem Unterteil.

Montageschritte

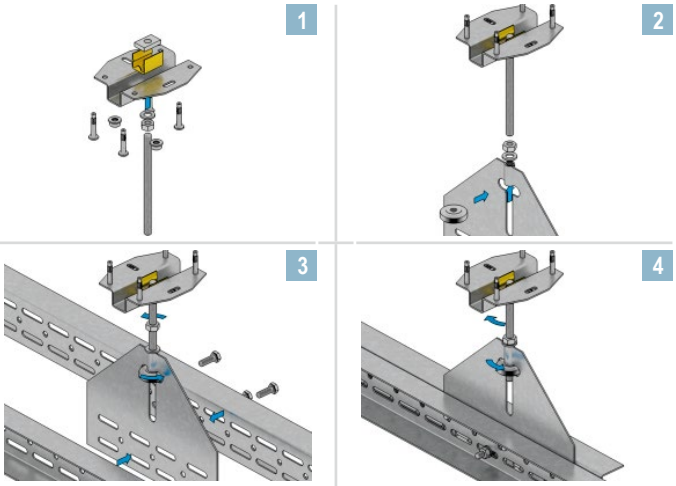

Anwendungsbeispiel

Technische Daten

Tabelle 9: Technische Daten UA-Mittelabhängung

Technische Daten	Einheit	Wert	Norm
Brandverhalten	–	A1	EN 13501-1
Korrosionsschutzklasse	–	B	EN 13964
Tragfähigkeit	kN	4,0	DIN 18168-1
Oberes UK-Niveau	mm	≥ 235	–
Blechdicke	mm	2	–

Ankerfix-Schnellabhänger CD, verzinkt

Ankerfix-Schnellabhänger CD zur sicheren Befestigung der Unterkonstruktion abgehängter Decken mit Draht mit Öse

Mit dem Ankerfix-Schnellabhänger CD aus Stahlblech können die Grundprofile von Unterdecken schnell und sicher mit Draht mit Öse abgehängt werden. Durch seine abgeflachten Federenden ist der Ankerfix-Schnellabhänger CD deutlich angenehmer anzufassen und zu montieren als andere Abhänger mit Schnellspannfeder.

Eigenschaften und Mehrwert

- Einfache Montage
- Tragarme für optimalen Sitz in Knauf Profilen
- Perfekter Halt mit Draht mit Öse
- Optimierte Sicken für bessere Steifigkeit
- Schnelle Art der Abhängung
- Einfaches, stufenloses Nachjustieren der Abhängehöhe durch Schnellspannfeder möglich

Zugehörige Produkte

- Draht mit Öse
- Doppelfeder
- Deckennagel zur Verankerung des Draht mit Öse für Ankerfix-Schnellabhängers CD in Beton
- Universalschraube FN 4,3 x 35 mm zur Verankerung des Draht mit Öse für Ankerfix-Schnell-abhängers CD mittig in Holz, Deckenprofilen oder in Trapezblech bis 0,25 kN

Prüfungen und Zertifikate

In Übereinstimmung mit der EN 13964 unterliegt das Produkt einer Erstprüfung sowie der ständigen werkseigenen Produktionskontrolle und trägt eine CE-Kennzeichnung. Das Produkt erfüllt die Anforderungen der DIN 18168-1.

Ausführung

Montageschritte

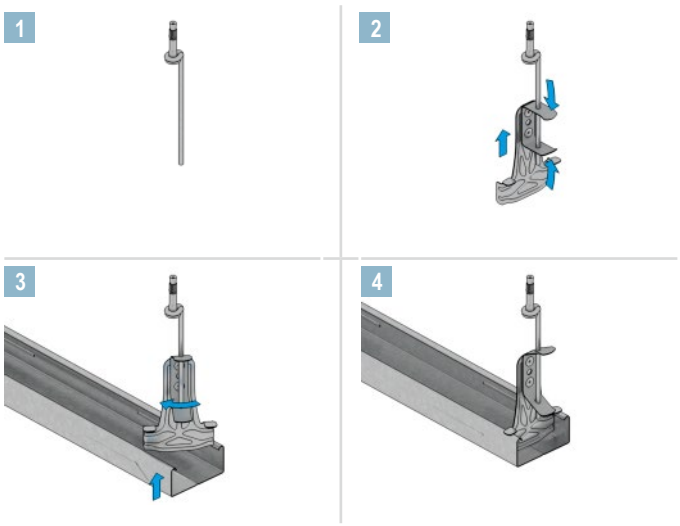

Hinweis	Nachträgliches Verschieben der CD-Profile ist möglich.

Anwendungsbeispiel

Technische Daten

Tabelle 10: Technische Daten Ankerfix-Schnellabhänger CD

Technische Daten	Einheit	Wert	Norm
Brandverhalten	–	A1	EN 13501-1
Korrosionsschutzklasse	–	B	EN 13964
Tragfähigkeit	kN	0,25	DIN 18168-1
Oberes UK-Niveau	mm	≥ 110	–

Doppelfeder, verzinkt

Doppelfeder zur Verlängerung und Verbindung zweier Drähte mit Öse

Die Doppelfeder ist ein cleverer kleiner Helfer aus Stahlblech und wird zur Verlängerung von Draht mit Öse eingesetzt. Dabei ist zu beachten, dass je Anhängepunkt nur eine Verlängerung montiert wird. Durch ihre leicht abgeflachten Enden reduziert sich der Kraftaufwand beim Zusammendrücken der Feder erheblich. Somit können die Drähte mit Öse wesentlich einfacher in die Löcher der Doppelfeder eingeführt werden. Zusätzlich wird durch die Abflachung die Verletzungsgefahr minimiert und somit die Montagefreundlichkeit und Montageschnelligkeit verbessert.

Eigenschaften und Mehrwert

- Abgeflachte Federenden zur angenehmeren Handhabung
- Stufenlos justierbar
- Problemlose Verlängerung von Draht mit Öse
- Einfache Montage

Zugehörige Produkte

- Draht mit Öse
- Ankerfix-Schnellabhänger CD

Prüfungen und Zertifikate

In Übereinstimmung mit der EN 13964 unterliegt das Produkt einer Erstprüfung sowie der ständigen werkseigenen Produktionskontrolle und trägt eine CE-Kennzeichnung. Das Produkt erfüllt die Anforderungen der DIN 18168-1.

Ausführung

Montageschritte

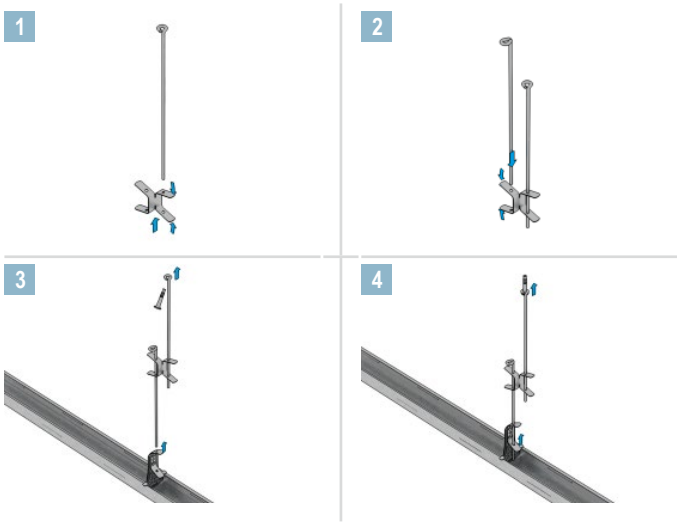

Anwendungsbeispiel

Technische Daten

Tabelle 11: Technische Daten Doppelfeder

Technische Daten	Einheit	Wert	Norm
Brandverhalten	–	A1	EN 13501-1
Korrosionsschutzklasse	–	B	EN 13964
Tragfähigkeit	kN	0,25	DIN 18168-1
Oberes UK-Niveau	mm	≥ 110	–
Blechdicke	mm	0,9	–

Draht mit Öse, verzinkt

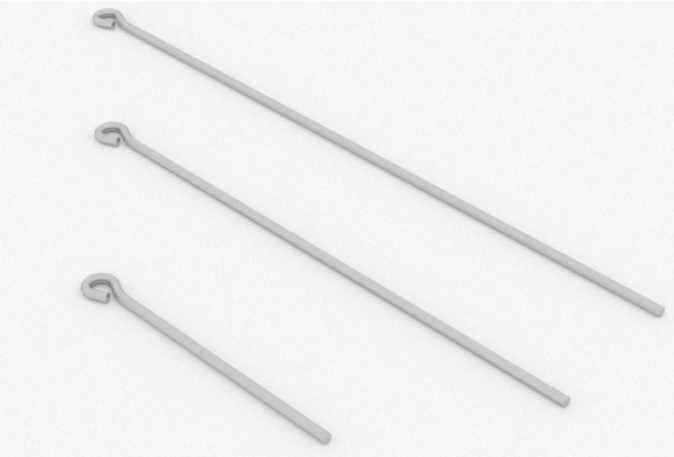

Draht mit Öse zur schnellen Befestigung der Unterkonstruktion abgehängter Decken

Der Draht mit Öse ist eine besonders wirtschaftliche Art der Abhängung von Unterdecken mit CD 60/27 Profilen im Lastbereich bis 0,25 kN. In Kombination mit den passenden Abhängern bietet er schnelle Montage und hohe Flexibilität. Mit Hilfe der Doppelfeder können zwei Drähte für große Abhängehöhen verbunden werden.

Eigenschaften und Mehrwert

- Wirtschaftliche und schnelle Art der Abhängung
- Abhängehöhe stufenlos einstellbar
- Einfaches Nachjustieren der Abhängehöhe durch Schnellspannfeder möglich

Zugehörige Produkte

- Ankerfix-Schnellabhänger CD
- Deckennagel zur Verankerung des Draht mit Öse in Beton
- Universalschraube FN 4,3 x 35 mm zur Verankerung des Draht mit Öse mittig in Holz, Deckenprofilen oder in Trapezblech bis 0,25 kN
- Doppelfeder

Prüfungen und Zertifikate

In Übereinstimmung mit der EN 13964 unterliegt das Produkt einer Erstprüfung sowie der ständigen werkseigenen Produktionskontrolle und trägt eine CE-Kennzeichnung. Das Produkt erfüllt die Anforderungen der DIN 18168-1.

Ausführung

Montageschritte

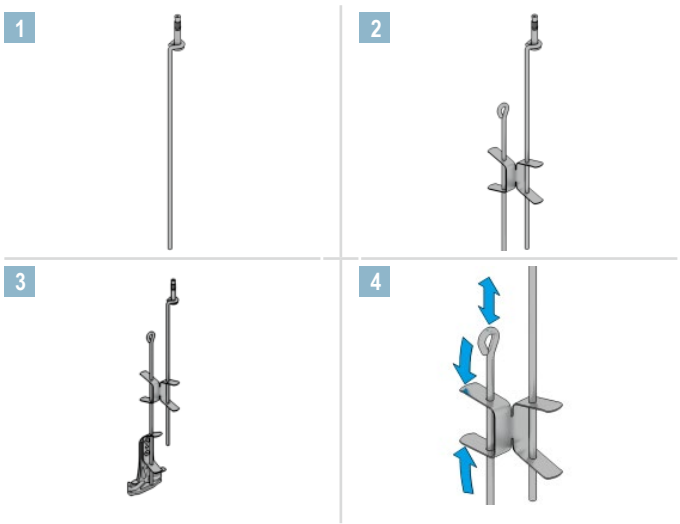

Anwendungsbeispiel

Technische Daten

Tabelle 12: Technische Daten Draht mit Öse

Technische Daten	Einheit	Wert	Norm
Brandverhalten	–	A1	EN 13501-1
Korrosionsschutzklasse	–	B	EN 13964
Tragfähigkeit	kN	0,25	DIN 18168-1
Drahtdurchmesser	mm	4	–
Länge Sonderlängen auf Anfrage	mm	250	–
	mm	375	
	mm	500	
	mm	750	
	mm	1000	
	mm	1500	

Abhänger – Nonius-System

Nonius-System

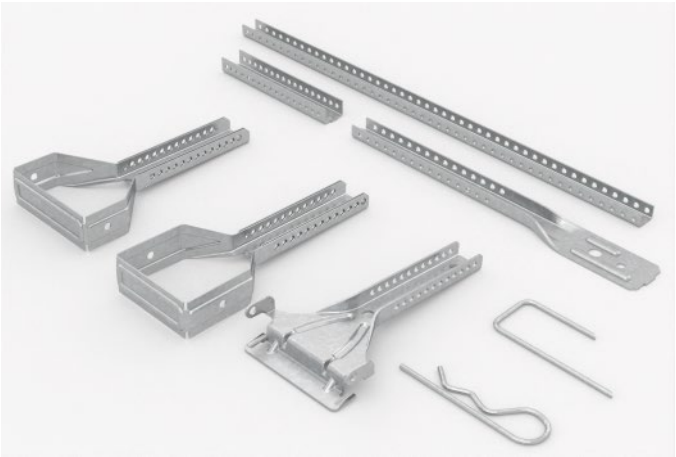

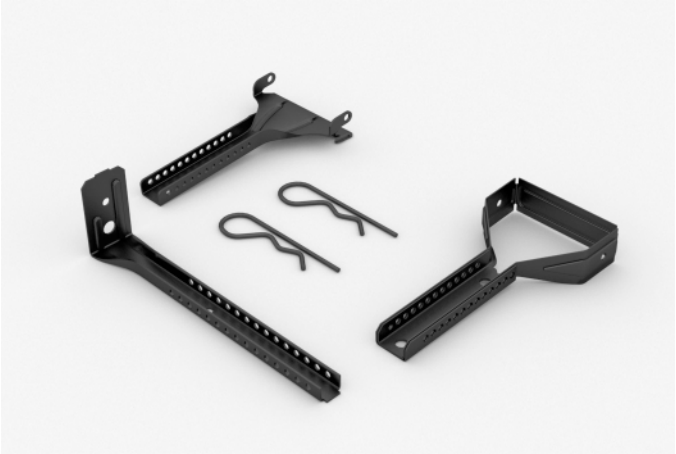

Nonius-System zur sicheren Befestigung von Decken

Das Nonius-System ist ein Abhängesystem zur sicheren Befestigung von Decken mit großer Abhängehöhe und erhöhtem Gewicht in Beton, Holz oder Trapezblech. Es besteht aus einem an der Rohdecke befestigten Nonius-Hänger-Oberteil, welches mit Nonius-Splint oder Nonius-Klammer an einem Nonius-Abhänger befestigt wird. Durch den Verbinder und das Abhängeprofil kann das Nonius-System bei Bedarf verlängert werden. Die Abhängung kann auch korrosionsgeschützt ausgeführt werden.

Eigenschaften und Mehrwert

- Große Abhängehöhen realisierbar
- Für Deckenlastklassen bis 0,50 kN/m^2 + 0,15 kN/m^2 Decke unter Decke
- Stabile Verbindung zwischen Nonius-Hänger-Oberteil und Nonius-Hänger-Unterteil mit 1x Nonius-Splint mit gebogenem Schenkel oder 2x Nonius-Klammern
- Stufenlose Justierung der Höhe möglich
- Für Brandschutzanforderungen geeignet

Zugehörige Produkte

- Nonius-Hänger-Oberteil, verzinkt oder C3-C5M
- Nonius-Schwing-Oberteil, verzinkt
- Nonius-Hänger-Unterteil, verzinkt oder C3 bzw. C3-C5M
- Nonius-Abhängeprofil, verzinkt
- Nonius-Verbinder, verzinkt
- Nonius-Klammer, verzinkt oder C3-C5M
- Nonius-Splint, verzinkt
- Nonius-Bügel für CD, verzinkt
- Nonius-Bügel für UA, verzinkt oder C3 bzw. C3-C5M
- Deckennagel Korrosionsschutz A4
- Deckennagel, verzinkt

Prüfungen und Zertifikate

In Übereinstimmung mit der EN 13964 unterliegt das Produkt einer Erstprüfung sowie der ständigen werkseigenen Produktionskontrolle und trägt eine CE-Kennzeichnung. Das Produkt erfüllt die Anforderungen der DIN 18168-1 (ausgenommen Nonius-Klammer und Nonius-Splint).

Technische Daten

Tabelle 13: Technische Daten Nonius-System

Technische Daten	Einheit	Wert	Norm
Brandverhalten			
Nonius-System verzinkt	–	A1	EN 13501-1
Nonius-System C3	–	A1	EN 13501-1
Nonius-System C3-C5M	–	A2-s1, d0	EN 13501-1
Korrosionsschutzklasse			
Nonius-System verzinkt	–	B	EN 13964
Nonius-System C3	–	C	EN 13964
Nonius-System C3-C5M	–	C bzw. D	EN 13964
Tragfähigkeitsklasse je nach Nonius-Hänger-Unterteil	kN	0,4	DIN 18168-1

Abhängehöhen

Tabelle 14: Abhängehöhen Nonius-System

Länge Nonius-Oberteil	**Maximales Oberes UK-Niveau** mit Nonius-Unterteil bis Oberkante CD-Grundprofil	**Minimales Oberes UK-Niveau** mit Nonius-Unterteil bis Oberkante CD-Grundprofil	**Minimales Oberes UK-Niveau Nonius-Oberteil gekürzt** mit Nonius-Unterteil bis Oberkante CD-Grundprofil
200 mm	230 mm	160 mm	160 mm
300 mm	330 mm	250 mm	160 mm
400 mm	430 mm	350 mm	160 mm
500 mm	530 mm	450 mm	160 mm
600 mm	630 mm	550 mm	160 mm
700 mm	730 mm	650 mm	160 mm
800 mm	830 mm	750 mm	160 mm
900 mm	930 mm	850 mm	160 mm
1000 mm	1030 mm	950 mm	160 mm

Mindestüberlappung 40 mm im Stoßbereich des Nonius-Systems erforderlich.

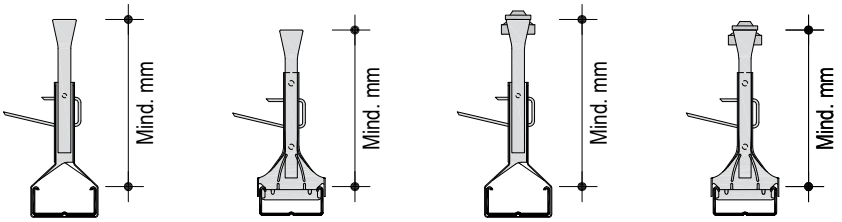

Hinweis	Ermittlung der Höhe des Deckenhohlraums (Abhängehöhe) 2 in Abhängigkeit vom gewählten Nonius-Abhänger und dem Decken-System siehe System-Datenblatt des jeweilegen Systems, z. B. Knauf Plattendecken D11.de, Abschnitt Gesamtaufbauhöhe.

Abhänger Nonius-System

Nonius-Hänger-Oberteil, verzinkt oder C3-C5M

Technische Daten

Tabelle 15: Technische Daten Nonius-Hänger-Oberteil

Technische Daten	Einheit	Wert	
Längen *Sonderlängen auf Anfrage*		Stahlblech	C3-C5M
	mm	200	200
	mm	300	300
	mm	400	400
	mm	500	–
	mm	600	600
	mm	700	–
	mm	800	–
	mm	900	–
	mm	1000	1000
Blechdicke	mm	1,0	1,0

Nonius-Schwing-Oberteil, verzinkt

Technische Daten

Tabelle 16: Technische Daten Nonius-Schwing-Oberteil

Technische Daten	Einheit	Wert
Längen *Sonderlängen auf Anfrage*	mm	200
	mm	300
	mm	400
	mm	500
Blechdicke	mm	1,0

Nonius-Abhängeprofil, verzinkt

Technische Daten

Tabelle 17: Technische Daten Nonius-Abhängeprofil

Technische Daten	Einheit	Wert
Länge	mm	3000
Breite	mm	12
Schenkelhöhe	mm	8
Blechdicke	mm	1,0

Nonius-Verbinder, verzinkt

Technische Daten

Tabelle 18: Technische Daten Nonius-Verbinder

Technische Daten	Einheit	Wert
Länge	mm	90
Blechdicke	mm	1,0

Nonius-Hänger-Unterteil, verzinkt oder C3 bzw. C3-C5M

Technische Daten

Tabelle 19: Technische Daten Nonius-Hänger-Unterteil

Technische Daten	Einheit	Wert
Länge	mm	130
Blechdicke	mm	1,0

Nonius-Bügel für CD 60/27, verzinkt, Nonius-Bügel für UA 50/40, verzinkt oder C3 bzw. C3-C5M

Technische Daten

Tabelle 20: Technische Daten Nonius-Bügel

Technische Daten	Einheit	Wert
Länge	mm	126
Blechdicke	mm	0,7

Nonius-Klammer, verzinkt oder C3-C5M

Technische Daten

Tabelle 21: Technische Daten Nonius-Klammer

Technische Daten	Einheit	Wert
Länge	mm	70
Drahtdurchmesser	mm	2,4

Nonius-Splint, verzinkt

Technische Daten

Tabelle 22: Technische Daten Nonius-Splint

Technische Daten	Einheit	Wert
Länge	mm	70
Drahtdurchmesser	mm	2,5

Abhänger Nonius-System

Ausführung Nonius-System

Montageschritte

1

2 optional

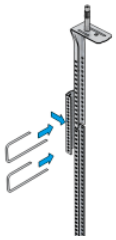

3 optional

4a

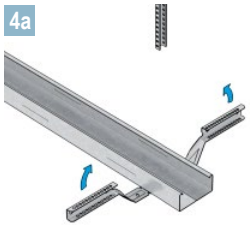

4b

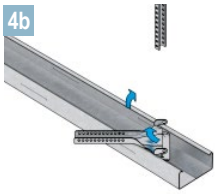

5a

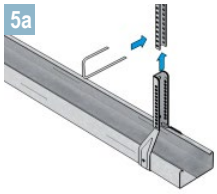

5b

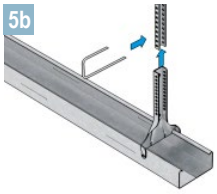

6a

6b

7a

7b

Anwendungsbeispiel 1

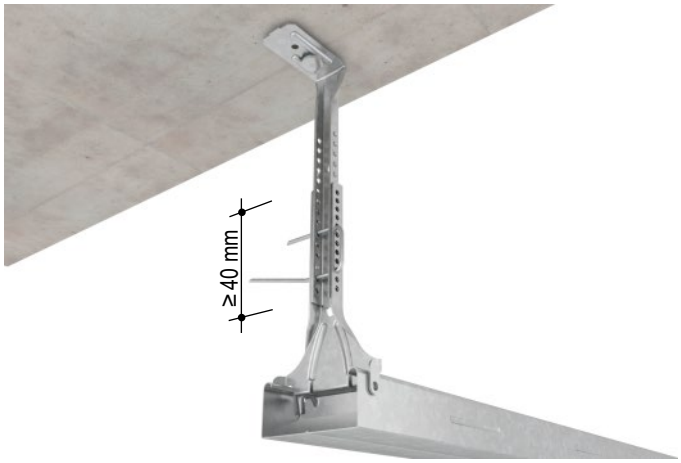

Anwendungsbeispiel 2

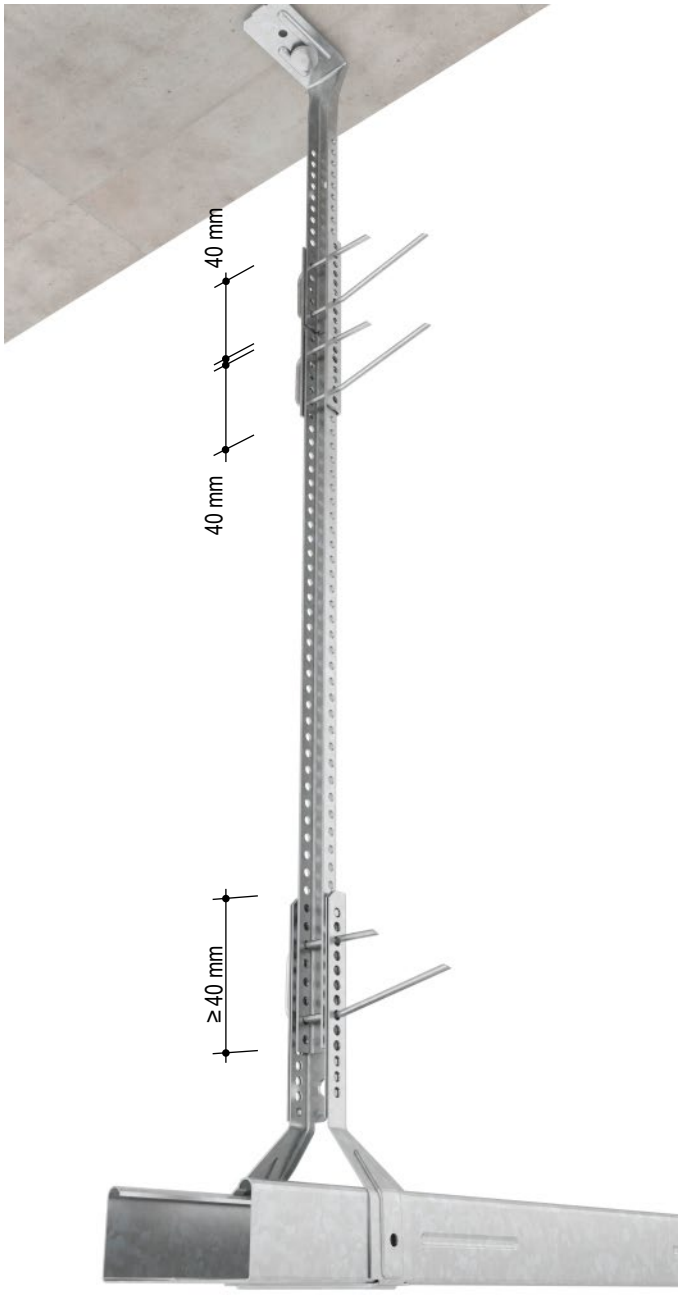

Befestigungs-Clip, verzinkt

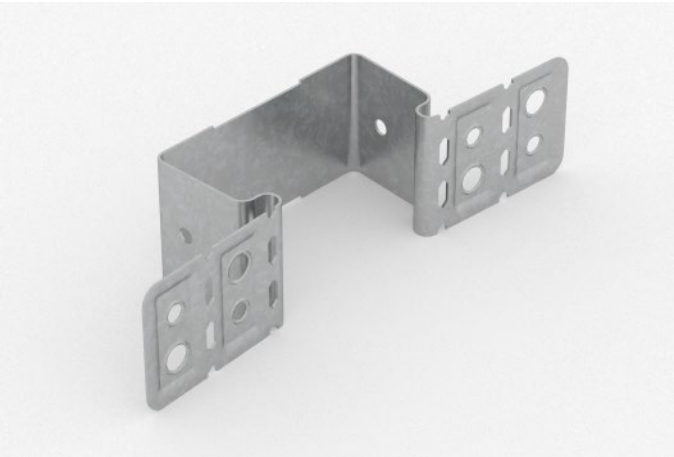

Befestigungs-Clip für CD 60/27 zur Direktbefestigung von CD-Profilen an Holz

Mit dem Befestigungs-Clip aus Stahlblech kann ein oberes UK-Niveau ab 7 mm realisiert werden. Gleichzeitig erlaubt der Befestigungs-Clip einen Toleranzausgleich bei unregelmäßigem Untergrund bis 20 mm. Der Toleranzausgleich kann durch einfaches Ziehen oder Drücken hergestellt werden.

Eigenschaften und Mehrwert

- Bis zu 24 mm nachjustieren möglich
- Einfache Montage
- Kaum Raumverlust durch die abgehängte Decke (mit einem oberen UK-Niveau ab 7 mm)
- Umschließt das Profil

Zugehörige Produkte

- Universalschrauben FN oder Schnellbauschrauben TN
- Verankerung an Balken mit
  2x Knauf Schnellbauschrauben TN 3,5 x 35 mm oder
  2x Knauf Schnellbauschrauben TN 3,9 x 35 mm oder
  2x Knauf Universalschrauben FN 4,3 x 35 mm

Prüfungen und Zertifikate

In Übereinstimmung mit der EN 13964 unterliegt das Produkt einer Erstprüfung sowie der ständigen werkseigenen Produktionskontrolle und trägt eine CE-Kennzeichnung. Das Produkt erfüllt die Anforderungen der DIN 18168-1.

Ausführung

Montageschritte

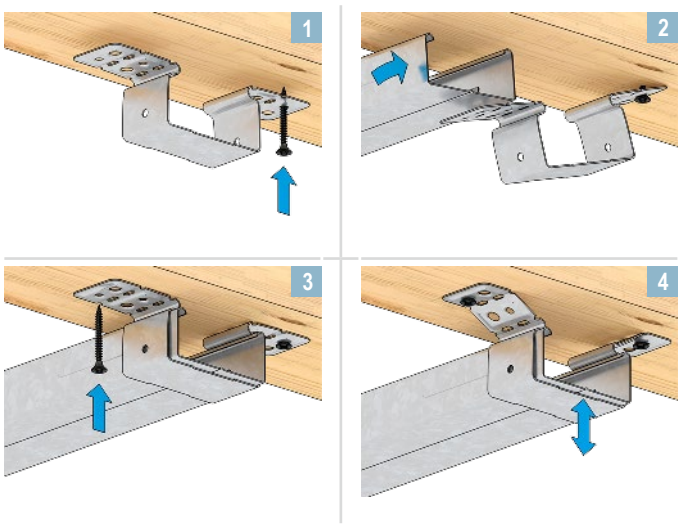

Anwendungsbeispiel

Technische Daten

Tabelle 23: Technische Daten Befestigungs-Clip

Technische Daten	Einheit	Wert	Norm
Brandverhalten	–	A1	EN 13501-1
Korrosionsschutzklasse	–	B	EN 13964
Tragfähigkeit	kN	0,15	DIN 18168-1
Toleranzausgleich	mm	0 – 20	–
Oberes UK-Niveau	mm	7 – 27	–
Länge	mm	35	–
Blechdicke	mm	0,7	–

Justier-Clip, verzinkt

Justier-Clip für CD 60/27 zur Befestigung der Unterkonstruktion von Deckenbekleidungen mit Höhenausgleich

Mit dem Justier-Clip aus Stahlblech können durch die integrierte Befestigungsschraube auch große Höhenunterschiede flexibel im Befestigungsuntergrund ausgeglichen werden. Er ermöglicht dabei obere UK-Niveaus von 5 bis 60 mm. Der Justier-Clip kann ebenfalls auf Dach- oder Deckenkonstruktionen mit Luftdichtheitsschicht verwendet werden.

Eigenschaften und Mehrwert

- Frei justierbar für Höhenausgleich bis zu 40 mm
- Kombination aus Torx-Befestigungsschraube und Clip
- Auch bei Luftdichtheitsschicht geeignet
- Nachträgliches Justieren möglich

Prüfungen und Zertifikate

In Übereinstimmung mit der EN 13964 unterliegt das Produkt einer Erstprüfung sowie der ständigen werkseigenen Produktionskontrolle und trägt eine CE-Kennzeichnung. Das Produkt erfüllt die Anforderungen der DIN 18168-1.

Hinweis	Bei Befestigung auf Holzbalken oder Holzsparren, unter denen eine Luftdichtheitsfolie angeordnet ist, ist dieser im Bereich der Schraubendurchdringung mit einem 5 x 5 cm Klebebandstreifen (Knauf Insulation LDS Soliplan) zu verstärken. Der Klebebandstreifen ist zusätzlich mit 4 Klammern auf dem Holzbalken oder dem Holzsparren zu fixieren.

Ausführung

Montageschritte

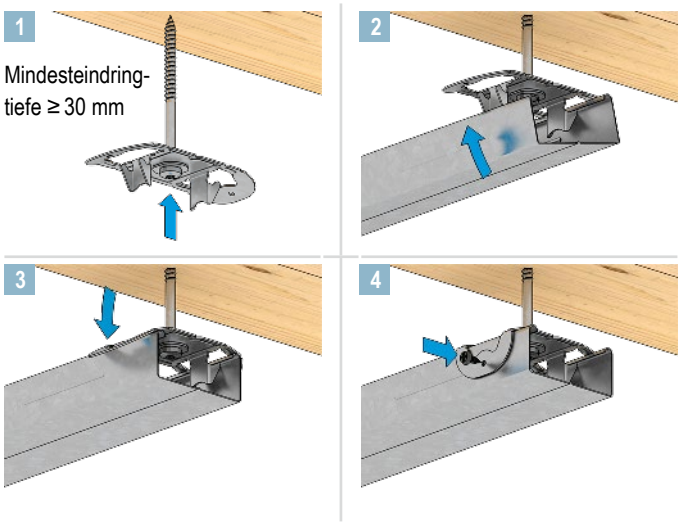

Hinweise	Bei nachträglichem Nivellierungsbedarf bohren Sie das Profil von unten durch und ziehen Sie den Justier-Clip mit einem Schraubenzieher nach. Bei Dachschrägenbekleidungen oder Anforderungen an den Brandschutz befestigen Sie den Justier-Clip seitlich mit Blechschrauben LN 3,5 x 11 mm am CD-Profil. Bei Holzbalkendecken-Bekleidungen ist das Verschrauben des Justier-Clips mit dem CD-Profil nicht erforderlich.

Anwendungsbeispiel

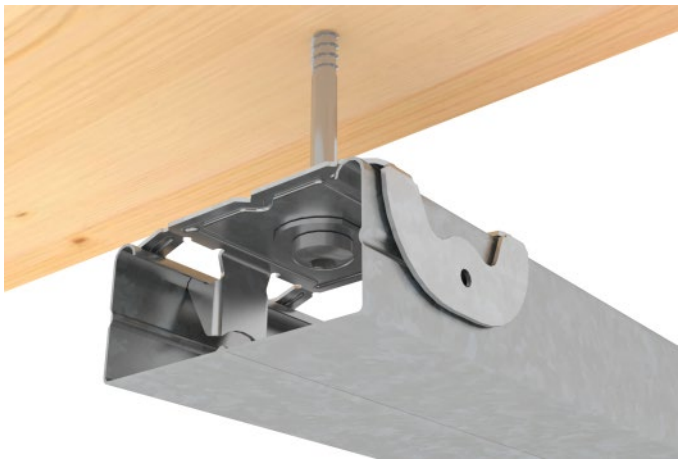

Technische Daten

Tabelle 24: Technische Daten Justier-Clip

Technische Daten		Einheit	Wert	Norm
Brandverhalten		–	A1	EN 13501-1
Korrosionsschutzklasse		–	B	EN 13964
Tragfähigkeit		kN	0,15	DIN 18168-1
Oberes UK-Niveau		mm	5 – 60	–
Mindesteindringtiefe		mm	30	–
Mindesteindringtiefe Dachschrägenbekleidung ohne kraftschlüssigem Kniestockanschluss, Neigung	≤ 45°	mm	50	–
	≤ 60°	mm	60	–
	≤ 75°	mm	70	–
Länge		mm	110	–
Schraubenlänge		mm	90	–

Direktmontage-Clip, verzinkt

Direktmontage-Clip für CD 60/27 zur Direktbefestigung im System Decke unter Decke

Der Direktmontage-Clip aus Stahlblech ist ein Clip zur Direktbefestigung von Metallunterkonstruktionen von Deckenbekleidungen ohne Toleranzausgleich (System Decke unter Decke).

Eigenschaften und Mehrwert

- Maximale Platzeinsparung durch minimale Abhängehöhe
- Einfache Montage

Zugehörige Produkte

- Universalschrauben FN oder Schnellbauschrauben TN mit Grobgewinde
- Blechschraube LN 3,5 x 11 mm zur Befestigung des Direktmontage-Clip am Profil

Prüfungen und Zertifikate

In Übereinstimmung mit der EN 13964 unterliegt das Produkt einer Erstprüfung sowie der ständigen werkseigenen Produktionskontrolle und trägt eine CE-Kennzeichnung. Das Produkt erfüllt die Anforderungen der DIN 18168-1.

Ausführung

Montageschritte

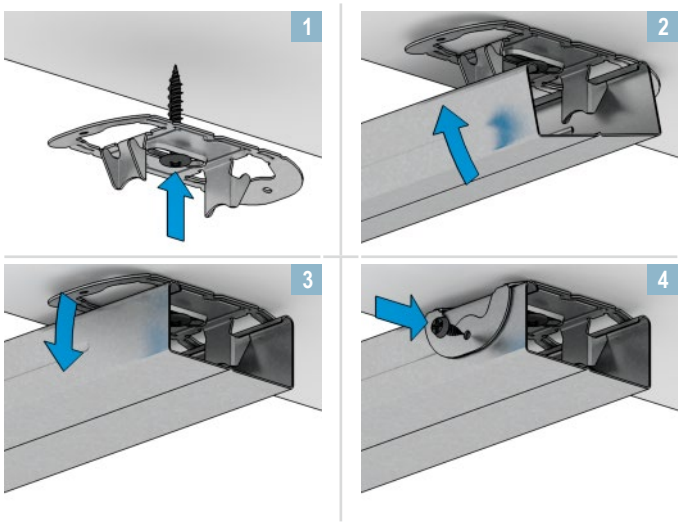

Anwendungsbeispiel

Technische Daten

Tabelle 25: Technische Daten Direktmontage-Clip

Technische Daten	Einheit	Wert	Norm
Brandverhalten	–	A1	EN 13501-1
Korrosionsschutzklasse	–	B	EN 13964
Tragfähigkeitsklasse ohne Verschraubung	kN	0,15	DIN 18168-1
Tragfähigkeitsklasse mit Verschraubung	kN	0,25	DIN 18168-1
Länge	mm	19	–
Oberes UK-Niveau	mm	4	–
Blechdicke	mm	0,9	–

Stützen-Clip, verzinkt

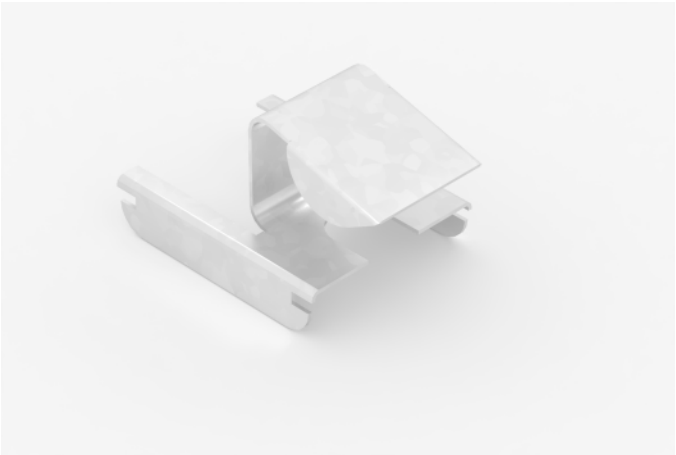

Stützen-Clip für CD 60/27 zur Bekleidung von Stahlstützen und Stahlträgern

Der Stützen-Clip aus Stahlblech ist die optimale Befestigungsmöglichkeit für Stahlstützen- und Stahlträgerbekleidungen mit CD 60/27 Profilen bei Flanschdicken von 10 mm bis 16 mm.

Eigenschaften und Mehrwert

- Einfache Montage
- Direktbefestigung an Stahlstützen und Stahlträgern ohne Bohren

Ausführung

Montageschritte

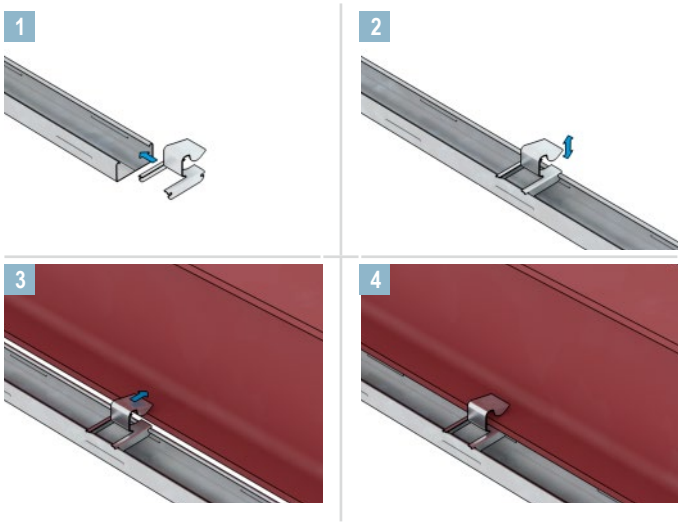

Anwendungsbeispiel

Technische Daten

Tabelle 26: Technische Daten Stützen-Clip

Technische Daten	Einheit	Wert	Norm
Brandverhalten	–	A1	EN 13501-1
Korrosionsschutzklasse	–	B	EN 13964
Tragfähigkeitsklasse	kN	0,15	EN 13964
CD-Profilüberstand	mm	35	–
Für Flanschdicken	mm	10 – 16	–
Blechdicke	mm	1,0	–

Ankerwinkel, verzinkt

Ankerwinkel für CD 60/27 zur Erstellung von Profilkreuzverbindungen

Der Ankerwinkel aus verzinktem Stahblech verbindet zwei CD 60/27-Profile miteinander. Sie benötigen zwei Ankerwinkel je Kreuzverbindung. Er ist eine Alternative zum Kreuzverbinder. Der Ankerwinkel ist zudem besonders für die einseitige Befestigung in den Randbereichen der Decke geeignet. Hier wird nur ein Ankerwinkel pro Verbindungspunkt benötigt.

Eigenschaften und Mehrwert

- Einfache und sichere Verbindung der Grund- und Tragprofile einer Deckenunterkonstruktion
- Mit nur einem Finger umbiegbar
- Im Profilrandbereich einsetzbar
- Einfache Montage
- Geringe Montagehöhe

Prüfungen und Zertifikate

In Übereinstimmung mit der EN 13964 unterliegt das Produkt einer Erstprüfung sowie der ständigen werkseigenen Produktionskontrolle und trägt eine CE-Kennzeichnung. Das Produkt erfüllt die Anforderungen der DIN 18168-1.

Ausführung

Montageschritte

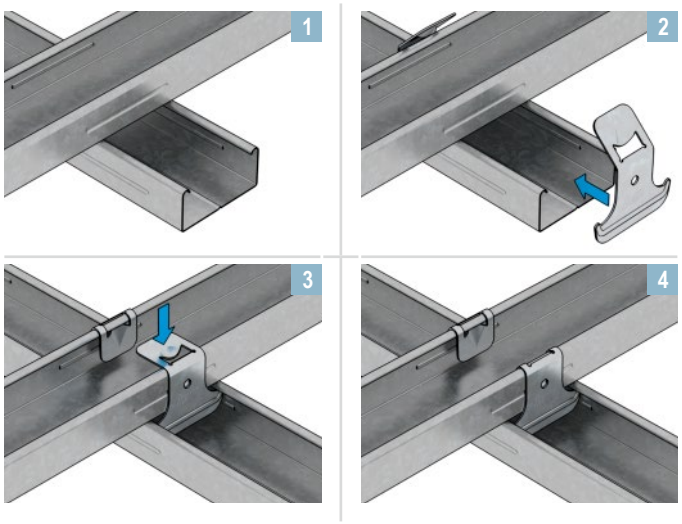

Anwendungsbeispiel

Technische Daten

Tabelle 27: Technische Daten Ankerwinkel

Technische Daten	Einheit	Wert	Norm
Brandverhalten	–	A1	EN 13501-1
Korrosionsschutzklasse	–	B	EN 13964
Tragfähigkeitsklasse (Verwendung Paarweise)	kN	0,4	EN 13964
Blechdicke	mm	1,0	–

Drehankerwinkel, verzinkt

Drehankerwinkel für CD 60/27 zur Erstellung von Profilkreuzverbindungen in flexiblen Winkeln

Der Drehankerwinkel aus verzinktem Stahlblech verbindet CD-Profile 60/27 in flexiblen Winkeln miteinander. Sie benötigen zwei Drehankerwinkel je Kreuzverbindung. Besonderer Vorteil des Drehankerwinkels ist, dass die Kreuzverbindungen nicht zwingend rechtwinklig sein müssen, da er sich an seinem Drehgelenk im benötigten Winkel einstellen lässt. Er ist zudem besonders für die einseitige Befestigung in den Randbereichen der Decke geeignet. Hier wird nur ein Ankerwinkel pro Verbindungspunkt benötigt.

Eigenschaften und Mehrwert

- Einfache und sichere Verbindung der Grund- und Tragprofile einer Deckenunterkonstruktion
- Mit Drehgelenk
- Flexible Winkeleinstellungen möglich
- Mit nur einem Finger umbiegbar
- Im Profilrandbereich einsetzbar
- Einfache Montage
- Schnelle Montage

Prüfungen und Zertifikate

In Übereinstimmung mit der EN 13964 unterliegt das Produkt einer Erstprüfung sowie der ständigen werkseigenen Produktionskontrolle und trägt eine CE-Kennzeichnung. Das Produkt erfüllt die Anforderungen der DIN 18168-1.

Ausführung

Montageschritte

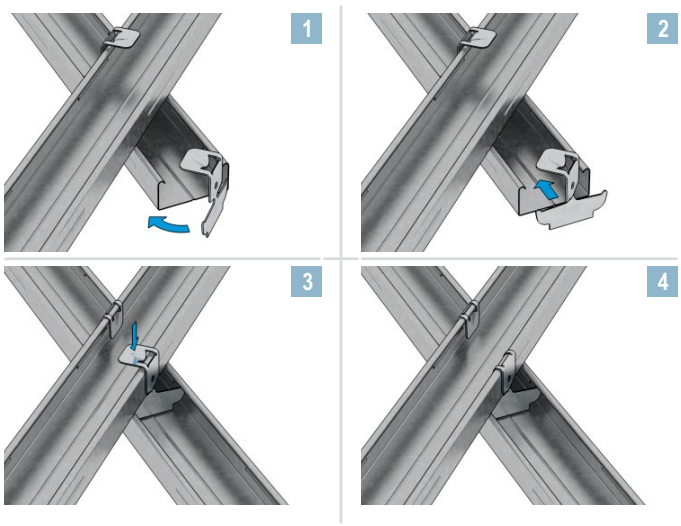

Anwendungsbeispiel

Technische Daten

Tabelle 28: Technische Daten Drehankerwinkel

Technische Daten	Einheit	Wert	Norm
Brandverhalten	–	A1	EN 13501-1
Korrosionsschutzklasse	–	B	EN 13964
Tragfähigkeit (Verwendung Paarweise)	kN	0,25	EN 13964
Blechdicke	mm	1,0	–

Anschlusswinkel, verzinkt oder C3 bzw. C3-C5M

Anschlusswinkel zur Befestigung von UA-Profilen ohne und mit Korrosionsschutz C3 bzw. C3-C5M in Wand- und freitragenden Deckensystemen

Der Anschlusswinkel aus verzinktem oder beschichtetem Stahlblech ermöglicht die Befestigung von UA-Profilen in Wandsystemen, z. B. bei Fenster- und Türöffnungen oder bei der Montage freitragender Profile bzw. Decken.

Eigenschaften und Mehrwert

- Hohe Stabilität
- Flexibel durch schräge Schraubschlitze
- Einfache Montage

Zugehörige Produkte

- UW-Profile UW50, UW70, UW75, UW100
- UA-Profile UA 50, UA 70, UA 75, UA 100

Hinweis	Die 4 Anschlusswinkel werden inklusive Zubehör geliefert. 8 Drehstiftdübel 6/60 mm (UA 50) 8 Drehstiftdübel 8/60 mm (UA 75 und UA 100) 8 Schlossschrauben M8/25 mm,Muttern und U-Scheiben (bei Korrosionsschutz nachbeschichten)

Ausführung

Montageschritte

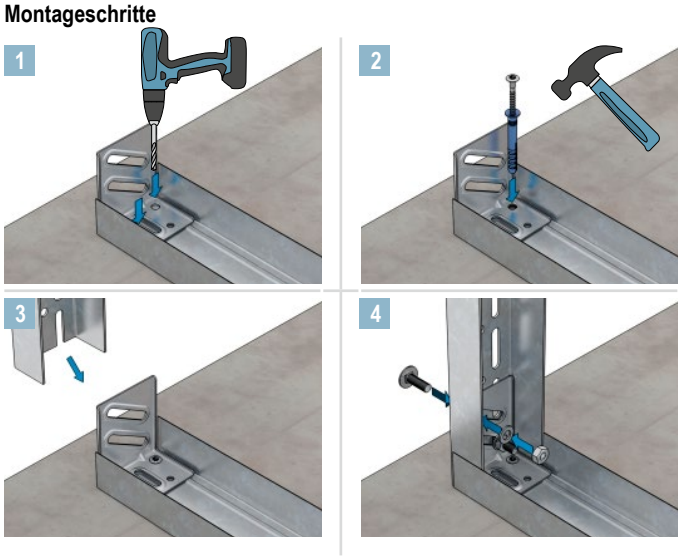

Anwendungsbeispiel

Technische Daten

Tabelle 29: Technische Daten Anschlusswinkel

Technische Daten	Einheit	Wert	Norm
Brandverhalten			
Anschlusswinkel verzinkt	–	A1	EN 13501-1
Anschlusswinkel C3	–	A1	EN 13501-1
Anschlusswinkel C3-C5M	–	A2-s1, d0	EN 13501-1
Korrosionsschutzklasse			
Anschlusswinkel verzinkt	–	B	EN 13964
Anschlusswinkel C3	–	C	EN ISO 12944?
Anschlusswinkel C3-C5M	–	C bzw. D	EN ISO 12944
Blechdicke	mm	1,5	–
Schenkellängen	mm	50 x 80	–
Tragfähigkeit für UA 50	kN	1	–
Tragfähigkeit für UA 70 / UA 75 / UA 100	kN	2	–

Türpfostensteckwinkel, verzinkt

Türpfostensteckwinkel zur Befestigung von CW-/UA-Profilen in Wandsystemen im Bereich der Türausbildung

Der Türpfostensteckwinkel aus Stahlblech dient der stabilen Befestigung von Türpfosten (CW- oder UA-Profil) mit der Metallständerkonstruktion in den Bereichen Decke und Boden. Das Türpfostensteckwinkel Oberteil hat eine praktische Öffnung, die als Kabeldurchführung dient. Zudem kann er auch für eine Tragständerkonstruktion für WC und Bidet bei einer Vorwandinstallation in Verbindung mit UA-Profilen genutzt werden.

Eigenschaften und Mehrwert

- Einfache Montage
- Sowohl mit UA-Profilen als auch mit CW-Profilen einsetzbar

Zugehörige Produkte

- CW-Profile CW 50, CW 75, CW 100
- UW-Profile UW50, UW75, UW100
- UA-Profile UA 50, UA 70, UA 75, UA 100
  UA 125 und UA 150 mit jeweils 2 Schlossschrauben M8 möglich

Ausführung

Montageschritte

Die angebrachten Kunststoffleisten werden mit CW-Profilen verwendet. Für die Verwendung mit UA-Profilen werden die Kunststoffleisten entfernt.

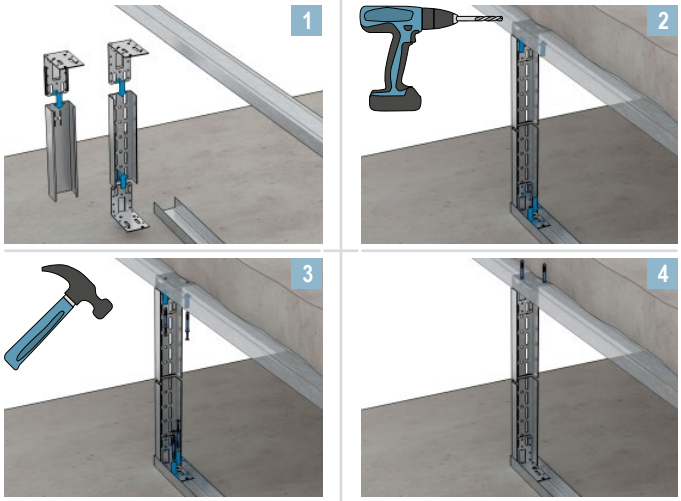

Anwendungsbeispiel

Technische Daten

Tabelle 30: Technische Daten Türpfostensteckwinkel

Technische Daten	Einheit	Wert	Norm
Brandverhalten	–	A1	EN 13501-1
Korrosionsschutzklasse	–	B	in Anlehnung an EN 13964
Blechdicke	mm	2	–
Deckendurchbiegung	mm	20	–
Schenkellängen Oberteil	mm	130 x 125	–
Schenkellängen Unterteil	mm	45 x 125	–
Tragfähigkeit für UA 50, UA 70	kN	1	–
Tragfähigkeit für UA 75, UA 100, UA 125, UA 150	kN	2	–

Tabelle 31: Maximale Türblattgewichte

Türblattbreite	Variante CW-Profil	Variante UA-Profil				
		UA 50	UA 70 / UA 75	UA 100	UA 125	UA 150
≤ 885 mm	≤ 25 kg	≤ 50 kg	≤ 75 kg	≤ 100 kg	≤ 125 kg	≤ 150 kg
≤ 1010 mm	–	≤ 50 kg	≤ 75 kg	≤ 100 kg	≤ 125 kg	≤ 150 kg
≤ 1260 mm	–	≤ 40 kg	≤ 60 kg	≤ 80 kg	≤ 100 kg	≤ 120 kg
≤ 1510 mm	–	≤ 35 kg	≤ 50 kg	≤ 65 kg	≤ 80 kg	≤ 95 kg

Gleitender Wandsteckwinkel, verzinkt

Gleitender Wandsteckwinkel zur Befestigung von CW-Profilen in Brandwand-Systemen zur Ausbildung gleitender Deckenanschlüsse

Der gleitende Wandsteckwinkel wird für gleitende Deckenanschlüsse bis 40 mm Deckendurchbiegung von Brandwänden eingesetzt. Der gleitende Wandsteckwinkel ist ausschließlich zur Verwendung mit CW-Profilen entwickelt. Die Kombination mit UA-Profilen ist nicht möglich.

Eigenschaften und Mehrwert

- Hohe Sicherheit durch abgestimmte Knauf Systemkomponenten
- Einfache Montage

Zugehörige Produkte

- UW-Profile UW 50, UW 75, UW 100
- CW-Profile CW 50, CW 75, CW 100

Hinweis	Der Gleitende Wandsteckwinkel wird inklusive Deckennägel, Schrauben und Muttern geliefert.

Ausführung

Montageschritte

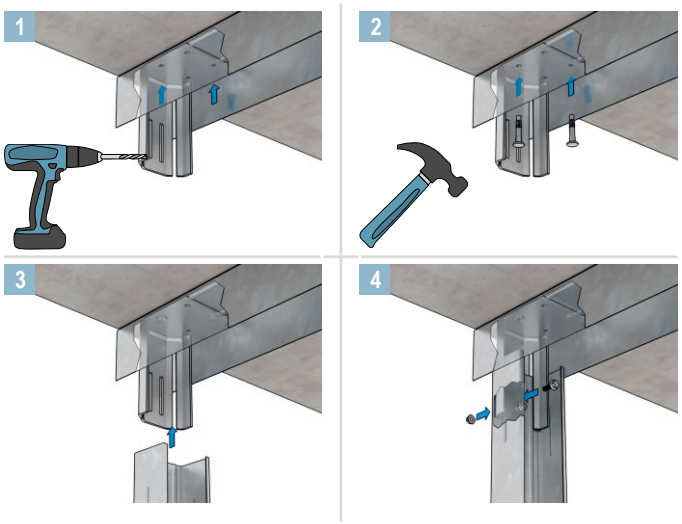

Anwendungsbeispiel

Technische Daten

Tabelle 32: Technische Daten Gleitender Wandsteckwinkel

Technische Daten	Einheit	Wert	Norm
Brandverhalten	–	A1	EN 13501-1
Korrosionsschutzklasse	–	B	In Anlehnung an EN 13964
Blechdicke	mm	3	–
Deckendurchbiegung	mm	40	–
Winkelhöhe	mm	123	–

UA-Winkelverbinder, verzinkt

UA-Winkelverbinder zur Verbindung von UA-Profilen

Der UA-Winkelverbinder aus verzinktem Stahlblech wird für 90° Winkel von z. B. freigespannten Decken oder im Cubo Raum-in-Raum System angewendet.

Eigenschaften und Mehrwert

- Hohe Stabilität
- Inkl. Montagezubehör

Zugehörige Produkte

- UA-Profil 75/40/2
- UA-Profil 100/40/2
- UA-Profil 125/40/2
- UA-Profil 150/40/2

Hinweis	Der UA-Winkelverbinder wird mit Befestigungsmaterial geliefert.

Ausführung

Montageschritte

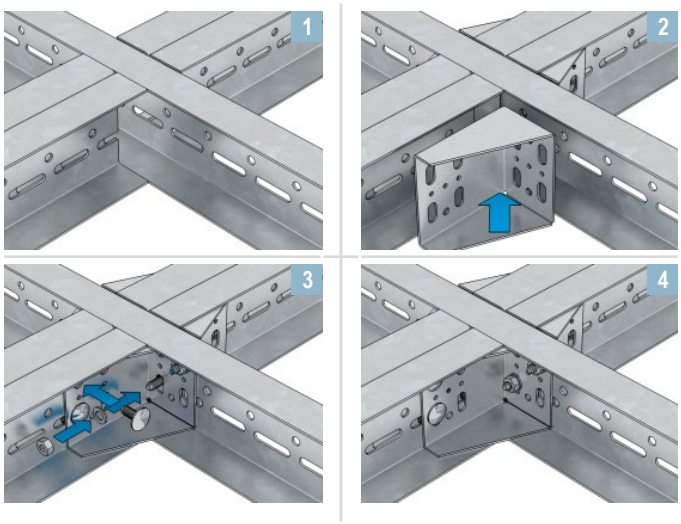

Anwendungsbeispiel

Technische Daten

Tabelle 33: Technische Daten UA-Winkelverbinder

Technische Daten	Einheit	Wert	Norm
Brandverhalten	–	A1	EN 13501-1
Korrosionsschutzklasse	–	B	In Anlehnung an EN 13964
Blechdicke	mm	2	–
Schenkellängen	mm	100 x 60	–
Breite	mm	75	–
	mm	100	–
	mm	125	–
	mm	150	–
Tragfähigkeit	kN	3	–

Befestigungskit Deckenschürzen / Brüstungen, geschweißt, verzinkt

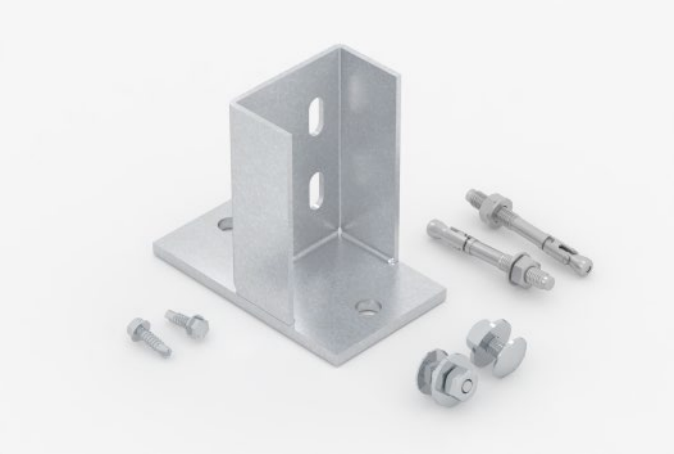

Befestigungskit Deckenschürzen / Brüstungen, geschweißt zur nicht sichtbaren Befestigung von Deckenschürzen und Brüstungen für UA 75

Das Befestigungskit enthält alles, um Deckenschürzen oder Brüstungen aus statischer Sicht optimal am Baukörper zu verankern. Der innerhalb der Konstruktion liegende Stützenfuß mit dem darauf abgestimmten Zubehör führt nicht nur zu einer hohen Steifigkeit, sondern lässt auch eine verdeckte Befestigung zu. Es können somit nicht nur optisch ansprechende Lösungen ohne sichtbare Befestigungsmittel realisiert werden, sondern es entfallen zudem störende Diagonalaussteifungen, die vor allem bei hoher Installationsdichte schwer zu befestigen sind.

Eigenschaften und Mehrwert

- Einfache Montage
- Perfekt abgestimmtes System
- Gewährleistet hohe Systemsteifigkeit
- Macht Diagonalaussteifungen überflüssig
- Sorgt für optisch ansprechende Lösungen

Zugehörige Produkte

- UA 75
- UW 75

Prüfungen und Zertifikate

Das Befestigungskit ist ein im System geprüftes Bauteil. Für die Anwendungen für Brüstungen und Schürzen stehen folgende allgemeine bauaufsichtliche Prüfzeugnisse zur Verfügung:

- abP P-1101/716/18-MPA BS
- abP P-1102/046/19-MPA BS

Hinweis	Das Befestigungskit besteht aus: 1 Stützenfuß 2 Bolzenanker M10 2 Schrauben M8 x 16 2 Unterlegscheiben 2 Sechskantmuttern 2 Bohrschrauben

Ausführung

Montageschritte

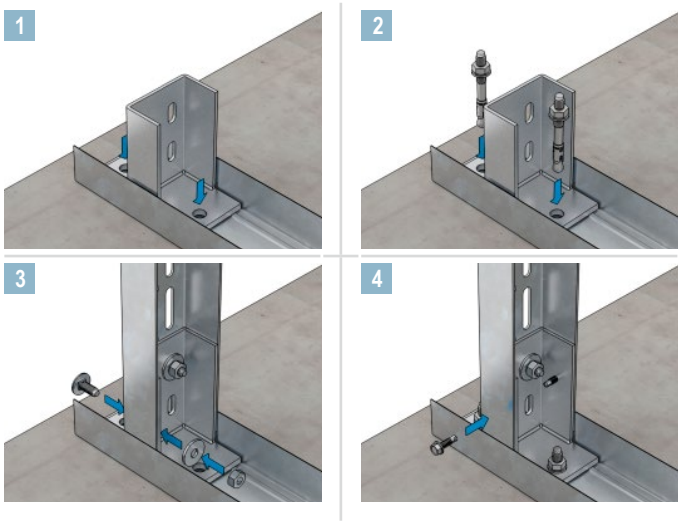

Anwendungsbeispiel

Technische Information Knauf Deckenschürzen SL03.de
Technische Information Knauf Brüstungen SL02.de
Montageanleitung Deckenschürzen / Brüstungen SL08-A01.de

Technische Daten

Tabelle 34: Technische Daten Befestigungskit Deckenschürzen / Brüstungen, geschweißt

Technische Daten	Einheit	Wert	Norm
Brandverhalten	–	A1	EN 13501-1
Korrosionsschutzklasse	–	B	In Anlehnung an EN 13964
Blechdicke (Fußblech/U-Kantung)	mm	6/3	–
Maße (Länge/Breite/Höhe)	mm	120/70/106	–
Horizontallast für UA 75	kN/m	–	Siehe abP
Vertikallast bei Deckenanwendung je Winkel	kN	3,0	–

Befestigungskit Deckenschürzen / Brüstungen, verzinkt

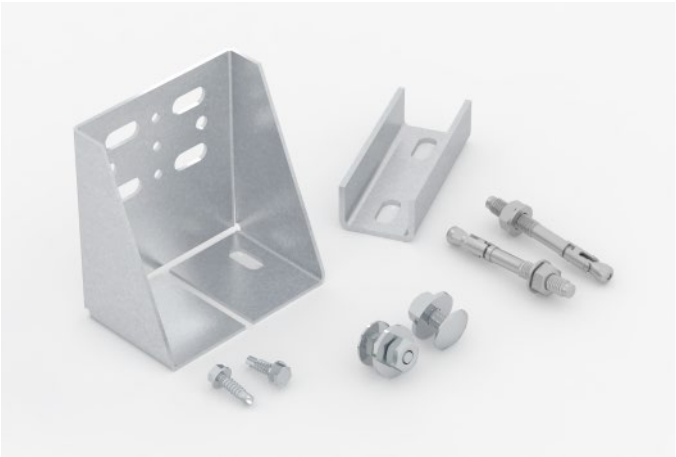

Befestigungskit Deckenschürzen / Brüstungen zur nicht sichtbaren Befestigung von Deckenschürzen und Brüstungen für UA 100

Das Befestigungskit enthält alles, um Deckenschürzen oder Brüstungen aus statischer Sicht optimal am Baukörper zu verankern. Der innerhalb der Konstruktion liegende Befestigungswinkel mit dem darauf abgestimmten U-Stück führt nicht nur zu einer hohen Steifigkeit, sondern lässt auch eine verdeckte Befestigung zu. Es können somit nicht nur optisch ansprechende Lösungen ohne sichtbare Befestigungsmittel realisiert werden, sondern es entfallen zudem störende Diagonalaussteifungen, die vor allem bei hoher Installationsdichte schwer zu befestigen sind.

Eigenschaften und Mehrwert

- Einfache Montage
- Perfekt abgestimmtes System
- Gewährleistet hohe Systemsteifigkeit
- Macht Diagonalaussteifungen überflüssig
- Sorgt für optisch ansprechende Lösungen

Zugehörige Produkte

- UA 100
- UW 100

Prüfungen und Zertifikate

Das Befestigungskit ist ein im System geprüftes Bauteil. Für die Anwendungen für Brüstungen und Schürzen stehen folgende allgemeine bauaufsichtliche Prüfzeugnisse zur Verfügung:

- abP P-1101/716/18-MPA BS
- abP P-1102/046/19-MPA BS

Hinweis	Das Befestigungskit besteht aus: 2 Konsolwinkel 2 U-Stücke 4 Bolzenanker 4 Schrauben M8 x 25 4 Unterlegscheiben 4 Sechskantmuttern 4 Bohrschrauben

Ausführung

Montageschritte

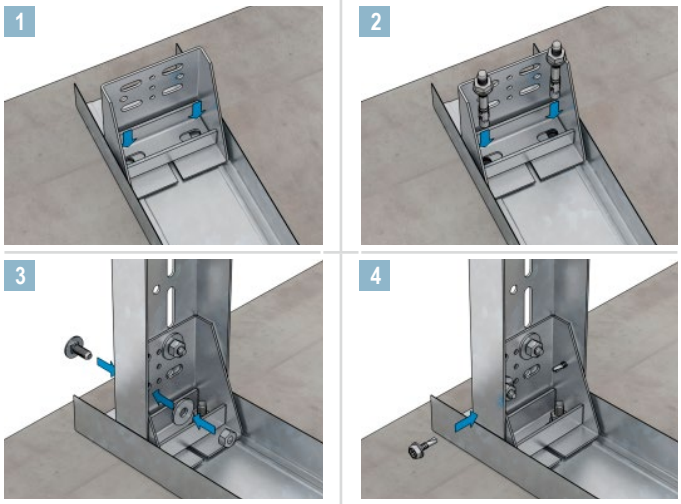

Anwendungsbeispiel

Technische Information Knauf Deckenschürzen SL03.de
Technische Information Knauf Brüstungen SL02.de
Montageanleitung Deckenschürzen / Brüstungen SL08-A01.de

Technische Daten

Tabelle 35: Technische Daten Befestigungskit Deckenschürzen / Brüstungen

Technische Daten	Einheit	Wert	Norm
Brandverhalten	–	A1	EN 13501-1
Korrosionsschutzklasse	–	B	In Anlehnung an EN 13964
Blechdicke (Winkel/U-Stück)	mm	2/3	–
Maße (Länge/Breite/Höhe)	mm	60/94,8/100	–
Tragfähigkeit für UA 100	kN/m	–	Siehe abP
Vertikallast bei Deckenanwendung je Winkel	kN	3,0	–

KAW-Stahlwinkel 70 x 135/100, C3-C5M

KAW-Stahlwinkel 70 x 135/100 zur Befestigung des KAW-Profils

Das Knauf Außenwand-System ermöglicht die Gestaltung und Realisation von Fassaden im Altbau und Neubau. Dabei kann die Gebäudehülle, im Vergleich zu konventioneller Bauweise, bei gleichzeitig geringerem Gewicht deutlich schneller erstellt werden.
Für die Unterkonstruktion des Knauf Außenwand-Systems gibt es mit dem KAW-Stahlwinkel, der KAW-Schraube SB und dem KAW-Fassadenprofil 150 perfekt abgestimmte Systemkomponenten, die einen optimalen Aufbau des Systems gewährleisten.

Eigenschaften und Mehrwert

- Höchste Flexibilität
- Perfekt abgestimmtes System
- Korrosionschutz C3-lang
- Statische Vorbemessung der Fassade mit Systemkomponenten

Zugehörige Produkte

- KAW-Schraube SB
- KAW-Fassadenprofi 150

Ausführung

Montageschritte

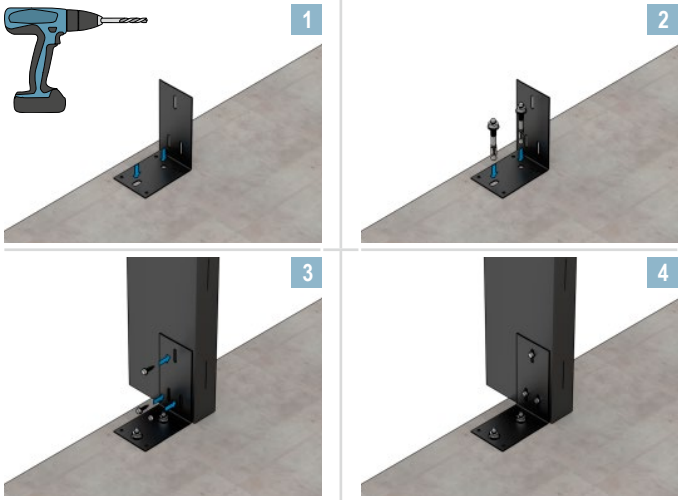

Anwendungsbeispiel

Technische Daten

Tabelle 36: Technische Daten KAW-Stahlwinkel 70 x 135/100

Technische Daten	Einheit	Wert	Norm
Brandverhalten	–	A1	EN 13501-1
Korrosionsschutzklasse	–	C3-lang	EN ISO 12944
Tragfähigkeit	kN	1	–
Blechdicke	mm	1,5	–
Schenkelbreite/Schenkellängen	mm	70 x 135 / 100	–

Anschluss- und Verbindungswinkel, verzinkt

Anschluss- und Verbindungswinkel für Wandanschlüsse, T-Stöße und Längsverbindungen von UA-Profilen

Der Anschluss- und Verbindungswinkel für UA 100, 125 und 150 ist ein spezieller verzinkter Winkel für den Anschluss von UA-Deckenträgern oder UA-Randprofilen an flankierende Bauteile (z. B. Wände, UA-Profile) und zur Längsverbindung von UA-Randprofilen.

Eigenschaften und Mehrwert

- Verzinktes Stahlblech
- Mittige Sollbiegestelle zum leichteren Abbiegen der Laschen
- Inkl. 24 Flachrundschrauben M8, Unterlegscheiben und Muttern

Zugehörige Produkte

- UA 100, UA 125, UA 150

Ausführung

Montageschritte

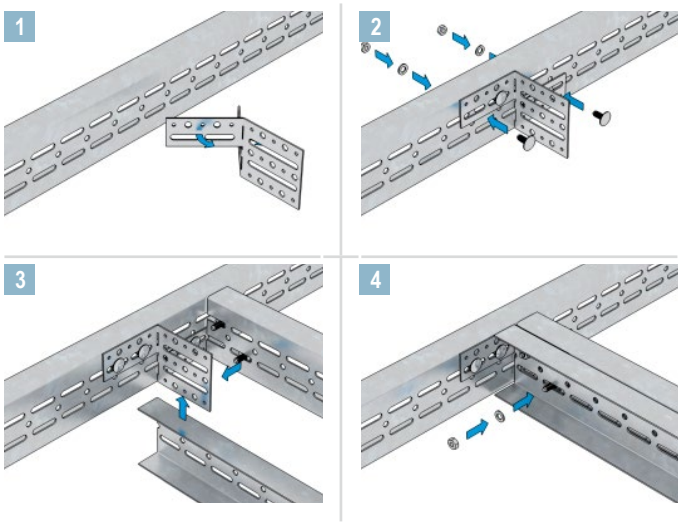

Anwendungsbeispiel

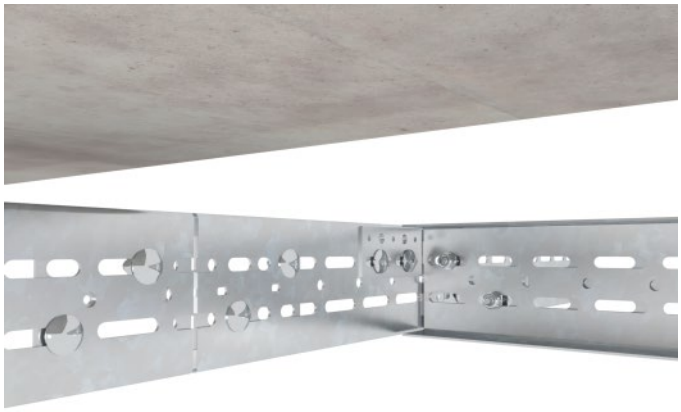

Technische Daten

Tabelle 37: Technische Daten Anschluss- und Verbindungswinkel

Technische Daten	Einheit	Wert	Norm
Brandverhalten	–	A1	EN 13501-1
Korrosionsschutzklasse	–	B	In Anlehnung an EN 13964
Tragfähigkeit	kN	2	–
Blechdicke	mm	2	–
Länge	mm	200 (gebogen 100)	–

CD-Längsverbinder, verzinkt oder C3 bzw. C3-C5M

CD-Längsverbinder für CD 60/27 zur Längsverbindung von CD-Profilen

Der CD-Längsverbinder aus verzinktem Stahlblech bzw. beschichtetem Stahlblech mit Speziallasche zur Feinjustierung ist ein Verbinder, der perfekt zum Deckenprofil CD 60/27 passt. Er lässt sich besonders leicht einschieben, besser an das Profil anpassen und angenehmer nachjustieren. Das macht ihn deutlich verarbeitungsfreundlicher als andere Längsverbinder. Dank seiner extraflachen Basis ermöglicht er es auch eine Profilkreuzverbindung direkt über einer Längsverbindung herzustellen. Andere Längsverbinder blockieren hier oftmals den Kreuzverbinder von unten und erfordern so ggf. ein aufwändiges Nachjustieren des gesamten Tragprofils.

Eigenschaften und Mehrwert

- Speziallasche zum einfachen Verschieben des Längsverbinders im Profil
- Abgerundete Kanten zur besseren Einpassbarkeit in die Profile
- Flexible Flügel zur optimalen Anpassung an das Profil
- Extra flache Basis um den Kreuzverbinder nicht zu blockieren
- Ohne Hilfswerkzeuge zu montieren

Prüfungen und Zertifikate

In Übereinstimmung mit der EN 13964 unterliegt das Produkt einer Erstprüfung sowie der ständigen werkseigenen Produktionskontrolle und trägt eine CE-Kennzeichnung. Das Produkt erfüllt die Anforderungen der DIN 18168-1.

Ausführung

Montageschritte

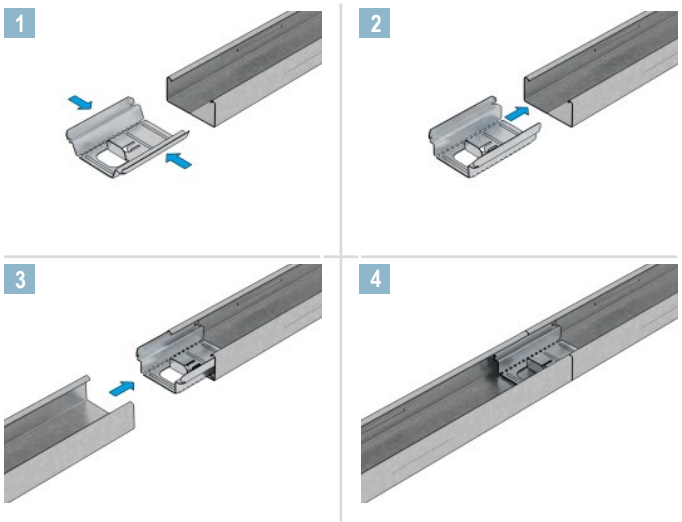

Anwendungsbeispiel

Technische Daten

Tabelle 38: Technische Daten CD-Längsverbinder

Technische Daten	Einheit	Wert	Norm
Brandverhalten			
CD-Längsverbinder verzinkt	–	A1	EN 13501-1
CD-Längsverbinder C3	–	A1	EN 13501-1
CD-Längsverbinder C3-C5M	–	A2-s1, d0	EN 13501-1
Korrosionsschutzklasse			
CD-Längsverbinder verzinkt	–	B	EN 13964
CD-Längsverbinder C3	–	C	EN 13964
CD-Längsverbinder C3-C5M	–	C bzw. D	EN ISO 12944
Blechdicke	mm	0,9	–
Länge	mm	80	–

Universalverbinder, verzinkt

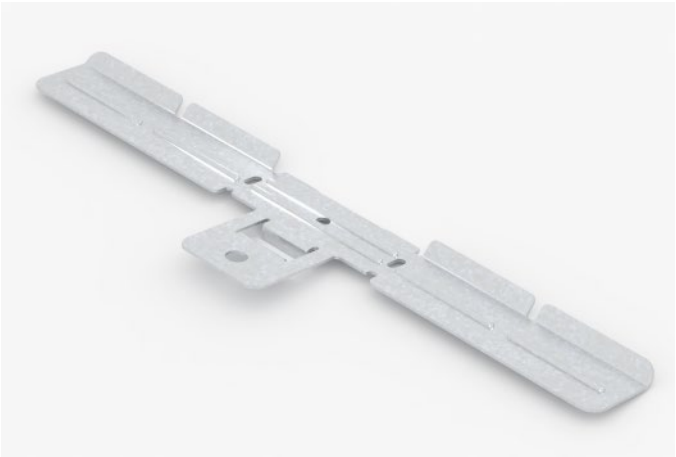

Universalverbinder für CD 60/27 zur Erstellung von niveaugleichen Profilverbindungen in flexiblen Winkeln

Der Universalverbinder findet Anwendung bei der Erstellung niveaugleicher Verbindungen von CD 60/27 Profilen, z. B. beim Einbau von Revisionsklappen oder Wechseln. Dabei kann er auch flexible Winkel abbilden, die von 90° abweichen. Darüber hinaus kann er aber auch als Längsverbinder oder als Abhänger genutzt werden, was ihn bisweilen zum Helfer in der Not macht.

Eigenschaften und Mehrwert

- Hoch flexibel
- Multifunktional einsetzbar
- Einfache Montage

Prüfungen und Zertifikate

In Übereinstimmung mit der EN 13964 unterliegt das Produkt einer Erstprüfung sowie der ständigen werkseigenen Produktionskontrolle und trägt eine CE-Kennzeichnung. Das Produkt erfüllt die Anforderungen der DIN 18168-1.

Ausführung

Montageschritte

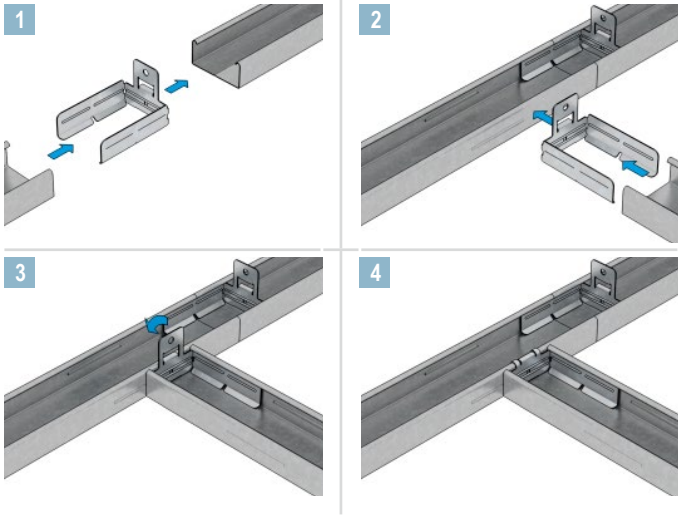

Anwendungsbeispiel

Technische Daten

Tabelle 39: Technische Daten Universalverbinder

Technische Daten	Einheit	Wert	Norm
Brandverhalten	–	A1	EN 13501-1
Korrosionsschutzklasse	–	B	EN 13964
Tragfähigkeitsklasse als Abhänger	kN	0,25	DIN 18168-1
Blechdicke	mm	0,9	EN 13964
Länge (orthogonal gebogen)	mm	80	–

Winkelverbinder 90°, verzinkt

Winkelverbinder 90° für CD 60/27 zur Verbindung von Profilen im rechten Winkel

Der Winkelverbinder für CD 60/27 aus verzinktem Stahlblech sorgt dafür, dass die Montage von 90°-Winkeln in der Unterkonstruktion schnell und einfach erfolgen kann, z. B. bei Designdecken, Kästen oder Deckenkoffern. Der Winkelverbinder wird als flaches Blechteil geliefert. Die Enden werden Vorort an den Perforationen parallel rechtwinkelig zueinander gebogen. Die Montage erfolgt gemäß Darstellung.

Eigenschaften und Mehrwert

- Einfache Montage
- Erspart aufwändiges Verschrauben

Ausführung

Montageschritte

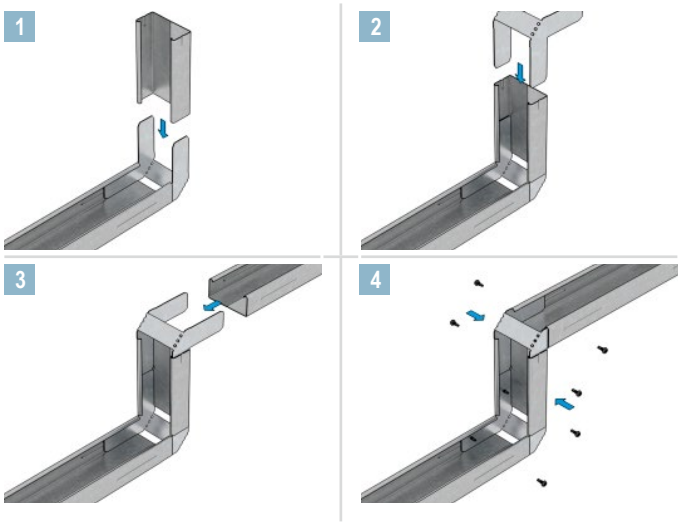

Anwendungsbeispiel

Technische Daten

Tabelle 40: Technische Daten Winkelverbinder 90°

Technische Daten	Einheit	Wert	Norm
Brandverhalten	–	A1	EN 13501-1
Korrosionsschutzklasse	–	B	EN 13964
Blechdicke	mm	0,75	–

Multiverbinder, verzinkt

Multiverbinder zur Längsverbindung von CD-Profilen

Der Multiverbinder aus Stahlblech ist ein vielseitiger Profilverbinder, der (in Verbindung mit dem zugehörigen Adapter) Winkelverbindungen von CD 60/27 Profilen in jeder beliebigen Gradzahl herstellen kann. Der Winkelverbinder ist ein Metallelement zur Verbindung von CD-Profilen. Durch seine leicht aufgebogene Geometrie klemmt er sich automatisch an die Innenflansche des CD-Profils und ermöglicht die Verbindung zweier CD-Profilenden. Der Mutliverbinder kann mit dem zugehörigen Adapter für Multiverbinder für Deckenübergänge im Winkel von 30° - 280° verwendet werden. Dank seiner extraflachen Basis ermöglicht er es auch, eine Profilkreuzverbindung direkt über einer Längsverbindung herzustellen.

Eigenschaften und Mehrwert

- Schnelle und einfache Profilverbindung
- Universell einsetzbar (vielfältige Längs- und Winkelverbindungen)
- Flexible Seitenwangen gleichen Profiltoleranzen aus
- Blockiert den Kreuzverbinder nicht
- Auf Wunsch auch Sonderlösungen für Adapter möglich

Zugehörige Produkte

- Adapter f+r Multiverbinder

Ausführung

Montageschritte

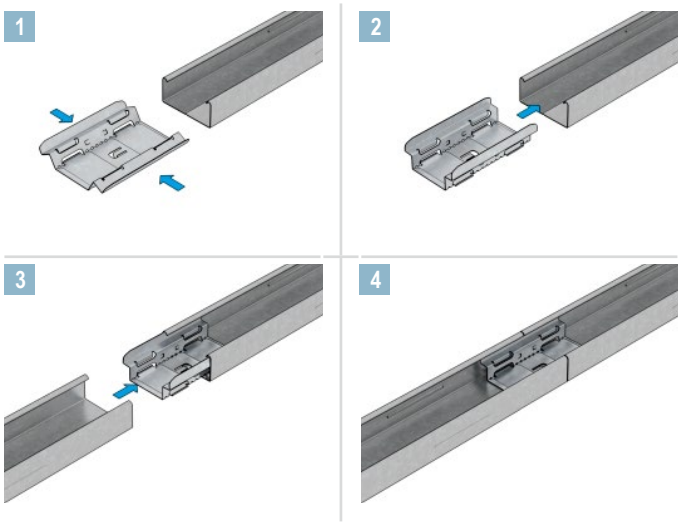

Anwendungsbeispiel

Technische Daten

Tabelle 41: Technische Daten Multiverbinder

Technische Daten	Einheit	Wert	Norm
Brandverhalten	–	A1	EN 13501-1
Korrosionsschutzklasse	–	B	In Anlehnung an EN 13964
Blechdicke	mm	0,5	–
Länge	mm	100	–

Adapter für Multiverbinder, verzinkt

Adapter für Multiverbinder 30° bis 280° zur Erstellung abgewinkelter Unterkonstruktionen mit CD-Profilen

Unterschiedliche Adapter aus Stahlblech für vielseitige Einsatzzwecke in Verbindung mit dem Knauf Multiverbinder. Das Haupteinsatzgebiet ist die Verbindung von CD 60/27 Profilen in flexiblen Winkeln.

Eigenschaften und Mehrwert

- Einfache Montage
- Universell einsetzbar (vielfältige Längs- und Winkelverbindungen)
- Auf Wunsch auch Sonderlösungen für Adapter möglich

Zugehörige Produkte

- Multiverbinder
- CD-Profil CD 60/27

Ausführung

Montageschritte

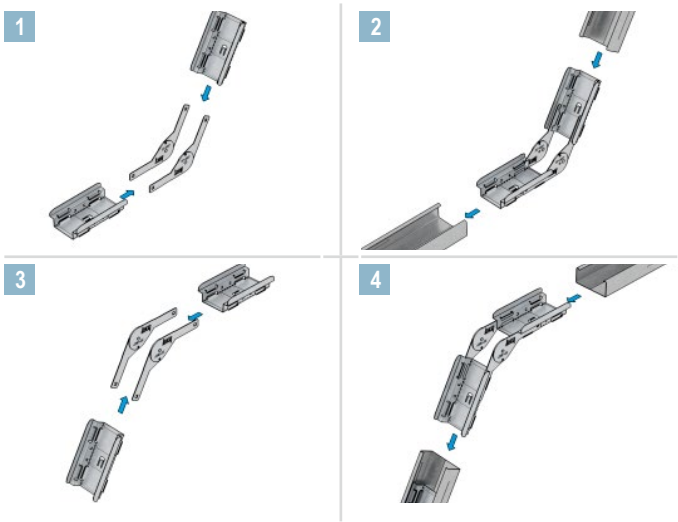

Anwendungsbeispiel

Technische Daten

Tabelle 42: Technische Daten Adapter für Multiverbinder

Technische Daten	Einheit	Wert	Norm
Brandverhalten	–	A1	EN 13501-1
Korrosionsschutzklasse	–	B	In Anlehnung an EN 13964
Blechdicke	mm	0,9	–
Länge	mm	95	–
Schenkellängen	mm	45	–

Kreuzverbinder für CD 60/27, verzinkt oder C3 bzw. C3-C5M

Kreuzverbinder für CD 60/27, verzinkt oder C3 bzw. C3-C5M zur Erstellung von Profilkreuzverbindungen
Der Kreuzverbinder für CD 60/27 aus verzinktem bzw. beschichtetem Stahlblech sorgt für eine stabile Klemmverbindung am Kreuzungspunkt zweier übereinander liegender CD-Profile (Grund- und Tragprofil). Nach dem Ausrichten der Profile werden die seitlichen Klemmflügel zusammengedrückt, bis das Grundprofil auf das Tragprofil geklemmt ist. Die Flügel rasten in das CD-Profil ein. Der passgenaue Sitz auf Knauf CD-Profilen verhindert zuverlässig eventuelles Klappern der Unterkonstruktion. Zudem kann der Kreuzverbinder direkt über einem CD-Längsverbinder oder Multiverbinder platziert werden, ohne dass die Verbinder sich gegenseitig blockieren. Sie benötigen einen Kreuzverbinder je Kreuzverbindung.

Eigenschaften und Mehrwert

- Einfache und sichere Verbindung der Grund- und Tragprofil einer Deckenunterkonstruktion
- Einfache Profilausrichtung durch Justierflügel
- Passgenauer Sitz auf Knauf Deckenprofilen
- Kann direkt über dem CD-Längsverbinder und dem Multiverbinder befestigt werden

Zugehörige Produkte

- CD-Profil CD 60/27, verzinkt oder C3-C5M

Prüfungen und Zertifikate

In Übereinstimmung mit der EN 13964 unterliegt das Produkt einer Erstprüfung sowie der ständigen werkseigenen Produktionskontrolle und trägt eine CE-Kennzeichnung. Das Produkt erfüllt die Anforderungen der DIN 18168-1.

Ausführung

Montageschritte

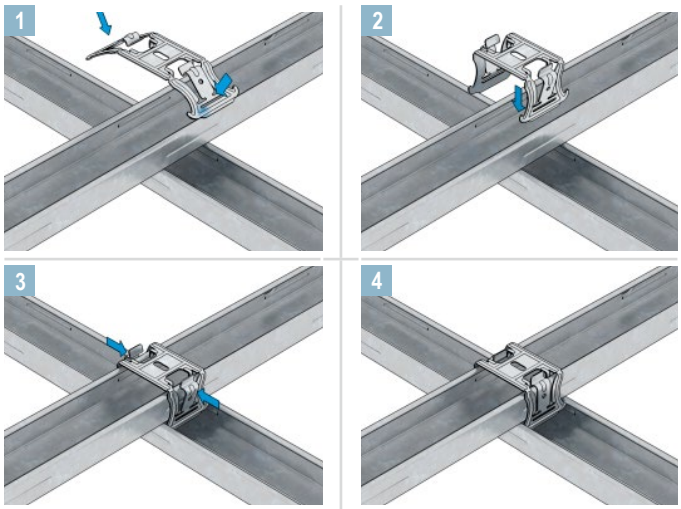

Anwendungsbeispiel

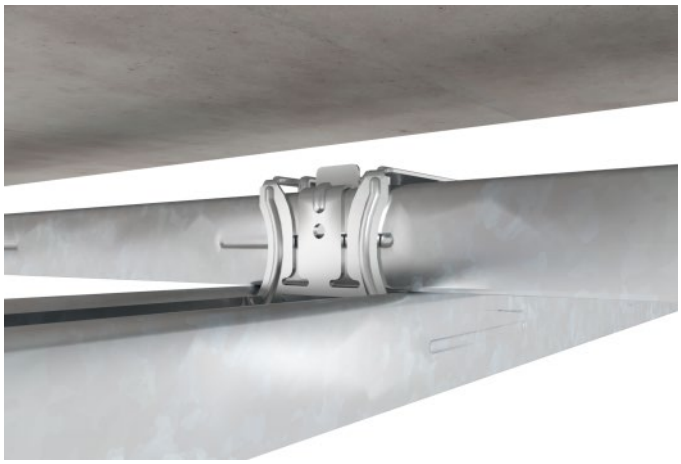

Technische Daten

Tabelle 43: Technische Daten Kreuzverbinder CD 60/27

Technische Daten	Einheit	Kreuzverbinder CD 60/27 verzinkt	Kreuzverbinder CD 60/27 C3	Kreuzverbinder CD 60/27 C3-C5M	Norm
Brandverhalten	–	A1	A1	A2-s1, d0	EN 13501-1
Korrosionsschutzklasse	–	B	C	C bzw. D	EN 13964
Blechdicke	mm	0,9	0,9	0,9	–
Länge	mm	145	145	145	–
Tragfähigkeit	kN	0,4	0,4	0,4	–
Funktionsprüfung	–	Erfüllt	Erfüllt	Erfüllt	EN 13964

Kreuzverbinder für UA-Profil mit CD-Profil, verzinkt oder C3 bzw. C3-C5M

Kreuzverbinder für UA-Profil mit CD-Profil zur Verbindung von UA 50/40 Grundprofil mit CD 60/27 Tragprofil

Der Kreuzverbinder für UA-Profil mit CD-Profil aus verzinktem bzw. beschichtetem Stahlblech sorgt für eine stabile Klemmverbindung am Kreuzungspunkt eines UA-Profils mit einem CD-Profil (Grund- und Tragprofil). Durch die beiden Justierflügel können die Profile problemlos ausgerichtet und danach fixiert werden. Der passgenaue Sitz auf Knauf CD- und UA-Profilen verhindert zuverlässig eventuelles Klappern der Unterkonstruktion. Zudem kann der Kreuzverbinder direkt über einen CD-Längsverbinder oder Multiverbinder platziert werden, ohne dass die Verbinder sich gegenseitig blockieren. Sie benötigen einen Kreuzverbinder je Kreuzverbindung.

Eigenschaften und Mehrwert

- Einfache und sichere Verbindung der Grund- und Tragprofile einer Deckenunterkonstruktion
- Einfache Profilausrichtung durch Justierflügel
- Passgenauer Sitz auf Knauf Deckenprofilen
- Kann direkt über dem CD-Längsverbinder und dem Multiverbinder befestigt werden

Zugehörige Produkte

- CD-Profil CD 60/27, verzinkt oder C3-C5M
- UA-Profil 50/40, verzinkt oder C3-C5M

Prüfungen und Zertifikate

In Übereinstimmung mit der EN 13964 unterliegt das Produkt einer Erstprüfung sowie der ständigen werkseigenen Produktionskontrolle und trägt eine CE-Kennzeichnung. Das Produkt erfüllt die Anforderungen der DIN 18168-1.

Ausführung

Montageschritte

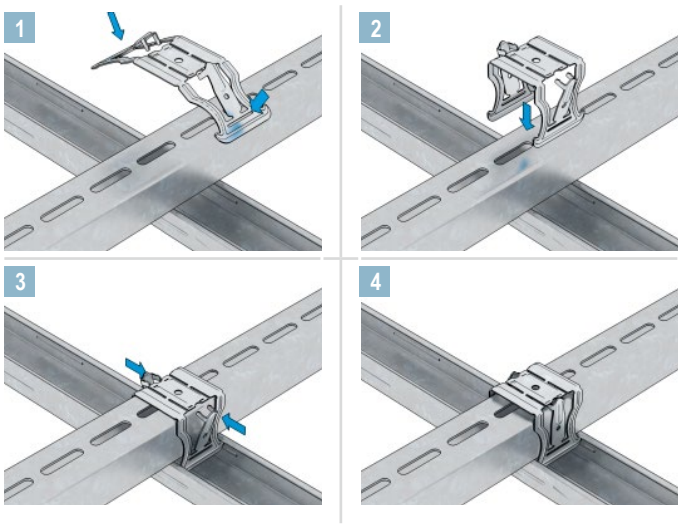

Anwendungsbeispiel

Technische Daten

Tabelle 44: Technische Daten Kreuzverbinder für UA-Profil mit CD-Profil

Technische Daten	Einheit	Kreuzverbinder für UA-Profil mit CD-Profil verzinkt	Kreuzverbinder für UA-Profil mit CD-Profil C3	Kreuzverbinder für UA-Profil mit CD-Profil C3-C5M	Norm
Brandverhalten	–	A1	A1	A2-s1, d0	EN 13501-1
Korrosionsschutzklasse	–	B	C	C bzw. D	EN 13964
Blechdicke	mm	0,9	0,9	0,9	–
Länge	mm	165	165	165	–
Tragfähigkeit	kN	0,4	0,4	0,4	–
Funktionsprüfung	–	Erfüllt	Erfüllt	Erfüllt	EN 13964

Kreuzverbinder für T- mit CD-Profil, verzinkt

Kreuzverbinder für T- mit CD-Profil zur Verbindung von CD-Grundprofil mit der T-Schiene als Tragprofil

Der Kreuzverbinder für T-Schiene mit CD-Profil sorgt für die einfache und sichere Verbindung von CD-Profilen mit T-Schienen einer Unterkonstruktion im System Visona.

Eigenschaften und Mehrwert

- Einfache und sichere Verbindung von CD-Profil mit T-Schienen
- Passgenauer Sitz auf Knauf Deckenprofilen

Zugehörige Produkte

- T-Schienen

Prüfungen und Zertifikate

In Übereinstimmung mit der EN 13964 unterliegt das Produkt einer Erstprüfung sowie der ständigen werkseigenen Produktionskontrolle und trägt eine CE-Kennzeichnung. Das Produkt erfüllt die Anforderungen der DIN 18168-1.

Ausführung

Montageschritte

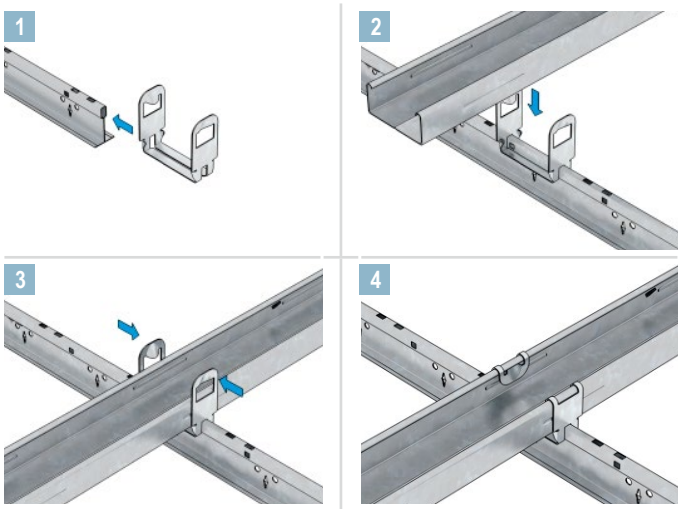

Anwendungsbeispiel

Technische Daten

Tabelle 45: Technische Daten Kreuzverbinder für T- mit CD-Profil

Technische Daten	Einheit	Wert	Norm
Brandverhalten	–	A2-s1, d0	EN 13501-1
Korrosionsschutzklasse	–	B	EN 13964
Blechdicke	mm	0,9	–
Länge	mm	180	–
Tragfähigkeit	kN	0,25	–

Niveauverbinder, verzinkt

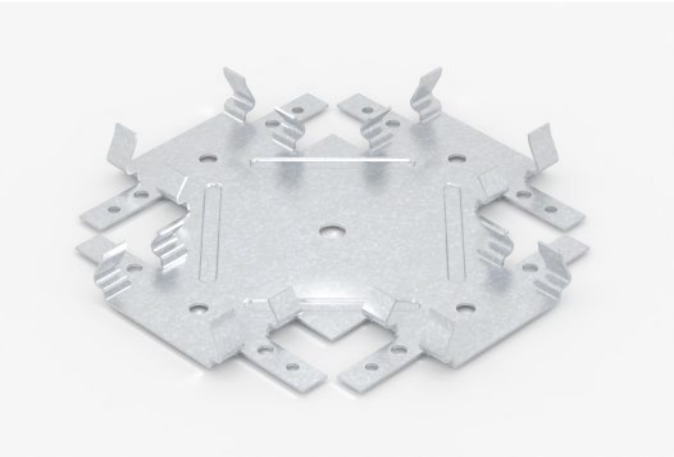

Niveauverbinder für CD 60/27 zur Erstellung von niveaugleichen Profilkreuzverbindungen

Der Niveauverbinder aus verzinktem Stahlblech sorgt für stabile Kreuzverbindungen in der Unterkonstruktion niveaugleicher 90°-Profilkreuzverbindungen bei Decken. Der passgenaue Sitz auf CD-Profilen verhindert zuverlässig eventuelles Klappern der Unterkonstruktion. Sie benötigen einen Niveauverbinder je Verbindung.

Eigenschaften und Mehrwert

- Einfache Montage
- Geringe Einbauhöhe
- Passgenauer Sitz auf Knauf Deckenprofilen

Zugehörige Produkte

- CD-Profile 60/27
- Blechschraube LN 3,5 x 11

Prüfungen und Zertifikate

In Übereinstimmung mit der EN 13964 unterliegt das Produkt einer Erstprüfung sowie der ständigen werkseigenen Produktionskontrolle und trägt eine CE-Kennzeichnung. Das Produkt erfüllt die Anforderungen der DIN 18168-1.

Ausführung

Empfehlung: Der Abstand zwischen Niveauverbinder und Rohdecke sollte ca. 3 cm betragen, damit ein ausreichender Montagefreiraum gegeben ist.

Montageschritte

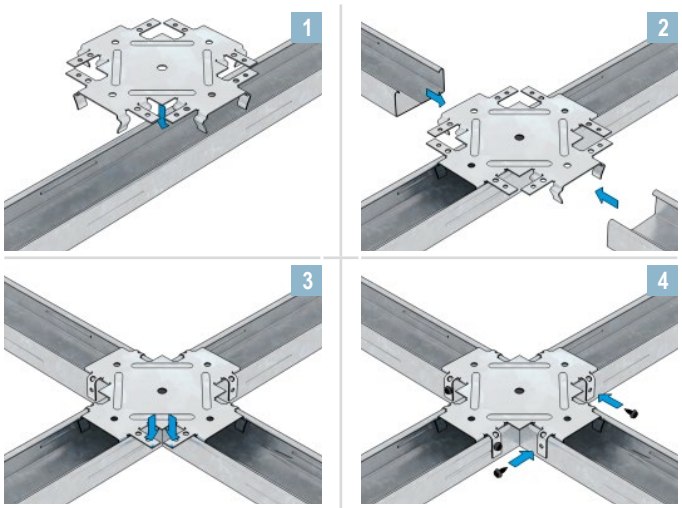

Anwendungsbeispiel

Hinweis	Zusätzliche Maßnahme bei Brandschutz von oben: Laschen abbiegen und mit Tragprofilen verschrauben (4x Blechschrauben LN 3,5 x 11 mm)

Technische Daten

Tabelle 46: Technische Daten Niveauverbinder

Technische Daten	Einheit	Wert	Norm
Brandverhalten	–	A1	EN 13501-1
Korrosionsschutzklasse	–	B	EN 13964
Blechdicke	mm	1	–
Länge / Breite	mm	145	–
Tragfähigkeit, unverschraubt	kN	0,25	–
Tragfähigkeit, verschraubt	kN	0,40	–

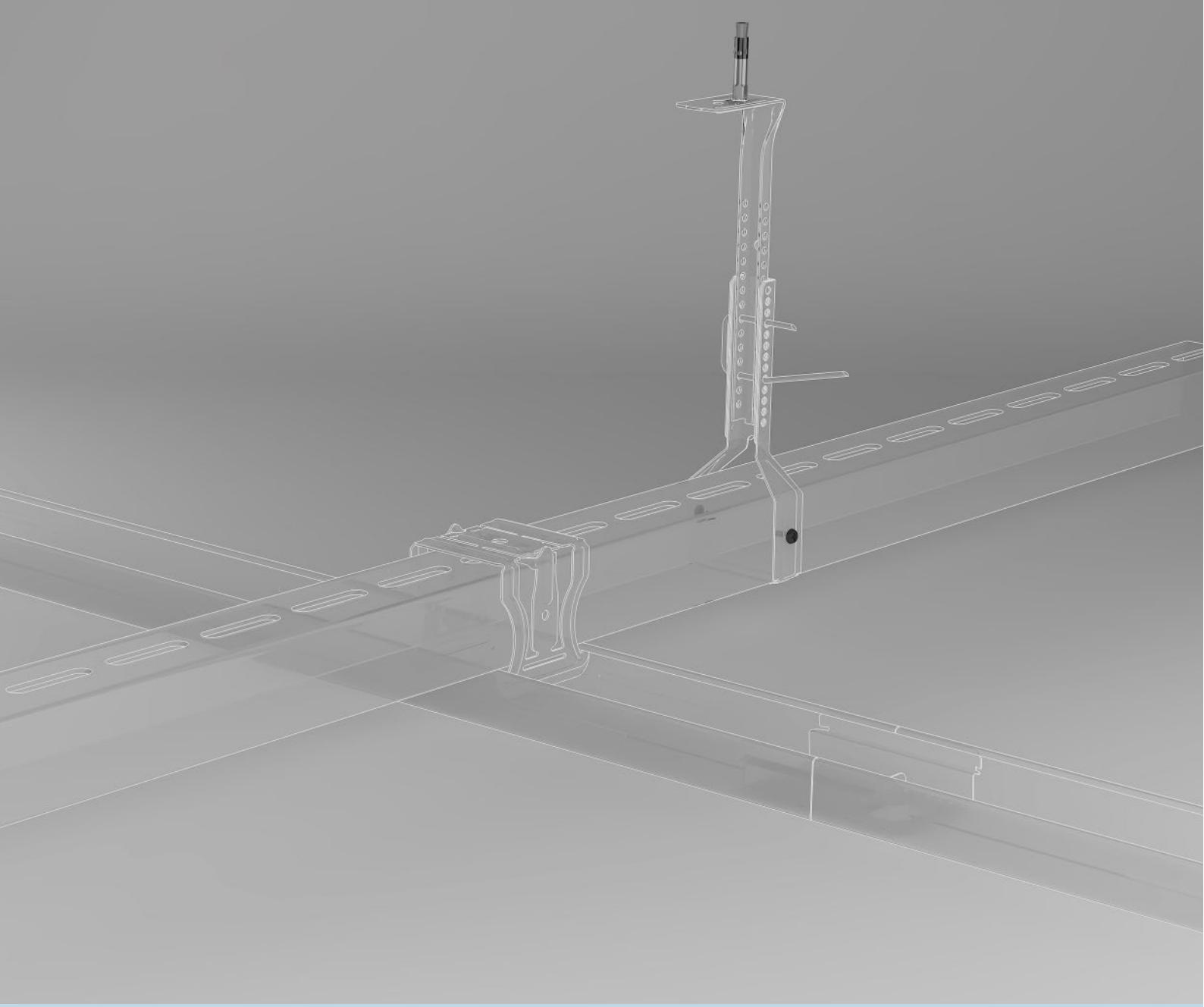

Befestigungsmittel

Schnellbauschrauben

Feuchtraumschrauben

Cleaneo-Caps

Spezialschraube

Deckenschraube weiß

Gipsfaserschrauben

Gipsplatten-auf-Gipsplatten-Schraube

Blechschrauben

AQUAPANEL® Schrauben

Dübel und Verankerungen

Befestigen – Eine unserer Stärken

Knauf Befestigungstechnik umfasst beispielsweise Befestigungen von Unterkonstruktionen an Wänden oder Decken oder auch Befestigungen von Gipsplatten bzw. Gipsfaserplatten an Unterkonstruktionen.

Schrauben, Cleaneo-Caps, Dübel und Verankerungen – unsere geprüften und zertifizierten Produkte gibt es in verschiedenen Beschichtungsvarianten, je nachdem für welche Anwendung das Produkt verwendet wird. Verschiedenste Anwendungen und Ausführungen lassen keine Wünsche offen.

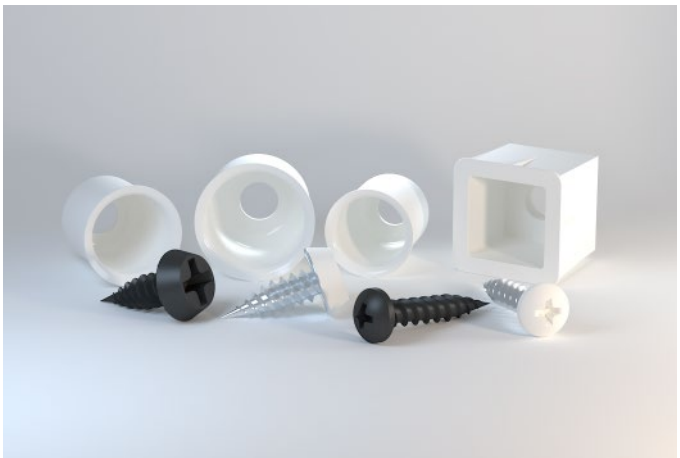

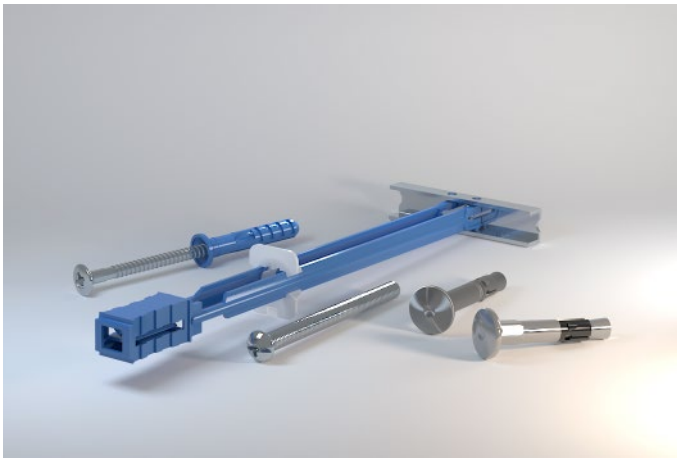

Beschichtungen

- Phosphatiert für Standardanwendungen
- Korrosionsgeschützt für Anwendungen in Feucht- und Nassräumen

Anwendungen

- Wandsysteme
  - Metallkonstruktionen
  - Holzkonstruktionen
  - Vorsatzschalen
  - Schachtwände
- Deckensysteme
  - Plattendecken
  - Akustikdecken
- Spezialsysteme
  - Fassadenbereich
  - Bodenbereich
  - Stahl-Leichtbau

Ausführungen

Unsere Befestigungstechnik gibt es in verschiedensten Ausführungen, detaillierte Angaben finden Sie auf der entsprechenden Produktseite.

Prüfungen und Zertifikate

In Übereinstimmung mit der EN 14566 unterliegt das Produkt einer Erstprüfung sowie der ständigen werkseigenen Produktionskontrolle und trägt eine CE-Kennzeichnung.

Übersichtstabellen der Befestigungsmittel

Tabelle 47: Übersicht Befestigungstechnik

Produkt	Wandsysteme				Deckensysteme			Spezial-systeme	Boden-systeme
	Metall-ständer-wände	Holz-ständer-wände	Vorsatz-schalen	Schacht-wände	Platten-decken	Akustik-decken	Dach		
Schnellbauschrauben									
Schnellbauschraube TN Feingewinde	●	○	●	●	●	–	●	–	–
Schnellbauschraube TN Grobgewinde	–	●	–	–	●	–	●	–	–
Schnellbauschraube TB mit Bohrspitze	●	–	●	●	●	–	–	●	–
Diamantschraube XTN	●	●	●	●	●	–	●	●	–
Diamantschraube XTB mit Bohrspitze	●	–	●	●	●	–	–	●	–
Senkkopfschraube SN	–	–	–	–	●	●	–	–	–
Thermoboardschraube TB mit Bohrspitze	–	–	–	–	●	●	–	–	–
Universalschraube FN	●	●	●	●	●	●	●	–	–
Spezialschrauben									
Feuchtraumschraube XTN	●	–	–	–	●	–	–	–	–
Feuchtraumschraube XTB mit Bohrspitze	●	–	–	–	●	–	–	–	–
Feuchtraumschraube LN	●	–	●	–	●	–	–	–	–
Cleaneo-Caps									
Cleaneo-Caps R	–	–	–	–	–	●	–	–	–
Cleaneo-Caps Q	–	–	–	–	–	●	–	○	–
Spezialschrauben									
Cleaneo GO! Spezialschraube	–	–	–	–	–	●	–	–	–
Deckenschraube weiß	–	–	–	–	–	●	–	–	–
Gipsfaserschrauben									
Gipsfaserschraube Boden SN	–	–	–	–	–	–	–	–	●
Gipsfaserschraube SN	–	–	–	–	–	–	●	–	●
Gipsplatten-auf-Gipsplatten-Schraube	●	●	●	●	●	–	●	–	–
Befestigungsschrauben									
Blechschraube LN	●	–	●	●	●	●	●	●	–
Blechschraube LB mit Bohrspitze	●	–	●	●	●	●	–	●	–
KAW-Schraube SB	–	–	–	–	–	–	–	●	–
AQUAPANEL® Schrauben									
AQUAPANEL® Maxi Schraube SN	●	–	●	●	●	●	–	–	–
AQUAPANEL® Maxi Schraube SB mit Bohrspitze	●	–	●	●	●	●	–	–	–
AQUAPANEL® Fassadenschraube SN 40	●	–	●	●	●	●	–	–	–
AQUAPANEL® Fassadenschraube SB 40	●	–	●	●	●	●	–	–	–
Dübel und Nägel									
Hohlraumdübel Hartmut	●	●	●	●	●	–	–	–	–
Drehstiftdübel	●	●	●	●	○	○	–	●	–
Deckennagel	●	–	●	●	●	●	–	–	–
Deckennagel Korrosionsschutz A4	–	–	–	–	●	○	–	●	–

● *Anwendung*
○ *Mögliche Anwendung*
– *Keine Anwendung*

Tabelle 48: Element und Gipsplatten Verbindungen

Produktbild	Produkt	Anwendungsbereich	Element-/Plattendicke
	Gipsfaserschraube Boden SN 4,2 x 17	Verbindung von Brio-Elementen und Vidiwall	1x Brio 18 (Falzverbindung)
	Gipsfaserschraube Boden SN 4,2 x 22	Verbindung von Brio-Elementen und Vidiwall	1x Brio 23 (Falzverbindung)
	Gipsfaserschraube SN 3,9 x 30	Verbindung von Brio-Elementen und Vidiwall	2x Brio 18 (Flächenverbindung)
	Gipsfaserschraube SN 3,9 x 45	Verbindung von Brio-Elementen und Vidiwall	2x Brio 23 (Flächenverbindung)
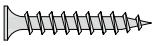	Gipsplatten-auf-Gipsplatten-Schraube 5,5 x 38	Befestigung von Gipsplatten auf Gipsplatten	≤ 37,5 mm

Tabelle 49: Blechschrauben und Befestigungsschrauben

Produktbild	Produkt	Anwendungsbereich	Blechdicke
	Blechschraube LN 3,5 x 11	Verschraubung von Profilen, Abhänger/Verbinder mit Profilen	≤ 0,7 mm
	Blechschrauben LB mit Bohrspitze 3,5 x 9,5	Verschraubung von Profilen, Abhänger/Verbinder mit Profilen	> 0,7 – 2,25 mm
	Feuchtraumschraube LN 3,9 x 11	Verschraubung von Profilen, Abhänger/Verbinder mit Profilen bei Feuchtraum-Unterkonstruktion	≤ 0,7 mm
	KAW-Schraube SB 4,8 x 22	Verschraubung von KAW-Winkeln mit KAW-Fassadenprofil 150 bei Außenwand-Systemen	> 1,0 – 2,25 mm

Tabelle 50: Dübel und Verankerungen

Produktbild	Produkt	Anwendungsbereich	Untergrund
	Universalschraube FN 4,3 x 35	Befestigung von Lasten, Abhängern, Randprofilen und Winkeln	Holzbalken, -Ständer und Riegel, Profile und Beplankungen von Knauf Unterdecken und Wandsystemen
	Universalschraube FN 4,3 x 65		
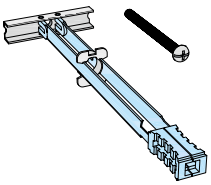	Hohlraumdübel Hartmut	Befestigung von Lasten, Randprofilen und Winkeln	Profile und Beplankungen von Knauf Unterdecken und Wandsystemen
	Drehstiftdübel	Befestigung von Winkeln, Abhängern (bei Vorsatzschalen W623.de) sowie Randprofilen bzw. Rahmen- und Schwellhölzern	Tragfähiges Mauerwerk ohne Hohlräume oder Leichtbeton, Stahlbetonflanken
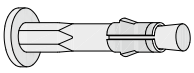	Deckennagel	Befestigung von Winkeln, Abhängern und Randprofilen	Stahlbetonflanken
	Deckennagel Korrosionsschutz A4	Befestigung von Winkeln, Abhängern und Randprofilen bei Feuchtraum-Unterkonstruktion	Stahlbetonflanken

Übersicht der Befestigungsmittel

Tabelle 51: Übersicht nach Einsatzgebieten

Produktbild	Produkt	Durch-messer	Länge	Metall-Unterkonstruktion (Durchdringung ≥ 10 mm) Blechdicke s ≤ 0,7 mm Beplankungsdicke	Blechdicke 0,7 mm < s ≤ 2,25 mm Beplankungsdicke
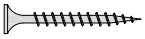	Schnellbauschraube TN Feingewinde	3,5 mm	25 mm	≤ 15 mm	–
		3,5 mm	35 mm	≤ 25 mm	–
		3,5 mm	45 mm	≤ 32,5 mm	–
		3,5 mm	55 mm	≤ 37,5 mm	–
	Schnellbauschraube TN Grobgewinde	3,9 mm	35 mm	≤ 15 mm	–
		3,9 mm	45 mm	≤ 37,5 mm	–
		4,3 mm	55 mm	≤ 45 mm	–
		4,5 mm	70 mm	≤ 50 mm	–
		5,5 mm	90 mm	≤ 50 mm	–
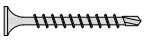	Schnellbauschraube TB mit Bohrspitze	3,5 mm	25 mm	–	≤ 15 mm
		3,5 mm	35 mm	–	≤ 25 mm
		3,5 mm	45 mm	–	≤ 25 mm
		3,5 mm	55 mm	–	≤ 45 mm
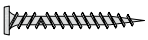	Diamantschraube XTN	3,9 mm	23 mm	≤ 12,5 mm	–
		3,9 mm	33 mm	≤ 18 mm	–
		3,9 mm	38 mm	≤ 25 mm	–
		3,9 mm	55 mm	≤ 45 mm	–
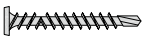	Diamantschraube XTB mit Bohrspitze	3,9 mm	38 mm	12,5 + 0,4 mm	≤ 25 mm
		3,9 mm	55 mm	2x 12,5 + 0,4 mm	≤ 45 mm
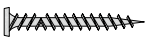	Feuchtraumschraube XTN	3,9 mm	23 mm	≤ 12,5 mm	–
		3,9 mm	38 mm	≤ 25 mm	–
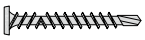	Feuchtraumschraube XTB mit Bohrspitze	3,9 mm	38 mm	–	≤ 25 mm
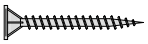	AQUAPANEL® Maxi Schraube SN	4,0 mm	25 mm	≤ 12,5 mm	–
		4,0 mm	39 mm	≤ 25 mm	–
		4,0 mm	55 mm	≤ 37,5 mm	–
	AQUAPANEL® Maxi Schraube SB mit Bohrspitze	4,0 mm	39 mm	–	
	AQUAPANEL® Fassadenschraube SN 40	4,0 mm	40 mm	–	–
	AQUAPANEL® Fassadenschraube SB 40	4,0 mm	40 mm	–	≤ 25 mm[1])
	Deckenschraube weiß	3,5 mm	25 mm	≤ 12,5 mm	–
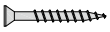	Senkkopfschraube SN	3,5 mm	30 mm	≤ 15 mm	–
	Thermoboardschraube TB mit Bohrspitze	3,5 mm	23 mm	–	≤ 10 mm
	Cleaneo GO! Spezialschraube	4,5 mm	28 mm	≤ 12,5 mm	–
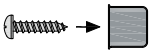	Cleaneo-Caps R + LN 2,9	2,9 mm	16 mm	≤ 12,5 mm	–
	Cleaneo-Caps R + LN 3,5	3,5 mm	11 mm	≤ 12,5 mm	–
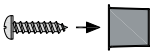	Cleaneo-Caps Q + LN 3,5	3,5 mm	11 mm	≤ 12,5 mm	–

	Holz-Unterkonstruktion Eindringtiefe ≥ 5 d_n Beplankungsdicke	Profile	Beplankung Geeignet z. B. für folgende Beplankungen
	≤ 6,5 mm	UW-, MW-, CD-, UD-, CW-Profil, Hutprofil, Federschiene	Formplatte GKB, Bauplatte, Feuerschutzplatte Knauf Piano, Feuerschutzplatte, Strahlenschutzplatte, Massivbauplatte, Fireboard, Horizonboard
	≤ 15 mm		
	≤ 25 mm		
	≤ 37,5 mm		
	≤ 15 mm	UW-, MW-, CD-, UD-, CW-Profil, Hutprofil, Federschiene	Formplatte GKB, Bauplatte, Feuerschutzplatte Knauf Piano, Feuerschutzplatte, Strahlenschutzplatte, Massivbauplatte, Fireboard, Horizonboard
	≤ 25 mm		
	≤ 37,5 mm		
	≤ 50 mm		
	≤ 50 mm		
	–	UA-Profil Schwerlastprofil	Formplatte GKB, Bauplatte, Feuerschutzplatte Knauf Piano, Feuerschutzplatte, Strahlenschutzplatte, Massivbauplatte, Fireboard, Horizonboard
	–		
	–		
	–		
	–	UW-, MW-, CD-, UD-, CW-Profil, Hutprofil, Federschiene	Diamant, Safeboard, Silentboard
	≤ 15 mm		
	≤ 20 mm		
	≤ 37,5 mm		
	–	UA-Profil Schwerlastprofil	Diamant, Diamant Steel GKFI, Safeboard, Silentboard
	–		
	–	UW-, CD-, UD-, CW-Profil, Hutprofil	Drystar-Board, Diamant im nicht bewitterten Außenbereich
	–		
	–	UA-Profil	
	–	UW-, CD-, UD-, CW-Profil C3/C5M	AQUAPANEL® Cement Board Indoor Lighter.Easier.Faster. / Outdoor / SkyLite
	≤ 12,5 mm		
	≤ 25 mm		
	–	UA-Profil C3-C5M	AQUAPANEL® Cement Board Indoor Lighter.Easier.Faster. / Outdoor
	≤ 25 mm	Aluminium-Tragprofil	AQUAPANEL® Cement Board Outdoor
	–	Holz-Unterkonstuktion	AQUAPANEL® Cement Board Outdoor
	≤ 12,5 mm		Cleaneo Complete
	≤ 15 mm		Thermoboard Plus, Cleaneo Akustik FF / SK / linear
	–		Thermoboard bzw. Plus, Cleaneo Akustik Thermoboard Cleaneo Akustik Thermoboard Plus
	≤ 12,5 mm		Cleaneo GO!
	–	UW-, CD-, UD-, CW-Profil, Hutprofil	Cleaneo Classic Platten 8R
	–		Cleaneo Classic Platten 10R / 12R
	–		Cleaneo Classic Platten 12/25 Q

Schnellbauschraube TN Feingewinde

Schnellbauschraube mit Nagelspitze und selbstschneidendem Feingewinde aus unlegiertem Stahl, korrosionsgeschützt durch Phosphatierung. Das enge Feingewinde gewährleistet optimalen Halt in Profilen aus Stahlblech.

Die Schnellbauschraube TN Feingewinde findet Anwendung bei der Befestigung von Gipsplatten auf einer Unterkonstruktion aus Stahlblech sowie für die Befestigung von Abhängern in Holzuntergründen. Sie ist grundsätzlich für den Einsatz im Holzbau geeignet. Je nach Beplankungsdicke ist stets eine ausreichende Schraubenlänge zu wählen.

Technische Daten

Tabelle 52: Technische Daten Schnellbauschraube TN mit Feingewinde

Bezeichnung	Einheit	Wert	Norm
Gewindetyp	Doppelgängiges Feingewinde		DIN 18182-2
Kopfform	Trompetenkopf		
Schutzschicht	Phosphatierung		
Schlitzform	Kreuzschlitz PH2		
Typ	–	TMN	EN 14566
Biegefestigkeit F	–	Erfüllt	EN 14566
Brandverhalten	–	A1	EN 13501
Korrosionsschutz	h	48	EN 14566
Ausziehwiderstand (Metallprofil)	N	≥ 450	–
Nenndurchmesser	mm	3,5	–
Durchdringung	mm	≥ 10	–
Länge			
TN 3,5 x 25	mm	25	–
TN 3,5 x 35	mm	35	–
TN 3,5 x 45	mm	45	–
TN 3,5 x 55	mm	55	–
Geeignet für Blechdicke	mm	≤ 0,7	–

Eigenschaften und Mehrwert

- Leichtes und schnelles Einschrauben
- Phosphatiert für Korrosionsschutz bei kurzzeitiger Feuchtebeanspruchung, z. B. während Bauphase und Transport
- Selbstschneidend
- Trompetenkopf

Beplankungsmöglichkeiten

Tabelle 53: Geeignet z. B. für folgende Beplankungen

Bezeichnung	Formplatte GKB	GKB	GKF	Fireboard	Horizonboard GKF	Massivbauplatte	Massivbauplatte + GKF	Feuerschutzplatte Knauf Piano
TN 3,5 x 25 mm								
6,5 mm	●							
9,5 mm		●						
12,5 mm		●		●	●			●
15 mm			●	●				
TN 3,5 x 35 mm								
2x 12,5 mm		●		●				●
18 mm			●					
20 mm				●		●		
25 mm				●		●		
TN 3,5 x 45 mm								
2x 15 mm			●					
18 + 15 mm			●					
20 + 12,5 mm			●				●	
30 mm				●				
TN 3,5 x 55 mm								
3x 12,5 mm		●						●
2x 20 mm						●		
25 + 18 mm							●	

Schnellbauschraube TN Grobgewinde

Schnellbauschraube mit Nagelspitze und Grobgewinde aus unlegiertem Stahl, korrosionsgeschützt durch Phosphatierung für Holz. Das Grobgewinde gewährleistet optimalen Halt in Holz.

Die Schnellbauschraube TN Grobgewinde findet Anwendung bei der Befestigung von Gipsplatten auf einer Unterkonstruktion aus Holz. Außerdem kann die Schnellbauschraube auch für die Befestigung von Abhängern in Holzuntergründen oder zur Verbindung der Grund- und Traglattung angewendet werden. Sie ist grundsätzlich für den Einsatz im Holzbau geeignet. Je nach Beplankungsdicke ist stets eine ausreichende Schraubenlänge zu wählen.

Technische Daten

Tabelle 54: Technische Daten Schnellbauschraube TN mit Grobgewinde

Bezeichnung	Einheit	Wert	Norm
Gewindetyp	Eingängiges Grobgewinde		EN 14566
Kopfform	Trompetenkopf		
Schutzschicht	Phosphatierung		
Schlitzform	Kreuzschlitz PH2		
Typ	–	THN	EN 14566
Biegefestigkeit F	–	Erfüllt	EN 14566
Brandverhalten	–	A1	EN 13501
Korrosionsschutz	h	48	
Ausziehwiderstand (Holzlatte)	N	≥ 450	
Länge			
TN 3,9 x 35	mm	35	–
TN 3,9 x 45	mm	45	–
TN 4,3 x 55	mm	55	–
TN 4,5 x 70	mm	70	–
TN 5,5 x 90	mm	90	–
Mindesteindringtiefe s	mm	$s \geq 5\ d_N$	DIN 18181

Eigenschaften und Mehrwert

- Leichtes und schnelles Einschrauben
- Phosphatiert für Korrosionsschutz bei kurzzeitiger Feuchtebeanspruchung, z. B. während Bauphase und Transport
- Selbstschneidend
- Trompetenkopf

Beplankungsmöglichkeiten

Tabelle 55: Geeignet z. B. für folgende Beplankungen

Bezeichnung	Formplatte GKB	GKB	GKF	Fireboard	Horizonboard GKF	Massivbauplatte	Massivbauplatte + GKF	Feuerschutzplatte Knauf Piano
TN 3,9 x 35 mm								
6,5 mm	●							
9,5 mm		●						
12,5 mm		●		●	●			●
15 mm			●	●				
TN 3,9 x 45 mm								
2x 12,5 mm		●		●				●
18 mm			●					
20 mm				●		●		
25 mm				●		●		
TN 4,3 x 55 mm								
2x 15 mm			●					
18 + 15 mm			●					
20 + 12,5 mm							●	
30 mm				●				
TN 4,5 x 70 mm								
3x 12,5 mm		●						●
2x 18 mm			●					
2x 25 mm							●	
TN 5,5 x 90 mm								
Dreifach-Streifenstiel unter Holzbalken Sonderkonstruktionen								

Schnellbauschraube TB mit Bohrspitze

Schnellbauschraube mit Bohrspitze und selbstschneidendem Blechschraubengewinde aus unlegiertem Stahl, korrosionsgeschützt durch Phosphatierung. Die Kombination aus Bohrspitze und passendem Gewinde gewährleistet optimales Eindringen und festen Halt in größeren Profilstärken.

Die Schnellbauschraube TB mit Bohrspitze findet Anwendung bei der Befestigung von Gipsplatten auf einer Unterkonstruktion aus Stahlblech mit erhöhten Profilstärken (> 0,70 bis 2,25 mm), wie z. B. UA-Profile. Je nach Beplankungsdicke ist stets eine ausreichende Schraubenlänge zu wählen.

Technische Daten

Tabelle 56: Technische Daten Schnellbauschraube TB mit Bohrspitze

Bezeichnung	Einheit	Wert	Norm
Gewindetyp	Doppelgängig		EN 14566
Kopfform	Trompetenkopf		
Schutzschicht	Phosphatierung		
Schlitzform	Kreuzschlitz PH2		
Typ	–	TSD	EN 14566
Biegefestigkeit F	–	Erfüllt	EN 14566
Brandverhalten	–	A1	EN 13501
Korrosionsschutz	h	48	EN 14566
Ausziehwiderstand	N	≥ 450	EN 14566
Nenndurchmesser	mm	3,5	–
Durchdringung	mm	≥ 10	–
Länge			
TB 3,5 x 25	mm	25	–
TB 3,5 x 35	mm	35	–
TB 3,5 x 45	mm	45	–
TB 3,5 x 55	mm	55	–
Geeignet für Blechdicke	mm	> 0,70 – 2,25	–

Eigenschaften und Mehrwert

- Bohrspitze für erhöhte Profilstärken
- Phosphatiert für Korrosionsschutz bei kurzzeitiger Feuchtebeanspruchung, z. B. während der Bauphase und des Transports
- Trompetenkopf

Beplankungsmöglichkeiten

Tabelle 57: Geeignet z. B. für folgende Beplankungen

Bezeichnung	Formplatte GKB	GKB	GKF	Fireboard	Horizonboard GKF	Massivbauplatte	Massivbauplatte + GKF	Feuerschutzplatte Knauf Piano
TB 3,5 x 25 mm								
6,5 mm	●							
9,5 mm		●						
12,5 mm		●		●	●			●
15 mm			●	●				
TB 3,5 x 35 mm								
2x 12,5 mm		●		●				●
18 mm			●					
20 mm				●		●		
25 mm				●		●		
TB 3,5 x 45 mm								
2x 15 mm			●					
18 + 15 mm			●					
20 + 12,5 mm							●	
30 mm				●				
TB 3,5 x 55 mm								
3x 12,5 mm		●						●
2x 20 mm						●		
25 + 18 mm							●	

Diamantschraube XTN

Schnellbauschraube mit Nagelspitze und selbstschneidendem Spezialgewinde aus unlegiertem Stahl für Hartgipsplatten, korrosionsgeschützt durch Phosphatierung. Die spezielle Geometrie des Gewindes sorgt für ein leichtes Einschrauben und Anziehen der Schraube in Hartgipsplatten.

Die Diamantschraube XTN findet Anwendung bei der Befestigung von Hartgipsplatten wie Diamant, Silentboard oder Safeboard auf Unterkonstruktionen aus Stahlblech oder Holz (außer XTN 3,9 x 23 mm).

Je nach Beplankungsdicke ist stets eine ausreichende Schraubenlänge zu wählen.

Technische Daten

Tabelle 58: Technische Daten Diamantschraube XTN

Bezeichnung	Einheit	Wert	Norm
Gewindetyp	Spezialgewinde		EN 14566
Kopfform	Flachkopf		
Schutzschicht	Phosphatierung		
Schlitzform	Kreuzschlitz PH2		
Typ	–	PUN	EN 14566
Biegefestigkeit F	–	Erfüllt	EN 14566
Brandverhalten	–	A1	EN 13501
Korrosionsschutz	h	48	EN 14566
Ausziehwiderstand (Stahl/Holz)	N	≥ 450	EN 14566
Nenndurchmesser	mm	3,9	–
Durchdringung	mm	≥ 10	–
Länge			
XTN 3,9 x 23	mm	23	–
XTN 3,9 x 33	mm	33	–
XTN 3,9 x 38	mm	38	–
XTN 3,9 x 55	mm	55	–
Geeignet für Blechdicke	mm	≤ 0,7	–

Eigenschaften und Mehrwert

- Spezielle Geometrie für leichtes und schnelles Einschrauben in Hartgipsplatten
- Phosphatiert für Korrosionsschutz bei kurzzeitiger Feuchtebeanspruchung, z. B. während der Bauphase und des Transports
- Selbstschneidend
- Flachkopf

Beplankungsmöglichkeiten

Tabelle 59: Geeignet z. B. für folgende Beplankungen

Bezeichnung	Diamant	Safeboard	Silentboard
XTN 3,9 x 23 mm			
12,5 mm	●	●	●
XTN 3,9 x 33 mm			
15 mm	●		
18 mm	●		
XTN 3,9 x 38 mm			
2x 12,5 mm	●	●	●
XTN 3,9 x 55 mm			
3x 12,5 mm	●	●	●
15 + 18 mm	●		

Diamantschrauben XTN gegurtet

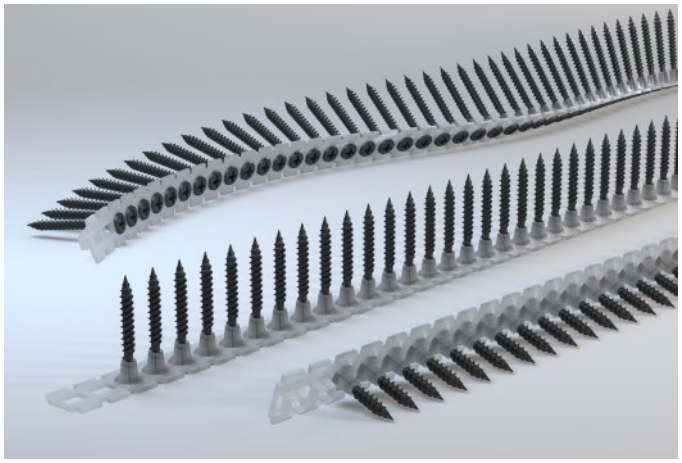

Gegurtete Schnellbauschraube XTN mit Nagelspitze und selbstschneidendem Spezialgewinde aus unlegiertem Stahl für Hartgipsplatten, korrosionsgeschützt durch Phosphatierung. Die spezielle Geometrie des Gewindes sorgt für ein leichtes Einschrauben und Anziehen der Schraube in Hartgipsplatten.

Eigenschaften und Technische Daten

Siehe Diamantschraube XTN auf der vorherigen Seite

Mehrwert gegenüber XTN

- Schnellere Verarbeitung durch gegurtete Schrauben, da nicht jede Schraube einzeln aufgesetzt werden muss.
- Verarbeitung ist mit gängigen Trockenbauschraubern möglich (z.B. Hilti SMD 57, Makita, Bosch, Hitachi, Wurth, DeWalt, Spit, Fein, etc.).
- 50 Schrauben je Gurt
- Inkl. ein Bit pro Paket

Beplankungsmöglichkeiten

Tabelle 60: Geeignet z. B. für folgende Beplankungen

Bezeichnung	Diamant	Safeboard	Silentboard
XTN 3,9 x 23 mm			
12,5 mm	●	●	●
XTN 3,9 x 33 mm			
15 mm	●		
18 mm	●		
XTN 3,9 x 38 mm			
2x 12,5 mm	●	●	●

Diamantschraube XTB mit Bohrspitze

Schnellbauschraube mit Bohrspitze und selbstschneidendem Spezialgewinde aus unlegiertem Stahl mit spezieller Geometrie für das Einschrauben in Hartgipsplatten, korrosionsgeschützt durch Phosphatierung. Die spezielle Geometrie des Gewindes sorgt für ein leichtes Einschrauben und Anziehen der Schraube in Hartgipsplatten.

Die Diamantschraube XTB mit Bohrspitze findet Anwendung bei der Befestigung von Hartgipsplatten wie Diamant, Silentboard oder Safeboard auf Unterkonstruktionen aus Stahlblech mit erhöhter Materialstärke.

Je nach Beplankungsdicke ist stets eine ausreichende Schraubenlänge zu wählen.

Technische Daten

Tabelle 61: Technische Daten Diamantschraube XTB mit Bohrspitze

Bezeichnung	Einheit	Wert	Norm
Gewindetyp	Spezialgewinde		EN 14566
Kopfform	Flachkopf		
Schutzschicht	Phosphatierung		
Schlitzform	Kreuzschlitz PH2		
Typ	–	PUD	EN 14566
Biegefestigkeit F	–	Erfüllt	EN 14566
Brandverhalten	–	A1	EN 13501
Korrosionsschutz	h	48	EN 14566
Ausziehwiderstand (Holz)	N	≥ 450	EN 14566
Nenndurchmesser	mm	3,9	–
Durchdringung	mm	≥ 10	–
Länge			
XTN 3,9 x 38	mm	38	–
XTN 3,9 x 55	mm	55	–
Geeignet für Blechdicke	mm	> 0,7 – 2,25	–

Eigenschaften und Mehrwert

- Spezielle Geometrie für leichtes und schnelles Einschrauben in Hartgipsplatten
- Phosphatiert für Korrosionsschutz bei kurzzeitiger Feuchtebeanspruchung, z. B. während der Bauphase und des Transports
- Flachkopf
- Bohrspitze für erhöhte Profilstärken

Beplankungsmöglichkeiten

Tabelle 62: Geeignet z. B. für folgende Beplankungen

Bezeichnung	Diamant	Diamant Steel GKFI[1)]	Safeboard	Silentboard
XTB 3,9 x 38 mm				
12,5 mm	●		●	●
12,5 + 0,4 mm		●		
15 mm	●			
18 mm	●			
2x 12,5 mm	●		●	●
1x 12,5 mm Diamant + 1x 12,5 + 0,4 mm	●	●		
2x 12,5 + 0,4 mm		●		
XTB 3,9 x 55 mm				
3x 12,5 mm	●		●	●
15 + 18 mm	●			
1x 25 Massivbauplatte + 12,5 Diamant	●			
3x 12,5 mm Diamant + 2x 0,5 mm Stahlblech	●			

1) *Diamantschraube XTB mit Bohrspitze mit Diamant Steel auch bei CW-Profilen verwenden*

Senkkopfschraube SN

Schnellbauschraube mit selbstschneidendem Blechschraubengewinde und Nagelspitze aus unlegiertem Stahl für die Verschraubung von Knauf Cleaneo Akustik Platten auf Unterkonstruktionen aus Stahlblech, korrosionsgeschützt durch Phosphatierung.

Technische Daten

Tabelle 63: Technische Daten Senkkopfschraube SN

Technische Daten	Einheit	Wert	Norm
Gewindetyp	Doppelgängig		DIN 18182-2
Kopfform	Trompetenkopf		
Schutzschicht	Phosphatierung		
Schlitzform	Kreuzschlitz PH2		
Typ	–	TMN	EN 14566
Biegefestigkeit F	–	Erfüllt	EN 14566
Brandverhalten	–	A1	EN 13501
Korrosionsschutz	h	48	EN 14566
Ausziehwiderstand	N	≥ 450	EN 14566
Nenndurchmesser	mm	3,5	–
Durchdringung	mm	≥ 10	–
Länge	mm	30	–
Geeignet für Blechdicke	mm	≤ 0,7	–

Eigenschaften und Mehrwert

- Leichtes und schnelles Einschrauben
- Phosphatiert für Korrosionsschutz bei kurzzeitiger Feuchtebeanspruchung, z. B. während Bauphase und Transport
- Selbstschneidend
- Trompetenkopf

Beplankungsmöglichkeiten

Tabelle 64: Geeignet z. B. für folgende Beplankungen

Bezeichnung	Thermoboard Plus (ungelocht)	Thermoboard Plus	Cleaneo Akustik FF / SK / linear	Cleaneo Akustik SK (für Ballwurfsicherheit)
SN 3,5 x 30 mm				
10 mm	●	●		
12,5 mm			●	
15 mm				●

Thermoboardschraube TB mit Bohrspitze

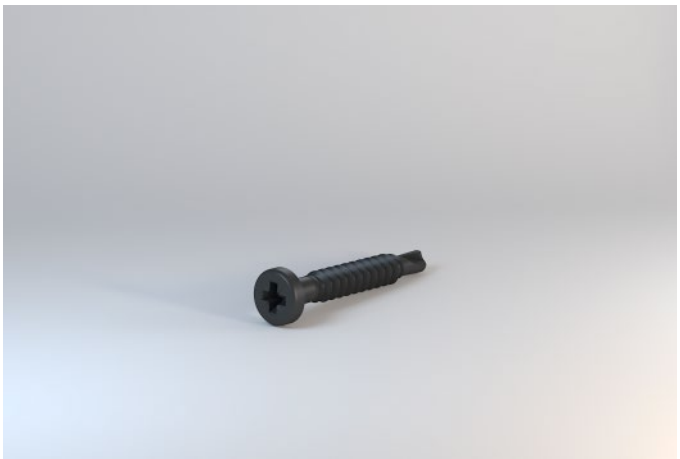

Korrosionsgeschützte Schnellbauschraube mit Spezialbohrspitze und selbstschneidendem Gewinde aus unlegiertem Stahl für die Verschraubung aller Thermoboard-Varianten. Ihr Spezialbohrgewinde sowie der passende Flachkopf sorgen für ein optimales Lochbild und eine perfekte Oberflächenoptik. Korrosionsgeschützt durch Phosphatierung.

Die Thermoboardschraube TB findet Anwendung bei der Verschraubung von Thermoboard und Thermoboard Plus sowie der gelochten Varianten Cleaneo Thermoboard und Cleaneo Thermoboard Plus auf Unterkonstruktionen aus Stahlblech.

Technische Daten

Tabelle 65: Technische Daten Thermoboardschraube TB mit Bohrspitze

Technische Daten	Einheit	Wert	Norm
Gewindetyp	Doppelgängiges Feingewinde		DIN 18182-2
Kopfform	Flachkopf		
Schutzschicht	Phosphatierung		
Schlitzform	Kreuzschlitz PZ1		
Typ	–	PMD	EN 14566
Biegefestigkeit F	–	Erfüllt	EN 14566
Brandverhalten	–	A1	EN 13501
Korrosionsschutz	h	48	EN 14566
Ausziehwiderstand	N	≥ 450	EN 14566
Nenndurchmesser	mm	3,5	–
Durchdringung	mm	≥ 10	–
Länge	mm	25	–
Geeignet für Blechdicke	mm	≥ 0,7	–

Eigenschaften und Mehrwert

- Leichtes und schnelles Einschrauben in Thermoboard-Platten
- Phosphatiert für Korrosionsschutz bei kurzzeitiger Feuchtebeanspruchung, z. B. während der Bauphase und des Transports
- Mit Bohrspitze
- Flachkopf

Beplankungsmöglichkeiten

Tabelle 66: Geeignet z. B. für folgende Beplankungen

Bezeichnung	Thermoboard	Thermoboard Plus	Cleaneo Thermoboard	Cleaneo Thermoboard Plus
TB 3,5 x 23 mm				
10 mm	●	●	●	●

Universalschraube FN

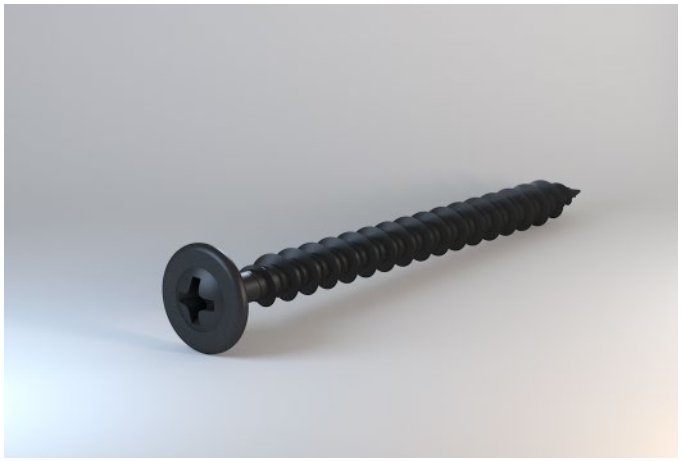

Schnellbauschraube mit doppelgängigem Gewinde und Nagelspitze aus unlegiertem Stahl, korrosionsgeschützt durch Phosphatierung. Das Spezialgewinde gewährleistet optimalen Halt sowohl in Blech als auch in Holz.

Die Universalschraube FN findet Anwendung bei der Befestigung von Abhängern auf Holz und Stahlblech, der Montage Decke unter Decke und der Verankerung der Randprofile freitragender Decken in Metallständerwänden.

Je nach Beplankungsdicke ist stets eine ausreichende Schraubenlänge zu wählen.

Geeignet für folgende Anwendungen:

Universalschraube FN 4,3 x 35 mm
- Befestigung von Deckenabhängern (keine Schwingabhänger)
- Befestigung Decke unter Decke

Universalschraube FN 4,3 x 65 mm
- Befestigung von Schwingabhängern
- Befestigung Decke unter Decke
- Befestigung von Randprofilen der Wände

Technische Daten

Tabelle 67: Technische Daten Universalschraube FN

Technische Daten	Einheit	Wert	Norm
Gewindetyp	Doppelgängig		DIN 18182-2
Kopfform	Flachrundkopf		
Schutzschicht	Phosphatierung		
Schlitzform	Kreuzschlitz PH2		
Typ	–	WUN	EN 14566
Biegefestigkeit F	–	Erfüllt	EN 14566
Brandverhalten	–	A1	EN 13501
Korrosionsschutz	h	48	EN 14566
Ausziehwiderstand (Holz)	N	≥ 450	EN 14566
Nenndurchmesser	mm	4,3	–
Länge			
FN 4,3 x 35	mm	35	–
FN 4,3 x 65	mm	65	–

Eigenschaften und Mehrwert

- Leichtes und schnelles Einschrauben
- Phosphatiert für Korrosionsschutz bei kurzzeitiger Feuchtebeanspruchung, z. B. während der Bauphase und Transport
- Doppelgängiges Spezialgewinde
- Flachrundkopf

Feuchtraumschraube XTN

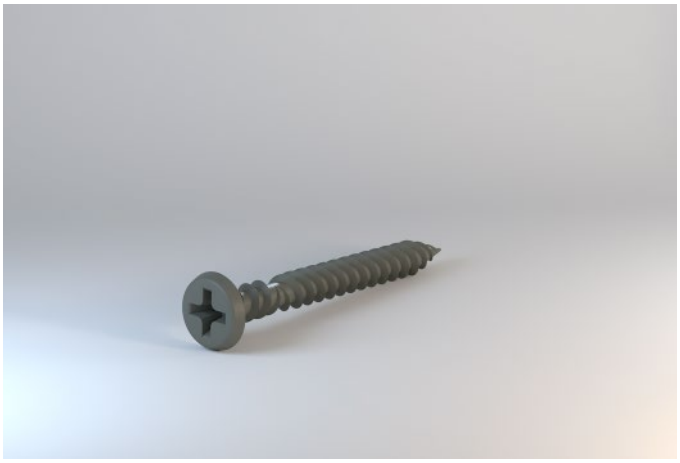

Korrosionsgeschützte Schnellbauschraube mit Nagelspitze und selbstschneidendem Spezialgewinde aus unlegiertem Stahl für die Verschraubung von Drystar-Board auf Metall-Unterkonstruktion mit der Klassifizierung C3-C5M. Die spezielle Geometrie des Gewindes sorgt für ein leichtes Einschrauben und Anziehen der Schraube in Drystar-Board.

Die Feuchtraumschraube XTN findet Anwendung bei der Befestigung von Drystar-Board auf Unterkonstruktionen aus beschichtetem Stahlblech in Feucht- und Nassräumen.

Je nach Beplankungsdicke ist stets eine ausreichende Schraubenlänge zu wählen.

Technische Daten

Tabelle 68: Technische Daten Feuchtraumschrauben XTN

Bezeichnung	Einheit	Wert	Norm
Gewindetyp	Spezialgewinde		EN 14566
Kopfform	Flachkopf		
Schutzschicht	Spezialbeschichtung		
Schlitzform	Kreuzschlitz PH2		
Typ	–	PUN	EN 14566
Biegefestigkeit F	–	Erfüllt	EN 14566
Brandverhalten	–	A1	EN 13501
Korrosionsschutz	h	96	EN 14566
Ausziehwiderstand (Holz)	N	≥ 450	EN 14566
Nenndurchmesser	mm	3,9	–
Durchdringung	mm	≥ 10	–
Länge			
XTN 3,9 x 23	mm	23	–
XTN 3,9 x 38	mm	38	–
Geeignet für Blechdicke	mm	≤ 0,7	–

Eigenschaften und Mehrwert

- Spezielle Geometrie für leichtes und schnelles Einschrauben in Drystar-Board
- Korrosionsschutz durch Spezialbeschichtung
- Selbstschneidend
- Flachkopf

Beplankungsmöglichkeiten

Tabelle 69: Geeignet z. B. für folgende Beplankungen

Bezeichnung	Drystar-Board
XTN 3,9 x 23 mm	
12,5 mm	●
XTN 3,9 x 38 mm	
2x 12,5 mm	●

Feuchtraumschraube XTB mit Bohrspitze

Korrosionsgeschützte Schnellbauschraube mit Bohrspitze und selbstschneidendem Spezialgewinde aus unlegiertem Stahl für die Verschraubung von Drystar-Board in Feucht- und Nassräumen. Die spezielle Geometrie des Gewindes sorgt für ein leichtes Einschrauben und Anziehen der Schraube in Drystar-Board.

Die Feuchtraumschraube XTB mit Bohrspitze findet Anwendung bei der Befestigung von Drystar-Board auf Unterkonstruktionen aus beschichtetem Stahlblech mit erhöhter Materialstärke.

Je nach Beplankungsdicke ist stets eine ausreichende Schraubenlänge zu wählen.

Technische Daten

Tabelle 70: Technische Daten Feuchtraumschrauben XTB mit Bohrspitze

Bezeichnung	Einheit	Wert	Norm
Gewindetyp	Spezialgewinde		EN 14566
Kopfform	Flachkopf		
Schutzschicht	Spezialbeschichtung		
Schlitzform	Kreuzschlitz PH2		
Typ	–	PUD	EN 14566
Biegefestigkeit F	–	Erfüllt	EN 14566
Brandverhalten	–	A1	EN 13501
Korrosionsschutz	h	96	EN 14566
Ausziehwiderstand (Holz)	N	≥ 450	EN 14566
Nenndurchmesser	mm	3,9	–
Durchdringung	mm	≥ 10	–
Länge			
XTB 3,9 x 38	mm	38	–
Geeignet für Blechdicke	mm	> 0,7 – 2,25	–

Eigenschaften und Mehrwert

- Spezielle Geometrie für leichtes und schnelles Einschrauben in Drystar-Board
- Korrosionsschutz durch Spezialbeschichtung
- Flachkopf
- Bohrspitze für erhöhte Profilstärken

Beplankungsmöglichkeiten

Tabelle 71: Geeignet z. B. für folgende Beplankungen

Bezeichnung	Drystar-Board
XTB 3,9 x 38 mm	
12,5 mm	●
2x 12,5 mm	●

Feuchtraumschraube LN

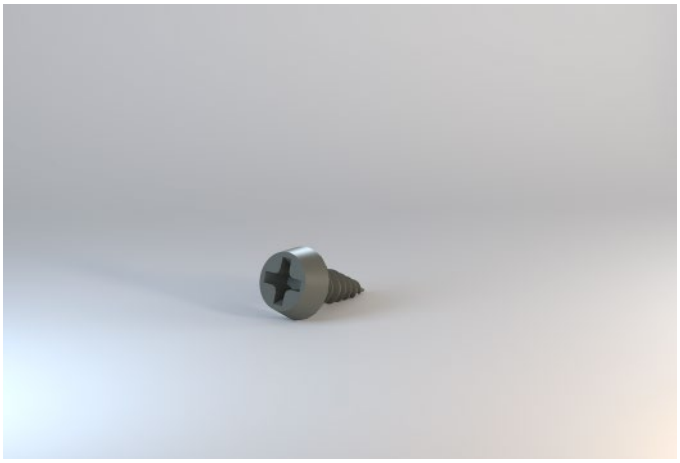

Blechschraube mit selbstschneidendem Feingewinde und Nagelspitze für den Einsatz in Nass- und Feuchträumen, korrosionsgeschützt durch Spezialcoating.

Die Feuchtraumschraube LN findet Anwendung bei der Verbindung von Elementen der korrosionsgeschützten Unterkonstruktion C3-C5M aus Stahlblech.

Eigenschaften und Mehrwert

- Zur Verschraubung von C3-C5M Profilen
- Leichtes und schnelles Einschrauben in Metall
- Selbstschneidend
- Flachkopf
- Farbton grau

Technische Daten

Tabelle 72: Technische Daten Feuchtraumschraube LN

Technische Daten	Einheit	Wert	Norm
Gewindetyp	Blechschraubengewinde		DIN 18182-2
Kopfform	Flachkopf		
Schutzschicht	Spezialbeschichtung		
Schlitzform	Kreuzschlitz PH2		
Typ	–	USN	EN 14566
Biegefestigkeit F	–	Erfüllt	EN 14566
Brandverhalten	–	A1	EN 13501
Korrosionsschutz	h	96	EN 14566
Ausziehwiderstand	N	≥ 450	EN 14566
Nenndurchmesser	mm	3,9	–
Länge			
LN 3,9 x 11	mm	11	–
Geeignet für Blechdicke	mm	≤ 0,7	–

Cleaneo-Caps R

Cleaneo-Caps R, Befestigung für Cleaneo Akustik linear Platten mit Rundlochung

Die Cleaneo-Caps R sind beschichtete, korrosionsgeschützte Befestigungshülsen aus Metall. Sie sind das optimale Befestigungsmittel für Cleaneo Akustik linear Platten mit Rundlochung. Mit ihrer Hilfe kann direkt in die Löcher der Akustikplatten geschraubt werden, das zeitraubende Verspachteln der Schraubenköpfe entfällt.

Die Caps sind optimal an das jeweilige Lochbild angepasst und für 12,5 mm dicke Cleaneo Akustik linear bzw. Cleaneo Complete Platten mit rückseitigem schwarzen Vlies (Schraube schwarz) oder weißem Vlies (Schraube weiß) erhältlich.

Eigenschaften und Mehrwert

- Optisch an das Lochbild angepasst
- Verdeckte Montage
- Verspachtelung der Schrauben entfällt
- Gleiche Schraubabstände wie bei normaler Verschraubung

Ausführung

Cleaneo-Caps ausschließlich mit beiliegenden Schrauben und Bits verwenden. Durchdrehen der Schrauben vermeiden (sonst Reduzierung der Schraubenauszugsfestigkeit). Platten bei Verschraubung fest an die Tragprofile drücken. Verschraubung in der Ecke beginnen, wo die Platte an Längsseite und Stirnseite an bereits befestigte Platten angrenzt. Zunächst die Längsseite, anschließend die Stirnseite verschrauben.

Hinweise	Cleaneo-Caps 8R an den Stirnkanten mit doppeltem CD 60/27 verarbeiten. Hier kann problemlos in die zweite Lochreihe geschraubt werden. Knauf Cleaneo-Caps sind nicht für dynamische Beanspruchungen, z. B. Wechsellasten durch Wind freigegeben.

Anwendungsbeispiel

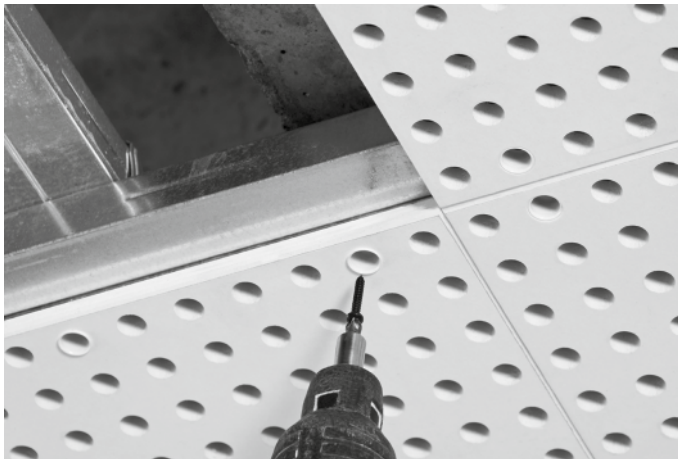

Technische Daten

Tabelle 73: Technische Daten Cleaneo-Caps R

Technische Daten	Einheit	Wert	Norm
Tragfähigkeit			
8R	N	320	EN 13964
10R	N	320	
12R	N	320	
Außendurchmesser Befestigungshülse			
8R	mm	8	–
10R	mm	10	–
12R	mm	12	–
Schraubentyp Blechschrauben			
Cleaneo Caps 8R	–	LN 2,9 x 16	DIN 18182-2
Cleaneo Caps 10R, 12R	–	LN 3,5 x 11	DIN 18182-2
Schraubenfarbe	Schwarz oder weiß		–

Montageanleitung Cleaneo linear K761L-A01.de

Cleaneo-Caps Q

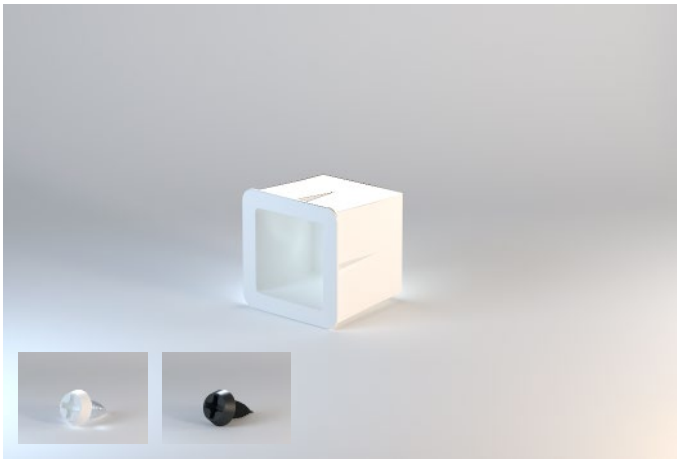

Cleaneo-Caps Q, Befestigung für Cleaneo Akustik linear Platten mit Quadratlochung

Die Cleaneo-Caps Q sind quadratische Befestigungshülsen aus weißem Kunststoff. Sie sind das optimale Befestigungsmittel für Cleaneo Akustik linear Platten mit Quadratlochung. Mit ihrer Hilfe kann direkt in die Löcher der Akustikplatten geschraubt werden – das zeitraubende Verspachteln der Schrauben entfällt somit.

Die Caps sind optimal an das Lochbild der 12/25 Q Stanzung angepasst und für 12,5 mm dicke Cleaneo Akustik linear Platten mit rückseitigem schwarzen Vlies (Schraube schwarz) oder weißem Vlies (Schraube weiß) passend erhältlich.

Eigenschaften und Mehrwert

- Optisch an das Lochbild angepasst
- Verdeckte Montage
- Verspachtelung der Schrauben entfällt
- Gleiche Schraubabstände wie bei normaler Verschraubung

Ausführung

Cleaneo-Caps ausschließlich mit beiliegenden Schrauben und Bits verwenden. Durchdrehen der Schrauben vermeiden (sonst Reduzierung der Schraubenauszugsfestigkeit). Platten bei Verschraubung fest an die Tragprofile drücken. Verschrauben in der Ecke beginnen, wo die Platte an Längsseite und Stirnseite an bereits befestigte Platten angrenzt. Zunächst die Längsseite, anschließend die Stirnseite verschrauben.

Hinweis	Cleaneo-Caps sind nicht für dynamische Beanspruchungen, z. B. Wechsellasten durch Wind freigegeben.

Technische Daten

Tabelle 74: Technische Daten Cleaneo-Caps Q

Technische Daten	Einheit	Wert	Norm
Tragfähigkeit 12Q	N	320	EN 13964
Außendurchmesser Befestigungshülse	mm	12	–
Schraubentyp	–	LN 3,5 x 11	DIN 18182-2
Schraubenfarbe	Schwarz oder weiß		–

Montageanleitung Cleaneo linear K761L-A01.de

Cleaneo GO!

Cleaneo GO! Spezialschrauben sind eine schnelle und unkomplizierte Möglichkeit der Befestigung von Cleaneo GO! Akustikplatten an die Unterkonstruktion.

Die weißen Schrauben passen sich perfekt an die Oberflächenoptik der Cleaneo GO! Lochplatten an und machen eine Verspachtelung der Schraubenköpfe überflüssig. Die Schrauben sind an der Decke zudem kaum zu erkennen.

Eigenschaften und Mehrwert

- Weiß beschichtet
- Spezialschraube zum Verschrauben der Cleaneo GO! Akustikplatte
- Optimierter Kopf
- Selbstschneidend
- Verzinkt

Technische Daten

Tabelle 75: Technische Daten Cleaneo GO!

Technische Daten	Einheit	Wert	Norm
Gewindetyp	Eingängig		DIN 18182-2
Kopfform	Spezieller Zylinderkopf		
Schutzschicht	Verzinkt, Kopf weiß beschichtet		
Schlitzform	TX 20		
Typ	–	CHD	EN 14566
Biegefestigkeit F	–	Erfüllt	EN 14566
Brandverhalten	–	A1	EN 13501
Korrosionsschutz	h	24	EN 14566
Nenndurchmesser	mm	4,0	–
Durchdringung	mm	10	–
Länge	mm	25	–

Beplankungsmöglichkeiten

Tabelle 76: Geeignet z. B. für folgende Beplankung

Bezeichnung	Akustiksystem Cleaneo GO!
Cleaneo GO! Spezialschraube	
4 x 25 mm	●

Deckenschraube weiß

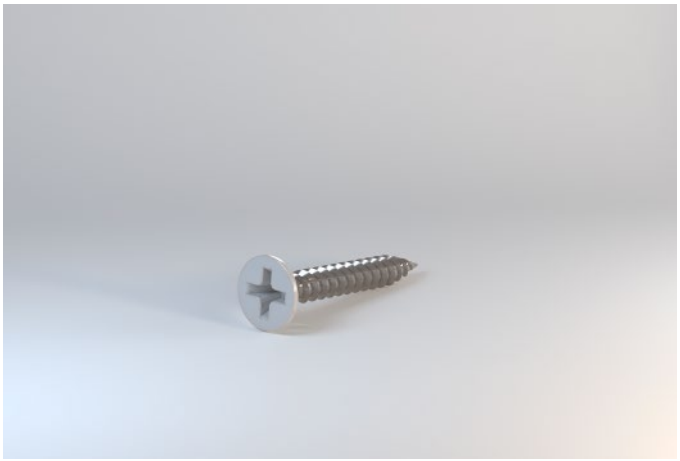

Die Deckenschraube weiß ist eine Spezialschraube mit weißem Kopf zur sichtbaren Verschraubung für Knauf Cleaneo Complete.

Knauf Cleaneo Complete Decken-Systeme sind bereits oberflächenfertig, so dass die Schraube durch ihre weiße Beschichtung kaum zu sehen ist.

Eigenschaften und Mehrwert

- Kopf weiß beschichtet
- Spezialschraube zum Verschrauben für Knauf Cleaneo Complete

Technische Daten

Tabelle 77: Technische Daten Deckenschraube weiß

Technische Daten	Einheit	Wert	Norm
Gewindetyp	Eingängig		DIN 18182-2
Kopfform	Senkkopf		
Schutzschicht	Verzinkt, weiß beschichtet		
Schlitzform	PH2		
Typ	TSN		EN 14566
Brandverhalten	–	A1	EN 13501
Ausziehwiderstand	N	450	EN 14566
Nenndurchmesser	mm	3,5	–
Durchdringung	mm	≥ 10	–
Länge	mm	25	–

Beplankungsmöglichkeiten

Tabelle 78: Geeignet z. B. für folgende Beplankung

Bezeichnung	Cleaneo Complete
Contrapanel Deckenschraube	
3,5 x 25 mm	●

Gipsfaserschraube Boden SN

Spezial-Gipsfaserschraube mit Halbkugel-Schälkopf und gewindefreiem Teil unterhalb des Kopfes für Brio-Elemente, phosphatiert.

Die Gipsfaserschraube Boden SN findet Anwendung bei der Verschraubung von Brio-Elementen im Falzbereich sowie bei der Verschraubung von Vidiwall 1Mann Platten auf Unterkonstruktionen aus Stahlblech.

Je nach Beplankungsdicke bzw. Estrichdicke ist stets eine ausreichende Schraubenlänge zu wählen.

Technische Daten

Tabelle 79: Technische Daten Gipsfaserschraube Boden SN

Technische Daten	Einheit	Wert	Norm
Gewindetyp	Eingängiges Grobgewinde		DIN 18182-2
Kopfform	Senkkopf mit Fräsrippen		
Schutzschicht	Phosphatiert		
Schlitzform	Kreuzschlitz PH2		
Typ	–	USD	EN 14566
Biegefestigkeit F	–	Erfüllt	EN 14566
Brandverhalten	–	A1	EN 13501
Korrosionsschutz	h	48	EN 14566
Nenndurchmesser	mm	4,2	–
Länge			
SN 4,2 x 17	mm	17	–
SN 4,2 x 22	mm	22	–

Eigenschaften und Mehrwert

- Auf Gipsfaser angepasste Schraubengeometrie
- Leichtes und schnelles Einschrauben
- Selbstschneidend

Beplankungsmöglichkeiten

Tabelle 80: Geeignet z. B. für folgende Anwendungen

Bezeichnung	Brio (im Falzbereich)
SN 4,2 x 17 mm	
18 mm	●
SN 4,2 x 22 mm	
23 mm	●

Gipsfaserschraube SN

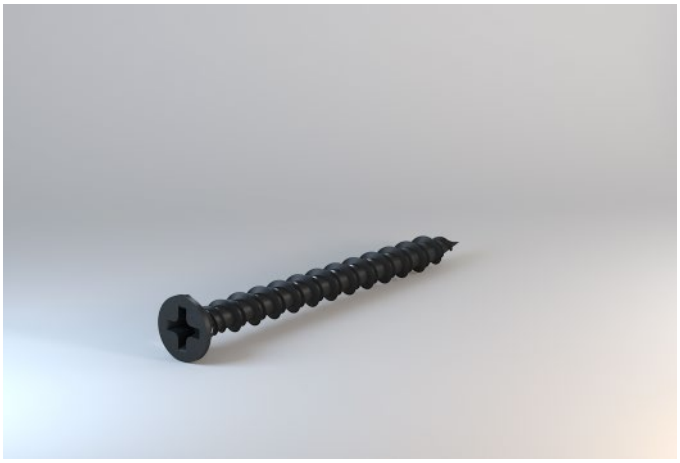

Spezial-Gipsfaserschraube mit Rippen-Senkkopf für Brio-Elemente und Vidiwall 1Mann, korrosionsgeschützt durch Phosphatierung.

Die Gipsfaserschraube SN findet Anwendung bei der Verschraubung von Brio-Elementen im Falzbereich und in der Fläche sowie bei der Verschraubung von Vidiwall 1Mann Platten auf Unterkonstruktionen aus Stahlblech oder Holz.

Je nach Beplankungsdicke ist stets eine ausreichende Schraubenlänge zu wählen.

Technische Daten

Tabelle 81: Technische Daten Gipsfaserschraube SN

Technische Daten	Einheit	Wert	Norm
Gewindetyp	Doppelgängiges Spezialgewinde		DIN 18182-2
Kopfform	Rippen-Senkkopf		
Schutzschicht	Phosphatierung		
Schlitzform	Kreuzschlitz PH2		
Typ	–	TSD	EN 14566
Biegefestigkeit F	–	Erfüllt	EN 14566
Brandverhalten	–	A1	EN 13501
Korrosionsschutz	h	48	EN 14566
Ausziehwiderstand	N	≥ 450	EN 14566
Nenndurchmesser	mm	3,9	–
Durchdringung	mm	≥ 10	–
Länge			
SN 3,9 x 30	mm	30	–
SN 3,9 x 45	mm	45	–

Eigenschaften und Mehrwert

- Auf Gipsfaserplatten angepasste Schraubengeometrie
- Leichtes und schnelles Einschrauben
- Selbstschneidend
- Rippen-Senkkopf

Beplankungsmöglichkeiten

Tabelle 82: Geeignet z. B. für folgende Beplankungen

Bezeichnung	Brio 18 zweilagig	Brio 23 zweilagig	Vidiwall 1Mann
Gipsfaserschraube SN			
SN 3,9 x 30 mm	●		●
SN 3,9 x 45 mm		●	●

Gipsplatten-auf-Gipsplatten-Schraube

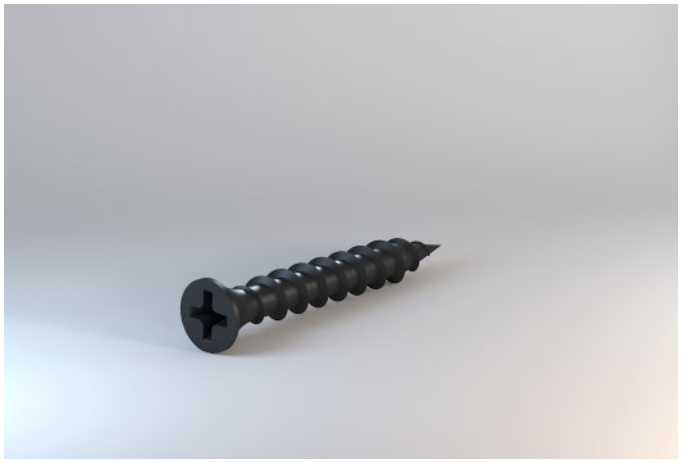

Gipsschraube mit selbstschneidendem Grobgewinde und Nagelspitze aus unlegiertem Stahl, korrosionsgeschützt durch Phosphatierung. Die spezielle Geometrie gewährleistet optimalen Halt bei der Befestigung von Gipsplatten an Gipsplatten.

Technische Daten

Tabelle 83: Technische Daten Gipsplatten-auf-Gipsplatten-Schraube

Technische Daten	Einheit	Wert	Norm
Gewindetyp	Grobgewinde		DIN EN 14566
Kopfform	Trompetenkopf		
Schutzschicht	Phosphatierung		
Schlitzform	Kreuzschlitz PH2		
Typ	–	THN	EN 14566
Biegefestigkeit F	–	Erfüllt	EN 14566
Brandverhalten	–	A1	EN 13501
Korrosionsschutz	h	48	EN 14566
Nenndurchmesser	mm	5,5	–
Länge	mm	38	–

Eigenschaften und Mehrwert

- Leichtes und schnelles Einschrauben
- Phosphatiert für Korrosionsschutz bei kurzzeitiger Feuchtebeanspruchung, z. B. während der Bauphase und des Transports
- Grobgewinde zum optimalen Halt im Gipskern
- Trompetenkopf

Beplankungsmöglichkeiten

Tabelle 84: Geeignet z. B. für folgende Beplankungen

Bezeichnung	Fireboard	Ausbauplatte GKB auf vorhandene Gipsplatte	GKB / GKBI auf vorhandene Gipsplatte
5,5 x 38 mm			
9,5 mm		●	
12,5 mm			●
15 mm	●		
20 mm	●		

Blechschraube LN

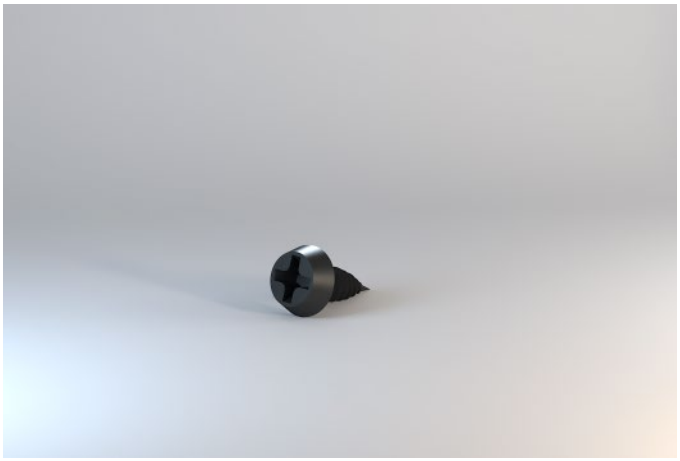

Blechschrauben LN mit Nagelspitze aus unlegiertem Stahl, korrosionsgeschützt durch Phosphatierung.

Die Blechschraube LN findet Anwendung bei der Verschraubung von Metallprofilen der Unterkonstruktion von Trockenbau-Systemen aus Stahlblech.

Eigenschaften und Mehrwert

- Leichtes und schnelles Einschrauben
- Phosphatiert für Korrosionsschutz bei kurzzeitiger Feuchtebeanspruchung, z. B. während der Bauphase und des Transports
- Selbstschneidend

Technische Daten

Tabelle 85: Technische Daten Blechschrauben LN

Bezeichnung	Einheit	Wert	Norm
Gewindetyp	Blechschraubengewinde		DIN 18182-2
Kopfform	Flachkopf		
Schutzschicht	Phosphatierung		
Schlitzform	Kreuzschlitz PH2		
Typ	–	USN	EN 14566
Biegefestigkeit F	–	Erfüllt	EN 14566
Brandverhalten	–	A1	EN 13501
Korrosionsschutz	h	48	EN 14566
Ausziehwiderstand (Metallprofil)	N	≥ 450	EN 14566
Nenndurchmesser	mm	3,5	–
Länge	mm	11	–
Geeignet für Blechdicke	mm	≤ 0,7	–

Blechschraube LB mit Bohrspitze

Blechschrauben LB (Bohrspitze) mit selbstschneidendem Feingewinde aus unlegiertem Stahl, korrosionsgeschützt durch Phosphatierung.

Die Blechschraube LB findet Anwendung bei der Verschraubung von Metallprofilen der Unterkonstruktion von Trockenbau-Systemen aus Stahlblech (auch mit erhöhten Profilstärken, z. B. bei der Verschraubung in UA-Profilen).

Eigenschaften und Mehrwert

- Leichtes und schnelles Einschrauben
- Phosphatiert für Korrosionsschutz bei kurzzeitiger Feuchtebeanspruchung, z. B. während der Bauphase und des Transports
- Selbstschneidend
- Bohrspitze für erhöhte Profilstärken

Technische Daten

Tabelle 86: Technische Daten Blechschrauben LB mit Bohrspitze

Bezeichnung	Einheit	Wert	Norm
Gewindetyp	Blechschraubengewinde		DIN 18182-2
Kopfform	Flachkopf		
Schutzschicht	Phosphatierung		
Schlitzform	Kreuzschlitz PH2		
Typ	–	USD	EN 14566
Biegefestigkeit F	–	Erfüllt	EN 14566
Brandverhalten	–	A1	EN 13501
Korrosionsschutz	h	48	EN 14566
Ausziehwiderstand (Metallprofil)	N	≥ 450	EN 14566
Nenndurchmesser	mm	3,5	–
Länge	mm	9,5	–
Geeignet für Blechdicke	mm	> 0,7 – 2,25	–

AQUAPANEL® Maxi Schraube SN

AQUAPANEL® Maxi Schraube SN mit Nagelspitze wurde speziell für die Befestigung von AQUAPANEL® Cement Board auf Holz- und Metallunterkonstruktionen entwickelt. Sie kann für Wand und Decke im Innen- wie Außenbereich verwendet werden. Für die Verschraubung von AQUAPANEL® Cement Board auf Unterkonstruktion mit der Klassifizierung C3-C5M.

Technische Daten

Tabelle 87: Technische Daten AQUAPANEL® Maxi Schraube SN

Technische Daten	Einheit	Wert	Norm
Gewindetyp	Doppelgängig (HiLo)		EN 14566
Kopfform	Senkkopf		
Schutzschicht	Chromatierung < 1 %		
Schlitzform	Kreuzschlitz PH 2		
Typ	–	UUN	EN 14566
Brandverhalten	–	A1	EN 13501
Korrosionsschutz	–	C4 / C5M	EN 14566
Ausziehwiderstand	N	450	EN 14566
Kopfdurchmesser	mm	8,5 – 10,0	–
Nenndurchmesser	mm	4,0 – 4,3	–
Länge			
SN 25 mm	mm	23,5 – 25	–
SN 39 mm	mm	38,0 – 40,0	–
SN 55 mm	mm	53,0 – 55,0	–
Geeignet für Materialdicke			
SN 25 mm	mm	Metall 0,6 – 0,7	–
SN 39 mm	mm	Metall 0,6 – 0,7 Holz-UK	–
SN 55 mm	mm	Metall 0,6 – 0,7 Holz-UK	–

Eigenschaften und Mehrwert

- Leichtes und schnelles Einschrauben
- Korrosionsschutz durch Spezialbeschichtung
- Senkkopf

Beplankungsmöglichkeiten

Tabelle 88: Geeignet z. B. für folgende Beplankungen

Bezeichnung	AQUAPANEL® Cement Board Indoor L.E.F.	AQUAPANEL® Cement Board Outdoor	AQUAPANEL® Cement Board SkyLite
4,2 x 25 mm			
12,5 mm, einlagig, Metallunterkonstruktion	●	●	●
4,2 x 39 mm			
12,5 mm einlagig, Metall- oder Holzunterkonstruktion	●	●	●
12,5 mm zweilagig, Metallunterkonstruktion	●	●	●
4,2 x 55 mm			
12,5 mm zweilagig, Holzunterkonstruktion	●	●	●
12,5 mm dreilagig, Metallunterkonstruktion	●	●	●

AQUAPANEL® Maxi Schraube SB mit Bohrspitze

AQUAPANEL® Maxi Schraube SB wurde speziell für die Befestigung der AQUAPANEL® Cement Board auf Metallunterkonstruktion entwickelt. Sie kann für Wände im Innen- wie Außenbereich verwendet werden. Für die Verschraubung von AQUAPANEL® Cement Board auf Unterkonstruktion mit der Klassifizierung C3-C5M.

Technische Daten

Tabelle 89: Technische Daten
AQUAPANEL® Maxi Schraube SB mit Bohrspitze

Technische Daten	Einheit	Wert	Norm
Gewindetyp	Feingewinde		EN 14566
Kopfform	Senkkopf		
Schutzschicht	Chromatierung < 1 %		
Schlitzform	Kreuzschlitz PH 2		
Brandverhalten	–	A1	EN 13501
Korrosionsschutz	–	C4 / C5M	EN 14566
Ausziehwiderstand	N	450	EN 14566
Kopfdurchmesser	mm	8,5 – 10,0	–
Nenndurchmesser	mm	3,7 – 4,0	–
Länge	mm	38,0 – 40,0	–
Geeignet für Materialdicke	mm	Metall 0,8 – 2,0	–

Eigenschaften und Mehrwert

- Leichtes und schnelles Einschrauben
- Korrosionsschutz durch Spezialbeschichtung
- Senkkopf

Beplankungsmöglichkeiten

Tabelle 90: Geeignet z. B. für folgende Beplankungen

Bezeichnung	AQUAPANEL® Cement Board Indoor L.E.F.	AQUAPANEL® Cement Board Outdoor
4,2 x 39 mm		
12,5 mm	●	●
2x 12,5 mm	●	●

AQUAPANEL® Fassadenschraube SN 40

AQUAPANEL® Fassadenschraube SN 40 mit Nagelspitze wurde speziell für die Befestigung von AQUAPANEL® Cement Board Outdoor auf Holzunterkonstruktionen entwickelt. Sie kann für Wand und Decke im Innen- wie Außenbereich verwendet werden.

Technische Daten

Tabelle 91: Technische Daten AQUAPANEL® Fassadenschraube SN 40

Technische Daten	Einheit	Wert	Norm
Gewindetyp	HiLo Gewinde		DIN EN 14592
Kopfform	Senkkopf		
Schutzschicht	Edelstahl		
Schlitzform	TX 20		
Brandverhalten	–	A1	EN 13501
Korrosionsschutz	–	KWK II	–
Ausziehwiderstand			
In Faserrichtung	N/mm^2	16,29	EN 14566
Quer zur Faserrichtung	N/mm^2	12,08	EN 14566
Bei Holz ρ_k	kg/m^3	350	EN 14566
Kopfdurchmesser	mm	8,7 – 9,0	–
Nenndurchmesser	mm	3,93 – 4,33	–
Länge	mm	38,7 – 40,0	–
Geeignet für Materialdicke	–	Holz-UK hinterlüftet	–

Eigenschaften und Mehrwert

- Leichtes und schnelles Einschrauben
- Edelstahl V2A
- Senkkopf

Beplankungsmöglichkeiten

Tabelle 92: Geeignet z. B. für folgende Beplankung

Bezeichnung	AQUAPANEL® Cement Board Outdoor
4,0 x 40 mm	
12,5 mm auf Holzunterkonstruktionen	●

AQUAPANEL® Fassadenschraube SB 40

AQUAPANEL® Fassadenschraube SB 40 mit Bohrspitze wurde speziell für die Befestigung der AQUAPANEL® Cement Board auf Aluminiumunterkonstruktionen 2 mm entwickelt.

Technische Daten

Tabelle 93: Technische Daten AQUAPANEL® Fassadenschraube SB 40

Technische Daten	Einheit	Wert	Norm
Gewindetyp	HiLo Gewinde		DIN EN 14592
Kopfform	Senkkopf		
Schutzschicht	Edelstahl		
Schlitzform	TX 20		
Brandverhalten	–	A1	EN 13501
Korrosionsschutz	–	KWK II	–
Ausziehwiderstand			
In Faserrichtung	N/mm^2	16,29	EN 14566
Quer zur Faserrichtung	N/mm^2	12,08	EN 14566
Bei Holz ρ_k	kg/m^3	350	EN 14566
Kopfdurchmesser	mm	8,7 – 9,3	–
Nenndurchmesser	mm	3,8 – 4,2	–
Länge	mm	38,7 – 40,0	–
Geeignet für Materialdicke	mm	2,0	–

Eigenschaften und Mehrwert

- Leichtes und schnelles Einschrauben
- Edelstahl V2A
- Senkkopf

Beplankungsmöglichkeiten

Tabelle 94: Geeignet z. B. für folgende Beplankungen

Bezeichnung	AQUAPANEL® Cement Board Indoor	AQUAPANEL® Cement Board Outdoor
4,0 x 40 mm		
12,5 mm	●	●

KAW-Schraube SB

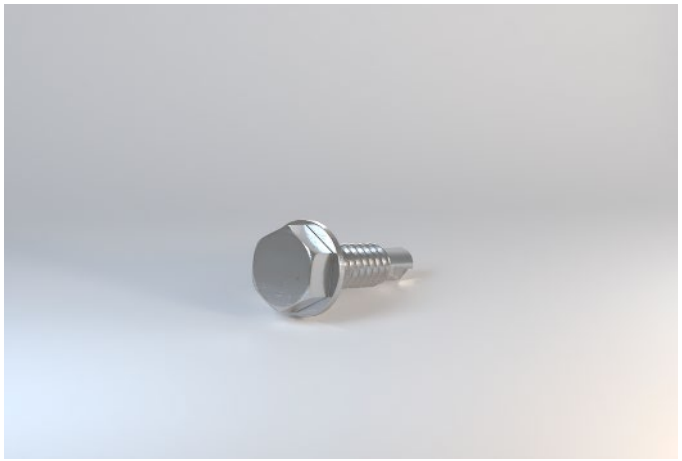

Das Knauf Außenwand-System ermöglicht die Gestaltung und Realisation von Fassaden im Altbau und Neubau. Eine optimale Voraussetzung für die Verwendung von nicht tragenden Leichtbaukonstruktionen als Außenwände ist eine Primärkonstruktion in Skelettbauweise in Beton, Holz oder Stahl.

Für die Unterkonstruktion des Knauf Außenwand-Systems gibt es mit dem KAW-Stahlwinkel, der KAW-Schraube SB und dem KAW-Fassadenprofil 150 perfekt abgestimmte Systemkomponenten, die einen optimalen Aufbau des Systems gewährleisten.

Technische Daten

Tabelle 95: Technische Daten KAW-Schraube SB

Technische Daten	Einheit	Wert	Norm
Schutzschicht	Edelstahlschraube		
Kopfform	Sechskantkopf		
Korrosionsschutz	C3		
Biegefestigkeit F	–	Erfüllt	EN 14566
Brandverhalten	–	A1	EN 13501
Nenndurchmesser	mm	4,8	–
Länge	mm	22	–

Eigenschaften und Mehrwert

- Kein Vorbohren erforderlich
- Spanfreies Verschrauben innerhalb der Konstruktion
- Korrosionsschutz C3
- Sechskantkopf

Hohlraumdübel Hartmut

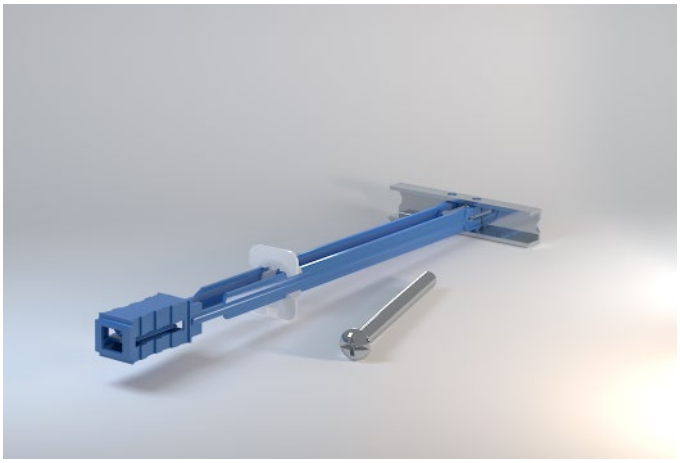

Hartmut ist ein cleverer Hohlraumdübel, bestehend aus Metall und Kunststoff mit zugehöriger Schraube (M5 x 60). Er ist das ideale Befestigungsmittel für und an Trockenbausysteme. Dank seines Funktionsprinzips mit Setzlasche mit Klick-Funktion passt er flexibel auf alle Beplankungsdicken und kann somit in jeder Trockenbauwand eingesetzt werden.

Hohlraumdübel Hartmut werden zur Befestigung von Lasten angewendet
- An Metall- und Holzständerwänden bis 75 kg je Dübel
- An abgehängten Decken bis 6 kg je Dübel und bis 6 kg je Plattenspannweite und Meter

Eigenschaften und Mehrwert
- Einfache und schnelle Montage
- Hohe Verarbeitungssicherheit
- Hohe Tragfähigkeit
- Dauerhafte Tragfähigkeit
- Für alle Beplankungsdicken geeignet
- Variable Montage durch Setzlasche mit Klick-Funktion

Technische Daten
Tabelle 96: Technische Daten Hohlraumdübel Hartmut

Technische Daten	Einheit	Wert	Norm
Bohrlochdurchmesser	mm	13	
Schraubentyp		M5 x 60	
Mindestrandabstand	mm	75	DIN 18182
Mindestrandabstand	mm	250	Knauf Empfehlung

Detailblatt Knauf Metallständerwände W11.de
Technische Information Befestigung von Lasten an Knauf Wand- und Deckensystemen VT03.de

Hinweis	Für die Montage benötigt man ca. 5 cm Freiraum hinter der Wand / Decke zum Einfädeln des Hohlraumdübels.

Befestigungslasten
Tabelle 97: Befestigungslasten Hohlraumdübel Hartmut

Beplankung	Max. Dübelbelastbarkeit in kg				
	GKB	GKF	Diamant / Silentboard	Diamant Steel GKFI	Traversen
12,5 mm	20	30	40	–	–
15 mm	–	35	50	–	–
18 mm	–	40	60	–	–
25 mm	–	60	–	–	–
2x 12,5 mm	45	60	75	–	–
2x 15 mm	–	70	75	–	–
12,5 + 0,4 mm	–	–	–	80	–
2x 12,5 + 0,4 mm	–	–	–	100	–
Befestigungstraverse	–	–	–	–	75
Befestigungstraverse mit Gipsfasereinlage	–	–	–	–	90

Ausführung
Montageschritte

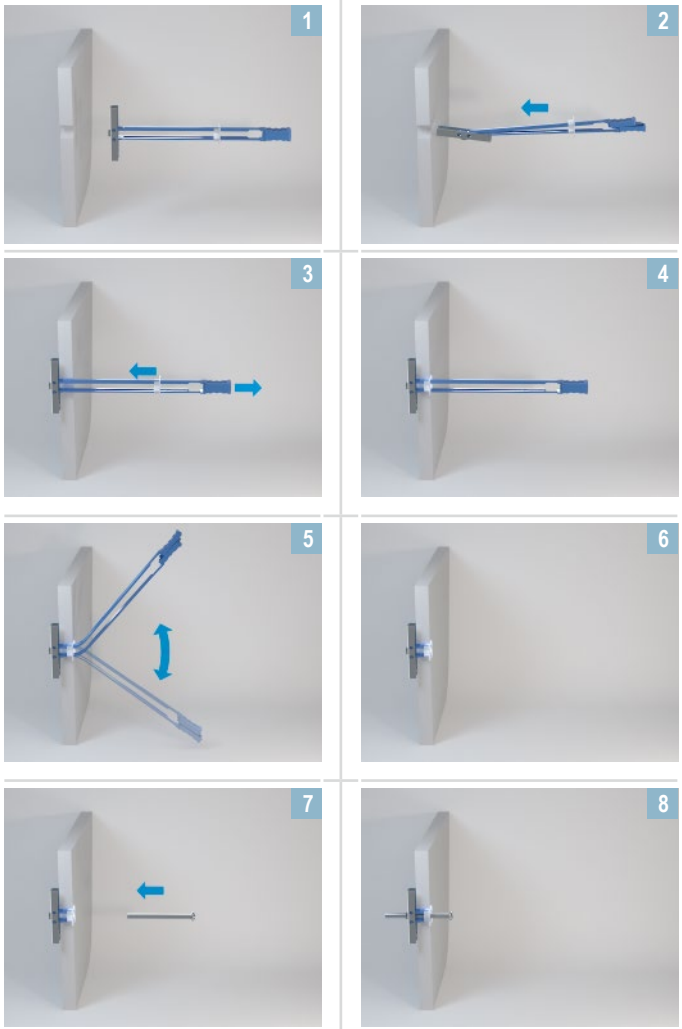

Drehstiftdübel

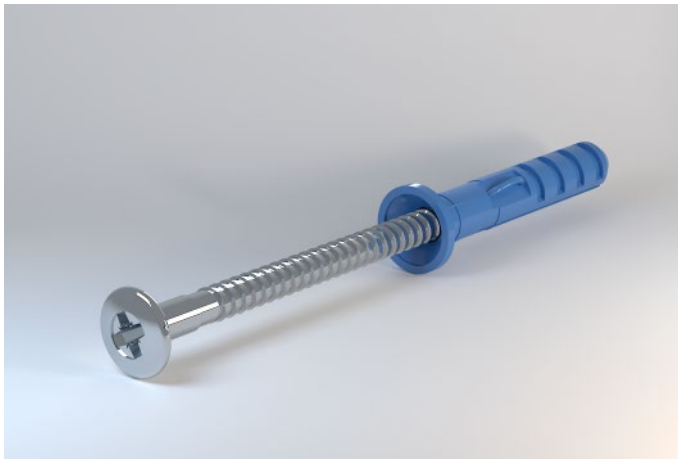

Der Knauf Drehstiftdübel ist ein hochwertiger Kunststoff-Nageldübel mit verzinkter Qualitätsschraube zur Randverankerung von Trockenbau-Systemen. Die zulässige Belastung bei Scherbeanspruchung beträgt 0,5 kN.

Für die Befestigung von U- und C-Profilen sowie von Holzständern, Rahmen- und Schwellhölzern an Boden, Wand und Decke

- K 6/35: U- und C-Profile auf unverputztem Beton / Mauerwerk
- K 6/50: U- und C-Profile auf verputztem Beton / Mauerwerk
- L 8/80: Holzlatten bis 60 mm Dicke auf unverputztem Beton / Mauerwerk

Eigenschaften und Mehrwert

- Nageldübel in Nylonqualität
- Einfache und schnelle Durchsteckmontage
- Nagelschraube mit Kreuzschlitz zum Lösen und Nachjustieren
- Verdreh- bzw. Torsionsschutz

Ausführung

Montageschritte

Achten Sie darauf, nicht die Bewehrung zu beschädigen.

1. Bohren Sie vor.
2. Reinigen Sie das Bohrloch von Bohrmehl.
3. Setzen Sie den Dübel ein.
4. Setzen Sie die Nagelschraube ein und schlagen Sie diese mit dem Hammer ein.
5. Justieren Sie, wenn notwendig, mit dem Schraubendreher nach.

Technische Daten

Tabelle 98: Technische Daten Drehstiftdübel

Technische Daten	Einheit	Wert
Zul. Belastung $F_{zul.}$ Scherbeanspruchung	kN	0,5
Schraubenkopfdurchmesser	mm	6
Länge		
K 6/35	mm	35
K 6/50	mm	50
K 8/80	mm	80
Bohrlochdurchmesser		
K 6/35	mm	6
K 6/50	mm	6
K 8/80	mm	8
Bohrlochtiefe		
K 6/35	mm	42
K 6/50	mm	57
K 8/80	mm	90
Mindestrandabstand		
K 6/35 und K 6/50	mm	24
K 8/80	mm	40

Deckennagel

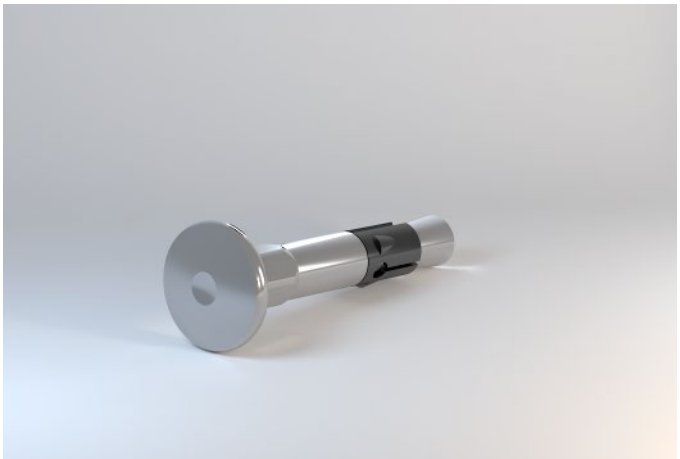

Der Deckennagel ist ein Dübel aus galvanisch verzinktem Stahl, bestehend aus Konusbolzen und Spreizclip. Der Deckennagel ist zur Verwendung im Beton für redundante nicht tragende Systeme. Die erforderliche Betongüte bewegt sich zwischen Normalbeton (bewehrt oder unbewehrt) der Festigkeitsklasse C12/15 und C50/60 nach DIN EN 206-1 bzw. DIN 1045-2. Er kann zudem unter ruhender und quasi-ruhender Belastung im gerissenen oder ungerissenen Beton eingesetzt werden.

Der Deckennagel findet Anwendung, wenn nicht tragende Trockenbau-Systeme in Beton befestigt werden sollen, z. B. leichte Unterdecken und Deckenbekleidungen, Metallständerwände oder Lüftungs- und Kabelkanäle. Er wird vor allem bei der Unterkonstruktion abgehängter Decken zur Befestigung der Abhänger in der Rohdecke eingesetzt.

Eigenschaften und Mehrwert

- Geringe Bohrlochtiefe
- Optimierte Form für besten Sitz in Beton / Stahlbeton
- Spreizring für sicheren Halt
- Leichtes Einschlagen

Prüfungen und Zertifikate

Zulassung nach ETA-07/0049. Zulässig auch bei Brandschutzkonstruktionen.

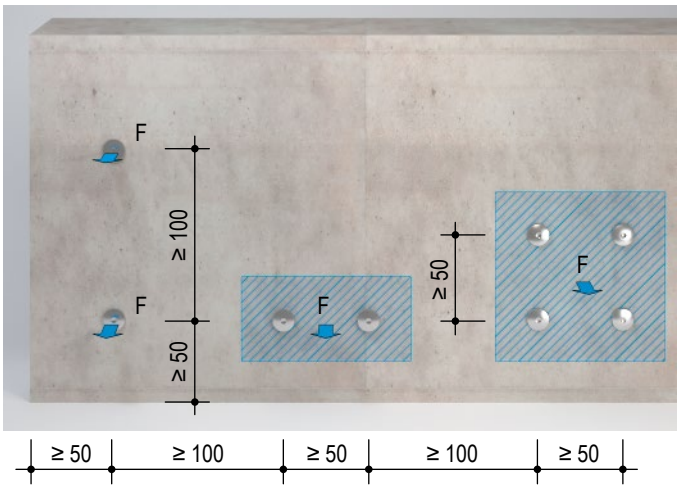

Ausführung

Montageschritte

Achten Sie darauf, nicht die Bewehrung zu beschädigen.

1. Bohren Sie mit Bohrlochdurchmesser 6 mm und Bohrlochtiefe 35 mm vor.
2. Reinigen Sie das Bohrloch von Bohrmehl.
3. Führen Sie den Dübel durch das zu befestigende Teil und schlagen Sie den Dübel mit einem Hammer oder einem Setzgerät ein.
   Der Dübel wird nach dem Einschlagen durch Aufbringen der Last gespreizt.

Hinweis	Bei Fehlbohrungen das neue Bohrloch mindestens im Abstand doppelte Bohrlochtiefe anordnen. Mindestabstände zu Rändern der Betonbauteile sowie Mindestachsabstände sind gemäß Zeichnung einzuhalten.

Technische Daten

Tabelle 99: Technische Daten Deckennagel

Technische Daten	Einheit	Wert
Zulässige Belastung $F_{zul.}$ (für zentrischen Zug/Querlast/Schrägzug)	kN	0,5
Einsatz bis Feuerwiderstandsklasse (auch für Brand im Deckenzwischenraum)	–	F90
Mindestbauteildicke	mm	80
Mindestverankerungslänge (Dicke des zu befestigenden Bauteils max. 5 mm)	mm	25
Mindestrandabstand	mm	50
Bohrlochdurchmesser	mm	6
Bohrlochtiefe	mm	≥ 35

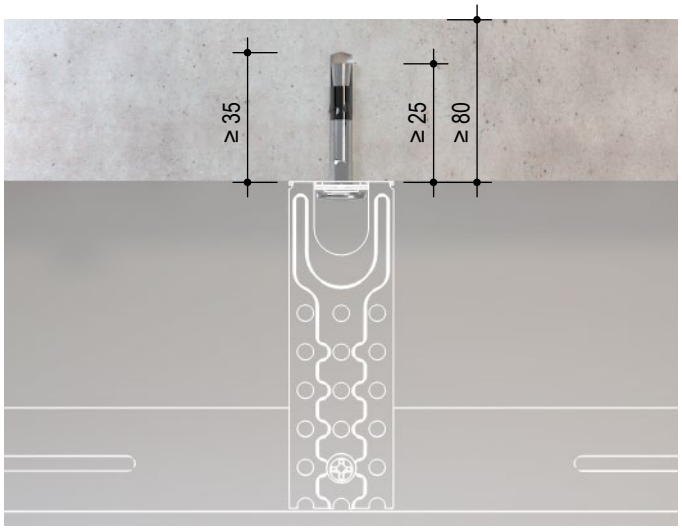

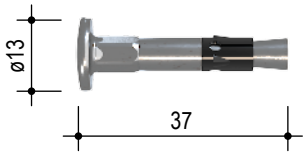

Deckennagel Korrosionsschutz A4

Der Deckennagel Korrosionsschutz A4 ist ein Stahldübel mit hohem Korrosionsschutz zur Befestigung von Trockenbau-Systemen in Beton, bestehend aus Konusbolzen und Spreizclip. Der Deckennagel Korrosionsschutz A4 ist zur Verwendung im Beton für redundante nicht tragende Systeme. Die Ausführung Deckennagel Korrosionsschutz A4 ist nicht geeignet für chlorbelastete Bereiche, wie z. B. Schwimmbäder. Hier ist ein Dübel mit der Kennung HCR zu verwenden. Die erforderliche Betongüte bewegt sich zwischen Normalbeton (bewehrt oder unbewehrt) der Festigkeitsklasse C12/15 und C50/60 nach DIN EN 206-1 bzw. DIN 1045-2. Er kann zudem unter ruhender und quasiruhender Belastung in gerissenem oder ungerissenem Beton eingesetzt werden.

Der Deckennagel Korrosionsschutz A4 findet Anwendung, wenn nicht tragende Trockenbau-Systeme mit erhöhten Anforderungen an den Korrosionsschutz in Beton befestigt werden sollen, z. B. leichte Unterdecken und Deckenbekleidungen, Metallständerwände oder Lüftungs- und Kabelkanäle. Er wird vor allem bei der Unterkonstruktion abgehängter Decken in Feucht- und Nassräumen zur Befestigung der Abhänger in der Rohdecke eingesetzt.

Er ist das empfohlene Befestigungsmittel für Drystar-Systeme und auch bei Brandschutzkonstruktionen zulässig.

Eigenschaften und Mehrwert

- Spreizring für sicheren Halt
- Optimierte Form für besten Halt in Beton/Stahlbeton
- Leichtes Einschlagen

Prüfungen und Zertifikate

Zulassung nach ETA-07/0049. Zulässig auch bei Brandschutzkonstruktionen.

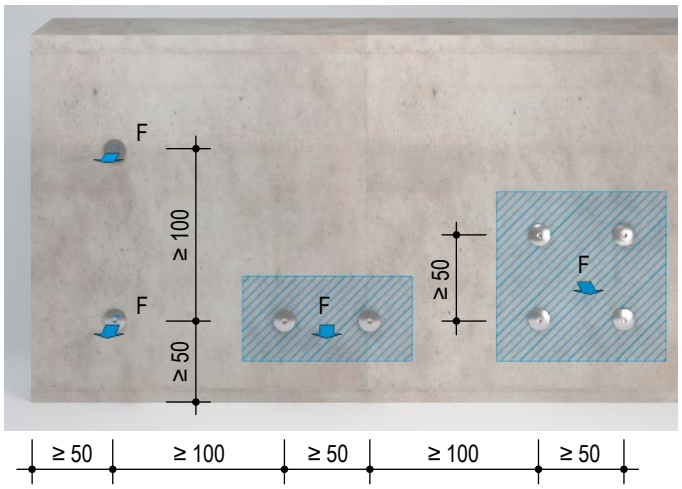

Ausführung

Montageschritte

Achten Sie darauf, nicht die Bewehrung zu beschädigen.

1. Bohren Sie mit Bohrlochdurchmesser 6 mm und Bohrlochtiefe 45 mm vor.
2. Reinigen Sie das Bohrloch von Bohrmehl.
3. Führen Sie den Dübel durch das zu befestigende Teil und schlagen Sie den Dübel mit einem Hammer oder einem Setzgerät ein.
   Der Dübel wird nach dem Einschlagen durch Aufbringen der Last gespreizt.

Hinweis	Bei Fehlbohrungen das neue Bohrloch mindestens im Abstand doppelte Bohrlochtiefe anordnen. Mindestabstände zu Rändern der Betonbauteile sowie Mindestachsabstände sind gemäß Zeichnung einzuhalten.

Technische Daten

Tabelle 100: Technische Daten Deckennagel Korrosionsschutz A4

Technische Daten	Einheit	Wert
Zulässige Belastung $F_{zul.}$ (für zentrischen Zug/Querlast/Schrägzug)	kN	0,5
Einsatz bis Feuerwiderstandsklasse (auch für Brand im Deckenzwischenraum)	–	90
Mindestbauteildicke	mm	80
Mindestverankerungslänge (Dicke des zu befestigenden Bauteils max. 5 mm)	mm	35
Mindestrandabstand	mm	60
Bohrlochdurchmesser	mm	6
Bohrlochtiefe	mm	≥ 45

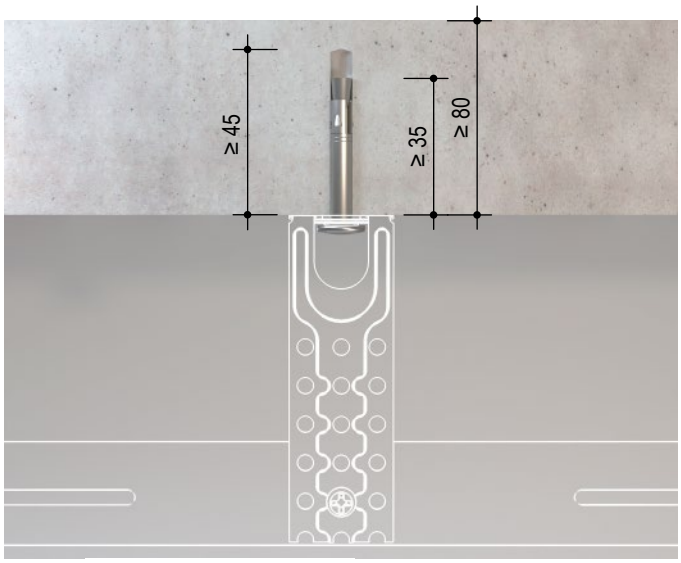

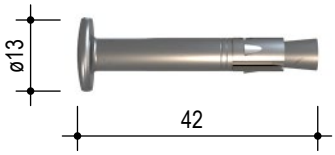

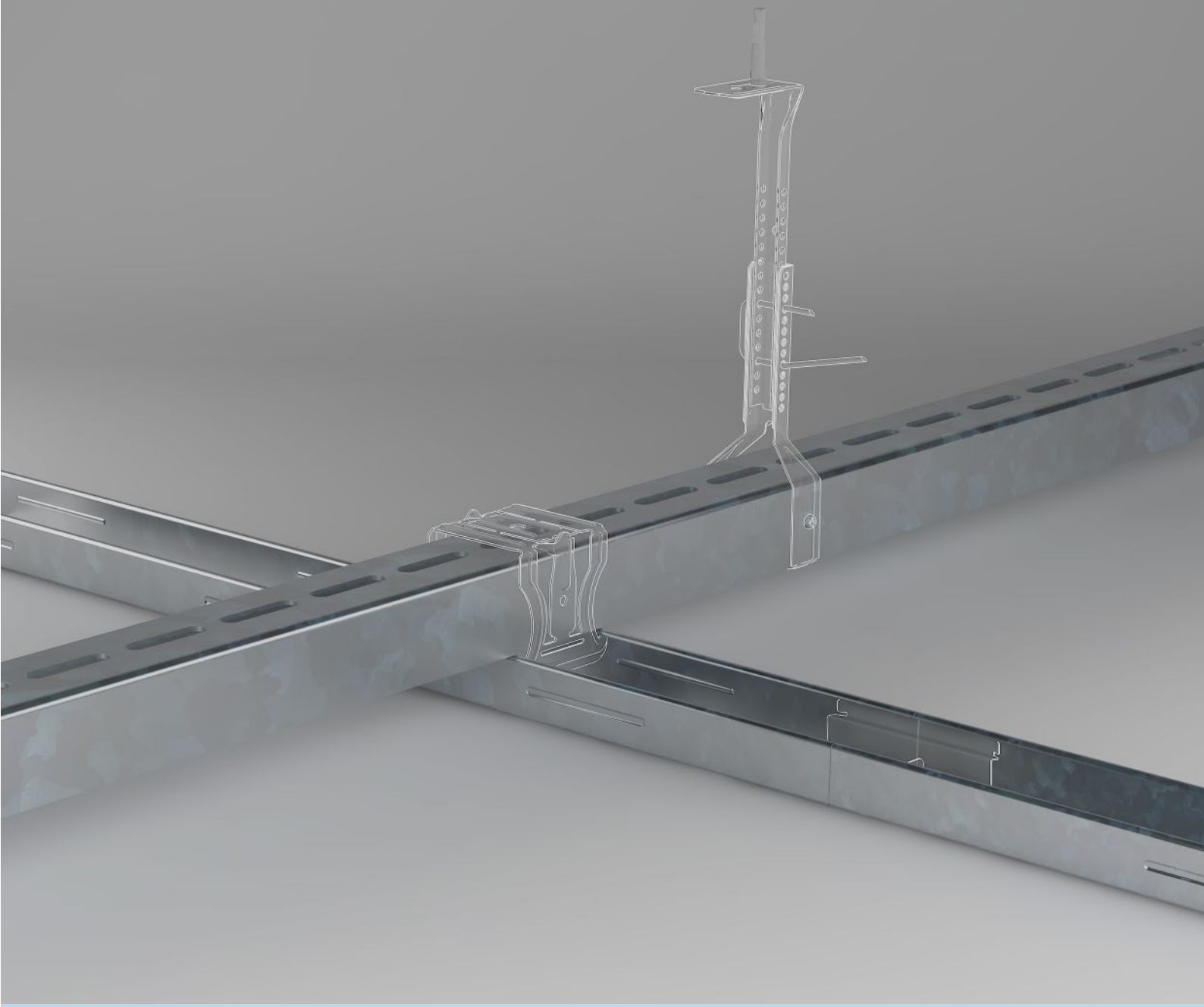

Profile

CW-Profile
UW-Profile
MW-Profile
CD-Profile
UD-Profile
UA-Profile
Gebogene Profile
Federschiene, Hutprofile, Sinus
Spezialprofile
Kantenschutz- und Eckschutzprofile
Türsturzprofil
Fassadenprofile

Profile für Wände und Decken

Profile werden für Montagewände, Befestigungen von Wänden und Decken oder abgehängten Decken im Trockenbau benötigt. Metallunterkonstruktionen bestehen aus Profilen unterschiedlicher Querschnitte, z. B. C-Profile, U-Profile, M-Profile oder auch Spezialprofile.

Profile bestehen aus kaltverformten Stahlblech, sind verzinkt oder mit Korrosionsschutzlack beschichtet und je nach Bedarf mit Stanzungen für die Durchführung von Elektrokabeln versehen. Die Blechdicke der Stahlblechprofile beträgt zwischen 0,6 bis 2,0 mm. Im Bereich tragender Trockenbau-Systeme werden auch Blechdicken bis 2 mm angewendet. Bei nichttragenden Trockenbau-Systemen beträgt die angewendete übliche Blechdicke der Profile 0,6 mm.

Wandprofile

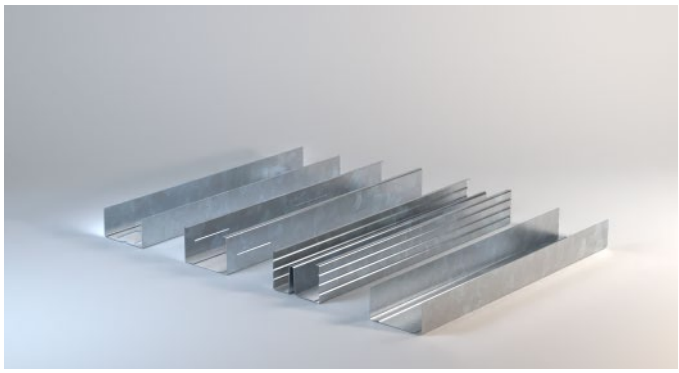

Profile für Wände sind in Ständer- und Randprofile unterteilt. Wandprofile werden in unterschiedlichen Steghöhen angeboten. Die Steghöhe hat sowohl einen Einfluss auf den Schallschutzeigenschaft der Wand als auch auf die Tragfähigkeit und damit die zulässige Wandhöhe. Randprofile übernehmen die Verbindung zwischen den flankierenden Bauteilen und der Wand und stellen zusammen mit der Verankerung die Lasteinleitung aus der Trockenbauwand in Wand, Decke und Boden sicher. Randprofile gibt es in unterschiedlichen angepassten Steghöhen.

Deckenprofile

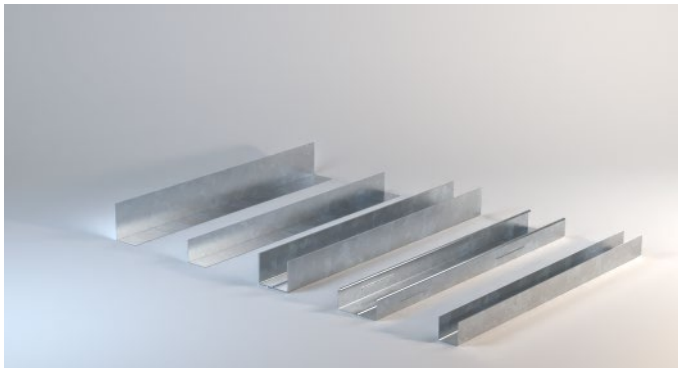

Deckenprofile, die als Trag- oder Grundprofile von Deckenbekleidungen oder Unterdecken angewendet werden, unterscheiden sich von Wandprofilen, da sie anderen Beanspruchungen ausgesetzt sind. Deckenprofile müssen eine sichere Verbindung mit den Abhängern gewährleisten.

Profile für Feucht- und Nassräume

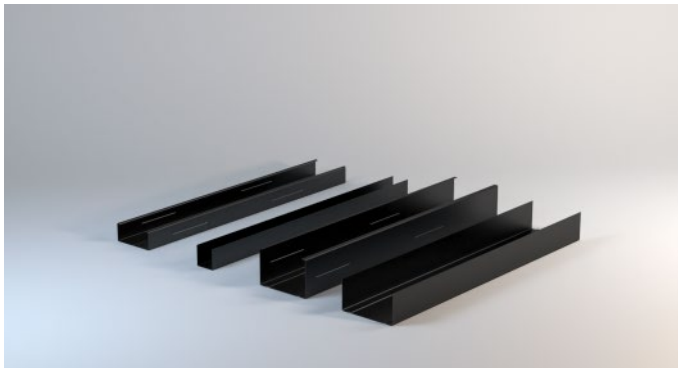

In Feucht- und Nassräumen ist Korrosionsschutz unabdingbar. Die tragenden Metallunterkonstruktionen für Wände und Decken im privaten sowie gewerblichen Räumen sind neben der Feuchtigkeit oft auch korrosiven Verunreinigungen der Luft, z. B. durch Salze oder Chloride, ausgesetzt.

Profile und zugehörige Teile für Befestigung und Montage bieten mit der Korrosionsbeschichtung höchste Sicherheit und eine lange Lebensdauer.

Spezialprofile

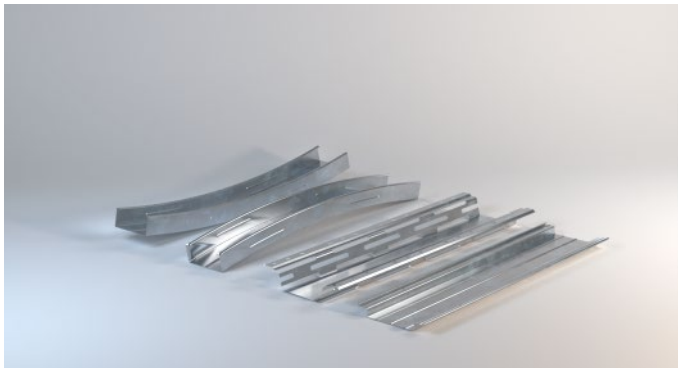

Spezialprofile gibt es für besondere Anwendungen, z. B. Stahlleichtbau-Systeme oder Sonderkonstruktionen. Profile mit U-förmigem Querschnitt und einer Blechdicke von 2 mm werden in Bereichen angewendet, wo höhere Tragfähigkeiten notwendig sind, beispielsweise zur Verstärkung von Tür- und Wandöffnungen. Winkelprofile werden für Anschlüsse angewendet, z. B. Deckenanschlüsse an Wände.

H-Stanzungen und Stegausschnitte für Kabeldurchführungen

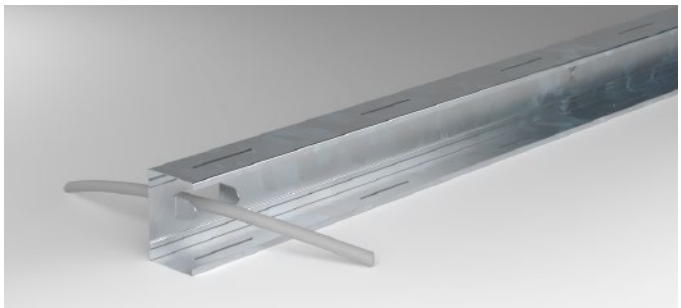

In CW-Profilen sind H-Stanzungen werkseits vorhanden. Durch diese können Elektro- oder Installationskabel sicher und schnell durchführt werden. Stegausschnitte in Profilen sind bauseits zulässig. Beachten Sie dazu das System-Datenblatt des jeweiligen Knauf Systems.

Übersichtstabellen Profile

Tabelle 101: Übersicht Profile

Produkt	Wandsysteme				Deckensysteme		Spezialsysteme
	Metallständer-wände	Holzständer-wände	Vorsatz-schalen	Schacht-wände	Platten-decken	Akustik-decken	
CW-Profile	●	–	●	●	○	○	●
UW-Profile	●	–	●	●	●	○	●
MW-Profile	●	–	●	–	–	–	●
CD-Profile	–	–	○	–	●	●	–
UD-Profile	–	–	○	–	●	●	–
UA-Profile	●	–	●	○	●	○	●
Gebogene Profile							
CD-Profil gebogen	–	–	–	–	●	●	–
UA-Profil gebogen	–	–	–	–	●	●	–
Spezialprofile							
Federschiene	–	○	–	–	●	○	–
Hutprofil	○	–	–	–	●	○	–
Sinus – Flexibles U-Anschlussprofil	●	–	○	–	–	–	–
Schwerlastprofil C50, C75 und C100	●	–	–	–	–	–	–
Flexibles Eckenprofil	●	●	●	●	–	–	–
L-Winkel	●	–	–	–	–	–	–
Winkelprofil	–	–	–	●	●	–	–
U-Profil	●	–	–	–	–	–	–
Kanten- und Eckschutzprofile							
Kantenschutzprofil	●	●	●	●	–	–	–
Alu-Eckschutzprofil	●	●	●	●	–	–	–
Eckschutzschiene	●	●	●	●	–	–	–
Eckschutzprofil Dallas 90°	●	●	●	●	–	–	–
Eckschutzprofil Vegas 90°	●	●	●	●	–	–	–
Eckschutzprofil Göppinger 90°	●	●	●	●	–	–	–
Türsturzprofile							
Türsturzprofil CW/UA 50	●	–	●	–	–	–	●
Türsturzprofil CW/UA 75	●	–	●	–	–	–	●
Türsturzprofil CW/UA 100	●	–	●	–	–	–	●

● *Anwendung*
○ *Mögliche Anwendung*
– *Keine Anwendung*

CW-Profile, verzinkt oder C3 bzw. C5M

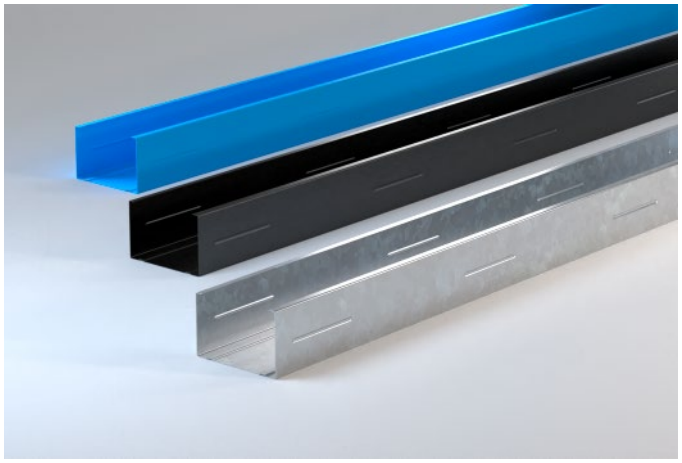

CW-Profil, das Profil für Wände und freitragende Decken im Trockenbau

Das CW-Profil ist ein kaltgeformtes Stahlblechprofil mit C-förmigem Querschnitt nach EN 14195 für den Einsatz in Trockenbaukonstruktionen. Zur Durchführung von Kabeln oder Installationen sind H-förmige Stanzungen angebracht. CW-Profile sind auch beschichtet mit erhöhtem Korrosionsschutz C3 oder hohem Korrosionsschutz C5M erhältlich.

Anwendungsbereich

Das CW-Profil findet Anwendung als Ständerprofil von Montagewänden, aber auch als Tragprofil von freitragenden Decken. Der Einsatz ist sowohl als Einfachprofil oder bei erhöhten statischen Anforderungen auch als Doppelprofil (zwei stegseitig miteinander verschraubte CW-Profile) möglich. Bei erhöhten Anforderungen an den Korrosionsschutz in Feucht- und Nassräumen sind beschichtete CW-Profile C3 oder C5M zu verwenden.

Eigenschaften und Mehrwert

- Einfach zu montieren
- Formstabil
- Korrosionsbeständig, alternativ mit erhöhtem (C3) oder hohem (C5M) Korrosionsschutz

Prüfungen und Zertifikate

In Übereinstimmung mit der EN 14195 unterliegt das Produkt einer Erstprüfung sowie der ständigen werkseigenen Produktionskontrolle und trägt eine CE-Kennzeichnung. Das Produkt erfüllt die Anforderungen der DIN 18182-1.

Ausführung

Ständerprofil

1. Schneiden Sie die Profile mit einer Blechschere auf die benötigte Länge zu.
2. Stellen Sie die CW-Profile in die UW-Profile ein.
3. Richten Sie die CW-Profile im erforderlichen Achsabstand aus.
4. Je nach System kann eine mechanisch-konstruktive Verbindung mit den UW-Profilen (z. B. crimpen oder verschrauben) erforderlich sein.

CW-Profile stehen ohne gleitenden Anschluss mind. 30 mm im UW-Profil ein.

Tragprofil

1. Schneiden Sie die Profile mit einer Blechschere auf die benötigte Länge zu.
2. Legen Sie die CW-Profile in die Randprofile ein.
3. Richten Sie die CW-Profile im erforderlichen Achsabstand aus.
4. Je nach System kann eine mechanisch-konstruktive Verbindung mit den Randprofilen (z. B. crimpen oder verschrauben) erforderlich sein.

Technische Daten

Tabelle 102: Technische Daten CW-Profile

Technische Daten	Wert	Norm
Brandverhalten	A1	EN 13501
Korrosionsschutzbeschichtung	Z100	EN 10346
	C3, schwarz	EN ISO 12944
	C5M, blau	EN ISO 12944

H-Stanzungen und Stegausschnitte für Kabeldurchführungen

In CW-Profilen sind H-Stanzungen werkseits vorhanden. Durch diese können Elektro- oder Installationskabel sicher und schnell durchführt werden.
Das Öffnungsmaß einer H-Stanzung beträgt
Breite/Höhe (b/h) = 20 mm/50 mm mit Abständen von 500 mm.

Stegausschnitte in Profilen sind bauseits zulässig. Maximal 2 Stegausschnitte je Metallständer (bei CW 50 maximal 1 Stegausschnitt).

Beachten Sie dazu das System-datenblatt des jeweiligen Knauf Systems.

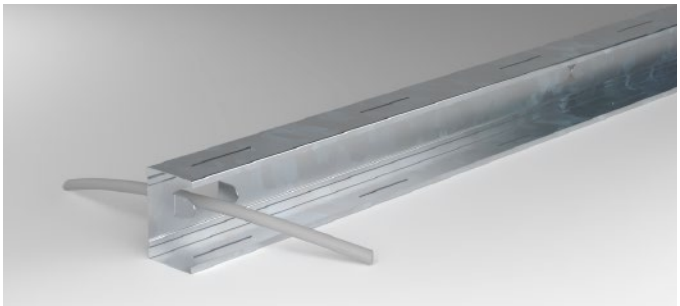

Abmessungen der CW-Profile

CW-Profil	Längen	Steghöhe	Flansch-breite	Blechdicke	Flächenträgheits-moment		Streckgrenze	Lieferung	
	mm	mm	mm	mm	I_y mm^4	I_z mm^4	N/mm^2	Stück/ Kleinbund	Stück/ Großbund
CW-Profil 50/50/06	2600 – 4500	50	50	0,6	43100	30700	240	8	128
CW-Profil 70/50/06	2750 – 3500	70	50	0,6	88400	30961	240	8	96
CW-Profil 75/50/06	2600 – 5000	75	50	0,6	106800	35400	240	8	96
CW-Profil 100/50/06	2600 – 6000	100	50	0,6	204900	38900	240	8	64
CW-Profil 125/50/06	4250	125	50	0,6	342100	41700	240	4	48
CW-Profil 150/50/06	4000 / 5500	150	50	0,6	523000	44000	240	4	48
CW-Profil 50/50/06 C3	2600 – 4000	50	50	0,6	43100	30700	240	8	128
CW-Profil 75/50/06 C3	2600 – 4000	75	50	0,6	106800	35400	240	8	96
CW-Profil 100/50/06 C3	2600 – 4000	100	50	0,6	204900	38900	240	8	64
CW-Profil 125/50/06 C3	Sonderlänge	125	50	0,6	342100	41700	240	8	64
CW-Profil 150/50/06 C3	Sonderlänge	150	50	0,6	523000	44000	240	4	48
CW-Profil 50/50/06 C5M	2600 – 4000	50	50	0,6	43100	30700	240	8	128
CW-Profil 75/50/06 C5M	2600 – 4000	75	50	0,6	106800	35400	240	8	96
CW-Profil 100/50/06 C5M	3000 – 4000	100	50	0,6	204900	38900	240	8	64

Sonderlängen auf Anfrage

UW-Profile, verzinkt oder C3 bzw. C5M

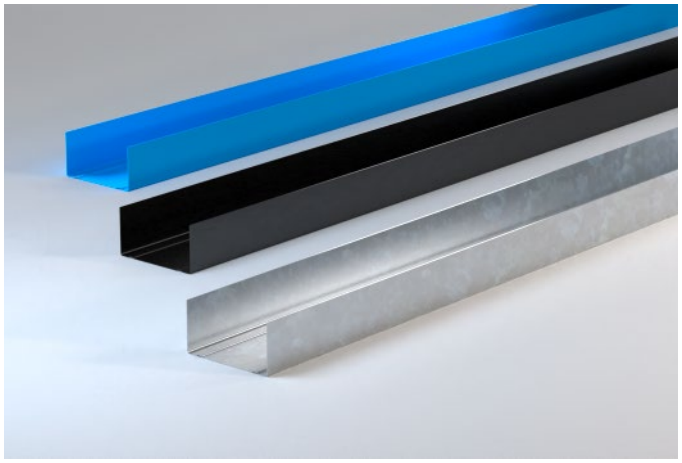

UW-Profil, das Randprofil für Wände und freitragende Decken im Trockenbau

Das UW-Profil ist ein kaltverformtes Stahlblechprofil mit U-förmigem Querschnitt nach EN 14195 für den Einsatz in Trockenbaukonstruktionen. UW-Profile sind auch beschichtet mit erhöhtem Korrosionsschutz C3 oder hohem Korrosionsschutz C5M erhältlich.

Anwendungsbereich

Das UW-Profil findet Anwendung als Randprofil für Wände und freitragende Decken. Bei erhöhten Anforderungen an den Korrosionsschutz in Feucht- und Nassräumen sind beschichtete UW-Profile C3 oder C5M zu verwenden.

Eigenschaften und Mehrwert

- Einfach zu montieren
- Formstabil
- Korrosionsbeständig, alternativ mit erhöhtem (C3) oder hohem (C5M) Korrosionsschutz

Prüfungen und Zertifikate

In Übereinstimmung mit der EN 14195 unterliegt das Produkt einer Erstprüfung sowie der ständigen werkseigenen Produktionskontrolle und trägt eine CE-Kennzeichnung. Das Produkt erfüllt die Anforderungen der DIN 18182-1.

Ausführung

Randprofil für Wände

1. Schneiden Sie die Profile mit einer Blechschere auf die benötigte Länge zu.
2. Befestigen Sie die Profile mit geeigneten Befestigungsmitteln im Boden und an der Decke.
3. Stellen Sie die CW-Profile in die UW-Profile ein.
4. Je nach System kann eine mechanisch-konstruktive Verbindung mit den Ständerprofilen (z. B. crimpen oder verschrauben) erforderlich sein.

Tragprofil für freitragende Decken

1. Schneiden Sie die Profile mit einer Blechschere auf die benötigte Länge zu.
2. Befestigen Sie die Profile mit geeigneten Befestigungsmitteln an der Wand.
3. Schieben Sie die CW-Profile in die UW-Profile ein.
4. Je nach System ist eine mechanisch-konstruktive Verbindung mit den Randprofilen (z. B. crimpen oder verschrauben) erforderlich.

Technische Daten

Tabelle 103: Technische Daten UW-Profile

Technische Daten	Wert	Norm
Brandverhalten	A1	EN 13501
Korrosionsschutzbeschichtung	Z100	EN 10346
	C3, schwarz	EN ISO 12944
	C5M, blau	EN ISO 12944

Abmessungen der UW-Profile

UW-Profil	Längen	Steghöhe	Flansch-breite	Blechdicke	Flächenträgheits-moment		Streckgrenze	Lieferung	
	mm	mm	mm	mm	I_y mm^4	I_z mm^4	N/mm^2	Stück/ Kleinbund	Stück/ Großbund
UW-Profil 50/40/06	4000	50	40	0,6	35100	13500	240	8	160
UW-Profil 70/40/06	4000	70	40	0,6	73100	14900	240	8	120
UW-Profil 75/40/06	4000	75	40	0,6	86500	15300	240	8	120
UW-Profil 100/40/06	4000	100	40	0,6	166800	16700	240	8	80
UW-Profil 125/40/06	4000	125	40	0,6	285200	18100	240	4	60
UW-Profil 150/40/06	4000	150	40	0,6	438800	18900	240	4	60
UW-Profil 50/70/07	4000	50	70	0,7	65850	69900	240	8	–
UW-Profil 75/70/07	4000	75	70	0,7	157600	80200	240	8	–
UW-Profil 100/70/07	4000	100	70	0,7	295900	88300	240	8	–
UW-Profil 50/40/06 C3	4000	50	40	0,6	35100	13500	240	8	160
UW-Profil 75/40/06 C3	4000	75	40	0,6	86500	15300	240	8	120
UW-Profil 100/40/06 C3	4000	100	40	0,6	166800	16700	240	8	80
UW-Profil 125/40/06 C3	4000	125	40	0,6	285200	18100	240	4	60
UW-Profil 150/40/06 C3	4000	150	40	0,6	438800	18900	240	4	60
UW-Profil 50/40/06 C5M	4000	50	40	0,6	35100	13500	240	8	160
UW-Profil 75/40/06 C5M	4000	75	40	0,6	86500	15300	240	8	120
UW-Profil 100/40/06 C5M	4000	100	40	0,6	166800	16700	240	8	80

Sonderlängen auf Anfrage

MW-Profile, verzinkt

MW-Profil, das Schallschutzprofil für Wände im Trockenbau

Das MW-Profil ist ein kaltverformtes Stahlblechprofil mit M-förmigem Querschnitt nach EN 14195 für den Einsatz in Trockenbaukonstruktionen. Die besondere Stegausbildung trägt wesentlich zur Verbesserung der Schallschutzeigenschaften der Wand oder Decke bei.

Anwendungsbereich

Das MW-Profil findet Anwendung als Ständerprofil von Montagewänden, aber auch als Deckenprofil zur Schallschutzentkopplung bei Holzbalkendecken.

Eigenschaften und Mehrwert

- Einfach zu montieren
- Formstabil
- Korrosionsbeständig
- Schallentkoppelnd

Prüfungen und Zertifikate

In Übereinstimmung mit der EN 14195 unterliegt das Produkt einer Erstprüfung sowie der ständigen werkseigenen Produktionskontrolle und trägt eine CE-Kennzeichnung. Das Produkt erfüllt die Anforderungen der DIN 18182-1.

Ausführung

Ständerprofil

1. Schneiden Sie die Profile mit einer Blechschere auf die benötigte Länge zu.
2. Stellen Sie die MW-Profile in die UW-Randprofile ein.
3. Je nach System kann eine mechanisch-konstuktive Verbindung mit den Randprofilen (z. B. crimpen oder verschrauben) erforderlich sein.

Deckenprofil

1. Schneiden Sie die Profile mit einer Blechschere auf die benötigte Länge zu.
2. Befestigen Sie die Profile seitlich am langen Teil des Steges mit einer Universalschraube FN 4,3 x 35 mm am Holzbalken.
3. Schrauben Sie die jeweilige Gipsplatte von unten mit geeigneten Befestigungsmitteln ein.

Technische Daten

Tabelle 104: Technische Daten MW-Profile

Technische Daten	Wert	Norm
Brandverhalten	A1	EN 13501
Korrosionsschutzbeschichtung	Z100	EN 10346

Abmessungen der MW-Profile

MW-Profil	Längen	Steghöhe	Flansch-breite	Blechdicke	Flächenträgheits-moment		Streckgrenze	Lieferung	
					I_y	I_z			
	mm	mm	mm	mm	mm^4	mm^4	N/mm^2	Stück/ Kleinbund	Stück/ Großbund
MW-Profil 75/50/06	3000 / 4000	75	50	0,6	108800	38700	240	8	96
MW-Profil 100/50/06	3000 / 4000	100	50	0,6	208200	42900	240	8	64

Sonderlängen auf Anfrage

CD-Profile, verzinkt oder C3 bzw. C5M

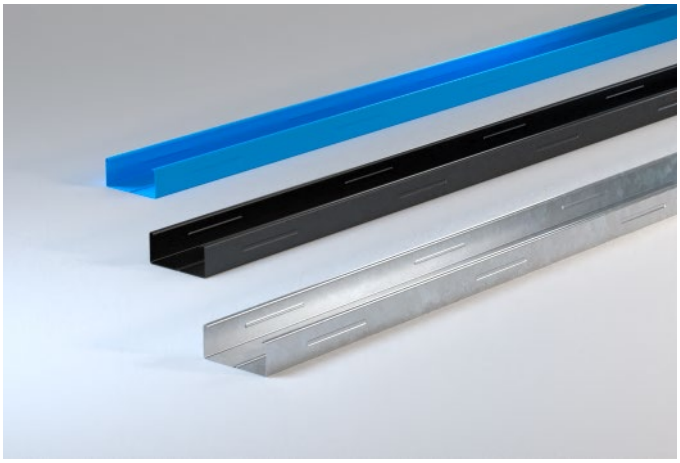

CD-Profil, das Profil für Decken und Wandbekleidungen im Trockenbau

Das CD-Profil ist ein kaltverformtes Stahlblechprofil mit C-förmigem Querschnitt nach EN 14195 für den Einsatz in Trockenbaukonstruktionen. CD-Profile sind auch beschichtet mit erhöhtem Korrosionsschutz C3 oder hohem Korrosionsschutz C5M erhältlich.

Anwendungsbereich

Das CD-Profil findet Anwendung als Grund- oder Tragprofil bei abgehängten Decken oder als Ständerprofil bei Wandbekleidungen oder Vorsatzschalen. Bei erhöhten Anforderungen an den Korrosionsschutz in Feucht- und Nassräumen sind beschichtete CD-Profile C3 oder C5M zu verwenden.

Eigenschaften und Mehrwert

- Einfach zu montieren
- Formstabil
- Korrosionsbeständig, alternativ mit erhöhtem (C3) oder hohem (C5M) Korrosionsschutz

Prüfungen und Zertifikate

In Übereinstimmung mit der EN 14195 unterliegt das Produkt einer Erstprüfung sowie der ständigen werkseigenen Produktionskontrolle und trägt eine CE-Kennzeichnung. Das Produkt erfüllt die Anforderungen der DIN 18182-1.

Ausführung

Als Grundprofil

1. Schneiden Sie die Profile mit einer Blechschere auf die benötigte Länge zu.
2. Befestigen Sie die Profile mit den zum jeweiligen System passenden Abhängern an der Decke.

Als Tragprofil

1. Schneiden Sie die Profile mit einer Blechschere auf die benötigte Länge zu.
2. Befestigen Sie die Profile mit geeigneten Profilverbindern (z. B. Knauf Kreuzverbinder) am Grundprofil und passen Sie sie in die Randprofile ein.

Als Wandprofil (Vorsatzschalen)

1. Stellen Sie die Profile in die UD-Profile an Boden und Decke ein.
2. Befestigen Sie die Profile mit Direktabhängern im vorgeschriebenen Abstand an der Wand.

Technische Daten

Tabelle 105: Technische Daten CD-Profile

Technische Daten	Wert	Norm
Brandverhalten	A1	EN 13501
Korrosionsschutzbeschichtung	Z100	EN 10346
	C3, schwarz	EN ISO 12944
	C5M, blau	EN ISO 12944

Abmessungen der CD-Profile

CD-Profil	Längen	Steghöhe	Flanschbreite	Blechdicke	Flächenträgheitsmoment		Streckgrenze	Lieferung	
	mm	mm	mm	mm	I_y mm^4	I_z mm^4	N/mm^2	Stück/ Kleinbund	Stück/ Großbund
CD-Profil 60/27/06	1190 – 4000	60	27	0,6	42400	7134	240	12	180
CD-Profil 60/27/06 C3	4000	60	27	0,6	42400	7134	240	12	180
CD-Profil 60/27/06 C5M	4000	60	27	0,6	42400	7134	240	12	180

Sonderlängen auf Anfrage

UD-Profile, verzinkt oder C3 bzw. C5M

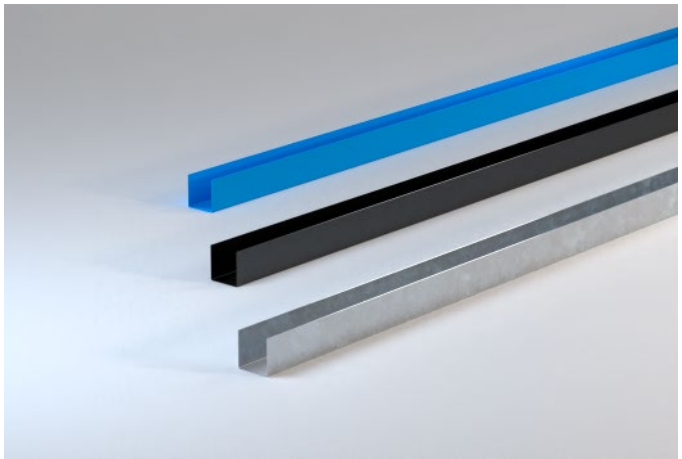

UD-Profil, das Randprofil für Decken und Wandbekleidungen im Trockenbau

Das UD-Profil ist ein kaltverformtes Stahlblechprofil mit U-förmigem Querschnitt nach EN 14195 für den Einsatz in Trockenbaukonstruktionen. Das UD-Profil ist auch beschichtet mit erhöhtem Korrosionsschutz C3 oder hohem Korrosionsschutz C5M erhältlich.

Anwendungsbereich

Das UD-Profil findet Anwendung als Randprofil bei abgehängten Decken und bei Wandbekleidungen / Vorsatzschalen. Bei erhöhten Anforderungen an den Korrosionsschutz in Feucht- und Nassräumen sind beschichtete UD-Profile C3 oder C5M zu verwenden.

Eigenschaften und Mehrwert

- Einfach zu montieren
- Formstabil
- Korrosionsbeständig, alternativ mit erhöhtem (C3) oder hohem (C5M) Korrosionsschutz

Prüfungen und Zertifikate

In Übereinstimmung mit der EN 14195 unterliegt das Produkt einer Erstprüfung sowie der ständigen werkseigenen Produktionskontrolle und trägt eine CE-Kennzeichnung. Das Produkt erfüllt die Anforderungen der DIN 18182-1.

Ausführung

Bei abgehängten Decken

1. Schneiden Sie die Profile mit einer Blechschere auf die benötigte Länge zu.
2. Befestigen Sie die Profile mit geeigneten Befestigungsmitteln an der Wand.
3. Führen Sie das Tragprofil ein.

Bei Wandbekleidungen/Vorsatzschalen

1. Schneiden Sie die Profile mit einer Blechschere auf die benötigte Länge zu.
2. Befestigen Sie die Profile mit geeigneten Befestigungsmitteln am Boden und an der Decke.
3. Stellen Sie die CD-Ständerprofile ein.

Technische Daten

Tabelle 106: Technische Daten UD-Profile

Technische Daten	Wert	Norm
Verzinktes Profil		
Brandverhalten	A1	EN 13501
Korrosionsschutzbeschichtung	Z100	EN 10346
Beschichtetes Profil		
Brandverhalten C3	A1	EN 13501
Korrosionsschutzbeschichtung	C3, schwarz	EN ISO 12944
Brandverhalten C5M	A2-s1,d0	EN 13501
Korrosionsschutzbeschichtung	C5M, blau	EN ISO 12944

Abmessungen der UD-Profile

UD-Profil	Längen	Steghöhe	Flansch-breite	Blechdicke	Flächenträgheits-moment		Streckgrenze	Lieferung	
	mm	mm	mm	mm	I_y mm^4	I_z mm^4	N/mm^2	Stück/ Kleinbund	Stück/ Großbund
UD-Profil 28/27/06	3000	28	27	0,6	7041	3728	240	16	448
UD-Profil 28/27/48/06	3000	28	27/48	0,6	6710	15400	240	16	320
UD-Profil 28/27/06 C3	3000	28	27	0,6	7041	3728	240	16	448
UD-Profil 28/27/06 C5M	3000	28	27	0,6	7041	3728	240	16	448

Sonderlängen auf Anfrage

UA-Profile, verzinkt oder C3-C5M

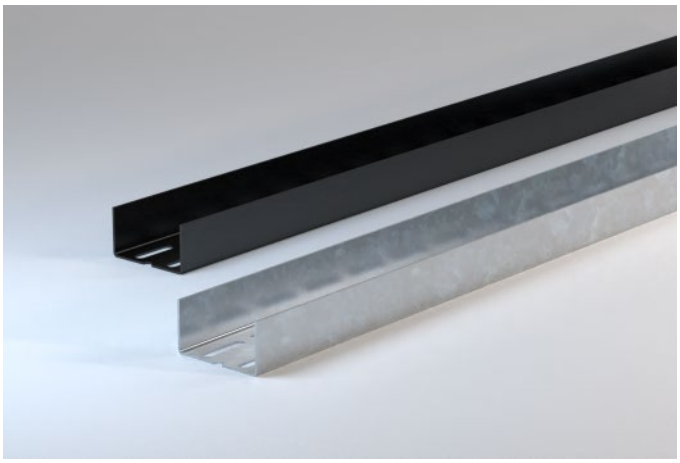

UA-Profil, das verstärkte Profil für Wände, Decken und Raum-in-Raum-Systeme im Trockenbau

Das UA-Profil ist ein kaltverformtes Stahlblechprofil mit U-förmigem Querschnitt nach EN 14195 für den Einsatz in Trockenbaukonstruktionen. Es ist auch beschichtet mit erhöhtem Korrosionsschutz C3-C5M erhältlich.

Anwendungsbereich

Das 2 mm starke UA-Profil findet Anwendung als Ständerprofil von Montagewänden, als Grundprofil von abgehängten Decken oder als umlaufendes Randprofil bei Raum-in-Raum-Systemen. Es kann zudem als Tragprofil von freitragenden Decken sowie zum Einbau schwerer Türen eingesetzt werden. Bei erhöhten Anforderungen an den Korrosionsschutz in Feucht- und Nassräumen sind beschichtete UA-Profile C3-C5M zu verwenden.

Eigenschaften und Mehrwert

- Einfach zu montieren
- Formstabil
- Korrosionsbeständig, alternativ mit hohem (C3-C5M) Korrosionsschutz

Prüfungen und Zertifikate

In Übereinstimmung mit der EN 14195 unterliegt das Produkt einer Erstprüfung sowie der ständigen werkseigenen Produktionskontrolle und trägt eine CE-Kennzeichnung. Das Produkt erfüllt die Anforderungen der DIN 18182-1.

Ausführung

1. Schneiden Sie die Profile mit einem Blechknabber oder nicht spanendem Elektrowerkzeug auf die benötigte Länge zu.
2. Stellen Sie die UA-Profile in die Randprofile ein.
3. Richten Sie die UA-Profile im erforderlichen Achsabstand aus.
4. UA-Profile werden immer oben wie unten mit Winkeln (z. B. UA-Anschlusswinkel) und Schlossschrauben ausgeführt.
5. Die Befestigung im Rohboden / -decke erfolgt über geeignete Verankerungsmittel.

Technische Daten

Tabelle 107: Technische Daten UA-Profile

Technische Daten	Wert	Norm
Verzinktes Profil		
Brandverhalten	A1	EN 13501
Korrosionsschutzbeschichtung	Z275	EN 10346
Beschichtetes Profil C3-C5M (schwarz beschichtet)		
Brandverhalten	A2-s1,d0	EN 13501
Korrosionsschutzbeschichtung	C3-C5M	EN ISO 12944

Abmessungen der UA-Profile

UA-Profil	Längen	Steghöhe	Flanschbreite	Blechdicke	Flächenträgheitsmoment		Streckgrenze	Lieferung	
	mm	mm	mm	mm	I_y mm^4	I_z mm^4	N/mm^2	Stück/ Kleinbund	Stück/ Großbund
UA-Profil 50/40/2	2600 – 5000	50	40	2	97685	42000	250	6	90
UA-Profil 70/40/2	2750 – 3500	70	40	2	217800	46500	250	4	100
UA-Profil 75/40/2	2600 – 5000	75	40	2	251074	48200	250	4	100
UA-Profil 100/40/2	2600 – 5000	100	40	2	494985	52600	250	4	60
UA-Profil 125/40/2	3000 – 6000	125	40	2	844934	55900	250	2	60
UA-Profil 150/40/2	3000 – 6000	150	40	2	1316435	58500	250	2	40
UA-Profil 50/40/2 ohne Langloch	Sonderlänge	50	40	2	97685	42000	250	6	90
UA-Profil 75/40/2 ohne Langloch	Sonderlänge	75	40	2	251074	48200	250	4	100
UA-Profil 100/40/2 ohne Langloch	Sonderlänge	100	40	2	494985	52600	250	4	60
UA-Profil 125/40/2 ohne Langloch	Sonderlänge	125	40	2	844934	55900	250	2	60
UA-Profil 150/40/2 ohne Langloch	Sonderlänge	150	40	2	1316435	58500	250	2	40
UA-Profil 50/40/2 C3-C5M	2600 – 6000	50	40	2	97685	42000	250	6	90
UA-Profil 75/40/2 C3-C5M	2600 – 6000	75	40	2	251074	48200	250	4	100
UA-Profil 100/40/2 C3-C5M	2600 – 6000	100	40	2	494985	52600	250	4	60
UA-Profil 125/40/2 C3-C5M	Sonderlänge	125	40	2	844934	55900	250	2	60
UA-Profil 150/40/2 C3-C5M	Sonderlänge	150	40	2	1316435	58500	250	2	40
UA-Profil 50/40/2 C3-C5M ohne Langloch	Sonderlänge	50	40	2	97685	42000	250	6	90
UA-Profil 75/40/2 C3-C5M ohne Langloch	Sonderlänge	75	40	2	251074	48200	250	4	100
UA-Profil 100/40/2 C3-C5M ohne Langloch	Sonderlänge	100	40	2	494985	52600	250	4	60

Sonderlängen auf Anfrage

CD-Profile gebogen, verzinkt

CD-Profil, das Profil für Designdecken

Das gebogene CD-Profil ist ein kaltverformtes Stahlblechprofil mit C-förmigem Querschnitt nach EN 14195 für den Einsatz in gebogenen oder gewölbten Design-Deckenkonstruktionen.

Anwendungsbereich

Das gebogene CD-Profil findet Anwendung als Grund- oder Tragprofil von Designdecken, Kuppeln und gebogenen Deckenelementen. Je nach gewünschter Krümmung sind entweder konkave oder konvexe CD-Profile zu verwenden.

Eigenschaften und Mehrwert

- Einfach zu montieren
- Formstabil
- Korrosionsbeständig

Prüfungen und Zertifikate

In Übereinstimmung mit der EN 14195 unterliegt das Produkt einer Erstprüfung sowie der ständigen werkseigenen Produktionskontrolle und trägt eine CE-Kennzeichnung. Das Produkt erfüllt die Anforderungen der DIN 18182-1.

Ausführung

1. Schneiden Sie die Profile mit einer Blechschere auf die benötigte Länge zu.
2. Befestigen Sie die Profile mit zum jeweiligen System passenden Abhängern an der Decke.

Technische Daten

Tabelle 108: Technische Daten CD-Profile gebogen

Technische Daten	Wert	Norm
Brandverhalten	A1	EN 13501
Material	Stahlblech	EN 10346
Korrosionsschutzbeschichtung	Z100	EN 10346

Abmessungen der gebogenen CD-Profile

CD-Profil	Biegeradius mm	Längen mm	Steghöhe mm	Flanschbreite mm	Blechdicke mm	Lieferung Stück/ Kleinbund	Stück/ Großbund
CD-Profil 60/27/06 konvex gebogen	1000 – 2000	2600 / 3100 / 4000	60	27	0,6	Je nach Auftrag	
	1000 – 3000	2600 / 3100 / 4000					
	> 3000	2600 / 3100 / 4000					
CD-Profil 60/27/06 konkav gebogen	500 – 999	2600 / 3100 / 4000	60	27	0,6	Je nach Auftrag	
	1000 – 2000	2600 / 3100 / 4000					
	2001 – 3000	2600 / 3100 / 4000					
	> 3000	2600 / 3100 / 4000					

Sonderlängen auf Anfrage

UA-Profile gebogen, verzinkt

UA-Profil, das verstärkte Profil für Designdecken

Das gebogene UA-Profil ist ein kaltverformtes Stahlblechprofil mit U-förmigem Querschnitt nach EN 14195 für den Einsatz in gebogenen oder gewölbten Design-Deckenkonstruktionen.

Anwendungsbereich

Das gebogene UA-Profil findet Anwendung als verstärktes Grund- oder Tragprofil von Designdecken, Kuppeln und gebogenen Deckenelementen. Je nach gewünschter Krümmung sind entweder konkave oder konvexe UA-Profile zu verwenden.

Eigenschaften und Mehrwert

- Einfach zu montieren
- Formstabil
- Korrosionsbeständig

Prüfungen und Zertifikate

In Übereinstimmung mit der EN 14195 unterliegt das Produkt einer Erstprüfung sowie der ständigen werkseigenen Produktionskontrolle und trägt eine CE-Kennzeichnung. Das Produkt erfüllt die Anforderungen der DIN 18182-1.

Ausführung

1. Schneiden Sie die Profile mit einer Blechschere auf die benötigte Länge zu.
2. Befestigen Sie die Profile mit zum jeweiligen System passenden Abhängern an der Decke

Technische Daten

Tabelle 109: Technische Daten UA-Profile gebogen

Technische Daten	Wert	Norm
Brandverhalten	A1	EN 13501
Material	Stahlblech	EN 10346
Korrosionsschutzbeschichtung	Z275	EN 10346

Abmessungen der gebogenen UA-Profile

UA-Profil	Biegeradius mm	Längen mm	Steghöhe mm	Flanschbreite mm	Blechdicke mm	Lieferung Stück/ Kleinbund	Stück/ Großbund
UA-Profil 50/40/02 konvex gebogen	1000 – 2000	2600 –5000	50	40	2	Je nach Auftrag	
	2001 – 3000						
	> 3000						
UA-Profil 75/40/02 konvex gebogen	1000 – 2000	2600 –5000	75	40	2	Je nach Auftrag	
	2001 – 3000						
	> 3000						
UA-Profil 100/40/02 konvex gebogen	1000 – 2000	2600 –5000	100	40	2	Je nach Auftrag	
	2001 – 3000						
	> 3000						
UA-Profil 50/40/02 konkav gebogen	500 – 999	2600 –5000	50	40	2	Je nach Auftrag	
	1000 – 2000						
	2001 – 3000						
	> 3000						
UA-Profil 75/40/02 konkav gebogen	500 – 999	2600 –5000	75	40	2	Je nach Auftrag	
	1000 – 2000						
	2001 – 3000						
	> 3000						
UA-Profil 100/40/02 konkav gebogen	500 – 999	2600 –5000	100	40	2	Je nach Auftrag	
	1000 – 2000						
	2001 – 3000						
	> 3000						

Sonderlängen auf Anfrage

Federschiene 60/27/06, verzinkt

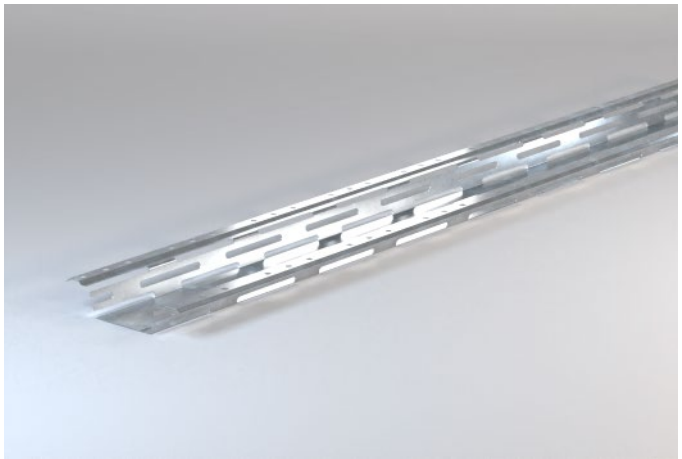

Das Schallschutzprofil für Decken

Die Federschiene ist ein verzinktes Stahlblechprofil, das durch die Lochausstanzungen im Flanschbereich eine für den Schallschutz förderliche Federwirkung aufweist und aufgrund der geringen Aufbauhöhe zudem besonders platzsparend ist.

Anwendungsbereich

Die Federschiene wird vor allem bei Holzbalkendecken zur Verbesserung des Schallschutzes eingesetzt, wenn nur eine geringe Aufbauhöhe zur Verfügung steht.

Eigenschaften und Mehrwert

- Platzsparend
- Einfache und schnelle Montage
- Trägt aktiv zum Schallschutz bei

Prüfungen und Zertifikate

In Übereinstimmung mit der EN 14195 unterliegt das Produkt einer Erstprüfung sowie der ständigen werkseigenen Produktionskontrolle und trägt eine CE-Kennzeichnung. Das Produkt erfüllt die Anforderungen der DIN 18182-1.

Ausführung

1. Längen Sie die Federschiene mit einer Blechschere passend ab.
2. Befestigen Sie die Federschiene mit einem geeigneten Befestigungsmittel an der Decke.

Technische Daten

Tabelle 110: Technische Daten Federschiene 60/27/06

Technische Daten	Wert	Norm
Brandverhalten	A1	EN 13501
Material	Stahlblech	EN 10346
Korrossionsschutzbeschichtung	Z100	EN 10346

System-Datenblatt Knauf Holzbalkendecken-Systeme D15.de

Hinweis	Die Federschiene hängt an den Schraubenköpfen. Für eine optimale Wirksamkeit die Federschiene mit ca. 1 mm Abstand montieren. Hierzu die Schrauben nach dem bündigen Einschrauben um ca. eine halbe Umdrehung zurückdrehen, so dass die Federschiene in den Schraubenköpfen hängt

Abmessungen der Federschiene 60/27/06

Profil	Länge mm	Gesamtbreite mm	Stegbreite mm	Profilhöhe mm	Blechdicke mm	Lieferung Stück/Kleinbund	Stück/Großbund
Federschiene 60/27/06	4000	124	60	24,5	0,6	10	360

Hutprofil 98/15/06, verzinkt

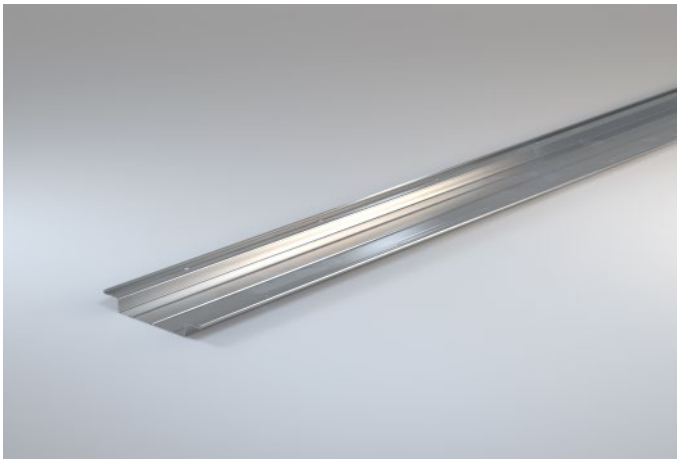

Das Spezial-Deckenprofil für besonders geringe Aufbauhöhen

Das Hutprofil ist ein Stahlblechprofil, das durch seine geringe Aufbauhöhe besonders schlanke Konstruktionen ermöglicht.

Anwendungsbereich

Das Hutprofil findet Anwendung als Montageprofil unter Holzbalken- und Massivdecken, wenn geringste Aufbauhöhen gefordert sind.

Eigenschaften und Mehrwert

- Geringe Aufbauhöhe
- Einfache und schnelle Montage

Prüfungen und Zertifikate

In Übereinstimmung mit der EN 14195 unterliegt das Produkt einer Erstprüfung sowie der ständigen werkseigenen Produktionskontrolle und trägt eine CE-Kennzeichnung. Das Produkt erfüllt die Anforderungen der DIN 18182-1.

Ausführung

1. Längen Sie das Hutprofil mit einer Blechschere passend ab.
2. Befestigen Sie das Hutprofil mit einem geeigneten Befestigungsmittel an der Decke.

Technische Daten

Tabelle 111: Technische Daten Hutprofil 98/15/06

Technische Daten	Wert	Norm
Brandverhalten	A1	EN 13501
Material	Stahlblech	EN 10346
Korrossionsschutzbeschichtung	Z100	EN 10346

System-Datenblatt Knauf Holzbalkendecken-Systeme D15.de
System-Datenblatt Knauf Plattendecken D11.de

Abmessungen des Hutprofils 98/15/06

Profil	Länge mm	Gesamtbreite mm	Stegbreite mm	Profilhöhe mm	Blechdicke mm	Lieferung Stück/Kleinbund	Stück/Großbund
Hutprofil 98/15/06	4000	98	66	15	0,6	10	360

Sinus, verzinkt

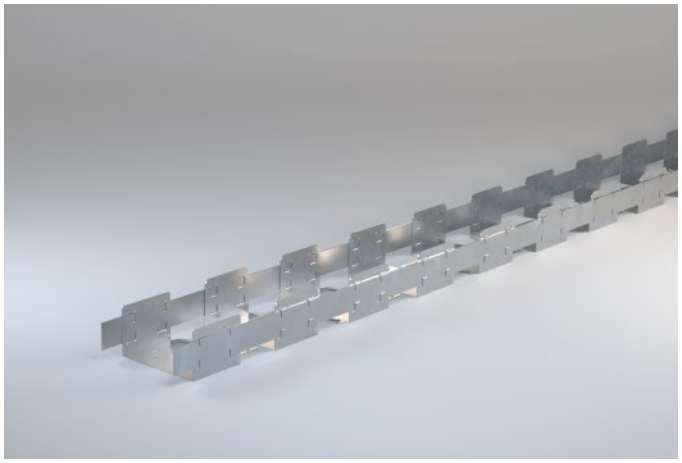

Das flexible Randprofil für runde Wände

Das Sinus-Profil ist ein flexibles Profil aus Stahlblech mit U-förmigem Querschnitt zur Anwendung als Randprofil bei runden Wänden.

Anwendungsbereich

Das Sinus-Profil findet Anwendung als flexibles U-Randprofil an Boden und Decke für die Erstellung von runden Montagewänden. Der kleinstmögliche Radius beträgt 125 mm bis 250 mm, je nach Steghöhe.

Eigenschaften und Mehrwert

- Hoch flexibel
- Fixierbar
- Einfache und schnelle Montage

Ausführung

1. Zeichnen Sie den gewünschten Radius am Boden an.
2. Biegen Sie die Laschen des Sinus-Profils hoch, dadurch wird das Sinus-Profil beweglich und kann im gewünschten Radius gebogen werden.
3. Fixieren Sie das Sinus-Profil, indem Sie an beiden Seiten des umlaufenden Bandes crimpen.
4. Befestigen Sie das Sinus-Profil mit einem geeigneten Befestigungsmittel am Boden.
5. Wiederholen Sie die Arbeitsschritte an der Decke.
6. Stellen Sie die senkrechte Ständerprofile in die Sinus-Profile ein und vercrimpen Sie diese miteinander.

Anwendungsbeispiel

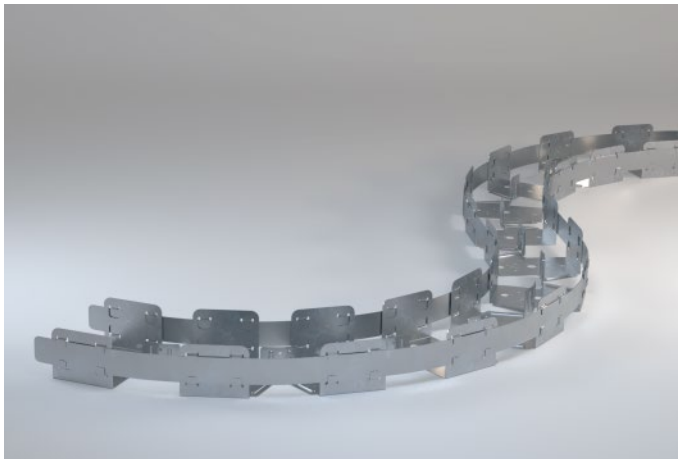

Technische Daten

Tabelle 112: Technische Daten Sinus

Technische Daten	Wert	Norm
Brandverhalten	A1	EN 13501
Material	Stahlblech	EN 10346
Korrossionsschutzbeschichtung	Z100	EN 10346

System-Datenblatt Knauf Metallständerwände W11.de
Prospekt Knauf Sinus für tolle Kurven Tro42.de
Technische Broschüre Knauf Objektdesign Tro145.de

Abmessungen des Sinus

Profil	Länge mm	Steghöhe mm	Flanschbreite mm	Blechdicke mm	Kleinster möglicher Radius mm	Lieferung Stück/ Kleinbund	 Stück/ Großbund
Sinus 50 flexibles U-Anschlussprofil	1900	50	40	0,6	125	2	280
Sinus 75 flexibles U-Anschlussprofil	1900	75	40	0,6	175	2	196
Sinus 100 flexibles U-Anschlussprofil	1900	100	40	0,6	250	2	154

Schwerlastprofil BOB GREENSTEEL, verzinkt

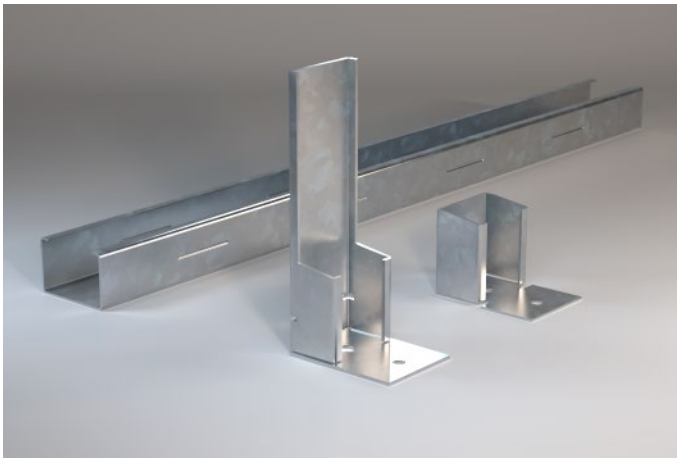

Das Profil für den schnellen und sicheren Türeinbau

Mit dem innovativen Knauf Schwerlastprofil BOB GREENSTEEL können im Innenbereich schwere Lasten wie z. B. Türblätter in Metallständerwänden einfach befestigt werden.
Das Schwerlastprofil BOB GREENSTEEL wird mit einem Fuß-, Kopfwinkel und 4 Bolzenankern geliefert, was den Einbau einfach und wirtschaftlich macht. Durch die einseitige Öffnung des Schwerlastprofils BOB GREENSTEEL kann der Dämmstoff sauber verlegt und Türzargen problemlos befestigt werden. Die mühelose und zeitsparende Montage verkürzt die Bauzeit erheblich.

Anwendungsbereich

Die Schwerlastprofile BOB GREENSTEEL finden z. B. Anwendung in:

- Krankenhäusern
- Schulen
- Büros
- Verwaltungsgebäude
- Kindergärten

Eigenschaften und Mehrwert

- Hohe Tragkraft bis 220 kg Türblattgewicht
- Für einteilige und zweiteilige Zargensysteme
- Für ein- und zweiflügelige Türsysteme
- Standardlängen ab Lager erhältlich, Sonderlängen auf Anfrage möglich
- Einfach bauseits auf benötigte Raumhöhe kürzbar
- Gleitender Deckenanschluss bis ± 30mm, mit Standardmaterial möglich
- Befestigungsmaterial für Standardbefestigung im Lieferumfang enthalten
- Montage im Zuge des Wandaufbaus
- Einfache Befestigung der Beplankung (2 mm Material)
- Verfügbar für Trockenbausysteme mit Unterkonstruktion 50, 75 oder 100 mm

Ausführung

1. Zuschnitt Schwerlastprofil BOB GREENSTEEL:
   - 10 mm kürzer als Raumhöhe ohne gleitenden Anschluss
   - 30 mm kürzer als Raumhöhe bei gleitendem Anschluss
2. Position Fußwinkel festlegen und Bohrlöcher in Rohboden bohren (Bohrlochtiefe 65 mm).
3. Kopf- und Fußwinkel in Schwerlastprofil BOB GREENSTEEL einstecken.
4. Schwerlastprofil BOB GREENSTEEL in die Türöffnung einstellen, mit Wasserwaage ausrichten und mit Zwingen fixieren. Bohrlöcher in Rohdecke bohren (Bohrlochtiefe 65 mm).
5. Bolzenanker oben und unten setzen und mit Drehmomentschlüssel festziehen (15 Nm).

Technische Daten

Tabelle 113: Technische Daten Schwerlastprofile BOB GREENSTEEL

Technische Daten	Wert	Norm
Brandverhalten	A1	EN 13501
Material	Stahlblech	EN 10346
Korrossionsschutzbeschichtung	Z275	EN 10346

Montageanleitung Knauf Schwerlastprofil BOB GREENSTEEL K691-A01.de

Abmessungen der Schwerlastprofile

Profil	Länge mm	Steghöhe mm	Flanschbreite mm	Blechdicke mm	Lieferung Stück/Palette
Schwerlastprofil 50 BOB GREENSTEEL	3000 – 4000	50	50	2	54
Schwerlastprofil 75 BOB GREENSTEEL	3000 – 4000	75	50	2	36
Schwerlastprofil 100 BOB GREENSTEEL	3000 – 4000	100	50	2	27

Flexibles Eckenprofil, verzinkt

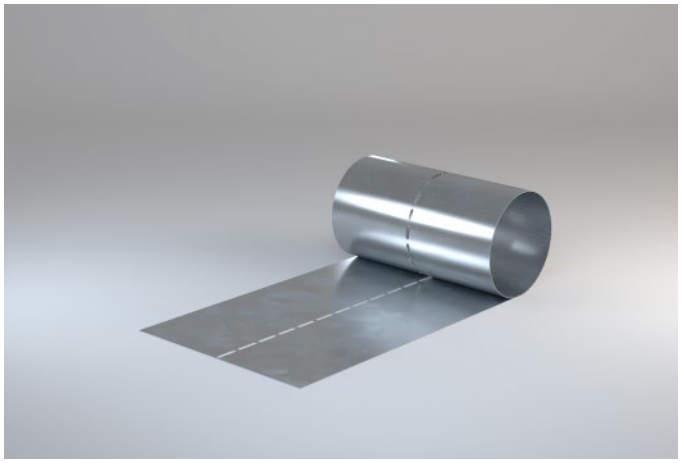

Das Profil auf der Rolle zur flexiblen Eckausbildung

Das Flexible Eckenprofil ist ein hochflexibles Profil aus Stahlblech, das auf der Rolle ausgeliefert wird und sich vor Ort zurechtbiegen und somit perfekt an die vorliegende Bauaufgabe anpassen lässt.

Anwendungsbereich

Das Flexible Eckenprofil findet Anwendung als Hinterlegung von abgewinkelten Montagewänden, z. B. im Dachgeschoss beim Übergang der Dachschräge in die Kehlbalkenlage.

Eigenschaften und Mehrwert

- Hoch flexibel
- Einfache und schnelle Montage

Ausführung

1. Längen Sie das Flexible Eckenprofil mit einer Blechschere ab.
2. Biegen Sie das Flexilbe Eckenprofil in der Mitte im Winkel der zu hinterlegenden Montagewand zurecht.
3. Befestigen Sie das Flexible Eckenprofil mit einem geeigneten Befestigungsmittel an der Wand.

Technische Daten

Tabelle 114: Technische Daten Flexibles Eckenprofil

Technische Daten	Wert	Norm
Brandverhalten	A1	EN 13501
Material	Stahlblech	EN 10346
Korrosionsschutzbeschichtung	Z100	EN 10346

System-Datenblatt Knauf Vorsatzschalen W61.de
System-Datenblatt Knauf Metallständerwände W11.de

Abmessungen des Flexiblen Eckenprofils

Profil	Länge mm	Breite mm	Blechdicke mm	Lieferung m/Rolle	Stück/Palette
Flexibles Eckenprofil 100/06	50000	100	0,6	50	15
Flexibles Eckenprofil 200/06	25000	200	0,6	25	10

L-Winkel, verzinkt

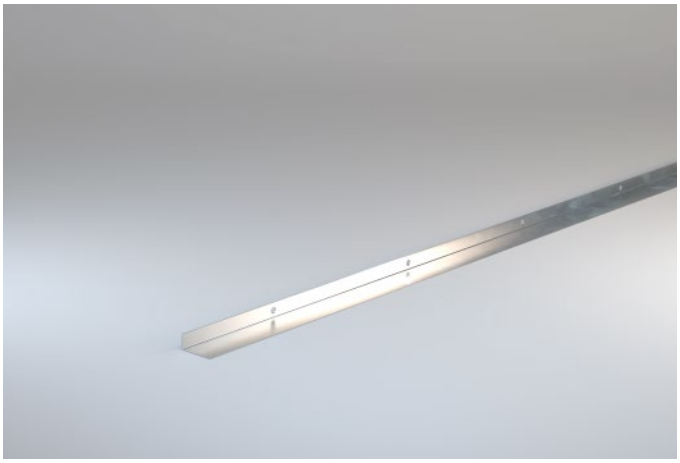

Das Montageprofil für Wandverjüngungen

Der L-Winkel ist ein Winkelprofil aus kaltverformtem Stahlblech mit L-förmigem Querschnitt, dessen kurzer Schenkel exakt der Breite einer 12,5 mm Gipsplatte entspricht. So kann der L-Winkel optimal um die Kante einer Gipsplatte montiert werden ohne überzustehen.

Anwendungsbereich

Der L-Winkel findet Anwendung als schlankes Anschlussprofil für Wandverjüngungen, sowohl im vertikalen als auch im horizontalen Bereich. Er wird stets paarweise eingebaut.

Eigenschaften und Mehrwert

- Ermöglicht besonders schlanke Konstruktionen
- Hohe Stabilität
- Einfache und schnelle Montage

Prüfungen und Zertifikate

In Übereinstimmung mit der EN 14195 unterliegt das Produkt einer Erstprüfung sowie der ständigen werkseigenen Produktionskontrolle und trägt eine CE-Kennzeichnung. Das Produkt erfüllt die Anforderungen der DIN 18182-1.

Ausführung

1. Schneiden Sie den L-Winkel mit einer Blechschere auf die benötigte Länge zu.
2. Befestigen Sie den L-Winkel mit einem geeigneten Befestigungsmittel im Untergrund.

Technische Daten

Tabelle 115: Technische Daten L-Winkel

Technische Daten	Wert	Norm
Brandverhalten	A1	EN 13501
Material	Stahlblech	EN 10346
Korrosionsschutzbeschichtung	Z100	EN 10346

System-Datenblatt Knauf Metallständerwände W11.de

Abmessungen des L-Winkels

Profil	Länge mm	Schenkellänge 1 mm	Schenkellänge 2 mm	Blechdicke mm	Lieferung Stück/Kleinbund	Stück/Großbund
L-Winkel 30/13/08	3000	30	13	0,8	20	600

Winkelprofil, verzinkt

Das Montageprofil für Kabel- und Lüftungskanäle

Das Winkelprofil ist ein Profil aus Stahlblech mit L-förmigem Querschnitt zur Anwendung bei Stahlträger- und Lüftungskanalbekleidungen.

Anwendungsbereich

Winkelprofil 30 x 30 mm

Zur Ausbildung von Stahlträgerbekleidungen an der Rohdecke.

Winkelprofil 50 x 35 mm

Zur Erstellung der Eckausbildung von Lüftungskanalbekleidungen.

Eigenschaften und Mehrwert

- Hohe Stabilität
- Einfache und schnelle Montage

Prüfungen und Zertifikate

In Übereinstimmung mit der EN 14195 unterliegt das Produkt einer Erstprüfung sowie der ständigen werkseigenen Produktionskontrolle und trägt eine CE-Kennzeichnung. Das Produkt erfüllt die Anforderungen der DIN 18182-1.

Technische Daten

Tabelle 116: Technische Daten Winkelprofil

Technische Daten	Wert	Norm
Brandverhalten	A1	EN 13501
Material	Stahlblech	EN 10346
Korrosionsschutzbeschichtung	Z100	EN 10346

System-Datenblatt Knauf Fireboard Stahlträger- und Stahlstützen-Bekleidungen K25S.de

Abmessungen des Winkelprofils

Profil	Länge mm	Schenkellänge 1 mm	Schenkellänge 2 mm	Blechdicke mm	Lieferung Stück/Kleinbund	Stück/Großbund
Winkelprofil 30/30/07	4000	30	30	0,7	10	1000
Winkelprofil 50/35/07	4000	50	35	0,7	10	1000

U-Profil 18/30/08, verzinkt

Das Profil für Schwertanschlüsse bei Wänden

Das U-Profil ist ein schmales Profil aus kaltverformtem Stahlblech mit U-förmigem Querschnitt zum Einsatz in Wandverjüngungen.

Anwendungsbereich

Das U-Profil findet Anwendung als schlankes Anschlussprofil für Wandverjüngungen, sowohl im vertikalen als auch im horizontalen Bereich.

Eigenschaften und Mehrwert

- Ermöglicht besonders schlanke Konstruktionen
- Hohe Stabilität
- Einfache und schnelle Montage

Prüfungen und Zertifikate

In Übereinstimmung mit der EN 14195 unterliegt das Produkt einer Erstprüfung sowie der ständigen werkseigenen Produktionskontrolle und trägt eine CE-Kennzeichnung.Das Produkt erfüllt die Anforderungen der DIN 18182-1.

Ausführung

1. Schneiden Sie das U-Profil mit einer Blechschere auf die benötigte Länge zu.
2. Befestigen Sie das U-Profil mit einem geeigneten Befestigungsmittel im Untergrund.

Technische Daten

Tabelle 117: Technische Daten U-Profil

Technische Daten	Wert	Norm
Brandverhalten	A1	EN 13501
Material	Stahlblech	EN 10346
Korrosionsschutzbeschichtung	Z100	EN 10346

System-Datenblatt Knauf Metallständerwände W11.de

Abmessungen des U-Profils

Profil	Länge mm	Steghöhe mm	Flanschbreite mm	Blechdicke mm	Lieferung Stück/Kleinbund	Stück/Großbund
U-Profil 18/30/08	3000	18	30	0,8	4	120

Kantenschutzprofil, verzinkt

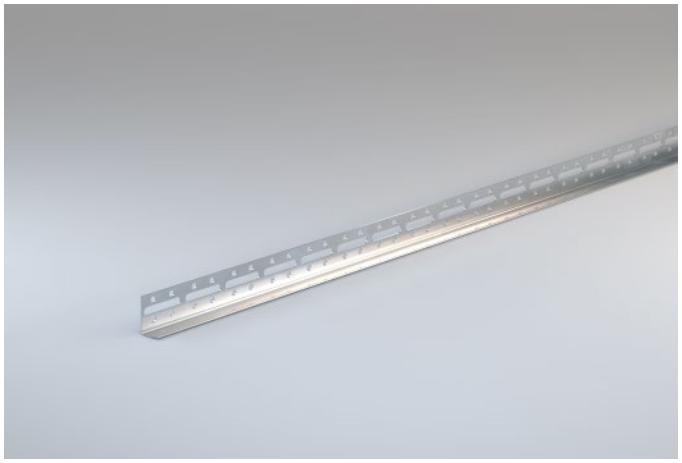

Das Profil für den Schutz von Plattenkanten

Das Kantenschutzprofil ist ein verzinktes Stahlblechprofil mit L-förmigem Querschnitt zum Schutz von Kanten von Wänden und Decken.

Anwendungsbereich

Das Kantenschutzprofil findet Anwendung als Kantenschutz bei Gipsplatten, die frei enden. Zudem wird es bei gleitenden Deckenanschlüssen und Bewegungsfugen in Montagewänden und -decken eingesetzt.

Eigenschaften und Mehrwert

- Einfach und schnell zu montieren
- Sehr robust
- Formstabil

Prüfungen und Zertifikate

In Übereinstimmung mit der EN 14353 unterliegt das Produkt einer Erstprüfung sowie der ständigen werkseigenen Produktionskontrolle und trägt eine CE-Kennzeichnung.

Ausführung

1. Tragen Sie ausreichend Spachtel auf beide Seiten der Kante auf.
2. Drücken Sie das Kantenschutzprofil an die Kante an.
3. Überspachteln Sie das Kantenschutzprofil.

Technische Daten

Tabelle 118: Technische Daten Kantenschutzprofil

Technische Daten	Wert	Norm
Brandverhalten	A1	EN 13501
Korrosionsschutzbeschichtung	Z100	–

Abmessungen des Kantenschutzprofils

Profil	Länge	Schenkellängen		Blechdicke	Lieferung	
	mm	mm	mm	mm	Stück/Kleinbund	Stück/Großbund
Kantenschutzprofil 23/13	2750	23	13	0,5	10	500

Alu-Eckschutzprofil 25/15, verzinkt

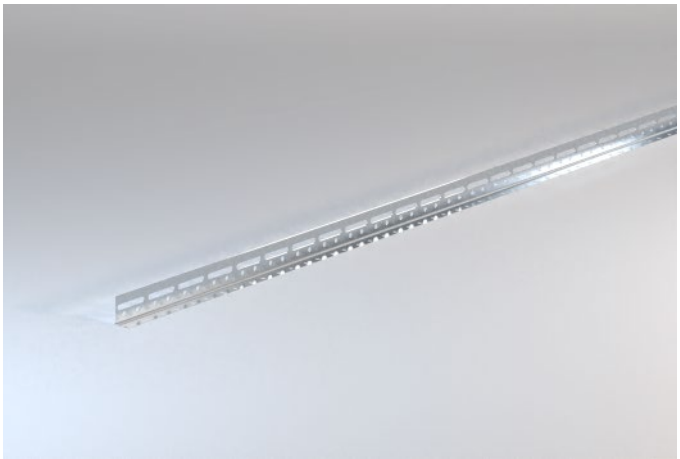

Das Eckschutzprofil aus Aluminium

Das Alu-Eckschutzprofil ist eine Aluminiumschiene mit L-förmigem Querschnitt zum Schutz von Ecken von Trockenbauwänden.

Anwendungsbereich

Das Alu-Eckschutzprofil findet Anwendung als Eckenschutz bei Trockenbauwänden.

Eigenschaften und Mehrwert

- Einfache und schnelle Montage
- Sehr robust
- Formstabil
- Leicht

Prüfungen und Zertifikate

In Übereinstimmung mit der EN 14353 unterliegt das Produkt einer Erstprüfung sowie der ständigen werkseigenen Produktionskontrolle und trägt eine CE-Kennzeichnung.

Ausführung

1. Tragen Sie ausreichend Spachtel auf beide Seiten der Ecke auf.
2. Drücken Sie das Alu-Eckschutzprofil an die Ecke an.
3. Überspachteln Sie das Alu-Eckschutzprofil.

Technische Daten

Tabelle 119: Technische Daten Alu-Eckschutzprofil 25/15

Technische Daten	Wert	Norm
Brandverhalten	A1	EN 13501
Korrosionsschutzbeschichtung	Aluminium	EN 485

Abmessungen des Alu-Eckschutzprofils 25/15

Profil	Länge mm	Schenkellängen mm	mm	Blechdicke mm	Lieferung Stück/Kleinbund	Stück/Großbund
Alu-Eckschutzprofil 25/15	2500	25	15	0,5	10	500

Eckschutzschiene 31/31, verzinkt

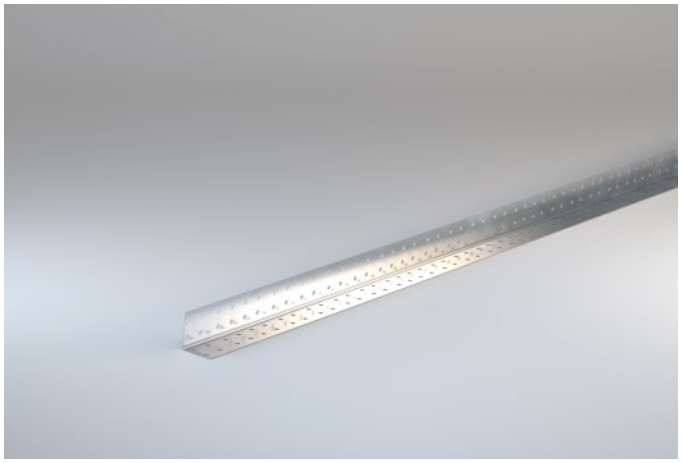

Die Schiene für den Schutz von Wandecken

Die Eckschutzschiene ist eine verzinkte Stahlblechschiene mit L-förmigem Querschnitt zum Schutz von Ecken von Trockenbauwänden.

Anwendungsbereich

Die Eckschutzschiene findet Anwendung als Eckenschutz bei Trockenbauwänden.

Eigenschaften und Mehrwert

- Einfach und schnell zu montieren
- Sehr robust
- Formstabil

Prüfungen und Zertifikate

In Übereinstimmung mit der EN 14353 unterliegt das Produkt einer Erstprüfung sowie der ständigen werkseigenen Produktionskontrolle und trägt eine CE-Kennzeichnung.

Ausführung

1. Tragen Sie ausreichend Spachtel auf beide Seiten der Kante auf.
2. Drücken Sie das Eckschutzschiene an die Kante an.
3. Überspachteln Sie die Eckschutzschiene.

Technische Daten

Tabelle 120: Technische Daten Eckschutzschiene 31/31

Technische Daten	Wert	Norm
Brandverhalten	A1	EN 13501
Korrosionsschutzbeschichtung	Z100	EN 10346

Abmessungen dee Eckschutzschiene 31/31

Profil	Länge	Schenkellängen		Blechdicke	Lieferung	
	mm	mm	mm	mm	Stück/Kleinbund	Stück/Großbund
Eckschutzschiene 31/31	3000	31	31	0,4	20	2500

Eckschutzprofil Dallas 90°, verzinkt

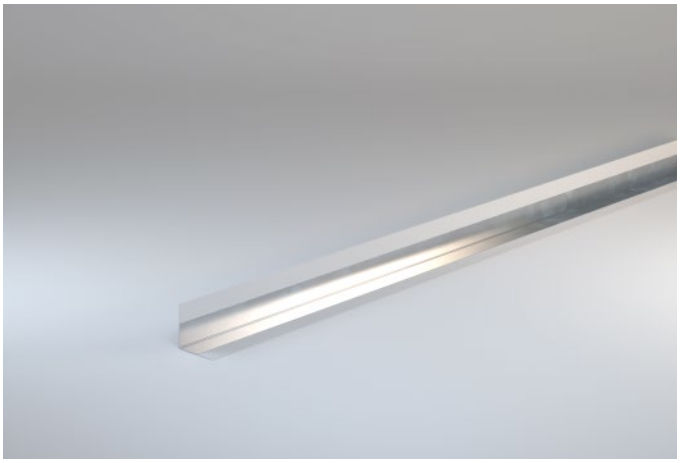

Das papierummantelte Eckschutzprofil für Außenecken

Das Eckschutzprofil Dallas 90° besteht aus einem auf der Außenseite mit Spezialpapier ummantelten Metallwinkel aus Stahlblech. In Kombination mit dem Spachteltrichter Hopper kann es schnell und einfach direkt mit Spachtelmasse beschichtet und in den Ecken montiert werden.
Durch das Spezialpapier an der Oberfläche ergibt sich schon vor dem Streichen eine weiße Kante. Der integrierte Metallwinkel macht die Ecke sehr widerstandsfähig gegen Stöße.

Anwendungsbereich

Das Eckschutzprofil Dallas 90° wird zum Schutz von Außenecken im Trockenbau eingesetzt.

Eigenschaften und Mehrwert

- Einfache und schnelle Montage
- Geeignet zum Beschichten mit Farbe, Tapete usw.
- Sehr robust
- Formstabil

Ausführung

1. Längen Sie das Eckschutzprofil mit einer Blechschere passend ab.
2. Ziehen Sie es durch den mit pastöser Spachtelmasse (z. B. Super Finish) gefüllten Spachteltrichter Hopper.
3. Legen Sie das fertig mit Spachtelmasse beschichtete Eckschutzprofil mit der Papierseite nach oben auf die Ecke und drücken Sie es gleichmäßig fest, z. B. mit dem Außeneckroller 90°.
4. Ziehen Sie die überschüssige Spachtelmasse mit der Spachtel oder der Glättkelle planeben ab.

Technische Daten

Tabelle 121: Technische Daten Eckschutzprofil Dallas 90°

Technische Daten	Wert	Norm
Brandverhalten	E	EN 13501
Material	Stahlblech	–
Ummantelung	Spezialpapier	–

Prospekt
Perfekte Ecken mit Eckenspachtel-Set / Eckschutzprofilen K498.de
Video Außen- und Innenecken sauber ausgeführt mit Knauf

Abmessungen des Eckschutzprofils Dallas 90°

Profil	Länge mm	Schenkellängen mm	mm	Lieferung Stück/Kleinbund	Stück/Großbund
Eckschutzprofil Dallas 90°	2600 / 2800 / 3000	35	35	50	3000

Eckschutzprofil Las Vegas 90°, verzinkt

Das papierummantelte Eckschutzprofil für Innenecken

Das Eckschutzprofil Las Vegas 90° besteht aus einem auf der Innenseite mit Spezialpapier ummantelten Metallwinkel aus Stahlblech. In Kombination mit dem Spachteltrichter Hopper kann es schnell und einfach direkt mit Spachtelmasse beschichtet und in den Ecken montiert werden.
Durch das Spezialpapier an der Oberfläche ergibt sich schon vor dem Streichen eine weiße Ecke. Der integrierte Metallwinkel macht die Ecke sehr widerstandsfähig gegen Stöße.

Anwendungsbereich

Das Eckschutzprofil Las Vegas 90° wird zum Schutz von Innenecken im Trockenbau eingesetzt.

Eigenschaften und Mehrwert

- Einfache und schnelle Montage
- Geeignet zum Beschichten mit Farbe, Tapete usw.
- Sehr robust
- Formstabil

Prüfungen und Zertifikate

In Übereinstimmung mit der EN 14353 unterliegt das Produkt einer Erstprüfung sowie der ständigen werkseigenen Produktionskontrolle und trägt eine CE-Kennzeichnung.

Ausführung

1. Längen Sie das Eckschutzprofil mit einer Blechschere passend ab.
2. Ziehen Sie es durch den mit pastöser Spachtelmasse (z. B. Super Finish) gefüllten Spachteltrichter Hopper.
3. Legen Sie das fertig mit Spachtelmasse beschichtete Eckschutzprofil mit der Papierseite nach oben auf die Ecke und drücken Sie es gleichmäßig fest.
4. Ziehen Sie die überschüssige Spachtelmasse mit dem Spachtel oder der Glättkelle planeben ab.

Technische Daten

Tabelle 122: Technische Daten Eckschutzprofil Las Vegas 90°

Technische Daten	Wert	Norm
Brandverhalten	E	EN 13501
Material	Stahlblech	–
Ummantelung	Spezialpapier	–

Prospekt
Perfekte Ecken mit Eckenspachtel-Set / Eckschutzprofilen K498.de
Video Außen- und Innenecken sauber ausgeführt mit Knauf

Abmessungen des Eckschutzprofils Las Vegas 90°

Profil	Länge	Schenkellängen		Lieferung	
	mm	mm	mm	Stück/Kleinbund	Stück/Großbund
Eckschutzprofil Dallas 90°	2600 / 2800 / 3000	26	26	50	3000

Eckschutzprofil Göppinger 90°, verzinkt

Das papierummantelte Abschlussprofil für Dehnfugen und Plattenkanten

Das Eckschutzprofil Göppinger 90° besteht aus einem auf der Außenseite mit Spezialpapier ummantelten Metallwinkel aus Stahlblech. Durch das Spezialpapier an der Oberfläche ergibt sich schon vor dem Streichen eine weiße Kante. Der integrierte Metallwinkel macht die Ecke sehr widerstandsfähig gegen Stöße.

Anwendungsbereich

Das Eckschutzprofil Göppinger 90° wird zum Schutz von Dehnfugen oder offenen Plattenkanten (z. B. Randfriese) angewendet.

Eigenschaften und Mehrwert

- Einfache und schnelle Montage
- Geeignet zum Beschichten mit Farbe, Tapete usw.
- Robuste Ausführung für hohe Standzeit
- Formstabil

Prüfungen und Zertifikate

In Übereinstimmung mit der EN 14353 unterliegt das Produkt einer Erstprüfung sowie der ständigen werkseigenen Produktionskontrolle und trägt eine CE-Kennzeichnung.

Ausführung

1. Längen Sie das Eckschutzprofil mit einer Blechschere passend ab.
2. Ziehen Sie es durch den mit pastöser Spachtelmasse (z. B. Super Finish) gefüllten Spachteltrichter Hopper.
3. Legen Sie das fertig mit Spachtelmasse beschichtete Eckschutzprofil mit der Papierseite nach oben auf die Ecke und drücken Sie es gleichmäßig fest.
4. Ziehen Sie die überschüssige Spachtelmasse mit der Spachtel oder der Glättkelle planeben ab.

Technische Daten

Tabelle 123: Technische Daten Eckschutzprofil Göppinger 90°

Technische Daten	Wert	Norm
Brandverhalten	A1	EN 13501
Material	Stahlblech	–
Ummantelung	Spezialpapier	–

Abmessungen des Eckschutzprofils Göppinger 90°

Profil	Länge mm	Schenkellängen mm	mm	Lieferung Stück/Kleinbund	Stück/Großbund
Eckschutzprofil Göppinger 90°	3000	12,5	54	50	3000

Türsturzprofil

Türsturzprofil CW/UA, verzinkt

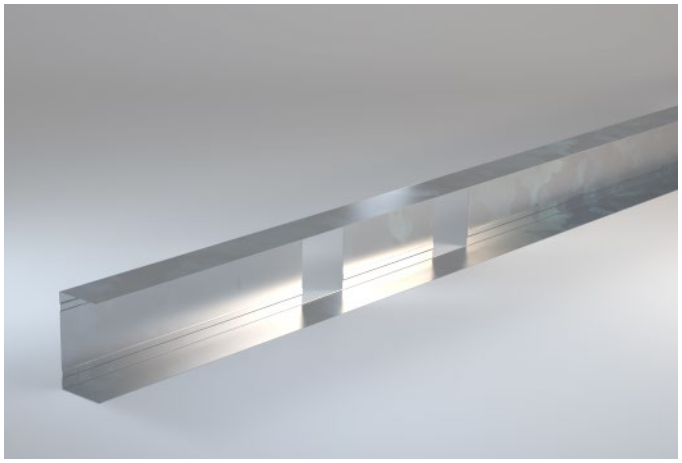

Das Profil zur exakten Ausbildung eines Türsturzes

Das Türsturzprofil ist ein kaltverformtes Profil aus Stahlblech mit U-förmigem Querschnitt mit Öffnungen im Stegbereich, die auf die gängigen Türöffnungen ausgelegt sind.

Anwendungsbereich

Das Türsturzprofil findet Anwendung bei der Erstellung einer Türöffnung in Montagewänden.

Mit seinen Öffnungen im Steg ist das Türsturzprofil geeignet für folgende Bauöffnungsmaße:

- 610 bis 650 mm
- 735 bis 775 mm
- 860 bis 900 mm
- 985 bis 1025 mm

Eigenschaften und Mehrwert

- Einfache und schnelle Montage

Prüfungen und Zertifikate

In Übereinstimmung mit der EN 14195 unterliegt das Produkt einer Erstprüfung sowie der ständigen werkseigenen Produktionskontrolle und trägt eine CE-Kennzeichnung.

Ausführung

1. Stecken Sie unter den Türpfosten-Steckwinkel auf den ersten Türpfosten auf.
2. Schieben Sie den Türpfosten durch das der geplanten Türöffnung entsprechende 50 mm breite Loch im Türsturzprofil. Das Türsturzprofil ist hierbei mit den Flanschen nach oben gerichtet, um bei Bedarf die CW-Profile einstecken zu können.
3. Stecken Sie den Türpfosten-Steckwinkel für Deckenanschluss auf und stellen Sie den ersten Türpfosten in die UW-Profile an Boden und Decken ein.
4. Montieren Sie den zweiten Türpfosten wie den ersten Türpfosten.
5. Richten Sie die Türpfosten aus und fixieren Sie das Türsturzprofil mit den beiliegenden einseitig selbstklebenden Fixierstreifen auf die gewünschte Höhe.
6. Befestigen Sie die Türpfosten-Steckwinkel mit je zwei Drehstiftdübeln.

Technische Daten

Tabelle 124: Technische Daten Türsturzprofil CW/UA

Technische Daten	Wert	Norm
Brandverhalten	A1	EN 13501
Material	Stahlblech	EN 10346
Korrosionsschutzbeschichtung	Z100	EN 10346

System-Datenblatt Knauf Metallständerwände W11.de

Abmessungen des Türsturzprofils CW/UA

Profil	Länge mm	Ausführung	Lieferung Stück/Paket
Türsturzprofil CW/UA 50	1600	U-50er	10
Türsturzprofil CW/UA 75	1600	U-75er	10
Türsturzprofil CW/UA 100	1600	U-100er	10

KAW-Fassadenprofil 150, C3-C5M

Das Profil für die Außenwand

Das KAW-Fassadenprofil 150 ist ein kaltverformtes Stahlblechprofil mit C-förmigem Querschnitt und Korrosionsschutzbeschichtung C3 für den Einsatz im Knauf Außenwand-System. Dieses ermöglicht die Gestaltung und Realisation von Fassaden im Altbau und Neubau. Dabei kann die Gebäudehülle, im Vergleich zu konventioneller Bauweise, bei gleichzeitig geringerem Gewicht deutlich schneller erstellt werden.

Anwendungsbereich

Das KAW-Fassadenprofil 150 findet Anwendung bei der Montage der Unterkonstruktion des Knauf Außenwand-Systems. Zusätzlich gibt es mit dem KAW-Stahlwinkel und der KAW-Schraube SB perfekt abgestimmte Systemkomponenten, die einen optimalen Aufbau des Systems gewährleisten.

Eigenschaften und Mehrwert

- Geringes Gewicht
- Perfekt abgestimmtes System
- Korrosionsschutz C3-C5M
- Statische Vorbemessung der Fassade mit Systemkomponenten durch Knauf Direkt

Prüfungen und Zertifikate

In Übereinstimmung mit der EN 14195 unterliegt das Produkt einer Erstprüfung sowie der ständigen werkseigenen Produktionskontrolle und trägt eine CE-Kennzeichnung. Das Produkt erfüllt die Anforderungen der DIN 18182-1.

Technische Daten

Tabelle 125: Technische Daten KAW-Fassadenprofil

Technische Daten	Wert	Norm
Brandverhalten	A1	EN 13501
Korrosionsschutzbeschichtung	C3	EN ISO 12944

Abmessungen des KAW-Fassadenprofils

Profil	Länge mm	Flanschbreite mm	Steghöhe mm	Blechdicke mm	Lieferung Stück/Kleinbund	Stück/Großbund
KAW-Fassadenprofil 150	3600	40	150	1	4	48

Sonderlängen auf Anfrage

Hinweise zum Dokument

Knauf Technische Broschüren sind die Informationsunterlagen zu speziellen Themen sowie Fachkompetenzen von Knauf. Die enthaltenen Informationen und Vorgaben, Konstruktionsvarianten, Ausführungsdetails und aufgeführten Produkte basieren, soweit nicht anders ausgewiesen, auf den zum Zeitpunkt der Erstellung gültigen Anwendbarkeitsnachweisen (z. B. allgemeine bauaufsichtliche Prüfzeugnisse abP) und Normen. Zusätzlich sind bauphysikalische (Brandschutz und Schallschutz), konstruktive und statische Anforderungen berücksichtigt.

Verweise auf weitere Dokumente

System-Datenblätter

- Knauf Metallständerwände W11.de
- Knauf Vorsatzschalen W61.de
- Knauf Plattendecken D11.de
- Knauf Holzbalkendecken-Systeme D15.de
- Knauf Metallständerwände AQUAPANEL W38.de
- Knauf Vorsatzschalen AQUAPANEL W68.de
- Knauf Plattendecken AQUAPANEL D28.de

Technische Broschüren

- Knauf Objektdesign Tro145.de

Prospekte

- Knauf Sinus für tolle Kurven Tro42.de

Technische Information

- Befestigung von Lasten an Knauf Wand- und Deckensystemen VT03.de

Anleitungen

- Knauf Schwerlastprofil BOB GREENSTEEL K691-A01.de
- Cleaneo linear K761L-A01.de

Produkt-Datenblätter

- Produkt-Datenblätter der einzelnen Knauf Systemkomponenten beachten

Legendensymbole

1 Legenden-Nummer, wird jeweils bei Verwendung erklärt

Bestimmungsgemäßer Gebrauch von Knauf Systemen

Beachten Sie Folgendes:

Achtung	Knauf Systeme dürfen nur für die in den Knauf-Dokumenten angegebenen Anwendungsfälle zum Einsatz kommen. Falls Fremdprodukte oder Fremdkomponenten zum Einsatz kommen, müssen diese von Knauf empfohlen bzw. freigegeben sein. Die einwandfreie Anwendung der Produkte/Systeme setzt sachgemäßen Transport, Lagerung, Aufstellung, Montage und Instandhaltung voraus.

Allgemeine Hinweise

Begriffsdefinition

Die in unseren Unterlagen verwendeten Begriffe zu Konstruktionshöhen können durch die Vielzahl der betroffenen Themenbereiche nicht immer einheitlich verwendet werden bzw. sind sie in nur wenigen Fällen eindeutig definiert. Darüber hinaus gibt es normativ kaum Definitionen zu den einzelnen Ebenen einer Deckenkonstruktion.

Beispielsweise ist die Abhängehöhe im Brandschutz nicht gleich der Konstruktionstiefe in der Akustik. In der Akustik wird die Plattendicke mitberücksichtigt, wohingegen im Brandschutz lediglich der Bereich bis zur Gipsplattenrückseite (Hohlraum) gemeint ist.

Für die detaillierte Bestimmung der einzelnen Ebenen werden hier nun die Begriffe oberes UK-Niveau und Gesamtaufbauhöhe eingeführt.
Mit oberes UK-Niveau bei einem Abhängerbauteil (z. B. Noinusabhänger) ist die Strecke zwischen der Unterkante Rohdecke bis zur Oberkante des abgehängten CD-Profils gemeint. Für den Direktabhänger oder den Ankerfix-Schnellabhänger CD gilt das Gleiche.
Dies hat den Vorteil, dass unabhängig vom Abhängertyp ein fester Bereich ab der Rohdecke definiert wird und die Maße daraus eindeutig abgeleitet werden können.

Aus den genannten Gründen sind die unterschiedlichen Begriffe in der unten stehenden Zeichnung dargestellt. Die in Klammern aufgeführten Begriffe sind derzeit noch Bezeichnungen der aktuellen System-Datenblätter, welche in Zukunft gemäß Zeichnung vereinheitlicht werden.

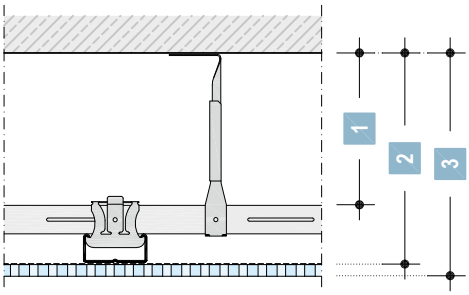

1 Oberes UK-Niveau (Höhe der Abhängung / Einbauhöhe)

2 Abhängehöhe (Höhe des Deckenhohlraums)

3 Gesamtaufbauhöhe (Konstruktions- / Gesamthöhe / Konstruktionstiefe)

Technische Auskunft

Sie fragen. Wir antworten. Knauf Direkt.

Kompetente Auskünfte

Unsere langjährige Erfahrung für Ihre Sicherheit – Just-in-time-Beratung. Knauf Direkt ist ein Team von technisch versierten Mitarbeitern mit breitem Ausbildungsspektrum. Architekten, Bauphysiker, Holzbau-Meister und viele mehr helfen Ihnen mit hochwertiger Beratungsleistung in den Bereichen Holzbau, Trockenbau, Putz/Stuck, Boden und Architektur sofort weiter.

Kompetente Bauberatung sichert den Einsatz effizienter Systeme und vermeidet die Kosten zusätzlicher Materialien oder umständlicher Konstruktionen. Darüber hinaus sparen Sie mit der gewonnenen Sicherheit oft ein Vielfaches durch vermiedene Bauschäden und Reklamationen.

Für Objekte vermitteln die Knauf Direkt-Mitarbeiter Sie gerne an die Knauf Systemberater vor Ort. Diese unterstützen Sie bei Ihren Bauprojekten bis hin zur persönlichen Beratung auf der Baustelle – wie gewohnt schnell, kompetent und kostenlos.

So erreichen Sie uns

Für jede technische Frage der richtige Ansprechpartner.

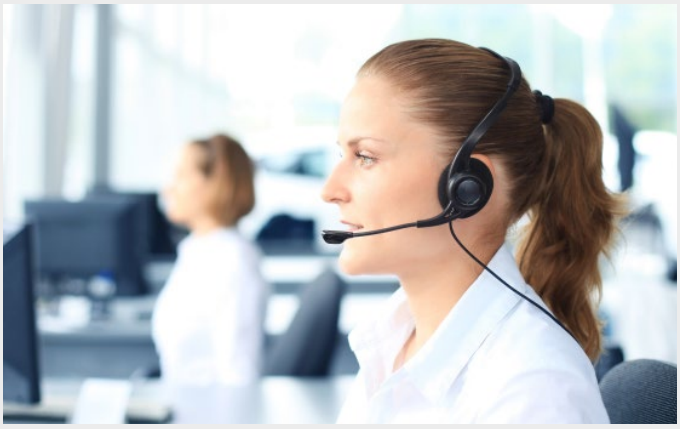

- Für Fragen zu Trockenbau- und Boden-Systemen
  Tel.: 09323 916 3000
- Für Fragen zu Putz- und Fassaden-Systemen
  Tel.: 09323 916 3222

Unser Technischer Auskunft-Service steht nur für gewerbliche Anliegen zur Verfügung.Sie können sich mit ihren Firmendaten hierfür registrieren.

Nähere Informationen finden sie hier:

www.knauf.de/tas

Ausschreibungscenter

Schnell und komfortabel komplette Leistungsverzeichnisse erstellen

Ihre Ausschreibung – schnell und komplett

Die umfangreiche Plattform bietet weit über 20000 aktuelle Ausschreibungstexte in verschiedenen Formaten (Word, GAEB, PDF, HTML). Die Kompletttexte sind systembezogen gegliedert und spartenübergreifend für die Bereiche Trockenbau, Boden, Putz und Fassade verfügbar. So lassen sich umfassende Leistungsverzeichnisse, wie ein komplettes Wärmedämm-Verbundsystem, in wenigen Minuten erstellen.

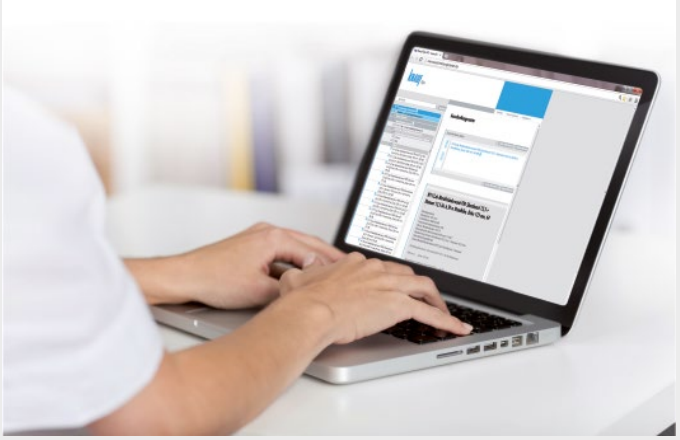

Aktuelle Ausschreibungstexte für alle Knauf Systeme und Produkte
ausschreiben.de

Knauf Akademie

Der Bereich Bildung und Weiterbildung in der Unternehmensgruppe Knauf hat traditionell einen hohen Stellenwert.

Die Knauf Akademie bietet unseren Kunden und Partnern ein vielfältiges, qualitativ hochwertiges und praxisbezogenes Angebot an Veranstaltungen, welches sich stets am aktuellen Stand der Entwicklungen orientiert. Die Knauf Akademie bietet zusätzlich zu aktuellen Themen aus den Sparten Trockenbau, Putz und Fassade sowie Boden Webinare, E-Learnings und Podcasts an.

Seminare

Neue Designvorstellungen und innovative Bautechnologien entwickeln sich rasch und prägen das Bild der modernen Architektur. Über die Knauf Akademie bietet Knauf seinen Marktpartnern und Kunden in Theorie und Praxis ein vielfältiges, gruppenübergreifendes Aus- und Weiterbildungsprogramm an, das sich immer am aktuellen Stand der Entwicklungen orientiert.

Ein Bauherr ist zufrieden, wenn die Bauleistung seinen Erwartungen entspricht. Das setzt voraus: Erstens die fachgerechte Planung, zweitens die richtigen Produkte und Systeme und drittens den praxisgerechten Einbau. Das Anliegen der Knauf Akademie ist es, die drei entscheidenden Einflussgrößen zusammenzuführen, damit überlegene Bauleistungen entstehen. Wir wollen Ihnen,

- den neuesten Stand der Technik vermitteln,
- aktuelle Trends und
- erweiterte Einsatzmöglichkeiten aufzeigen.

KNAUF AKADEMIE

Bildung ist Zukunft
knauf-akademie.de

NUTZEN SIE DIE WERTVOLLEN SERVICES VON KNAUF

KNAUF DIGITAL

Web, App oder Social Media – technische Unterlagen, interaktive Animationen, Videos und vieles mehr gibt es rund um die Uhr stets aktuell und natürlich kostenlos in der digitalen Welt von Knauf. Diese Klicks lohnen sich!

› www.knauf.de/social-media

KNAUF AKADEMIE

KNAUF AKADEMIE

Mit qualitativ hochwertigen und praxisorientierten Seminaren sowie Webinaren bieten wir Ihnen fundiertes Wissen für heute und auch morgen. Nutzen Sie diesen Vorsprung für sich und Ihre Mitarbeiter, denn Bildung ist Zukunft!

› www.knauf-akademie.com

KNAUF DIREKT

Unser technischer Auskunftsservice – von Profis für Profis! Wählen Sie den direkten Draht zur Just-in-time-Beratung und nutzen Sie unsere langjährige Erfahrung für Ihre Sicherheit.

› www.knauf.de/tas

Knauf Gips KG
Am Bahnhof 7
97346 Iphofen

Knauf Bauprodukte
Profi-Lösungen für das Zuhause

Knauf Ceiling Solutions
Deckenlösungen

Knauf Design
Oberflächenkompetenz

Knauf Elements
Industriell vorgefertigte Bauteile

Knauf Gips
Trockenbau-Systeme
Boden-Systeme
Putz- und Fassadensysteme

Knauf Insulation
Dämmsysteme
für Sanierung und Neubau

Knauf Integral
Gipsfasertechnologie
für Boden, Wand und Decke

Knauf Performance Materials
Veredeltes Perlit für Baustoffe,
Industrie und Gartenbau

Knauf PFT
Maschinentechnik zur
rationellen Materialverarbeitung;
Anlagenbau

Marbos
Innovative Systembaustoffe
Pflaster- und GaLaBau,
Techn. Mörtel und Denkmalpflege

Sakret Bausysteme
Bauchemische Produkte
für Neubau und Sanierung

VT02_TB.de/ger/10.24/1