Art.Nr.
5911415900
AusgabeNr.
5911415900_0003
Rev.Nr.
14/10/2025

scheppach

https://www.scheppach.com/de/service

Made in P.R.C.

BC-MP430-X

DE Akku-Rasenmäher | Originalbetriebsanleitung **6**

GB Battery-powered lawnmower | Translation of the original operating instructions..... **21**

FR Tondeuse à gazon sans fil | Traduction du mode d'emploi original **35**

IT Tosaerba a batteria | Traduzione delle istruzioni per l'uso originali **50**

NL Accu grasmaaier | Vertaling van de originele gebruiksaanwijzing **64**

ES Cortacésped por batería | Traducción del manual de instrucciones original **79**

PT Corta-relva a bateria | Tradução do manual de operação original **94**

CZ Akumulátorová sekačka na trávu | Překlad originálního provozního návodu **109**

SK Akumulátorová kosačka na trávu | Preklad originálneho návodu na obsluhu **123**

HU Akkumulátoros fűnyíró | Az eredeti üzemeltetési útmutató fordítása **137**

PL Akumulatorowa kosiarka do trawy | Tłumaczenie oryginalnej instrukcji eksploatacji **151**

HR Akumulatorska kosilica za travu | Prijevod originalnog priručnika za uporabu **166**

SI Akumulatorska kosilnica | Prevod originalnih navodil za uporabo..... **179**

EE Aku-muruniiduk | Originaalkasutusjuhendi tõlge **193**

LT Akumuliatorinė vejapjovė | Originalios eksploatavimo instrukcijos vertimas..... **207**

LV Akumulatora zāliena pļaujmašīna | Oriģinālās lietošanas instrukcijas tulkojums **221**

SE Batteridriven gräsklippare | Översättning av originalbruksanvisningen..... **235**

FI Akkukäyttöinen ruohonleikkuri | Alkuperäisen käyttäjän käsikirjan käännös **248**

DK Batteridrevet plæneklipper | Oversættelse af den originale driftsvejledning..... **262**

NO Batteridrevet gressklipper | Oversettelse av den originale bruksanvisningen..... **275**

BG Акумулаторна градинска косачка | Превод на оригиналното ръководство за експлоатация **288**

GR Χλοοκοπτική μηχανή μπαταρίας | Μετάφραση του πρωτοτύπου των οδηγιών χρήσης **303**

RO Cositoare pentru gazon cu acumulator | Traducerea instrucţiunilor de utilizare originale **319**

RS Akumulatorska kosilica | Prevod originalnog uputstva za upotrebu..... **334**

TR Akülü çim biçme makinesi | Orijinal kullanma kılavuzunun çevirisi **348**

Nachdrucke, auch auszugsweise, bedürfen der Genehmigung.
Technische Änderungen vorbehalten. Abbildungen beispielhaft!

1

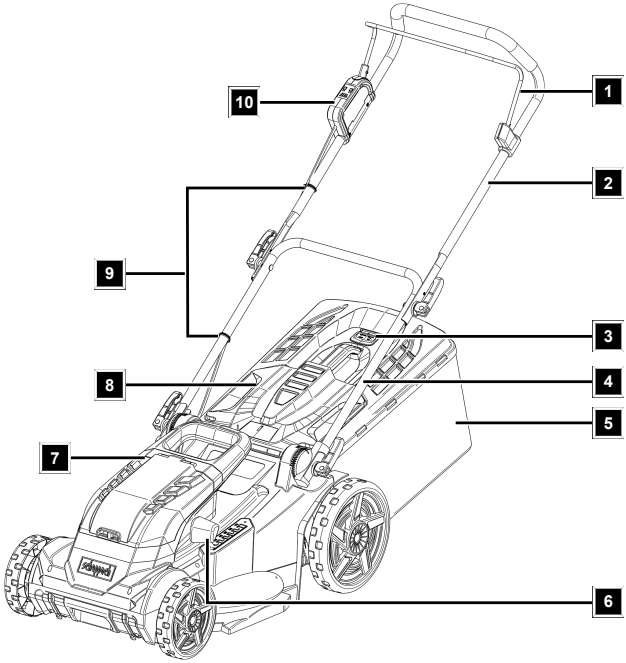

2

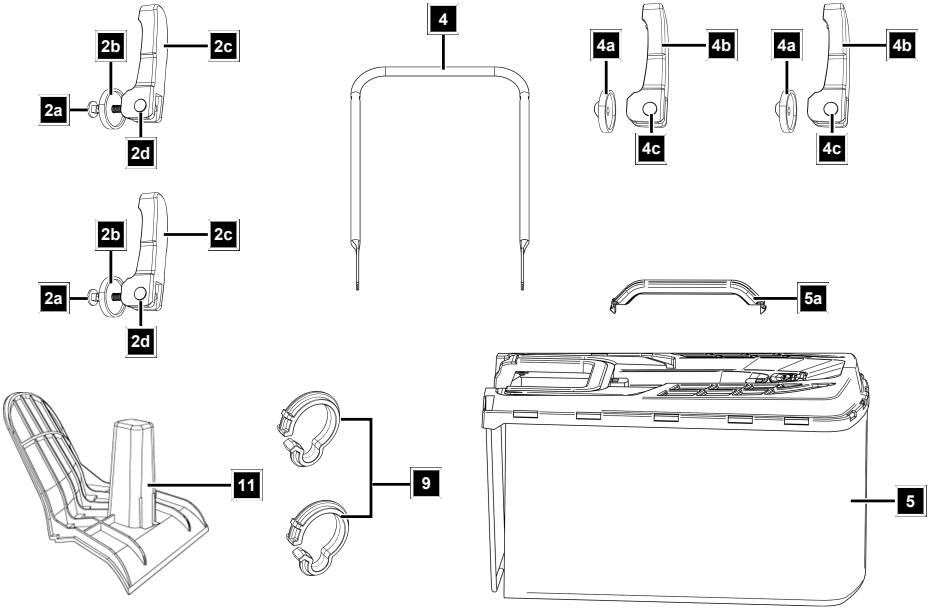

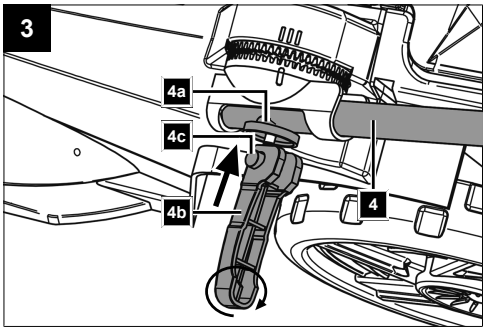
3
4a
4c
4b
4

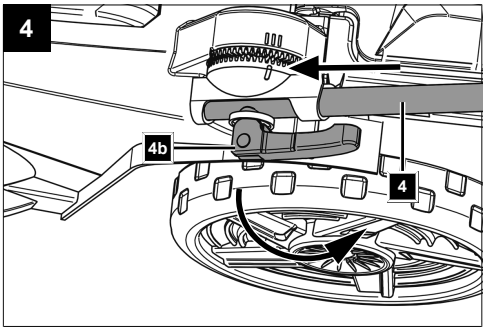
4
4b
4

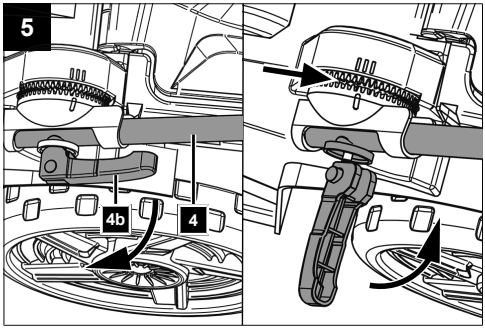
5
4b
4

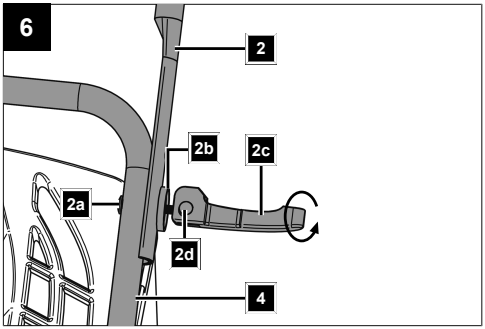
6
2
2b
2c
2a
2d
4

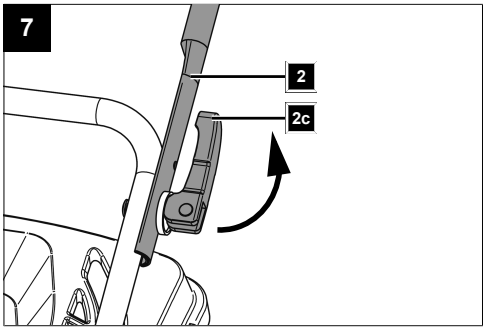
7
2
2c

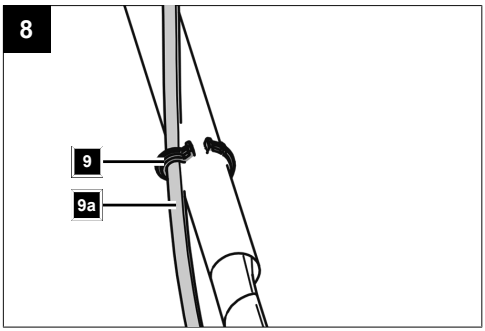
8
9
9a

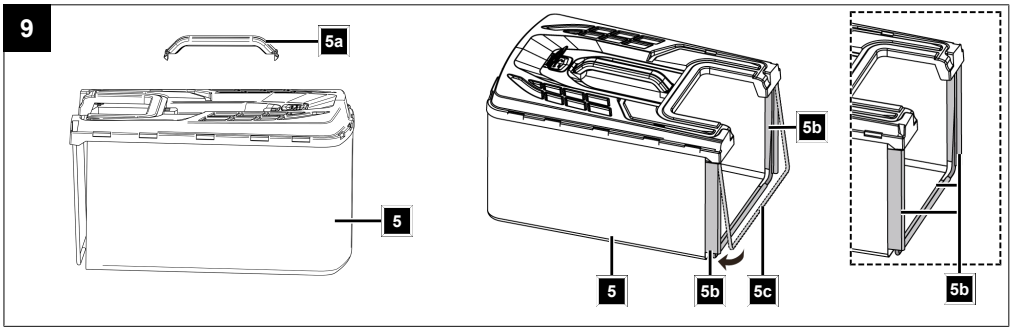
9
5a
5
5b
5
5b
5c
5b

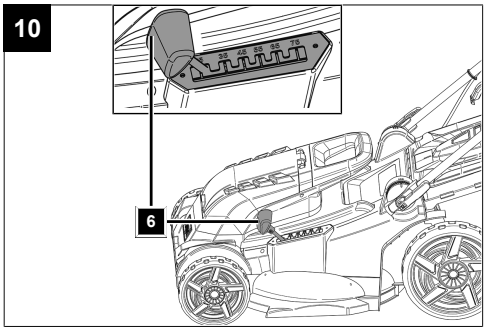
10
6

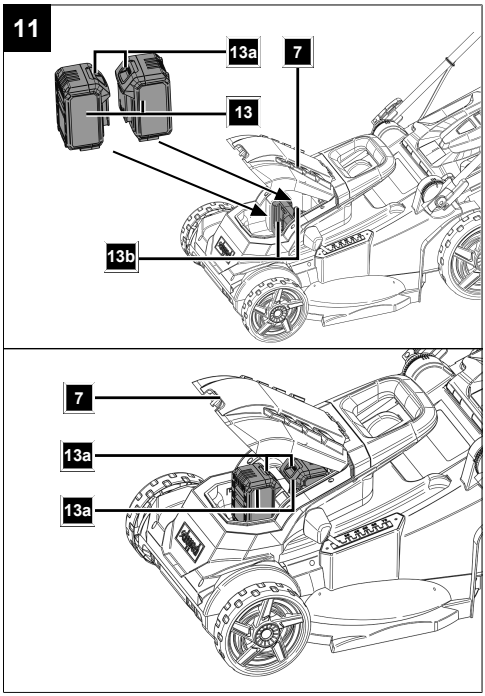
11
13a
7
13
13b
7
13a
13a

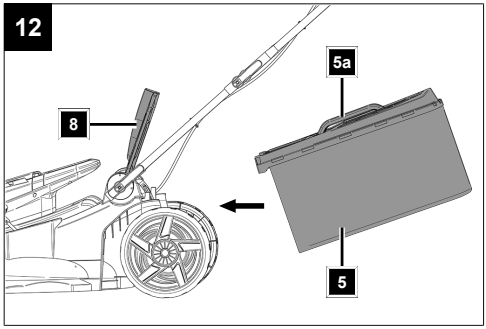
12
5a
8
5

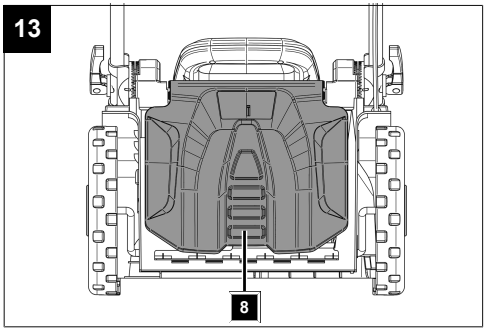
13
8

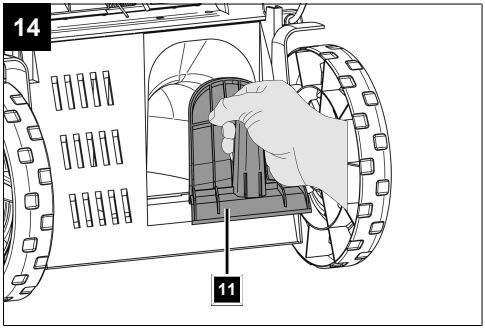
14
11

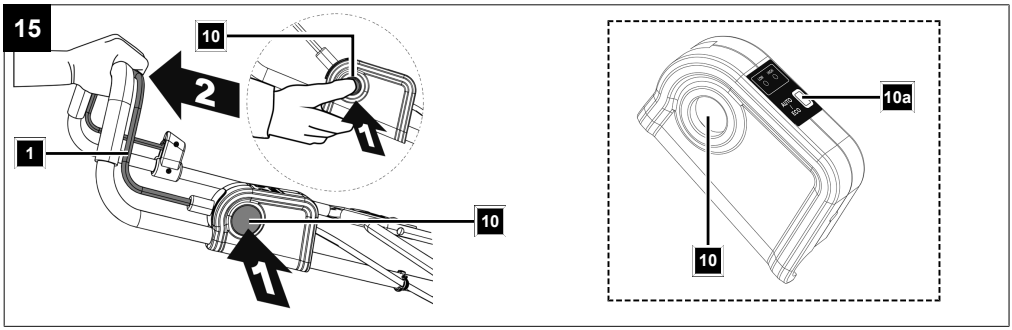
15
10
2
1
1
10
1
10a
10

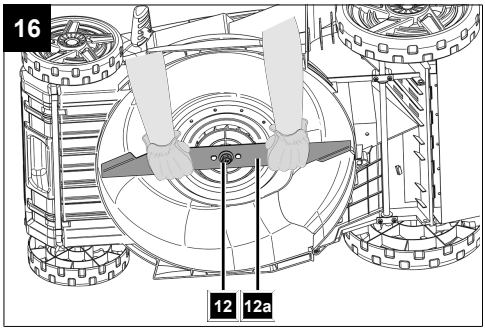
16
12
12a

Inhaltsverzeichnis

1 Einleitung 6
2 Produktbeschreibung (Abb. 1-16) 7
3 Lieferumfang (Abb. 2) 7
4 Bestimmungsgemäße Verwendung 7
5 Sicherheitshinweise 8
6 Technische Daten 11
7 Auspacken 12
8 Montage 12
9 Vorinbetriebnahme 13
10 Bedienung 13
11 Reinigung und Wartung 15
12 Lagerung und Transport 16
13 Reparatur und Ersatzteilbestellung 16
14 Entsorgung und Wiederverwertung 17
15 Störungsabhilfe 18
16 Garantiebedingungen – Scheppach 20V IXES Serie 18
17 EU-Konformitätserklärung 20
18 Explosionszeichnung 360

Erklärung der Symbole auf dem Produkt

Die Verwendung von Symbolen in diesem Handbuch soll Ihre Aufmerksamkeit auf mögliche Risiken lenken. Die Sicherheitssymbole und Erklärungen, die diese begleiten, müssen genau verstanden werden. Die Warnungen selbst beseitigen keine Risiken und können korrekte Maßnahmen zum Verhüten von Unfällen nicht ersetzen.

	Vor Inbetriebnahme Betriebsanleitung und Sicherheitshinweise lesen und beachten!
	Achtung! Das Nichtbeachten der an dem Produkt angebrachten Sicherheitszeichen und Warnhinweise sowie das Nichtbeachten der Sicherheits- und Betriebshinweise kann zu schweren Verletzungen bis hin zum Tod führen.
	Tragen Sie einen Gehörschutz.
	Mähen Sie am Hang nicht auf- oder abwärts.
	Setzen Sie das Produkt nicht dem Regen aus. Das Produkt darf nur unter trockenen Umgebungsbedingungen stationiert, gelagert und betrieben werden.
	Nicht über am Boden liegende Kabel fahren!
	Gefahr durch fortschleudernde Teile bei laufendem Motor. Halten Sie Abstand zu anderen Personen und Kindern.
	Entfernen Sie vor dem Betrieb des Rasenmähers herumliegende Kleinteile, die umher geschleudert werden könnten.
	Halten Sie Hände und Füße von rotierenden Einsatzwerkzeugen fern.
	Achtung! Das Messer läuft nach!
	Produkt ausschalten oder starten
	Länge Messer. Max. Schnittbreite.
	Wartungs-, Umrüst-, Einstell- und Reinigungsarbeiten nur bei ausgeschaltetem Motor und entferntem Akku durchführen.
	Garantierter Schallleistungspegel des Produkts.
Lithium	Lithium-Ionen Akku
	Das Produkt entspricht den geltenden europäischen Richtlinien.
	Das Produkt entspricht den geltenden serbischen Richtlinien.

1 Einleitung

Hersteller:

Scheppach GmbH

Günzburger Straße 69

D-89335 Ichenhausen

Verehrter Kunde

Wir wünschen Ihnen viel Freude und Erfolg beim Arbeiten mit Ihrem neuen Produkt.

Hinweis:

Der Hersteller dieses Produkts haftet nach dem geltenden Produkthaftungsgesetz nicht für Schäden, die an diesem Produkt oder durch dieses Produkt entstehen bei:

- Unsachgemäßer Behandlung
- Nichtbeachtung der Betriebsanleitung
- Reparaturen durch Dritte, nicht autorisierte Fachkräfte
- Einbau und Austausch von nicht originalen Ersatzteilen
- Nicht bestimmungsgemäßer Verwendung

Beachten Sie:

Die Betriebsanleitung ist Bestandteil dieses Produkts.

Sie enthält wichtige Hinweise, wie Sie mit dem Produkt sicher, fachgerecht und wirtschaftlich arbeiten, wie Sie Gefahren vermeiden, Reparaturkosten sparen, Ausfallzeiten verringern und die Zuverlässigkeit und Lebensdauer des Produkts erhöhen. Zusätzlich zu den Sicherheitsbestimmungen dieser Betriebsanleitung müssen Sie unbedingt die für den Betrieb des Produkts geltenden Vorschriften Ihres Landes beachten.

Machen Sie sich vor der Benutzung des Produkts mit allen Bedien- und Sicherheitshinweisen vertraut. Betreiben Sie das Produkt nur wie beschrieben und für die angegebenen Einsatzbereiche. Bewahren Sie die Betriebsanleitung gut auf und händigen Sie alle Unterlagen bei Weitergabe des Produkts an Dritte mit aus.

2 Produktbeschreibung (Abb. 1-16)

1. Sicherheitsbügel
2. Oberer Schubbügel
2a. Flachkopfschraube
2b. Beilagscheibe
2c. Schnellspannhebel
2d Zylindermutter
3. Füllstandsanzeige
4. Unterer Schubbügel
4a. Beilagscheibe
4b. Schnellspannhebel
4c. Zylindermutter
5. Grasfangsack
5a. Tragegriff
5b. Gummilippe
5c. Rahmen
6. Hebel zur Schnitthöhenverstellung
7. Abdeckung
8. Auswurfklappe
9. Kabelclip
9a. Kabel
10. Ein-/Ausschalter
10a. Auto-/Eco-Schalter
11. Mulcheinsatz
12. Messerschraube
12a. Messer
13. Akku*
13a. Entriegelungstaste
13b. Akku-Aufnahme

3 Lieferumfang (Abb. 2)

Pos.	Anzahl	Bezeichnung
2a.	2 x	Flachkopfschraube M6x55 mm
2b.	2 x	Beilagscheibe
2c.	2 x	Schnellspannhebel
2d	2 x	Zylindermuttern M6
4.	1 x	Unterer Schubbügel
4a.	2 x	Beilagscheibe
4b.	2 x	Schnellspannhebel
4c.	2 x	Zylindermuttern M6
5.	1 x	Grasfangsack
5a.	1 x	Tragegriff
9.	2 x	Kabelclip
11.	1 x	Mulcheinsatz
	1 x	Akku-Rasenmäher
	1 x	Betriebsanleitung

* = nicht zwingend im Lieferumfang enthalten!

4 Bestimmungsgemäße Verwendung

Das Produkt ist nur für das Mähen von Rasen- und Grasflächen im häuslichen Bereich bestimmt.

Dieser Akku-Rasenmäher ist für eine Rasenfläche von ca. 600-700m² geeignet.

Die tatsächliche Rasenfläche wird von Faktoren wie der Akkuladung, Akkugröße (ah), Rasenfeuchte, Schnitthöhe, Moosbewuchs oder Rasendichte beeinflusst.

Das Produkt darf nur nach seiner Bestimmung verwendet werden. Jede weitere darüberhinausgehende Verwendung ist nicht bestimmungsgemäß. Für daraus hervorgerufene Schäden oder Verletzungen aller Art haftet der Benutzer und nicht der Hersteller.

Bestandteil der bestimmungsgemäßen Verwendung ist auch die Beachtung der Sicherheitshinweise, sowie die Montageanleitung und Betriebshinweise in der Betriebsanleitung.

Personen, die das Produkt verwenden und warten, müssen mit dieser vertraut und über mögliche Gefahren unterrichtet sein.

Veränderungen an dem Produkt schließen eine Haftung des Herstellers und daraus entstehende Schäden gänzlich aus.

Das Produkt darf nur mit Originalteilen und Originalzubehör des Herstellers betrieben werden.

Die Sicherheits-, Arbeits- und Wartungsvorschriften des Herstellers sowie die in den Technischen Daten angegebenen Abmessungen müssen eingehalten werden.

Bitte beachten Sie, dass unsere Produkte bestimmungsgemäß nicht für den gewerblichen, handwerklichen oder industriellen Einsatz konstruiert wurden. Wir übernehmen keine Gewährleistung, wenn das Produkt in Gewerbe-, Handwerks- oder Industriebetrieben sowie bei gleichzusetzenden Tätigkeiten eingesetzt wird.

Erklärung der Signalwörter in der Betriebsanleitung

⚠ GEFAHR

Signalwort zur Kennzeichnung einer unmittelbar bevorstehenden Gefährdungssituation, die, wenn sie nicht vermieden wird, den Tod oder eine schwere Verletzung zur Folge hat.

⚠ WARNUNG

Signalwort zur Kennzeichnung einer möglichen Gefährdungssituation, die, wenn sie nicht vermieden wird, den Tod oder eine schwere Verletzung zur Folge haben könnte.

⚠ VORSICHT

Signalwort zur Kennzeichnung einer möglichen Gefährdungssituation, die, wenn sie nicht vermieden wird, eine geringfügige oder mäßige Verletzung zur Folge haben könnte.

ACHTUNG

Signalwort zur Kennzeichnung einer möglichen Gefährdungssituation, die, wenn sie nicht vermieden wird, Sachschäden am Produkt oder Eigentum/Besitz zur Folge haben könnte.

5 Sicherheitshinweise

Allgemeine Sicherheitshinweise für Elektrowerkzeuge

⚠ WARNUNG

Lesen Sie alle Sicherheitshinweise, Anweisungen, Bebilderungen und technischen Daten, mit denen dieses Elektrowerkzeug versehen ist.

Versäumnisse bei der Einhaltung der nachfolgenden Anweisungen können elektrischen Schlag, Brand und/oder schwere Verletzungen verursachen.

Bewahren Sie alle Sicherheitshinweise und Anweisungen für die Zukunft auf.

Der in den Sicherheitshinweisen verwendete Begriff „Elektrowerkzeug“ bezieht sich auf netzbetriebene Elektrowerkzeuge (mit Netzleitung) oder auf akkubetriebene Elektrowerkzeuge (ohne Netzleitung).

1) Arbeitsplatzsicherheit

a) **Halten Sie Ihren Arbeitsbereich sauber und gut beleuchtet.** Unordnung oder unbeleuchtete Arbeitsbereiche können zu Unfällen führen.

b) **Arbeiten Sie mit dem Elektrowerkzeug nicht in explosionsgefährdeter Umgebung, in der sich brennbare Flüssigkeiten, Gase oder Stäube befinden.** Elektrowerkzeuge erzeugen Funken, die den Staub oder die Dämpfe entzünden können.

c) **Halten Sie Kinder und andere Personen während der Benutzung des Elektrowerkzeugs fern.** Bei Ablenkung können Sie die Kontrolle über das Elektrowerkzeug verlieren.

2) Elektrische Sicherheit

a) **Der Anschlussstecker des Elektrowerkzeugs muss in die Steckdose passen. Der Stecker darf in keiner Weise verändert werden. Verwenden Sie keine Adapterstecker gemeinsam mit schutzgeerdeten Elektrowerkzeugen.** Unveränderte Stecker und passende Steckdosen verringern das Risiko eines elektrischen Schlages.

b) **Vermeiden Sie Körperkontakt mit geerdeten Oberflächen wie von Rohren, Heizungen, Herden und Kühlschränken.** Es besteht ein erhöhtes Risiko durch elektrischen Schlag, wenn Ihr Körper geerdet ist.

c) **Betreiben Sie das Produkt nicht bei Regen oder Nässe.** Dies kann das Risiko eines elektrischen Schlages erhöhen.

d) **Zweckentfremden Sie die Anschlussleitung nicht, um das Elektrowerkzeug zu tragen, aufzuhängen oder um den Stecker aus der Steckdose zu ziehen. Halten Sie die Anschlussleitung fern von Hitze, Öl, scharfen Kanten oder sich bewegenden Teilen.** Beschädigte oder verwickelte Anschlussleitungen erhöhen das Risiko eines elektrischen Schlages.

e) **Wenn Sie mit einem Elektrowerkzeug im Freien arbeiten, verwenden Sie nur Verlängerungsleitungen, die auch für den Außenbereich geeignet sind.** Die Anwendung einer für den Außenbereich geeigneten Verlängerungsleitung verringert das Risiko eines elektrischen Schlages.

f) **Wenn der Betrieb des Elektrowerkzeugs in feuchter Umgebung nicht vermeidbar ist, verwenden Sie einen Fehlerstromschutzschalter.** Der Einsatz eines Fehlerstromschutzschalters vermindert das Risiko eines elektrischen Schlages.

3) Sicherheit von Personen

a) **Seien Sie aufmerksam, achten Sie darauf, was Sie tun, und gehen Sie mit Vernunft an die Arbeit mit einem Elektrowerkzeug. Benutzen Sie kein Elektrowerkzeug, wenn Sie müde sind oder unter dem Einfluss von Drogen, Alkohol oder Medikamenten stehen.** Ein Moment der Unachtsamkeit beim Gebrauch des Elektrowerkzeugs kann zu ernsthaften Verletzungen führen.

b) **Tragen Sie persönliche Schutzausrüstung und immer eine Schutzbrille.** Das Tragen persönlicher Schutzausrüstung, wie Staubmaske, rutschfeste Sicherheitsschuhe, Schutzhelm oder Gehörschutz, je nach Art und Einsatz des Elektrowerkzeugs, verringert das Risiko von Verletzungen.

c) **Vermeiden Sie eine unbeabsichtigte Inbetriebnahme. Vergewissern Sie sich, dass das Elektrowerkzeug ausgeschaltet ist, bevor Sie es an die Stromversorgung und/oder den Akku anschließen, es aufnehmen oder tragen.** Wenn Sie beim Tragen des Elektrowerkzeugs den Finger am Schalter haben oder das Elektrowerkzeug eingeschaltet an die Stromversorgung anschließen, kann dies zu Unfällen führen.

d) **Entfernen Sie Einstellwerkzeuge oder Schraubenschlüssel, bevor Sie das Elektrowerkzeug einschalten.** Ein Werkzeug oder Schlüssel, der sich in einem drehenden Teil des Elektrowerkzeugs befindet, kann zu Verletzungen führen.

e) **Vermeiden Sie eine abnormale Körperhaltung. Sorgen Sie für einen sicheren Stand und halten Sie jederzeit das Gleichgewicht.** Dadurch können Sie das Elektrowerkzeug in unerwarteten Situationen besser kontrollieren.

f) **Tragen Sie geeignete Kleidung. Tragen Sie keine weite Kleidung oder Schmuck. Halten Sie Haare und Kleidung fern von sich bewegenden Teilen.** Lockere Kleidung, Schmuck oder lange Haare können von sich bewegenden Teilen erfasst werden.

g) **Wenn Staubabsaug- und -auffangeinrichtungen montiert werden können, sind diese anzuschließen und richtig zu verwenden.** Verwendung einer Staubabsaugung kann Gefährdungen durch Staub verringern.

h) **Wiegen Sie sich nicht in falscher Sicherheit und setzen Sie sich nicht über die Sicherheitsregeln für Elektrowerkzeuge hinweg, auch wenn Sie nach vielfachem Gebrauch mit dem Elektrowerkzeug vertraut sind.** Achtloses Handeln kann binnen Sekundenbruchteilen zu schweren Verletzungen führen.

4) Verwendung und Behandlung des Elektrowerkzeugs

a) **Überlasten Sie das Elektrowerkzeug nicht. Verwenden Sie für Ihre Arbeit das dafür bestimmte Elektrowerkzeug.** Mit dem passenden Elektrowerkzeug arbeiten Sie besser und sicherer im angegebenen Leistungsbereich.

b) **Benutzen Sie kein Elektrowerkzeug, dessen Schalter defekt ist.** Ein Elektrowerkzeug, das sich nicht mehr ein- oder ausschalten lässt, ist gefährlich und muss repariert werden.

c) **Ziehen Sie den Stecker aus der Steckdose und/ oder entfernen Sie einen abnehmbaren Akku, bevor Sie Geräteeinstellungen vornehmen, Einsatzwerkzeugteile wechseln oder das Elektrowerkzeug weglegen.** Diese Vorsichtsmaßnahme verhindert den unbeabsichtigten Start des Elektrowerkzeugs.

d) **Bewahren Sie unbenutzte Elektrowerkzeuge außerhalb der Reichweite von Kindern auf. Lassen Sie keine Personen das Elektrowerkzeug benutzen, die mit diesem nicht vertraut sind oder diese Anweisungen nicht gelesen haben.** Elektrowerkzeuge sind gefährlich, wenn Sie von unerfahrenen Personen benutzt werden.

e) **Pflegen Sie Elektrowerkzeuge und Einsatzwerkzeug mit Sorgfalt. Kontrollieren Sie, ob bewegliche Teile einwandfrei funktionieren und nicht klemmen, ob Teile gebrochen oder so beschädigt sind, dass die Funktion des Elektrowerkzeugs beeinträchtigt ist. Lassen Sie beschädigte Teile vor dem Einsatz des Elektrowerkzeugs reparieren.** Viele Unfälle haben ihre Ursache in schlecht gewarteten Elektrowerkzeugen.

f) **Halten Sie Schneidwerkzeuge scharf und sauber.** Sorgfältig gepflegte Schneidwerkzeuge mit scharfen Schneidkanten verklemmen sich weniger und sind leichter zu führen.

g) **Verwenden Sie Elektrowerkzeug, Einsatzwerkzeug, Einsatzwerkzeuge usw. entsprechend diesen Anweisungen. Berücksichtigen Sie dabei die Arbeitsbedingungen und die auszuführende Tätigkeit.** Der Gebrauch von Elektrowerkzeugen für andere als die vorgesehenen Anwendungen kann zu gefährlichen Situationen führen.

h) **Halten Sie Griffe und Griffflächen trocken, sauber und frei von Öl und Fett.** Rutschige Griffe und Griffflächen erlauben keine sichere Bedienung und Kontrolle des Elektrowerkzeugs in unvorhergesehenen Situationen.

5) Verwendung und Behandlung des Akkuwerkzeugs

a) **Laden Sie die Akkus nur mit Ladegeräten auf, die vom Hersteller empfohlen werden.** Durch ein Ladegerät, das für eine bestimmte Art von Akkus geeignet ist, besteht Brandgefahr, wenn es mit anderen Akkus verwendet wird.

b) **Verwenden Sie nur die dafür vorgesehenen Akkus in den Elektrowerkzeugen.** Der Gebrauch von anderen Akkus kann zu Verletzungen und Brandgefahr führen.

c) **Halten Sie den nicht benutzten Akku fern von Büroklammern, Münzen, Schlüsseln, Nägeln, Schrauben oder anderen kleinen Metallgegenständen, die eine Überbrückung der Kontakte verursachen könnten.** Ein Kurzschluss zwischen den Akkukontakten kann Verbrennungen oder Feuer zur Folge haben.

d) **Bei falscher Anwendung kann Flüssigkeit aus dem Akku austreten. Vermeiden Sie den Kontakt damit. Bei zufälligem Kontakt mit Wasser abspülen. Wenn die Flüssigkeit in die Augen kommt, nehmen Sie zusätzlich ärztliche Hilfe in Anspruch.** Austretende Akkuflüssigkeit kann zu Hautreizungen oder Verbrennungen führen.

e) **Benutzen Sie keinen beschädigten oder veränderten Akku.** Beschädigte oder veränderte Akkus können sich unvorhersehbar verhalten und zu Feuer, Explosion oder Verletzungsgefahr führen.

f) **Setzen Sie einen Akku keinem Feuer oder zu hohen Temperaturen aus.** Feuer oder Temperaturen über 130 °C können eine Explosion hervorrufen.

g) **Befolgen Sie alle Anweisungen zum Laden und laden Sie den Akku oder das Akkuwerkzeug niemals außerhalb des in der Betriebsanleitung angegebenen Temperaturbereichs.** Falsches Laden oder Laden außerhalb des zugelassenen Temperaturbereichs kann den Akku zerstören und die Brandgefahr erhöhen.

6) Service

a) **Lassen Sie Ihr Elektrowerkzeug nur von qualifiziertem Fachpersonal und nur mit Original-Ersatzteilen reparieren.** Damit wird sichergestellt, dass die Sicherheit des Elektrowerkzeugs erhalten bleibt.

b) **Warten Sie niemals beschädigte Akkus.** Sämtliche Wartung von Akkus sollte nur durch den Hersteller oder bevollmächtigte Kundendienststellen erfolgen.

5.1 Sicherheitshinweise für Rasenmäher

a) **Verwenden Sie den Rasenmäher nicht bei schlechtem Wetter, besonders nicht bei Gewitter.** Dies reduziert die Gefahr, von einem Blitz getroffen zu werden.

b) **Untersuchen Sie den Arbeitsbereich gründlich nach Wildtieren.** Wildtiere können durch den laufenden Rasenmäher verletzt werden.

c) **Untersuchen Sie den Arbeitsbereich gründlich und entfernen Sie alle Steine, Stöcke, Drähte, Knochen und andere Fremdkörper.** Herausgeschleuderte Teile können zu Verletzungen führen.

d) **Kontrollieren Sie vor dem Gebrauch des Rasenmähers immer, ob das Mähmesser und das Mähwerk nicht abgenutzt oder beschädigt sind.** Abgenutzte oder beschädigte Teile erhöhen das Verletzungsrisiko.

e) **Prüfen Sie die Grasfangeinrichtung regelmäßig auf Verschleiß oder Abnutzung.** Eine abgenutzte oder beschädigte Grasfangeinrichtung erhöht das Risiko von Verletzungen.

f) **Belassen Sie Schutzabdeckungen an ihrem Platz. Schutzabdeckungen müssen einsatzfähig und ordnungsgemäß befestigt sein.** Eine lose, beschädigte oder nicht richtig funktionierende Schutzabdeckung kann zu Verletzungen führen.

g) **Halten Sie Kühllufteintrittsöffnungen frei von Ablagerungen.** Blockierte Lufteinlässe und Ablagerungen können zu Überhitzung oder Brandgefahr führen.

h) **Tragen Sie beim Betrieb des Rasenmähers immer rutschfeste Sicherheitsschuhe. Niemals barfuß oder mit offenen Sandalen arbeiten.** Dadurch vermindern Sie die Gefahr einer Fußverletzung beim Kontakt mit dem rotierenden Mähmesser.

i) **Tragen Sie beim Betrieb des Rasenmähers immer lange Hosen.** Bloße Haut erhöht die Wahrscheinlichkeit von Verletzungen durch herausgeschleuderte Teile.

j) **Betreiben Sie den Rasenmäher nicht in nassem Gras. Gehen Sie dabei, niemals rennen.** Dadurch verringern Sie die Gefahr auszurutschen und hinzufallen, was zu Verletzungen führen könnte.

k) **Betreiben Sie den Rasenmäher nicht auf übermäßig steilen Hängen.** Damit wird das Risiko vermindert, die Kontrolle zu verlieren, auszurutschen und hinzufallen, was zu Verletzungen führen könnte.

l) **Achten Sie beim Arbeiten an Abhängen auf einen sicheren Stand; arbeiten Sie immer quer zum Abhang, niemals aufwärts oder abwärts, und seien Sie extrem vorsichtig beim Ändern der Arbeitsrichtung.** Damit wird das Risiko vermindert, die Kontrolle zu verlieren, auszurutschen und hinzufallen, was zu Verletzungen führen könnte.

m) **Seien Sie besonders vorsichtig beim Rückwärtsmähen oder wenn Sie den Rasenmäher zu sich herziehen. Achten Sie immer auf die Umgebung.** Dies reduziert die Stolpergefahr während des Arbeitens.

n) **Berühren Sie keine Messer oder andere gefährliche Teile, die sich noch bewegen.** Damit vermindern Sie das Risiko einer Verletzung durch sich bewegende Teile.

o) **Stellen Sie sicher, dass alle Schalter ausgeschaltet sind, und entfernen Sie den Akku, bevor Sie eingeklemmtes Material entfernen oder den Rasenmäher reinigen**. Ein unerwarteter Betrieb des Rasenmähers kann zu ernsthaften Verletzungen führen.

p) Wenn ein Fremdkörper getroffen wurde, schalten Sie das Produkt sofort aus und entfernen Sie den Akku. Suchen Sie nach Beschädigungen am Produkt und führen Sie die erforderlichen Reparaturen durch, bevor Sie erneut starten und mit dem Produkt arbeiten. Falls das Produkt anfängt ungewöhnlich stark zu vibrieren, ist eine sofortige Überprüfung erforderlich.

Zusätzliche Sicherheitshinweise

- Erlauben Sie niemals Kindern oder anderen Personen, die die Gebrauchsanweisung nicht kennen, den Rasenmäher zu benutzen. Örtliche Bestimmungen können das Mindestalter des Benutzers festlegen.
- Mähen Sie niemals, während andere Personen, insbesondere Kinder oder Tiere, in der Nähe sind. Denken Sie daran, dass der Maschinenführer oder der Benutzer für Unfälle mit anderen Personen oder deren Eigentum verantwortlich ist.
- Mähen Sie nur bei guter Sicht. Es ist notwendig, Dritte fernzuhalten.
- Falls Sie das Produkt an andere Personen übergeben sollten, händigen Sie diese Betriebsanleitung bitte mit aus.

ACHTUNG

Steinschlaggefahr!

Fahren Sie nie mit laufendem Motor über Kies.

- Vor dem Gebrauch ist immer durch Sichtkontrolle zu prüfen, ob das Messer und die Befestigungsbolzen abgenutzt oder beschädigt sind. Zur Vermeidung einer Unwucht dürfen abgenutzte oder beschädigte Messer und Befestigungsbolzen nur satzweise ausgetauscht werden.
- Seien Sie vorsichtig bei Einstellarbeiten an dem Produkt und vermeiden Sie ein Einklemmen von Fingern zwischen dem sich bewegenden Messer und starren Geräteteilen.
- Seien Sie besonders vorsichtig beim Mähen auf nachgebenden Böden, an nahegelegenen Müllhalden, Gräben und Deichen.
- Vermeiden Sie Stellen, bei denen die Räder nicht mehr greifen oder das Mähen unsicher ist.
- Ein Betreiben des Produkts mit übermäßiger Geschwindigkeit kann die Unfallgefahr erhöhen.
- Achten Sie in der Nähe einer Straße auf den Straßenverkehr.
- Heben Sie oder tragen Sie niemals einen Rasenmäher mit laufendem Motor.
- Halten Sie das Messer an, wenn der Rasenmäher angekippt werden muss, bei einem Transport über andere Flächen als Gras und wenn der Rasenmäher von und zu der zu mähenden Fläche bewegt wird.
- Starten Sie den Motor mit Vorsicht, entsprechend den Herstelleranweisungen. Achten Sie auf ausreichenden Abstand der Füße zu dem Messer.
- Beim Starten des Motors darf der Rasenmäher nicht gekippt werden, es sei denn, der Rasenmäher muss bei dem Vorgang angehoben werden. In diesem Fall kippen Sie ihn nur so weit, wie es unbedingt erforderlich ist, und heben Sie nur die vom Benutzer abgewandte Seite hoch.
- Führen Sie niemals Hände oder Füße an oder unter sich drehende Teile. Halten Sie sich immer entfernt von der Auswurföffnung.
- Verwenden Sie nur vom Hersteller empfohlene Messer und Zubehör. Der Gebrauch anderer Einsatzwerkzeuge und anderen Zubehörs kann eine Verletzungsgefahr für den Benutzer bedeuten.
- Halten Sie das Produkt immer in einem guten Betriebszustand.
- Es ist notwendig, ausreichende Pausen einzulegen, um die Geräusch- und Schwingungsbelastung zu verringern.

- Beachten Sie, nicht ordnungsgemäße Wartung, die Verwendung von nicht konformen Ersatzteilen, oder Entfernung oder Modifikation der Sicherheitseinrichtungen können zu einer verlängerten Kettenbremszeit, einem höheren Rückschlaggrad, zu Schäden am Produkt und schweren Verletzungen der damit arbeitenden Person führen.
- Beachten Sie, dass die Sicherheitssysteme oder Einrichtungen des Produkts nicht manipuliert oder deaktiviert werden dürfen. Entfernen Sie niemals Teile, die der Sicherheit dienen.

⚠ VORSICHT

Der Rasenmäher darf nicht benutzt werden, ohne dass entweder die vollständige Grasfangeinrichtung oder die selbstschließende trennende Schutzeinrichtung für die Auswurföffnung angebracht ist.

- Benutzen Sie den Rasenmäher niemals mit beschädigten Schutzeinrichtungen oder Schutzgittern oder ohne angebaute Schutzeinrichtungen z.B. Prallbleche und/oder Grasfangeinrichtungen.

Restrisiken

Das Produkt ist nach dem Stand der Technik und den anerkannten sicherheitstechnischen Regeln gebaut. Dennoch können beim Arbeiten einzelne Restrisiken auftreten.

- Schädigung des Gehöres, wenn kein vorgeschriebener Gehörschutz getragen wird.
- Restrisiken können minimiert werden, wenn die „Sicherheitshinweise“ und die „Bestimmungsgemäße Verwendung“, sowie die Betriebsanleitung insgesamt beachtet werden.
- Verwenden Sie das Produkt so, wie es in dieser Betriebsanleitung empfohlen wird. So erreichen Sie, dass Ihr Produkt optimale Leistungen erbringt.
- Des Weiteren können trotz aller getroffener Vorkehrungen nicht offensichtliche Restrisiken bestehen.

⚠ WARNUNG

Dieses Elektrowerkzeug erzeugt während des Betriebes ein elektromagnetisches Feld. Dieses Feld kann unter bestimmten Umständen aktive oder passive medizinische Implantate beeinträchtigen. Um die Gefahr von ernsthaften oder tödlichen Verletzungen zu verringern, empfehlen wir Personen mit medizinischen Implantaten ihren Arzt und den Hersteller vom medizinischen Implantat zu konsultieren, bevor das Elektrowerkzeug bedient wird.

⚠ WARNUNG

Bei längeren Arbeiten kann es aufgrund von Vibrationen in den Händen der Bedienungsperson zu Durchblutungsstörungen (Weißfingersyndrom) kommen.

Das Weißfingersyndrom ist eine Gefäßerkrankung, bei der die kleinen Blutgefäße an den Fingern und Zehen anfallartig verkrampfen. Die betroffenen Areale werden nicht mehr ausreichend mit Blut versorgt und erscheinen dadurch extrem blass. Der häufige Gebrauch von vibrierenden Produkten kann bei Personen, deren Durchblutung beeinträchtigt ist (z. B. Raucher, Diabetiker) Nervenschädigungen auslösen.

Wenn Sie ungewöhnliche Beeinträchtigungen bemerken, beenden Sie sofort die Arbeit und suchen Sie einen Arzt auf.

ACHTUNG

Das Produkt ist Teil der 20V IXES Serie und darf nur mit Akkus dieser Serie betrieben werden. Akkus dürfen nur mit Ladegeräten dieser Serie geladen werden. Beachten Sie hierbei die Angaben des Herstellers.

⚠ WARNUNG

Beachten Sie die Sicherheitshinweise und Hinweise zum Aufladen und der korrekten Verwendung, die in der Betriebsanleitung Ihres Akkus und Ladegeräts der 20V IXES Serie gegeben sind. Eine detaillierte Beschreibung zum Ladevorgang und weitere Informationen finden Sie in dieser separaten Bedienung.

6 Technische Daten

Bemessungsspannung	40V (2x20V) ⎓
Schnittbreite	430 mm
Schnitthöhe	6-fach verstellbar
Höhenverstellung Führungsholm	3-fach
Höhenverstellung	25 – 75 mm
Fangsackvolumen	50 L
Gewicht (ohne Akku)	16,2 kg
Messer-Informationen:	
Hersteller:	Royal Garden
Messercode:	RG8A109

Technische Änderungen vorbehalten!

Geräusch und Vibration

⚠ WARNUNG

Lärm kann gravierende Auswirkungen auf Ihre Gesundheit haben. Übersteigt der Maschinenlärm 85 dB, tragen Sie und Personen, die sich in der Nähe befinden bitte einen geeigneten Gehörschutz.

Die Geräusch- und Vibrationswerte wurden nach einem genormten Messverfahren ermittelt.

Geräuschkennwerte

Schalldruck L_{pA}	78,5 dB
Messunsicherheit K_{pA}	3,0 dB
Schallleistung L_{wA}	90 dB
Messunsicherheit K_{wA}	2,08 dB

Vibrationskennwerte (Hand-Arm-Schwingung)

Vibration a_h	< 2,5 m/s^2
Messunsicherheit K	1,5 m/s^2

Der angegebene Schwingungsgesamtwert und der angegebene Geräuschemissionswert sind nach einem genormten Prüfverfahren gemessen worden und können zum Vergleich eines Elektrowerkzeugs mit einem anderen verwendet werden.

Der angegebene Geräuschemissionswert und der angegebene Schwingungsgesamtwert können auch zu einer vorläufigen Einschätzung der Belastung verwendet werden.

⚠ WARNUNG

Die Geräuschemissionen und der Schwingungsemissionswert können während der tatsächlichen Benutzung des Elektrowerkzeugs von den Angabewerten abweichen, abhängig von der Art und Weise, in der das Elektrowerkzeug verwendet wird, insbesondere, welche Art von Werkstück bearbeitet wird.

Versuchen Sie, die Belastung so gering wie möglich zu halten. Beispielhafte Maßnahmen: die Begrenzung der Arbeitszeit. Dabei sind alle Anteile des Betriebszyklus zu berücksichtigen (beispielsweise Zeiten, in denen das Elektrowerkzeug abgeschaltet ist, und solche, in denen es zwar eingeschaltet ist, aber ohne Belastung läuft).

7 Auspacken

⚠ WARNUNG

Produkt und Verpackungsmaterialien sind kein Kinderspielzeug!

Kinder dürfen nicht mit Kunststoffbeuteln, Folien und Kleinteilen spielen! Es besteht Verschluckungs- und Erstickungsgefahr!

- Öffnen Sie die Verpackung und nehmen Sie das Produkt vorsichtig heraus.
- Entfernen Sie das Verpackungsmaterial sowie Verpackungs-/ und Transportsicherungen (falls vorhanden).
- Überprüfen Sie, ob der Lieferumfang vollständig ist.
- Kontrollieren Sie das Produkt und die Zubehörteile auf Transportschäden. Etwaige Schäden sofort dem Transportunternehmen melden, mit dem das Produkt angeliefert wurde. Spätere Reklamationen werden nicht anerkannt.
- Bewahren Sie die Verpackung nach Möglichkeit bis zum Ablauf der Garantiezeit auf.
- Machen Sie sich vor dem Einsatz anhand der Betriebsanleitung mit dem Produkt vertraut.
- Verwenden Sie bei Zubehör sowie Verschleiß- und Ersatzteilen nur Originalteile. Ersatzteile erhalten Sie bei Ihrem Fachhändler.
- Geben Sie bei Bestellungen unsere Artikelnummern sowie Typ und Baujahr des Produkts an.

8 Montage

⚠ VORSICHT

Verletzungsgefahr!

Setzen Sie den Akku erst ein, wenn das Akku-Werkzeug für den Einsatz vorbereitet ist.

⚠ VORSICHT

Verletzungsgefahr durch rotierendes Messer. Nehmen Sie Arbeiten am Produkt nur bei abgeschaltetem und stillstehendem Messer vor!

ACHTUNG

Vor der Inbetriebnahme das Produkt unbedingt komplett montieren!

ACHTUNG

Achten Sie darauf, dass bei der Montage das Kabel nicht gequetscht wird.

8.1 Montage der unteren Schubbügel (4) (Abb. 1, 3, 4)

Hinweis:

Achten Sie darauf, dass die Verzahnungen übereinstimmen.

1. Bringen Sie den unteren Schubbügel (4) an den vormontieren Schrauben an.
2. Schrauben Sie den unteren Schubbügel (4) mit je einer Beilagscheibe (4a) und einem Schnellspannhebel (4b) an beiden Seiten fest. Achten Sie dabei darauf, dass das Kabel (9a), das später mit einem Kabelclip (9) befestigt wird, nicht im Weg ist.
3. Verriegeln Sie die beiden Schnellspannhebel (4b), indem Sie diese in Richtung unteren Schubbügel (4) drücken.
   Sie müssen so am unteren Schubbügel (4) anliegen, dass ein Spannen mit mittlerer Kraft erfolgen kann.
   Ansonsten müssen die Schnellspannhebel (4b) zum Spannen im Uhrzeigersinn gedreht werden oder gegen den Uhrzeigersinn gelockert werden.

8.1.1 Position des unteren Schubbügels (4) verstellen (Abb. 5)

Hinweise:

Es sind drei Positionen möglich.

Achten Sie darauf, dass die Verzahnungen übereinstimmen.

1. Öffnen Sie die beiden Spannhebel (4b).
2. Lockern Sie die beiden Spannhebel (4b) indem Sie sie gegen den Uhrzeigersinn drehen.
3. Bringen Sie den unteren Schubbügel (4) in die gewünschte Position (Orientieren Sie sich an den Markierungen).

4. Schließen Sie den unteren Schubügel (4) wieder (siehe *8.1*).

8.2 Montage der oberen Schubbügel (2) (Abb. 6, 7)

1. Schrauben Sie den oberen Schubbügel (2) an den unteren Schubbügeln (4) mit je einer Flachkopfschraube (2a), Beilagscheibe (2b), einer Zylindermutter (2d) und einem Schnellspannhebel (2c) an beiden Seiten fest. Es sind zwei Positionen möglich.
2. Verriegeln Sie die beiden Schnellspannhebel (2c), indem Sie diese in Richtung oberen Schubbügel (2) drücken.
   Sie müssen so am oberen Schubbügel (2) anliegen, dass ein Spannen mit mittlerer Kraft erfolgen kann.
   Ansonsten müssen die Schnellspannhebel (2c) zum Spannen im Uhrzeigersinn gedreht werden oder gegen den Uhrzeigersinn gelockert werden.

8.3 Kabelclips (9) montieren (Abb. 1, 8)

1. Klipsen Sie die beiden Kabelclips (9) jeweils am oberen Schubbügel (2) und unteren Schubbügel (4) ein und fixieren Sie das Kabel (9a).

8.4 Grasfangsack (5) montieren (Abb. 9)

1. Stülpen Sie die Gummilippen (5b) an den entsprechenden Stellen über den Rahmen (5c).

8.5 Tragegriff (5a) am Grasfangsack (5) montieren (Abb. 9)

1. Bringen Sie den Tragegriff (5a) des Grasfangsacks (5) an der dafür vorgesehenen Aufnahme an der Oberseite des Grasfangsacks (5) an.

9 Vorinbetriebnahme

ACHTUNG

Eine gewisse Lärmbelastung durch dieses Produkt ist nicht vermeidbar. Verlegen Sie lärmintensive Arbeiten auf zugelassene und dafür bestimmte Zeiten. Halten Sie sich ggf. an Ruhezeiten und beschränken Sie die Arbeitsdauer auf das Notwendigste.

Zu Ihrem persönlichen Schutz und Schutz in der Nähe befindlicher Personen ist ein geeigneter Gehörschutz zu tragen.

9.1 Einstellen der Schnitthöhe (Abb. 10)

ACHTUNG

Das Verstellen der Schnitthöhe darf nur bei abgestelltem Motor vorgenommen werden.

- Stellen Sie in dichtem, hohem Gras die höchste Schnittstufe ein und mähen Sie langsamer. Für den ersten Schnitt in der Saison sollte eine hohe Schnitthöhe gewählt werden. Stellen Sie die Schnitthöhe so ein, dass das Produkt nicht überlastet wird.
- Wählen Sie die Schnitthöhe je nach der tatsächlichen Rasenlänge.
- Führen Sie mehrere Durchgänge aus, so dass maximal 4 cm Rasen auf einmal abgetragen wird.

Es können 6 verschiedene Schnitthöhen eingestellt werden:

Zierrasen		Nutzrasen	
1 =	25 mm	4 =	55 mm
2 =	35 mm	5 =	65 mm
3 =	45 mm	6 =	75 mm

Die Einstellung der Schnitthöhe erfolgt über den Hebel zur Schnitthöhenverstellung (6).

1. Ziehen Sie den Hebel zur Schnitthöheneinstellung (6) nach außen.
2. Verschieben Sie den Hebel zur Schnitthöhenverstellung (6) in die gewünschte Position.
3. Lassen Sie den Hebel zur Schnitthöhenverstellung (6) wieder los. Der Hebel rastet in der gewünschten Position ein.

9.2 Akkus (13) in die Akku-Aufnahmen (13b) einsetzen/entnehmen (Abb. 11)

Akku einsetzen

1. Öffnen Sie die Abdeckung (7).
2. Schieben Sie die Akkus (13) in die Akku-Aufnahmen (13b). Die Akkus (13) rasten hörbar ein.
3. Schließen Sie die Abdeckung (7).

Akku entnehmen

1. Öffnen Sie die Abdeckung (7).
2. Drücken Sie die Entriegelungstaste (13a) der Akkus (13) und ziehen Sie sie aus den Akku-Aufnahmen (13b).
3. Schließen Sie die Abdeckung (7).

9.3 Mähfläche vorbereiten

1. Untersuchen Sie die zu mähende Fläche vor dem Mähen sorgfältig.
2. Entfernen Sie Steine, Stöcke, Knochen, Drähte, Spielzeug und andere Gegenstände, die durch das Produkt weggeschleudert werden können.
3. Achten Sie darauf, dass sich keine Personen auf der zu mähenden Fläche aufhalten.

10 Bedienung

Der Akku-Rasenmäher besitzt ein sich parallel zur Schnittebene drehendes Schneidwerkzeug. Er ist mit einem leistungsstarken und laufruhigen Elektromotor, einem robusten Gehäuse, einem Sicherheitsbügel, einem beidseitigen Rasenkanteneinzug und einem Grasfangsack ausgestattet. Zusätzlich ist das Produkt 6-fach höhenverstellbar und hat leichtgängige Räder. Die Funktion der Bedienteile entnehmen Sie bitte den nachfolgenden Beschreibungen.

⚠ WARNUNG

Verletzungsgefahr!

Nehmen Sie den Akku vor allen Arbeiten am Elektrowerkzeug (z. B. Wartung, Werkzeugwechsel etc.) sowie bei dessen Transport und Aufbewahrung aus dem Elektrowerkzeug. Bei unbeabsichtigtem Betätigen des Ein-/Ausschalters besteht Verletzungsgefahr.

ACHTUNG

Achten Sie darauf, dass die Umgebungstemperatur, während des Arbeitens 50 °C nicht überschreitet und –20 °C nicht unterschreitet.

ACHTUNG

Das Produkt ist Teil der 20V IXES Serie und darf nur mit Akkus dieser Serie betrieben werden. Akkus dürfen nur mit Ladegeräten dieser Serie geladen werden. Beachten Sie hierbei die Angaben des Herstellers.

10.1 Mähen mit Grasfangsack

ACHTUNG

Betreiben Sie das Produkt nicht ohne vollständig angebrachten Grasfangsack oder ohne Mulcheinsatz.

ACHTUNG

Grasfangsack nur bei ausgeschaltetem Motor und stillstehendem Messer abnehmen oder anbringen.

10.1.1 Einsetzen des Grasfangsacks (5) (Abb. 9, 12)

1. Heben Sie die Auswurfklappe (8) an.
2. Heben Sie den Grasfangsack (5) am Tragegriff (5a) an.
3. Hängen Sie den Grasfangsack (5) in die dafür vorgesehene Grasfangsack-Aufhängung an der Rückseite des Produkts ein.
4. Legen Sie die Auswurfklappe (8) ab, sie hält den Grasfangsack (5) in Position.

10.1.2 Füllstandsanzeige (3) am Grasfangsack (5) (Abb. 1)

Der vom Messer erzeugte Luftstrom hebt die Füllstandsanzeige an. Ist der Grasfangsack gefüllt, stoppt der Luftstrom. Ist der Luftstrom zu gering, klappt die Füllstandsanzeige zu. Dies ist ein Hinweis den Grasfangsack zu entleeren.

Die uneingeschränkte Funktion der Füllstandsanzeige ist nur bei optimalem Luftstrom gegeben. Äußere Einflüsse wie nasses, dichtes oder hohes Gras, niedrige Schnittstufen, Verschmutzung oder Ähnliches können den Luftstrom und die Funktion der Füllstandsanzeige beeinträchtigen.

- Klappe offen: Grasfangsack wird befüllt
- Klappe zu: Grasfangsack ist gefüllt

10.1.3 Entleeren des Grasfangsacks (5) (Abb. 9, 12, 13)

⚠ WARNUNG

Vor dem Abnehmen des Grasfangsacks den Motor abschalten und den Stillstand des Messers abwarten.

ACHTUNG

Verletzungsgefahr!

Grasfangsack nur bei ausgeschaltetem Motor und stillstehendem Messer abnehmen.

Sobald während des Mähens Grasreste liegen bleiben, muss der Grasfangsack entleert werden.

1. Um den Grasfangsack (5) zu entnehmen, heben Sie die Auswurfklappe (8) an.
2. Nehmen Sie den Grasfangsack (5) am Tragegriff (5a) heraus. Der Sicherheitsvorschrift entsprechend fällt die Auswurfklappe (8) beim Aushängen des Grasfangsacks (5) zu und verschließt die Auswurföffnung.

Bleiben dabei Grasreste in der Öffnung hängen, so ist es für ein leichteres Starten des Motors zweckmäßig, den Rasenmäher, um etwa 1 m zurückzuziehen.

ACHTUNG

Schnittgutreste im Mähergehäuse und am Arbeitswerkzeug nicht von Hand oder mit den Füßen entfernen, sondern mit geeigneten Hilfsmitteln, z.B. Bürste oder Handbesen.

Zur Gewährleistung eines guten Aufsammelns muss der Grasfangsack (5) nach der Benutzung gereinigt werden.

10.2 Mähen mit Mulcheinsatz

Beim Mulchen wird das Schnittgut im geschlossenen Rasenmähergehäuse zerkleinert und über den Mulcheinsatz auf dem Rasen verteilt. Dadurch entfällt eine Grasaufnahme und Entsorgung. Der feine Grünschnitt fällt als natürlicher Dünger in die Grasnarbe zurück, bringt Feuchtigkeit in den Rasen und versorgt ihn mit wichtigen Nährstoffen.

ACHTUNG

Mulchen ist nur bei relativ kurzem Rasen möglich.

10.2.1 Mulcheinsatz (11) einsetzen (Abb. 12, 13, 14)

1. Heben Sie die Auswurfklappe (8) an.
2. Nehmen Sie den Grasfangsack (5) (falls eingesetzt) am Tragegriff (5a) heraus.
3. Heben Sie die Auswurfklappe (8) an und setzen Sie den Mulcheinsatz (11) ein.
4. Stellen Sie die Schnitthöhe ein (siehe *9.1*).

Hinweis:

Schneiden Sie das Gras um 2 cm bei 4-6 cm Grashöhe zurück.

10.2.2 Unterschied Rasenmähen und Rasenmulchen (Abb. 12, 14)

Bei der Verwendung des Mulcheinsatzes (11) wird der Grasschnitt nicht in einem Grasfangsack aufgefangen, sondern zerkleinert und auf dem Rasen verteilt. Die Nährstoffe, die im Rasenschnitt enthalten sind, werden somit durch Bodenorganismen abgebaut und bilden einen Nährstoffkreislauf. Gemulchter Rasen muss daher wesentlich seltener gedüngt werden.

Grundsätzlich gilt, dass der Rasen relativ oft gemäht werden muss, sodass nur in geringen Mengen Mulch auf dem Rasen verbleibt. Am besten ist es daher, den Rasen mindestens einmal in der Woche zu Mulchen und den Mäher so einzustellen, dass nur ca. 40% der Gesamthöhe des Rasens als Mulch anfallen. Falls der Mulch sichtbar auf der Rasenfläche liegen bleibt (zum Beispiel beim ersten Rasenschnitt des Jahres oder bei starkem Wachstum), sollte mit dem Grasfangsack (5) gearbeitet werden.

10.3 Messerstoppvorrichtung (Abb. 1, 16)

Vor jeder Inbetriebnahme müssen Sie die Messerstoppvorrichtung überprüfen. Starten Sie den Motor wie unter *10.4* beschrieben.

1. Lassen Sie den Sicherheitsbügel (1) los. Der Motor schaltet ab und das Messer (12a) wird abgebremst.
2. Das Messer (12a) muss innerhalb von 7 Sekunden stoppen.

10.4 Produkt ein-/ausschalten (Abb. 15)

Hinweis:

Der Ladezustand des Akkus wird durch Aufleuchten der entsprechenden LED-Leuchte angezeigt.

Low	Niedriger Akkuzustand
High	Hoher Akkuzustand

Einschalten

1. Halten Sie den Ein-/Ausschalter (10) gedrückt und ziehen Sie den Sicherheitsbügel (1) nach hinten.

Ausschalten

1. Lassen Sie den Sicherheitsbügel (1) los.
2. Entfernen Sie den Akku.

⚠ VORSICHT

Nach dem Ausschalten läuft das Produkt nach. Warten Sie, bis das Produkt vollständig zum Stillstand gekommen ist.

10.5 Auto/Eco-Modus (Abb. 15)

Das Produkt läuft beim Start automatisch im zuletzt verwendeten Modus an.

1. Durch Drücken des Auto/Eco-Schalters (10a) können Sie zwischen Auto-/Eco-Modus wechseln.

Auto-Modus:

Das Produkt passt die Motordrehzahl entsprechend der Belastung an.

Eco-Modus:

Das Produkt läuft mit der niedrigsten Drehzahl für maximale Akkulaufzeit.

10.6 Nach dem Mähen

- Kontrollieren Sie vor erneutem Gebrauch alle Schrauben und Muttern. Ziehen Sie lockere Schrauben fest.
- Entleeren Sie den Grasfangsack vor dem erneuten Gebrauch.
- Beachten Sie ebenfalls das Kapitel „Lagerung“.

11 Reinigung und Wartung

⚠ WARNUNG

Lassen Sie Instandsetzungsarbeiten und Wartungsarbeiten, die nicht in dieser Betriebsanleitung beschrieben sind, von einer Fachwerkstatt durchführen. Benutzen Sie nur originale Ersatzteile.

⚠ WARNUNG

Nicht fachgerechte Wartung- oder Reinigungsarbeiten können Verletzungen verursachen!

⚠ WARNUNG

Bei Reinigungs-, Instandsetzungs- und Wartungsarbeiten kann das Produkt unerwartet starten und dadurch zu Verletzungen und Verbrennungen führen.

– Schalten Sie das Produkt aus.
– Entfernen Sie den Akku.
– Lassen Sie das Produkt auskühlen.

⚠ VORSICHT

Tragen Sie beim Umgang mit den Messern Schutzhandschuhe!

11.1 Reinigung

- Halten Sie Schutzvorrichtungen, Luftschlitze und Motorengehäuse so staub- und schmutzfrei wie möglich. Reiben Sie das Produkt mit einem sauberen Tuch ab oder blasen Sie es mit Druckluft bei niedrigem Druck aus. Wir empfehlen, dass Sie das Produkt direkt nach jeder Benutzung reinigen.
- Lüftungsöffnungen müssen immer frei sein.
- Eine Reinigung mit dem Gartenschlauch ist nur mit niedrigem Druck zu empfehlen. Ein Hochdruckreiniger eignet sich nicht zum Reinigen des Produkts.

1. Hängen Sie den Grasfangsack aus und bürsten Sie diesen mit einem Handfeger aus. Das Gehäuse des Rasenmähers können Sie ebenfalls grob mit dem Handfeger reinigen.
2. Reinigen Sie die Unterseite des Rasenmähers mit einem Spatel und Handfeger. Der Spatel hilft dabei, grobe und größere Pflanzenrückstände aus dem Bereich des Messers (12a) zu entfernen. Die Reinigung des Unterbodens ist direkt nach dem Arbeitseinsatz leichter und gelingt Ihnen gründlicher. Dann sind Schmutz und Pflanzenreste noch frisch und lassen sich einfacher lösen.

3. Verwenden Sie keine Reinigungs- oder Lösungsmittel; diese könnten die Kunststoffteile des Produkts angreifen. Achten Sie darauf, dass kein Wasser in das Produktinnere gelangen kann.
4. Kontrollieren Sie, ob der Grasauswurf frei von Grasresten ist, und entfernen diese bei Bedarf.

11.2 Wartung

⚠ WARNUNG

Verletzungsgefahr!

Nehmen Sie den Akku vor allen Arbeiten am Elektrowerkzeug (z. B. Wartung, Werkzeugwechsel etc.) sowie bei dessen Transport und Aufbewahrung aus dem Elektrowerkzeug. Bei unbeabsichtigtem Betätigen des Ein-/Ausschalters besteht Verletzungsgefahr.

11.2.1 Wechseln des Messers (12a) (Abb. 16)

⚠ WARNUNG

Beim Arbeiten mit einem beschädigten Messer besteht Verletzungsgefahr.

– Tragen Sie Schutzhandschuhe!
– Lassen Sie Ihr Messer aus Sicherheitsgründen nur von einer autorisierten Fachwerkstatt schärfen und auswuchten. Um ein optimales Arbeitsergebnis zu erzielen, wird empfohlen das Messer einmal im Jahr überprüfen zu lassen.
– Beim Wechseln des Messers dürfen nur Original-Ersatzteile verwendet werden.

1. Halten Sie das Messer (12a) mit einer Hand fest.
2. Drehen Sie die Messerschraube (12) gegen den Uhrzeigersinn mit Hilfe eines Gabelschlüssels SW13 (nicht im Lieferumfang enthalten).
3. Entfernen Sie die Messerschraube (12) und die Beilagscheibe.
4. Bauen Sie das neue Messer (12a) in umgekehrter Reihenfolge wieder ein. Befestigen Sie die Messerschraube (12) ordnungsgemäß. Achten Sie darauf, dass das Messer (12a) richtig in den Befestigungsbolzen positioniert ist und bündig anliegt.
5. Das Anziehdrehmoment der Messerschraube (12) beträgt 45 Nm. Ersetzen Sie auch die Messerschraube (12), wenn Sie das Messer (12a) ersetzen.

11.2.2 Beschädigte Messer (12a) (Abb. 16)

Sollte das Messer (16) mit einem Hindernis in Berührung gekommen sein:

- Stellen Sie den Motor ab, warten Sie dessen Stillstand ab und entfernen Sie den Akku.
- Überprüfen Sie das Messer (12a) auf Beschädigung.
- Beschädigte oder verbogene Messer (12a) müssen ausgewechselt werden.
- Niemals ein verbogenes Messer (12a) wieder geradebiegen.
- Niemals mit einem verbogenen oder stark abgenutzten Messer (12a) arbeiten, dies verursacht Vibrationen und kann weitere Beschädigungen am Rasenmäher zur Folge haben.

12 Lagerung und Transport

Lagern Sie das Produkt und dessen Zubehör an einem dunklen, trockenen und frostfreien sowie für Kinder unzugänglichen Ort.
Die optimale Lagertemperatur liegt zwischen 5°C und 30˚C.
Bewahren Sie das Produkt in der Originalverpackung auf.
Decken Sie das Produkt ab, um es vor Staub oder Feuchtigkeit zu schützen. Bewahren Sie die Betriebsanleitung bei dem Produkt auf.

⚠ WARNUNG

Verletzungsgefahr!

Nehmen Sie den Akku vor allen Arbeiten am Elektrowerkzeug (z. B. Wartung, Werkzeugwechsel etc.) sowie bei dessen Transport und Aufbewahrung aus dem Elektrowerkzeug. Bei unbeabsichtigtem Betätigen des Ein-/Ausschalters besteht Verletzungsgefahr.

12.1 Oberer Schubbügel (2) zusammenklappen (Abb. 1, 7, 12)

⚠ WARNUNG

Klemmgefahr!

Halten Sie den Schubbügel stets mit einer Hand an der höchsten Stelle.

– Niemals Finger zwischen dem oberen und unteren Schubbügel positionieren.

Zur platzsparenden Aufbewahrung ist der obere Schubbügel (2) klappbar.

1. Nehmen Sie den Grasfangsack (5) ab.
2. Öffnen Sie die Schnellspannhebel (2c) am oberen Schubbügel (2).
3. Lockern Sie die Schnellspannhebel (2c) etwas, indem Sie sie gegen den Uhrzeigersinn drehen.
4. Klappen Sie den oberen Schubbügel (2) nach unten. Das Kabel (9a) darf dabei nicht eingeklemmt werden.

12.2 Vorbereiten für das Einlagern

1. Entfernen Sie den Akku.
2. Entleeren Sie das Produkt vollständig.
3. Reinigen und überprüfen Sie das Produkt auf Schäden.

13 Reparatur und Ersatzteilbestellung

Es ist zu beachten, dass bei diesem Produkt folgende Teile einem gebrauchsgemäßen oder natürlichen Verschleiß unterliegen bzw. folgende Teile als Verbrauchsmaterialien benötigt werden.

ACHTUNG

Laut Produkthaftungsgesetz wird nicht für Schäden gehaftet, die durch unsachgemäße Reparaturen oder durch Nichtverwendung von Originalersatzteilen verursacht werden.

Beauftragen Sie einen Kundendienst oder eine autorisierte Fachkraft. Entsprechendes gilt auch für Zubehörteile.

Ersatzteile und Zubehör erhalten Sie in unserem Service-Center. Scannen Sie hierzu den QR-Code auf der Titelseite.

13.1 Ersatzteilbestellung

Bei der Ersatzteilbestellung sollten folgende Angaben gemacht werden:

- Modellbezeichnung
- Artikelnummer
- Daten des Typenschildes

Ersatzteile / Zubehör

Akku SBP2.0 Artikel–Nr.:	7909201708
Akku SBP4.0 Artikel–Nr.:	7909201709
Ladegerät SBC2.4A Artikel-Nr.:	7909201710
Ladegerät SBC4.5A Artikel-Nr.:	7909201711
Ladegerät SDBC2.4A Artikel-Nr.:	7909201712
Ladegerät SDBC4.5A Artikel-Nr.:	7909201713
StarterKit SBSK2.0 Artikel-Nr.:	7909201720
StarterKit SBSK4.0 Artikel-Nr.:	7909201721
Messer Artikel-Nr.:	7911200647
Messerschraube Artikel-Nr.:	5911415001

14 Entsorgung und Wiederverwertung

Hinweise zur Verpackung

Die Verpackungsmaterialien sind recycelbar. Bitte Verpackungen umweltgerecht entsorgen.

Hinweise zum Elektro- und Elektronikgerätegesetz (ElektroG)

Elektro- und Elektronik-Altgeräte gehören nicht in den Hausmüll, sondern sind einer getrennten Erfassung bzw. Entsorgung zuzuführen!

- Altbatterien oder -akkus, welche nicht fest im Altgerät verbaut sind, müssen vor Abgabe zerstörungsfrei entnommen werden! Deren Entsorgung wird über das Batteriegesetz geregelt.
- Besitzer bzw. Nutzer von Elektro- und Elektronikgeräten sind nach deren Gebrauch gesetzlich zur Rückgabe verpflichtet.
- Der Endnutzer trägt die Eigenverantwortung für das Löschen seiner personenbezogenen Daten auf dem zu entsorgenden Altgerät!
- Das Symbol der durchgestrichenen Mülltonne bedeutet, dass Elektro- und Elektronikaltgeräte nicht über den Hausmüll entsorgt werden dürfen.
- Elektro- und Elektronikaltgeräte können bei folgenden Stellen unentgeltlich abgegeben werden:
  - Öffentlich-rechtliche Entsorgungs- bzw. Sammelstellen (z. B. kommunale Bauhöfe)
  - Verkaufsstellen von Elektrogeräten (stationär und online), sofern Händler zur Rücknahme verpflichtet sind oder diese freiwillig anbieten.
  - Bis zu drei Elektroaltgeräte pro Geräteart, mit einer Kantenlänge von maximal 25 Zentimetern, können Sie ohne vorherigen Erwerb eines Neugerätes vom Hersteller kostenfrei bei diesem abgeben oder einer anderen autorisierten Sammelstelle in Ihrer Nähe zuführen.
  - Weitere ergänzende Rücknahmebedingungen der Hersteller und Vertreiber erfahren Sie beim jeweiligen Kundenservice.
- Im Falle der Anlieferung eines neuen Elektrogerätes durch den Hersteller an einen privaten Haushalt, kann dieser die unentgeltliche Abholung des Elektroaltgerätes, auf Nachfrage vom Endnutzer, veranlassen. Setzen Sie sich hierzu mit dem Kundenservice des Herstellers in Verbindung.
- Diese Aussagen gelten nur für Geräte, die in den Ländern der Europäischen Union installiert und verkauft werden und die der Europäischen Richtlinie 2012/19/EU unterliegen. In Ländern außerhalb der Europäischen Union können davon abweichende Bestimmungen für die Entsorgung von Elektro- und Elektronik-Altgeräten gelten.

Hinweise zu Lithium-Ion-Batterien

Batterien vor der Entsorgung des Geräts ausbauen!

- Werfen Sie den Batterien nicht in den Hausmüll, ins Feuer (Explosionsgefahr) oder ins Wasser. Beschädigte Batterien können der Umwelt und Ihrer Gesundheit schaden, wenn giftige Dämpfe oder Flüssigkeiten austreten.
- Defekte oder verbrauchte Batterien müssen gemäß Verordnung (EU) 2023/1542 recycelt werden.
- Geben Sie die Batterie und das Ladegerät an einer Verwertungsstelle ab. Die verwendeten Kunststoff- und Metallteile können sortenrein getrennt werden und so einer Wiederverwertung zugeführt werden.
- Entsorgen Sie Batterien im entladenen Zustand. Wir empfehlen die Pole mit einem Klebestreifen zum Schutz vor einem Kurzschluss abzudecken. Öffnen Sie die Batterie nicht.
- Entsorgen Sie Batterien nach den lokalen Vorschriften. Geben Sie Batterien an einer Altbatteriesammelstelle ab, wo sie einer umweltgerechten Wiederverwertung zugeführt werden. Fragen Sie hierzu Ihren lokalen Müllentsorger.

15 Störungsabhilfe

Die folgende Tabelle zeigt Fehlersymptome auf und beschreibt, wie Sie Abhilfe schaffen können, wenn Ihr Produkt einmal nicht richtig arbeitet. Wenn Sie das Problem damit nicht lokalisieren und beseitigen können, wenden Sie sich an Ihre Service-Werkstatt.

Störung	Mögliche Ursache	Abhilfe
Das Produkt lässt sich nicht starten.	Die Akkuleistung ist zu schwach.	Laden Sie den Akku auf.
	Der Akku ist nicht richtig eingesetzt.	Schieben Sie den Akku in die Akku-Aufnahme. Der Akku rastet hörbar ein.
	Ein-/Ausschalter defekt.	Wenden Sie sich an unseren Servicedienst.
	Motor defekt.	
Unruhiger Lauf, starkes Vibrieren des Produkts.	Schnellspannhebel lose.	Schnellspannhebel prüfen.
	Messerbefestigung lose.	Messerbefestigung prüfen.
	Messer unwuchtig.	Messer ersetzen.
Motor läuft nicht.	Sicherheitsbügel nicht gezogen.	Sicherheitsbügel ziehen.
	Motor defekt.	Autorisierten Kundendienst aufsuchen.
Grasauswurf ist unsauber.	Schnitthöhe zu niedrig.	Schnitthöhe einstellen.
	Messer abgenutzt.	Messer austauschen.
	Grasfangsack verstopft.	Grasfangsack ausleeren oder Verstopfung lösen.

16 Garantiebedingungen – Scheppach 20V IXES Serie

Revisionsdatum 25.04.2024

Sehr geehrte Kundin, sehr geehrter Kunde,
unsere Produkte unterliegen einer strengen Qualitätskontrolle. Sollte ein Produkt dennoch nicht einwandfrei funktionieren, bedauern wir dies sehr und bitten Sie, sich an unseren Servicedienst unter der unten angegebenen Adresse zu wenden. Gerne stehen wir Ihnen auch telefonisch über die Servicerufnummer zur Verfügung. Die nachfolgenden Hinweise sollen Ihnen für eine problemlose Bearbeitung und Regulierung im Schadensfall dienen.

Für die Geltendmachung von Garantieansprüchen gilt folgendes:

1. **Diese Garantiebedingungen** regeln unsere zusätzlichen Hersteller-Garantieleistungen für Käufer (private Endverbraucher) von neuen Produkten. Die gesetzlichen Gewährleistungsansprüche werden von dieser Garantie nicht berührt. Für diese ist der Händler zuständig, bei dem Sie das Produkt erworben haben.
2. **Die Garantieleistung** erstreckt sich ausschließlich auf Mängel an einem von Ihnen erworbenen neuen Produkt, die auf einem Material- oder Herstellungsfehler beruhen. Treten während des Garantiezeitraums Material- oder Herstellungsfehler auf, so gewährt der Hersteller als Garantiegeber im Rahmen dieser Garantie eine der nachfolgenden Leistungen nach seiner Wahl:
   - Kostenfreie Reparatur der Ware
   - Kostenfreier Austausch der Ware gegen einen gleichwertigen Artikel (ggf. auch Austausch mit einem Nachfolgemodell, sofern die ursprüngliche Ware nicht mehr verfügbar ist).

   Ersetzte Produkte oder Teile gehen in unser Eigentum über. Bitte beachten Sie, dass unsere Produkte bestimmungsgemäß nicht für den gewerblichen, handwerklichen oder beruflichen Einsatz konstruiert wurden. Ein Garantiefall kommt daher nicht zustande, wenn das Produkt innerhalb der Garantiezeit in Gewerbe-, Handwerks- oder Industriebetrieben verwendet wurde oder einer gleichzusetzenden Beanspruchung ausgesetzt war.
3. **Von unseren Garantieleistungen ausgenommen sind:**
   - Schäden am Produkt, die durch Nichtbeachtung der Montageanleitung, nicht fachgerechte Installation, Nichtbeachtung der Bedienungsanleitung (z.B. Anschluss an eine falsche Netzspannung oder Stromart) bzw. der Wartungs- und Sicherheitsbestimmungen oder durch Einsatz des Produktes unter ungeeigneten Umweltbedingungen sowie durch mangelnde Pflege und Wartung entstanden sind.
   - Schäden am Produkt, die durch missbräuchliche oder unsachgemäße Anwendungen (wie z.B. Überlastung des Produktes oder Verwendung von nicht zugelassenen Werkzeugen bzw. Zubehör), Eindringen von Fremdkörpern in das Produkt (wie z.B. Sand, Steine oder Staub), Transportschäden, Gewaltanwendung oder Fremdeinwirkungen (wie z. B. Schäden durch Herunterfallen) entstanden sind.
   - Schäden am Produkt oder an Teilen des Produktes, die auf einen bestimmungsgemäßen, üblichen (betriebsbedingten) oder sonstigen natürlichen Verschleiß zurückzuführen sind sowie Schäden und/oder Abnutzung von Verschleißteilen.
   - Mängel am Produkt, die durch Verwendung von Zubehör-, Ergänzungs- oder Ersatzteilen verursacht wurden, die keine Originalteile sind oder nicht bestimmungsgemäß verwendet werden.
   - Produkte, an denen Veränderungen oder Modifikationen vorgenommen wurden.
   - Geringfügige Abweichungen von der Soll-Beschaffenheit, die für Wert und Gebrauchstauglichkeit des Produkts unerheblich sind.
   - Produkte an denen eigenmächtig Reparaturen oder Reparaturen, insbesondere durch einen nicht autorisierten Dritten, vorgenommen wurden.

– Wenn die Kennzeichnung am Produkt bzw. die Identifikationsinformationen des Produktes (Maschinenaufkleber) fehlen oder unlesbar sind.
– Produkte, die eine starke Verschmutzung aufweisen und daher vom Servicepersonal abgelehnt werden.
– Schadensersatzansprüche sowie Folgeschäden sind von dieser Garantieleistung generell ausgeschlossen.

4. **Die Garantiezeit** beträgt regulär **5 Jahre** (12 Monate bei Batterien / Akkus) und beginnt mit dem Kaufdatum des Produktes. Maßgeblich ist das Datum auf dem Original-Kaufbeleg. Garantieansprüche müssen jeweils nach Kenntniserlangung unverzüglich erhoben werden. Die Geltendmachung von Garantieansprüchen nach Ablauf der Garantiezeit ist ausgeschlossen. Die Reparatur oder der Austausch des Produktes führt weder zu einer Verlängerung der Garantiezeit noch wird eine neue Garantiezeit durch diese Leistung für das Produkt oder für etwaige eingebaute Ersatzteile in Gang gesetzt. Dies gilt auch bei Einsatz eines Vor-Ort-Services. Eine Inanspruchnahme der Garantieleistung setzt voraus, dass dem Hersteller als Garantiegeber auf dessen Verlangen hin die Prüfung des Garantiefalls durch Einschicken der Ware ermöglicht wird. Es ist darauf zu achten, dass Beschädigungen auf dem Transportwerg durch eine entsprechende Verpackung vermieden werden. Das betroffene Produkt ist in gesäubertem Zustand zusammen mit einer Kopie des Kaufbelegs, - hierin enthalten die Angaben zum Kaufdatum und der Produktbezeichnung - der Kundendienststelle vorzulegen bzw. einzusenden. Wird ein Produkt unvollständig, ohne den kompletten Lieferumfang eingesendet, wird das fehlende Zubehör wertmäßig in Anrechnung / Abzug gebracht, falls das Produkt ausgetauscht wird oder eine Rückerstattung erfolgt. Teilweise oder komplett zerlegte Produkte können nicht als Garantiefall akzeptiert werden. Bei nicht berechtigter Reklamation bzw. außerhalb der Garantiezeit trägt der Käufer generell die Transportkosten und das Transportrisiko. **Einen Garantiefall melden Sie bitte vorab bei der Servicestelle (s.u.) an.** In der Regel wird vereinbart, dass das defekte Produkt mit einer kurzen Beschreibung der Störung per organisierter Rücksendung oder - im Reparaturfall außerhalb des Garantiezeitraums - ausreichend frankiert, unter Beachtung der entsprechenden Verpackungs- und Versandrichtlinien, an die unten angegebene Serviceadresse eingesendet wird. **Beachten Sie bitte, dass Ihr Produkt (modellabhängig) bei Rücklieferung, aus Sicherheitsgründen - frei von allen Betriebsstoffen ist.** Das an unser Service-Center eingeschickte Produkt, muss so verpackt sein, dass Beschädigungen am reklamierten Produkt auf dem Transportweg vermieden werden. Nach erfolgter Reparatur / Austausch senden wir das Produkt frei an Sie zurück. Können Produkte nicht repariert oder ausgetauscht werden, kann nach unserem eigenen freien Ermessen ein Geldbetrag bis zur Höhe des Kaufpreises des mangelhaften Produkts erstattet werden, wobei ein Abzug aufgrund von Abnutzung und Verschleiß berücksichtigt wird. Diese Garantieleistungen gelten nur zugunsten des privaten Erstkäufers und sind nicht abtret- oder übertragbar.

5. **Verlängerung der Garantiezeit auf 10 Jahre:** Scheppach bietet eine zusätzliche Garantieverlängerung von 5 Jahren auf Produkte aus der Scheppach 20V Serie. Somit beläuft sich der Garantiezeitraum für diese Produkte auf insgesamt 10 Jahre. Ausgenommen hiervon sind Batterien / Akkus, Ladegeräte und Zubehör. Diese Garantieverlängerung können Sie in Anspruch nehmen, indem Sie Ihr Scheppach-Produkt aus diesem Bereich bis spätestens 30 Tage ab Kaufdatum online unter https://garantie.scheppach.com registrieren. Nach erfolgreicher Online-Registrierung erhalten Sie die Bestätigung für die artikelbezogene Garantieverlängerung.

6. **Für die Geltendmachung** Ihres Garantieanspruches **kontaktieren Sie bitte unser Service-Center**.

   Bitte verwenden Sie vorzugsweise unser Formular auf unserer Homepage:

   https://shop.scheppach.com/contact

   Bitte senden Sie uns keine Produkte ohne vorherige Kontaktaufnahme und Anmeldung bei unserem Service-Center.

   Für die Inanspruchnahme dieser Garantiezusagen ist der Erstkontakt mit unserem Service-Center zwingende Voraussetzung. Garantieansprüche müssen vor Ablauf der Garantiefrist innerhalb von 14 Tagen nach Feststellung des Mangels geltend gemacht werden. Dafür ist der Original-Kaufbeleg und ggf. die Bestätigung der artikelbezogenen Garantieverlängerung notwendig.

7. **Bearbeitungszeit** - Im Regelfall erledigen wir Reklamationssendungen innerhalb 14 Tagen nach Eingang in unserem Service-Center. Sollte in Ausnahmefällen die genannte Bearbeitungszeit überschritten werden, so informieren wir Sie rechtzeitig.

8. **Verschleißteile** - Verschleißteile sind: a) mitgelieferte, an- und/oder eingebaute Batterien / Akkus sowie b) alle modellabhängigen Verschleißteile (unter anderem Riemen, Sägeblätter, Einsatzwerkzeuge, Schleifscheiben, Filter, Kohlebürsten etc., siehe Bedienungsanleitung). Von der Garantieleistung ausgeschlossen sind tief entladene bzw. an Gehäuse und oder Batteriepolen beschädigte Batterien bzw. Akkus.

9. **Kostenvoranschlag** - Von der Garantieleistung nicht oder nicht mehr erfasste Produkte reparieren wir gegen Berechnung. Auf Nachfrage bei unserem Service-Center können Sie die defekten Produkte für einen Kostenvoranschlag einsenden und ggf. dem Service-Center schriftlich (per Post, eMail) die Reparaturfreigabe erteilen. Ohne Reparaturfreigabe erfolgt keine weitere Bearbeitung.

Die Garantiebedingungen gelten nur in der jeweils aktuellen Fassung zum Zeitpunkt der Reklamation und können ggf. unserer Homepage (www.scheppach.com) entnommen werden. Bei Übersetzungen ist stets die deutsche Fassung maßgeblich.

Scheppach GmbH · Günzburger Str. 69 ·

89335 Ichenhausen (Deutschland)

Telefon: +800 4002 4002 ·

E-Mail: customerservice.DE@scheppach.com ·

Internet: https://www.scheppach.com

Änderungen dieser Garantiebedingungen ohne Voranmeldung behalten wir uns jederzeit vor.

17 EU-Konformitätserklärung

Originalkonformitätserklärung

Hersteller:

Scheppach GmbH
Günzburger Straße 69
D-89335 Ichenhausen

Wir erklären in alleiniger Verantwortung, dass das hier beschriebene Produkt mit den geltenden Richtlinien und Normen übereinstimmt.

Marke:	**SCHEPPACH**
Art.-Bezeichnung:	**Akku-Rasenmäher - BC-MP430-X**
Art.-Nr.	**5911415900**

EU-Richtlinien:

2014/30/EU, 2006/42/EG, 2000/14/EG_2005/88/EG, 2011/65/EU*,

* Der oben beschriebene Gegenstand der Erklärung erfüllt die Vorschriften der Richtlinie 2011/65/EU des Europäischen Parlaments und des Rates vom 8. Juni 2011 zur Beschränkung der Verwendung bestimmter gefährlicher Stoffe in Elektro- und Elektronikgeräten.

Angewandte Normen:

EN 62841-1:2015/A11:2022;
EN IEC 62841-4-3:2021/A11:2021;
EN IEC 55014-1:2021; EN IEC 55014-2:2021

Dokumentationsbevollmächtigter:

David Rümpelein

Günzburger Str. 69
D-89335 Ichenhausen

Ichenhausen, 14.10.2025

Simon Schunk
Division Manager Product Center

Andreas Pecher
Head of Project Management

Table of contents

1 Introduction 21
2 Product description (Fig. 1-16) 22
3 Scope of delivery (Fig. 2) 22
4 Proper use 22
5 Safety instructions 23
6 Technical data 26
7 Unpacking 26
8 Assembly 26
9 Pre-commissioning 27
10 Operation 27
11 Cleaning and maintenance 29
12 Storage and transport 30
13 Repair and ordering spare parts 30
14 Disposal and recycling 31
15 Troubleshooting 32
16 Warranty conditions - Scheppach 20V IXES series 32
17 EU Declaration of Conformity 34
18 Exploded view 360

Explanation of the symbols on the product

Symbols are used in this manual to draw your attention to potential hazards. The safety symbols and the accompanying explanations must be fully understood. The warnings themselves will not rectify a hazard and cannot replace proper accident prevention measures.

	Before commissioning, read and observe the operating manual and safety instructions!
	Attention! Failure to observe the safety signs and warning information affixed to the product and failure to observe the safety and operating manual can result in serious injury or even death.
	Wear hearing protection.
	Do not mow uphill or downhill.
	Do not expose the product to rain. The product may only be stationed, stored and operated in dry ambient conditions.
	Do not drive over cables lying on the ground!
	Danger due to parts flying off while the engine is running. Keep your distance from other people and children.
	Before operating the lawnmower, remove any small parts lying around that could be thrown about.
	Keep hands and feet away from the rotating parts of the tool.
	Attention! The blade is still moving!
	Switch off or start the product
	Blade length. Max. cutting width.
	Only carry out maintenance, modification, adjustment and cleaning work when the motor is switched off and the battery is removed.
	Guaranteed sound power level of the product.
	Lithium-ion battery
	The product complies with the applicable European directives.
	The product complies with the applicable Serbian directives.

1 Introduction

Manufacturer:

Scheppach GmbH

Günzburger Straße 69

D-89335 Ichenhausen

Dear Customer

We hope your new product brings you much enjoyment and success.

Note:

In accordance with the applicable product liability laws, the manufacturer of this product assumes no liability for damage to the product or caused by the product arising from:

- Improper handling
- Non-compliance with the operating manual
- Repairs carried out by third parties, unauthorised specialists
- Installing and replacing non-original spare parts
- Improper use

Note:

The operating manual is part of this product.

It includes important instructions for the safe, proper and economic operation of the product, for avoiding danger, for minimising repair costs and downtimes and for increasing the reliability and extending the service life of the product. In addition to the safety instructions in this operating manual, you must also observe the regulations applicable to the operation of the product in your country.

Familiarise yourself with all operating and safety instructions before using the product. Only operate the product as described and for the specified areas of application. Keep the operating manual in a good place and hand over all documents when passing the product on to third parties.

2 Product description (Fig. 1-16)

1. Safety bar
2. Upper push bar
2a. Flat head screw
2b. Washer
2c. Quick clamp lever
2d Cylinder nut
3. Level indicator
4. Lower push bar
4a. Washer
4b. Quick clamp lever
4c. Cylinder nut
5. Grass collection basket
5a. Carrying handle
5b. Rubber lip
5c. Frame
6. Lever for cutting height adjustment
7. Cover
8. Discharge flap
9. Cable clip
9a. Cable
10. On/off switch
10a. Auto/Eco switch
11. Mulching insert
12. Blade screw
12a. Blade
13. Battery*
13a. Release button
13b. Battery mount

3 Scope of delivery (Fig. 2)

Item	Quantity	Designation
2a.	2 x	M6x55 mm flat head screw
2b.	2 x	Washer
2c.	2 x	Quick clamp lever
2d	2 x	Cylinder nut M6
4.	1 x	Lower push bar
4a.	2 x	Washer
4b.	2 x	Quick clamp lever
4c.	2 x	Cylinder nut M6
5.	1 x	Grass collection basket
5a.	1 x	Carrying handle
9.	2 x	Cable clip
11.	1 x	Mulching insert
	1 x	Battery-powered lawnmower
	1 x	Operating manual

* = may not be included in the scope of delivery!

4 Proper use

The product is only intended for mowing lawns and grass in domestic situations.

This battery-powered lawnmower is suitable for a lawn area of approx. 600 - 700 m².

The actual lawn area is influenced by factors such as the battery charge, battery size (Ah), grass moisture, cutting height, moss growth or grass density.

The product may only be used in the intended manner. Any use beyond this is improper. The user, not the manufacturer, is responsible for damages or injuries of any type resulting from this.

An element of the intended use is also the observance of the safety instructions, as well as the assembly instructions and operating information in the operating manual.

Persons who operate and maintain the product must be familiar with the manual and must be informed about potential dangers.

The liability of the manufacturer and resulting damages are excluded in the event of modifications of the product.

The product may only be operated with original parts and original accessories from the manufacturer.

The safety, operating and maintenance specifications of the manufacturer, as well as the dimensions specified in the technical data, must be observed.

Please note that our products were not designed with the intention of use for commercial or industrial purposes. We assume no guarantee if the product is used in commercial or industrial applications, or for equivalent work.

Explanation of the signal words in the operating manual

⚠ DANGER

Signal word to indicate an imminently hazardous situation which, if not avoided, will result in death or serious injury.

⚠ WARNING

Signal word to indicate a potentially hazardous situation which, if not avoided, could result in death or serious injury.

⚠ CAUTION

Signal word to indicate a potentially hazardous situation which, if not avoided, could result in minor or moderate injury.

ATTENTION

Signal word to indicate a potentially hazardous situation which, if not avoided, could result in product or property damage.

5 Safety instructions

General power tool safety warnings

⚠ WARNING

Read all safety warnings, instructions, illustrations and specifications provided with this power tool.

Failure to follow all instructions listed below may result in electric shock, fire and/or serious injury.

Save all warnings and instructions for future reference.

The term “power tool” in the warnings refers to your mains-operated (corded) power tool or battery-operated (cordless) power tool.

1) Work area safety

a) **Keep your work area clean and well-lit.** Cluttered or dark areas invite accidents.

b) **Do not operate power tools in explosive atmospheres, such as in the presence of flammable liquids, gases or dust.** Power tools create sparks which may ignite the dust or fumes.

c) **Keep children and bystanders away while operating a power tool.** Distractions can cause you to lose control.

2) Electrical safety

a) **The connection plug of the electric tool must fit into the socket. Never modify the plug in any way. Do not use any adapter plugs with earthed (grounded) power tools.** Unmodified plugs and matching outlets will reduce risk of electric shock.

b) **Avoid body contact with earthed or grounded surfaces, such as pipes, radiators, ranges and refrigerators.** There is an increased risk of electric shock if your body is earthed or grounded.

c) **Do not operate the product in rain or wet conditions.** This may increase the risk of electric shock.

d) **Do not abuse the cord. Never use the cord for carrying, pulling or unplugging the power tool. Keep cord away from heat, oil, sharp edges or moving parts.** Damaged or entangled cords increase the risk of electric shock.

e) **When operating a power tool outdoors, use an extension cord suitable for outdoor use.** Use of a cord suitable for outdoor use reduces the risk of electric shock.

f) **If operating a power tool in a damp location is unavoidable, use a residual current device (RCD) protected supply.** Use of an RCD reduces the risk of electric shock.

3) Personal safety

a) **Stay alert, watch what you are doing and use common sense when operating a power tool. Do not use a power tool while you are tired or under the influence of drugs, alcohol or medication.** A moment of inattention while operating power tools may result in serious personal injury.

b) **Wear personal protective equipment and always safety goggles.** Protective equipment such as a dust mask, non-skid safety shoes, safety helmet or hearing protection used for appropriate conditions will reduce personal injuries.

c) **Prevent unintentional starting. Ensure the switch is in the off-position before connecting to power source and/or rechargeable battery, picking up or carrying the tool.** Carrying power tools with your finger on the switch or energising power tools that have the switch on invites accidents.

d) **Remove any adjusting tools or spanners/keys before turning the power tool on.** A wrench or a key left attached to a rotating part of the power tool may result in personal injury.

e) **Avoid abnormal postures. Keep proper footing and balance at all times.** This enables better control of the power tool in unexpected situations.

f) **Dress properly. Do not wear loose clothing or jewellery. Keep your hair and clothing away from moving parts.** Loose clothes, jewellery or long hair can be caught in moving parts.

g) **If devices are provided for the connection of dust extraction and collection facilities, ensure these are connected and properly used.** Use of dust extraction can reduce dust-related hazards.

h) **Do not let familiarity gained from frequent use of tools allow you to become complacent and ignore tool safety principles.** A careless action can cause severe injury within a fraction of a second.

4) Power tool use and care

a) **Do not force the power tool. Use the correct power tool for your application.** The correct power tool will do the job better and safer at the rate for which it was designed.

b) **Do not use the power tool if the switch does not turn it on and off.** Any power tool that cannot be controlled with the switch is dangerous and must be repaired.

c) **Disconnect the plug from the power source and/or remove the battery pack, if detachable, from the power tool before making any adjustments, changing accessories, or storing power tools.** Such precautionary measures reduce the risk of starting the power tool accidentally.

d) **Store idle power tools out of the reach of children and do not allow persons unfamiliar with the power tool or these instructions to operate the power tool.** Power tools are dangerous in the hands of untrained users.

e) **Maintain power tools and attachments. Check for misalignment or binding of moving parts, breakage of parts and any other condition that may affect the power tool’s operation. If damaged, have the power tool repaired before use.** Many accidents are caused by poorly maintained power tools.

f) **Keep cutting tools sharp and clean.** Properly maintained cutting tools with sharp cutting edges are less likely to bind and are easier to control.

g) **Use electric tools, insertion tools, etc. according to these instructions. Take into account the working conditions and the work to be performed.** Use of the power tool for operations different from those intended could result in a hazardous situation.

h) **Keep handles and grasping surfaces dry, clean and free from oil and grease.** Slippery handles and grasping surfaces do not allow for safe handling and control of the tool in unexpected situations.

5) Battery tool use and care

a) **Recharge only with the charger specified by the manufacturer.** A charger that is suitable for one type of battery pack may create a risk of fire when used with another battery pack.

b) **Use power tools only with specifically designated battery packs.** Use of any other battery packs may create a risk of injury and fire.

c) **When battery pack is not in use, keep it away from other metal objects, like paper clips, coins, keys, nails, screws or other small metal objects, that can make a connection from one terminal to another.** Shorting the battery terminals together may cause burns or a fire.

d) **Under abusive conditions, liquid may be ejected from the battery; avoid contact. If contact accidentally occurs, flush with water. If liquid contacts eyes, additionally seek medical help.** Liquid ejected from the battery may cause irritation or burns.

e) **Do not use a battery pack or tool that is damaged or modified.** Damaged or modified batteries may exhibit unpredictable behaviour resulting in fire, explosion or risk of injury.

f) **Do not expose a battery pack or tool to fire or excessive temperature**. Exposure to fire or temperature above 130 °C may cause explosion.

g) **Follow all charging instructions and do not charge the battery pack or tool outside the temperature range specified in the instructions.** Charging improperly or at temperatures outside the specified range may damage the battery and increase the risk of fire.

6) Service

a) **Only have your power tool repaired by qualified specialists and only with original spare parts.** This will ensure that the safety of the power tool is maintained.

b) **Never service damaged battery packs.** Service of battery packs should only be performed by the manufacturer or authorized service providers.

5.1 Safety instructions for lawnmowers

a) **Do not use the lawnmower in bad weather, especially not during thunderstorms.** This reduces the risk of being struck by lightning.

b) **Also check the working area for wild animals.** Wild animals could be injured by the running lawnmower.

c) **Thoroughly check the working area and remove all stones, sticks, wires, bones and other objects.** Parts that are ejected can cause injuries.

d) **Always check that the mowing blades and mowing unit are not worn or damaged before using the lawnmower.** Worn or damaged parts increase the risk of injury.

e) **Check the grass catcher regularly for wear and tear.** A worn or damaged grass catcher increases the risk of injuries.

f) **Leave guards in their place. Guards must be operational and properly fastened.** A guard that is loose, damaged, or not functioning correctly can result in injuries.

g) **Keep all cooling air openings free of deposits.** Blocked air inlets and deposits can result in overheating or a risk of fire.

h) **Always wear non-slip safety shoes when operating the lawnmower. Never work barefoot or in open sandals.** This prevents the risk of foot injuries if contact in made with the rotating mowing blade.

i) **Always wear long trousers when operating the lawnmower.** Bare skin increases the likelihood of injuries by ejected parts.

j) **Do not operate the lawnmower in wet grass. Walk; never run.** This prevents the risk of slipping and falling down, which could result in injuries.

k) **Do not operate the lawnmower on excessively steep slopes.** This prevents the risk of losing control, slipping and falling down, which could result in injuries.

l) **When working on slopes, make sure you have secure footing, always work across the slope, never upwards or downwards, and be extremely careful when changing the working direction.** This prevents the risk of losing control, slipping and falling down, which could result in injuries.

m) **Take particular care when mowing backwards or pulling the lawnmower towards you. Always pay attention to the environment.** This reduces the risk of tripping while working.

n) **Do not touch blades or other dangerous parts while they are still moving.** This prevents the risk of injury from moving parts.

o) **Make sure all switches are off and the battery is removed before removing jammed material or cleaning the lawnmower**. Unexpected operation of the lawnmower can result in serious injuries.

p) If a foreign object is hit, switch off the product immediately and remove the battery. Inspect the product for damage and perform the required repairs before starting again and working with the product. If the product begins to experience exceptionally strong vibrations, switch it off immediately and check it.

Additional safety instructions

- Never allow children or other persons who are unfamiliar with the usage instructions to use the lawnmower. Contact your local governmental agency for information regarding minimum age requirements for operating the lawnmower.
- Never mow while people, especially children or animals are nearby. Always keep in mind that the operator is responsible for accidents involving other persons and/or their property.

- Only mow when visibility is good. It is necessary to keep third parties away.
- If you hand the product over to another person, please hand over this operating manual as well.

ATTENTION

Danger of flying stones!

Never drive over gravel with the motor running.

- Prior to use. always perform a visual inspection to check whether the blade and fastening bolts are worn out or damaged. To prevent an imbalance, worn out or damaged blades and bolts may only be replaced in sets.
- Be careful when adjusting the product and avoid trapping fingers between the moving blade and rigid parts of the device.
- Be particularly careful when mowing on yielding ground, nearby rubbish tips, ditches and dykes.
- Avoid mowing in places where the wheels have trouble gripping or mowing is unsafe in any other way.
- Operating the product at excessive speed can increase the risk of accidents.
- Watch out for traffic near a road.
- Never lift or carry a lawnmower while the engine is running.
- Stop the blade when the lawnmower has to be tilted, when transporting over areas other than grass and when moving the lawnmower to and from the area to be mowed.
- Start the engine with care, in accordance with the manufacturers instructions. Ensure that your feet are far enough away from the blade.
- Do not tip the lawnmower when you start the engine unless the lawnmower must be raised off of the ground a little in order to start it. In this case, only tilt as far as absolutely required and only lift the side away from the operator.
- Never put hands and feet on or under rotating parts. Always keep clear of the ejection opening.
- Use only blades and accessories recommended by the manufacturer. Use of other insert tools and accessories may result in injury to the user.
- Always keep the product in good operating condition.
- It is necessary to take enough breaks to reduce noise and vibration exposure.
- Please note that improper maintenance, the use of non-compliant spare parts, or the removal or modification of safety devices can result in extended chain braking time, a higher degree of kick-back, damage to the product and serious injury to the person working with it.
- Please note that the product's safety systems or equipment must not be tampered with or deactivated. Never remove any safety-related parts.

⚠ CAUTION

The lawnmower must not be used without either the full grass catcher or the self-closing separating guard for the ejection opening in place.

- Never use the lawnmower if the blade or safety grilles are damaged, or without the attached guards, e.g. deflectors and/or grass catching devices.

Residual risks

The product has been built according to state-of-the-art and the recognised technical safety rules. However, individual residual risks can arise during operation.

- Damage to hearing if the stipulated hearing protection is not worn.
- Residual risks can be minimised if the "Safety Instructions" and the "Intended Use" together with the operating manual as a whole are observed.
- Use the product in the way that is recommended in this operating manual. This is how to ensure that your product provides optimum performance.
- Furthermore, despite all precautions having been met, some non-obvious residual risks may still remain.

⚠ WARNING

This power tool generates an electromagnetic field during operation. This field can impair active or passive medical implants under certain circumstances. In order to prevent the risk of serious or deadly injuries, we recommend that persons with medical implants consult with their physician and the manufacturer of the medical implant prior to operating the power tool.

⚠ WARNING

In case of extended working periods, the operating personnel may suffer circulatory disturbances in their hands (vibration white finger) due to vibrations.

Raynaud's syndrome is a vascular disease that causes the small blood vessels on the fingers and toes to cramp in spasms. The affected areas are no longer supplied with sufficient blood and therefore appear extremely pale. The frequent use of vibrating products can cause nerve damage in people whose circulation is impaired (e.g. smokers, diabetics).

If you notice unusual adverse effects, stop working immediately and seek medical advice.

ATTENTION

The product is part of the 20V IXES series and may only be operated with batteries of this series. Batteries may only be charged with battery chargers of this series. Observe the manufacturer's instructions.

⚠ WARNING

Follow the safety and charging instructions and correct usage given in the instruction manual of your 20V IXES Series battery and charger. A detailed description of the charging process and further information are provided in this separate manual.

6 Technical data

Rated voltage	40 V (2 x 20 V) ⎓
Cutting width	430 millimeters
Cut height	6-level adjustment
Height adjustment of guide bar	3-level
Height adjustment	25 - 75 mm
Collection bag volume	50 L
Weight (without battery)	16.2 kg
Blade information:	
Manufacturer:	Royal Garden
Blade code:	RG8A109

Subject to technical changes!

Noise and vibration

⚠ WARNING

Noise can have serious effects on your health. If the machine noise exceeds 85 dB, please wear suitable hearing protection for you and persons in the vicinity.

The noise and vibration values have been determined through a standardised measurement process.

Noise data

Sound pressure L_{pA}	78.5 dB
Measurement uncertainty K_{pA}	3.0 dB
Sound power L_{wA}	90 dB
Measurement uncertainty K_{wA}	2.08 dB

Vibration parameters (hand/arm vibration)

Vibration a_h	< 2.5 m/s²
Measurement uncertainty K	1.5 m/s²

The total vibration emission values specified and the device emissions values specified have been measured in accordance with a standardised test procedure and can be used for comparison of one electric tool with another.

The total noise emission values specified and the total vibration emission values specified can also be used for an initial estimation of the load.

⚠ WARNING

The noise emission values and vibration emission value can vary from the specified values during the actual use of the power tool, depending on the type and the manner in which the electric tool is used, and in particular the type of workpiece being processed.

Try to keep the stress as low as possible. For example: Limit working time. In doing so, all parts of the operating cycle must be taken into account (such as times in which the power tool is switched off or times in which it is switched on, but is not running under a load).

7 Unpacking

⚠ WARNING

The product and the packaging material are not children's toys!

Do not let children play with plastic bags, films or small parts! There is a danger of choking or suffocating!

- Open the packaging and carefully remove the product.
- Remove the packaging material, as well as the packaging and transport safety devices (if present).
- Check whether the scope of delivery is complete.
- Check the product and accessory parts for transport damage. Immediately report any damage to the transport company that delivered the Product. Later claims will not be recognised.
- If possible, keep the packaging until the expiry of the warranty period.
- Familiarise yourself with the product by means of the operating manual before using for the first time.
- With accessories as well as wearing parts and replacement parts use only original parts. Spare parts can be obtained from your specialist dealer.
- When ordering please provide our article number as well as type and year of manufacture for the product.

8 Assembly

⚠ CAUTION

Danger of injury!

Do not insert the battery until the battery-powered tool is ready for use.

⚠ CAUTION

Danger of injury due to rotating blade. Only work on the product when the blade is switched off and stationary!

ATTENTION

Always make sure the product is fully assembled before commissioning!

ATTENTION

Ensure that the cable is not squeezed during assembly.

8.1 Installing the lower push bar (4) (Fig. 1, 3, 4)

Note:

Make sure that the teeth mesh.

1. Attach the lower push bar (4) to the pre-fitted screws.
2. Screw down the lower push bar (4) with one washer (4a) and one quick clamp lever (4b) on each side. Ensure that the cable (9a), which will later be attached with a cable clip (9), is not in the way.
3. Lock the two quick clamp levers (4b) by pressing them in the direction of the lower push bar (4).
   They must rest against the lower push bar (4) in such a way that they can be tensioned with moderate force.

Otherwise, the quick clamp levers (4b) must be tightened by turning them clockwise or loosened by turning them anti-clockwise.

8.1.1 Adjusting the position of the lower push bar (4) (Fig. 5)

Notes:

Three positions are possible.

Make sure that the teeth mesh.

1. Loosen the two clamping levers (4b).
2. Loosen the two clamping levers (4b) by turning them anti-clockwise.
3. Move the lower push bar (4) to the desired position (use the markings as a guide).
4. Close the lower push bar (4) again (see *8.1*).

8.2 Installation of the upper push bar (2) (Fig. 6, 7)

1. Screw the upper push bar (2) to the lower push bars (4) with one flat head screw (2a), a washer (2b), a cylindrical nut (2d) and a quick clamp lever (2c) on each side.
   Two positions are possible.
2. Lock the two quick clamp levers (2c) by pushing them in the direction of the upper push bar (2).
   They must rest against the upper push bar (2) in such a way that they can be tensioned with moderate force.
   Otherwise, the quick clamp levers (2c) must be tightened by turning them clockwise or loosened by turning them anti-clockwise.

8.3 Fitting the cable clips (9) (Fig. 1, 8)

1. Clip the two cable clips (9) into the upper push bar (2) and lower push bar (4) and secure the cable (9a).

8.4 Mount the grass collection basket (5) (Fig. 9)

1. Push the rubber lips (5b) over the frame (5c) at the corresponding points.

8.5 Fitting the carry handle (5a) to the grass collection basket (5) (Fig. 9)

1. Attach the carrying handle (5a) of the grass collection bag (5) to the holder provided on the top of the grass collection bag (5).

9 Pre-commissioning

ATTENTION

Some noise pollution from this product is unavoidable. Postpone noisy work to approved and designated times. If necessary, adhere to rest periods and limit the duration of work to the bare minimum.

For your personal protection and the protection of nearby persons, wear suitable hearing protection.

9.1 Setting the cutting height (Fig. 10)

ATTENTION

The cutting height may only be adjusted when the engine is shut off.

- In dense, tall grass, set the highest cutting level and mow more slowly. A high cutting height should be selected for the first cut of the season. Adjust the cutting height so that the product is not overloaded.
- Set the cutting height depending on the actual length of the lawn.
- Carry out several passes so that a maximum of 4 cm of lawn is removed at a time.

6 different cutting heights can be set:

Ornamental lawn		Utility lawn	
1 =	25 mm	4 =	55 mm
2 =	35 mm	5 =	65 mm
3 =	45 mm	6 =	75 mm

The cutting height is adjusted via the cutting height adjustment lever (6).

1. Pull the cutting height adjustment lever (6) outwards.
2. Move the cutting height adjustment lever (6) to the desired position.
3. Release the cutting height adjustment lever (6) again. The lever locks into the desired position.

9.2 Inserting/removing the battery (13) in the battery mount (13b) (Fig. 11)

Inserting the battery

1. Open the cover (7).
2. Slide the batteries (13) into the battery mounts (13b). The batteries (13) click into place audibly.
3. Close the cover (7).

Removing the battery

1. Open the cover (7).
2. Press the unlock button (13a) for the batteries (13) and remove them from the battery mounts (13b).
3. Close the cover (7).

9.3 Preparing the area to be mowed

1. Before mowing, carefully examine the area.
2. Remove stones, sticks, bones, wires, toys and other objects that may be ejected by the product.
3. Ensure that no other people are present on the surface to be mowed.

10 Operation

The battery-powered lawnmower has a cutting tool that rotates parallel to the cutting tool. It is equipped with a powerful and quiet-running electric motor, a robust housing, a safety bar, a double-sided lawn edge intake and a grass collection basket. The product's height can also be adjusted to 6 positions and has smooth-running wheels. Please refer to the following descriptions for the function of the controls.

⚠ WARNING

Danger of injury!

Remove the battery from the power tool before carrying out any work on the power tool (e.g. maintenance, tool change, etc.) and when transporting and storing it. There is a risk of injury if the on/off switch is operated unintentionally.

ATTENTION

Make sure that the ambient temperature does not exceed 50°C and does not fall below -20°C during work.

ATTENTION

The product is part of the 20V IXES series and may only be operated with batteries of this series. Batteries may only be charged with battery chargers of this series. Observe the manufacturer's instructions.

10.1 Mowing with the grass collection basket

ATTENTION

Do not operate the product without the grass collection basket fully attached or without a mulching insert.

ATTENTION

Only remove or attach the grass collection basket when the engine is switched off and the blade is stationary.

10.1.1 Inserting the grass collection basket (5) (Fig. 9, 12)

1. Lift the discharge flap (8).
2. Lift the grass collection basket (5) by the carrying handle (5a).
3. Hang the grass collection basket (5) in the grass collection basket suspension provided at the rear of the product.
4. Put down the discharge flap (8), it holds the grass collection basket (5) in position.

10.1.2 Level indicator (3) on the grass collection basket (5) (Fig. 1)

The air flow generated by the blade lifts the level indicator. When the grass collection basket is full, the air flow stops. If the air flow is too low, the level indicator closes. This is a note to empty the grass collection basket.

The unrestricted function of the level indicator is only assured with optimum air flow. External influences such as wet, dense or high grass, low cutting levels, dirt or similar can affect the air flow and the function of the level indicator.

- Flap open: Grass collection basket is being filled
- Flap closed: Grass collection basket is full

10.1.3 Emptying the grass collection basket (5) (Fig. 9, 12, 13)

⚠ WARNING

Before removing the grass collection basket, switch off the engine and wait for the blade to stop.

ATTENTION

Danger of injury!

Remove the grass collection basket only when the engine is switched off and the blade is stationary.

The grass collection basket must be emptied as soon as grass cuttings are left lying behind on the ground during mowing.

1. To remove the grass collection basket (5), lift the discharge flap (8).
2. Take out the grass collection basket (5) by the carrying handle (5a). In accordance with the safety regulations, the discharge flap (8) closes when the grass collection basket (5) is unhooked and closes the ejection opening.

If grass cuttings remain in the opening, it is advisable to pull the lawnmower back about 1 m to make it easier to start the motor.

ATTENTION

Do not remove cuttings in the mower housing and on the working tool by hand or with your feet, but with suitable aids, e.g. brush or hand brush.

To ensure good collection, the grass collection basket (5) must be cleaned after use.

10.2 Mowing with the mulching insert

When mulching, the cuttings are shredded in the closed lawn mower housing and distributed over the lawn through the mulch insert. This eliminates the need for grass collection and disposal. The fine green waste falls back into the grass root as a natural fertiliser, adds moisture to the lawn and supplies it with important nutrients.

ATTENTION

Mulching is only possible on relatively short lawns.

10.2.1 Inserting the mulching insert (11) (Fig. 12, 13, 14)

1. Lift the discharge flap (8).
2. Remove the grass collection basket (5) (if used) by the carrying handle (5a).
3. Lift the discharge flap (8) and insert the mulching insert (11).
4. Adjust the cut height (see. *9.1*).

Note:

Cut the grass back by 2 cm if the grass is 4-6 cm high.

10.2.2 Difference between lawn mowing and lawn mulching (Fig. 12, 14)

When using the mulching insert (11), the grass clippings are not collected in a grass collection basket, but shredded and distributed over the lawn. The nutrients contained in the grass clippings are thus broken down by soil organisms forming a nutrient cycle. Mulched lawns therefore need to be fertilised much less frequently.

As a general rule, the lawn must be mowed relatively often so that only small amounts of mulch remain on the lawn. It is therefore best to mulch the lawn at least once a week and set the mower so that only approx. 40% of the total height of the lawn is mulched. If the mulch remains visible on the lawn (e.g. during the first cut of the year or during heavy growth), the grass collection basket (5) should be used.

10.3 Blade-stop device (Fig. 1, 16)

Before each use, you must check the blade stop device. Start the motor as described in *10.4*.

1. Release the safety bar (1). The engine switches off and the blade (12a) is braked.
2. The blade (12a) must stop within 7 seconds.

10.4 Switching the product on/off (Fig. 15)

Note:

The charge status of the battery is indicated by the corresponding LED light lighting up.

Low	Low battery charge status
High	High battery charge status

Switching on

1. Hold the on/off button (10) depressed and pull the safety bar (1) rearwards.

Switching off

1. Release the safety bar (1).
2. Remove the battery.

⚠ CAUTION

After switching off, the product will run on. Wait until the product has come to a complete stop.

10.5 Auto/Eco mode (Fig. 15)

The product automatically starts up in the last mode used.

1. You can switch between Auto/Eco mode by pressing the Auto/Eco switch (10a).

Auto mode:

The product adjusts the motor speed to suit the load.

Eco mode:

The product runs at the lowest speed for maximum runtime.

10.6 After mowing

- Check all screws and nuts before the next use. Tighten up loose screws.
- Empty the grass collection basket before the next use.
- Please also observe the chapter “Storage”.

11 Cleaning and maintenance

⚠ WARNING

Have maintenance and repair tasks that are not described in this operating manual, carried out by a specialist workshop. Use only original spare parts.

⚠ WARNING

Improper maintenance or cleaning work can cause injuries!

⚠ WARNING

The product may start unexpectedly and cause injuries and burns during cleaning, repair and maintenance work.

– Switch the product off.
– Remove the battery.
– Allow the product to cool.

⚠ CAUTION

Wear protective gloves when handling the blades!

11.1 Cleaning

- Keep protective devices, air vents and the motor housing as free of dust and dirt as possible. Rub the product clean with a clean cloth or blow it off with compressed air at low pressure. We recommend that you clean the product directly after every use.
- Ventilation openings must always be free.
- Cleaning with a garden hose is only recommended at low pressure. A high-pressure cleaner is not suitable for cleaning the product.

1. Unhook the grass collection basket and brush it out with a hand brush. You can also roughly clean the housing of the lawnmower with the sweeper.
2. Clean the underside of the lawnmower with a spatula and hand brush. The spatula helps to remove coarse and larger plant debris from the area of the blade (12a). Cleaning the underbody is easier and more thorough immediately after use. Then dirt and plant residues are still fresh and can be loosened more easily.
3. Do not use any cleaning products or solvents; they could attack the plastic parts of the product. Make sure that no water can penetrate the product interior.
4. Check that the grass ejection is clear of grass residues and remove these if necessary.

11.2 Maintenance

⚠ WARNING

Danger of injury!

Remove the battery from the power tool before carrying out any work on the power tool (e.g. maintenance, tool change, etc.) and when transporting and storing it. There is a risk of injury if the on/off switch is operated unintentionally.

11.2.1 Changing the blade (12a) (Fig. 16)

⚠ WARNING

There is a risk of injury if you work with a damaged blade.

– Wear protective gloves!
– For safety reasons you should only ever have your blade sharpened and balanced by an authorised specialist workshop. For optimum results it is recommended that the blade should be inspected once a year.
– When changing the blade, only use original spare parts.

1. Hold the blade (12a) tightly with one hand.
2. Turn the blade screw (12) anticlockwise using a 13 mm open-ended spanner (not included in the scope of delivery).
3. Remove the blade screw (12) and the washer.
4. Re-install the new blade (12a) in reverse order. Fasten the blade screw (12) properly. Ensure that the blade (12a) is correctly positioned in the fastening pins and lies flush.
5. The tightening torque of the blade screw (12) is 45Nm. Also replace the blade screw (12) when replacing the blade (12a).

11.2.2 Damaged blade (12a) (Fig. 16)

If the blade (16) has come into contact with an obstacle:

- Switch off the engine, wait for it to stop and remove the battery.
- Check the blade (12a) for damage.
- Damaged or bent blades (12a) must be replaced.
- Never attempt to bend a bent blade (12a) back to straight again.
- Never mow the lawn with a bent or heavily worn blade (12a) as this will cause vibrations and can lead to further damage to the lawnmower.

12 Storage and transport

Store the product and its accessories in a dark, dry and frost-free place that is inaccessible to children.
The optimum storage temperature is between 5°C and 30˚C.
Store the product in its original packaging.
Cover the product to protect it from dust or moisture. Store the operating manual with the product.

⚠ WARNING

Danger of injury!

Remove the battery from the power tool before carrying out any work on the power tool (e.g. maintenance, tool change, etc.) and when transporting and storing it. There is a risk of injury if the on/off switch is operated unintentionally.

12.1 Folding the upper push bar (2) together (Fig. 1, 7, 12)

⚠ WARNING

Risk of jamming!

Always hold the push bar with one hand at the highest point.

– Never place fingers between the upper push bar and the lower push bar.

For space-saving storage, the upper push bar (2) is foldable.

1. Remove the grass collection basket (5).
2. Open the quick clamp levers (2c) on the upper push bar (2).
3. Loosen the quick clamp lever (2c) a little by turning it anti-clockwise.
4. Move the upper push bar (2) down. The cable (9a) must not be pinched in the process.

12.2 Preparation for storage

1. Remove the battery.
2. Empty the product completely.
3. Clean and check the product for damage.

13 Repair and ordering spare parts

With this product, it is necessary to note that the following parts are subject to natural or usage-related wear, or that the following parts are required as consumables.

ATTENTION

According to the German Product Liability Act, no liability is accepted for damage caused by improper repairs or by not using original spare parts.

Such work should be performed by a customer service centre or an authorised specialists. The same applies to accessory parts.

Spare parts and accessories can be obtained from our Service Centre. To do this, scan the QR code on the front page.

13.1 Ordering spare parts

Please provide the following information when ordering spare parts:

- Model designation
- Item number
- Type plate data

Spare parts / accessories

Battery pack SBP2.0 - Article no.:	7909201708
Battery pack SBP4.0 - Article no.:	7909201709
Battery charger SBC2.4A - Article no.:	7909201710
Battery charger SBC4.5A - Article no.:	7909201711
Battery charger SDBC2.4A - Article no.:	7909201712
Battery charger SDBC4.5A - Article no.:	7909201713
StarterKit SBSK2.0 - Article no.:	7909201720
StarterKit SBSK4.0 - Article no.:	7909201721
Blade - Article no.:	7911200647
Blade screw - Article no.:	5911415001

14 Disposal and recycling

Notes for packaging

The packaging materials are recyclable. Please dispose of packaging in an environmentally friendly manner.

Notes on the electrical and electronic equipment act [ElektroG]

Waste electrical and electronic equipment does not belong in household waste, but must be collected and disposed of separately!

- Used batteries or rechargeable batteries that are not installed permanently in the old appliance must be removed non-destructively before disposal! Their disposal is regulated by the battery act.
- Owners or users of electrical and electronic devices are legally obliged to return them after use.
- The end user is responsible for deleting their personal data from the old device being disposed of!
- The symbol of the crossed-out dustbin means that waste electrical and electronic equipment must not be disposed of with household waste.
- Waste electrical and electronic equipment can be handed in free of charge at the following places:
  - Public disposal or collection points (e.g. municipal works yards)
  - Points of sale of electrical appliances (stationary and online), provided that dealers are obliged to take them back or offer to do so voluntarily.
  - Up to three waste electrical devices per type of device, with an edge length of no more than 25 centimetres, can be returned free of charge to the manufacturer without prior purchase of a new device from the manufacturer or taken to another authorised collection point in your vicinity.
  - Further supplementary take-back conditions of the manufacturers and distributors can be obtained from the respective customer service.
- If the manufacturer delivers a new electrical appliance to a private household, the manufacturer can arrange for the free collection of the old electrical appliance upon request from the end user. Please contact the manufacturer's customer service for this.
- These statements only apply to devices installed and sold in the countries of the European Union and which are subject to the European Directive 2012/19/EU. In countries outside the European Union, different regulations may apply to the disposal of waste electrical and electronic equipment.

Notes on lithium-ion batteries

Remove the battery before disposing of the device!

- Do not dispose of batteries in household waste, in a fire (risk of explosion) or in water. Damaged batteries can harm the environment and your health if toxic vapours or liquids escape.
- Defective or used batteries must be recycled in accordance with Regulation (EU) 2023/1542.
- Hand in the battery and the battery charger at a recycling centre. The plastic and metal parts used can be separated by type and thus recycled.
- Dispose of batteries when discharged. We recommend covering the poles with an adhesive strip to protect against a short circuit. Do not open the battery.
- Dispose of batteries in accordance with local regulations. Return batteries to a used battery collection point where they can be recycled in an environmentally friendly manner. Ask your local waste disposal company about this.

15 Troubleshooting

The following table shows fault symptoms and describes remedial measures in the event of your product failing to work properly. If you cannot localise and rectify the problem with this, please contact your service workshop.

Fault	Possible cause	Remedy
The product cannot be started.	The battery power is too weak.	Charge the battery.
	The battery is not properly inserted.	Push the battery into the battery mount. The battery clicks into place audibly.
	On/off switch defective.	Please contact our service department.
	Engine defective.	
Product runs unsteadily and vibrates heavily.	Quick clamp lever loose.	Check quick clamp lever.
	Blade fasteners are loose.	Check blade fasteners.
	Blade is unbalanced.	Replace blade.
Motor does not run.	Safety bar not pulled.	Pull the safety bar.
	Engine defective.	Contact authorised customer service.
The discharge of grass clippings is untidy	Cutting height is too low.	Adjusting the cutting height.
	Blade is worn.	Replace blades.
	Grass collection basket clogged.	Empty the grass collection basket or remove the blockage.

16 Warranty conditions - Scheppach 20V IXES series

Revision date 25/04/2024

Dear customer,

our products are subject to strict quality checks. However, if a product does not function perfectly, we deeply regret this and ask that you contact our customer service at the address specified below. We will also be glad to assist you by telephone via the service number. The following information is intended to help you to process and settle your claim without any problems.

For the assertion of warranty claims, the following applies:

1. **The warranty conditions** govern our additional manufacturer warranty services for purchasers (private end consumers) of new products. The statutory warranty claims are not affected by this warranty. This is the responsibility of the dealer who you purchased the product from.
2. **The manufacturer's warranty** only covers defects in a new product purchased by you that are due to a material or manufacturing defect. If material or manufacturing defects occur during the warranty period, the manufacturer as guarantor shall provide one of the following services of its choice under this warranty:
   - Free repair of the goods
   - Free replacement of the goods with an item of equal value (if necessary also replacement with a successor model if the original goods are no longer available).

   Replaced products or parts shall become our property. Please note that our products were not designed for commercial, trade or professional use. A warranty claim is therefore not valid if the product has been used in commercial, trade or industrial operations within the warranty period or has been subjected to equivalent stress.
3. **The following are excluded from our warranty services:**
   - Damage to the product which was caused by non-observance of the assembly instructions, improper installation, non-observance of the operating instructions (e.g. connection to an incorrect mains voltage or type of current) or the maintenance and safety regulations or use of the product in unsuitable environmental conditions as well as by insufficient care and maintenance.
   - Damage to the product caused by misuse or improper application (such as overloading the product or using non-approved tools and accessories), penetration of foreign bodies into the product (such as sand, stones or dust), transport damage, use of force or external influences (such as damage caused if dropped).
   - Damage to the product or parts of the product which is due to intentional, normal (operational) or other natural wear as well as damage and/or wearing of wear parts.
   - Defects in the product which have been caused by the use of accessories, expansions or spare parts that are not original parts or are not used as intended.
   - Products on which changes or modifications have been made.
   - Minor deviations from the target characteristics which are irrelevant for the value and usability of the product.
   - Products on which unauthorised repairs have been carried out, in particular by an unauthorised third party.
   - If the marking on the product or the identification information of the product (machine label) is missing or illegible.
   - Products that are very dirty and are therefore refused by the service personnel.

– Claims for damages and consequential damages are generally excluded from this warranty.

4. **The warranty period** is usually **5 years** (12 months for batteries/rechargeable batteries) and starts from the date of purchase of the product. The date on the original purchase receipt is decisive. Warranty claims must be made immediately after becoming aware of them. The assertion of warranty claims after expiry of the warranty period is excluded. The repair or replacement of the product does not result in an extension of the warranty period, nor does this service initiate a new warranty period for the product or for any installed spare parts. This also applies when using an on-site service. A prerequisite for a claim under the warranty is that the manufacturer, as the guarantor, is enabled to examine the warranty claim by sending in the goods at the manufacturer's request. Care must be taken to avoid damage during transport by using appropriate packaging. The product concerned is to be cleaned and returned to the service centre together with a copy of the purchase receipt, which must include the date of purchase and the product designation. If a product is sent in incomplete without the complete scope of delivery, the missing accessories will be charged / deducted in value if the product is exchanged or in the event of a refund. Partially or completely dismantled products cannot be accepted as a warranty claim. In the event of an unjustified complaint or if outside the warranty period, the purchaser shall generally bear the transport costs and the transport risk. **Please report a warranty claim in advance to the service centre (see below).** It is generally agreed upon that the defective product will be returned to the service address given below with a brief description of the fault by organised return or, in the case of repair outside the warranty period, with sufficient postage, taking the appropriate packaging and shipping guidelines into account**. Please note that your product (depending on the model) will be free of all operating materials when returned for safety reasons.** The product sent to our service centre must be packaged in such a way that damage to the product under complaint is avoided during transport. After successful repair / replacement, we will send the product back to you free of charge. If products cannot be repaired or replaced, a sum up to the purchase price of the defective product may be refunded at our own discretion, taking into account any deduction for wear and tear. These warranties are only for the benefit of the original private purchaser and cannot be assigned or transferred.

5. **Extension of the warranty period to 10 years:** Scheppach offers an additional warranty extension of 5 years on products of the Scheppach 20V series. Thus, the warranty period for these products totals 10 years. Batteries / rechargeable batteries, battery chargers and accessories are excluded from this. You can claim this warranty extension by registering your Scheppach product from this range at https://garantie.scheppach.com no later than 30 days from the date of purchase. After registering online successfully, you will receive confirmation for the item-related warranty extension.

6. **In order to submit** your warranty claim, **please contact our service centre.**

   Preferably, please use our form on our homepage:

   https://shop.scheppach.com/contact

   Please do not send us any products without first contacting and registering with our service centre.

   Contacting our service centre first is mandatory to claim these warranty promises. Warranty claims must be made before expiry of the warranty period within 14 days of discovery of the defect. For this purpose, the original purchase receipt and, if necessary, confirmation of the item-related warranty extension are required.

7. **Processing time** - We normally process complaint consignments within 14 days of receipt at our service centre. If, in exceptional cases, the processing time mentioned is exceeded, you will be informed in good time.

8. **Wear parts are generally excluded from the warranty**! - Wear parts are: a) supplied, attached and/or installed batteries / rechargeable batteries as well as b) all model-dependent wear parts (i.e. belts, saw blades, tool attachments, grinding discs, filters, carbon brushes etc., see operating manual). The warranty does not cover batteries or rechargeable batteries that are deeply discharged or those with damaged housing or battery terminals.

9. **Cost estimate** - Products that are not covered or no longer covered by the warranty will be repaired at extra cost. Upon request to our service centre, you can send in the defective products for a cost estimate and, if necessary, give the service centre approval for the repair in writing (by post, e-mail). No further processing will take place without approval for the repair.

The warranty conditions only apply in the current version at the time of the complaint and, if necessary, can be found on our homepage (www.scheppach.com).

In case of translations, the German version is decisive.

Scheppach GmbH · Günzburger Str. 69 ·

89335 Ichenhausen (Germany)

Tel: +800 4002 4002 ·

E-Mail: customerservice.GB@scheppach.com ·

Internet: https://www.scheppach.com

We reserve the right to make changes to the warranty conditions at any time without prior notice.

17 EU Declaration of Conformity

Translation of the original Declaration of Conformity

Manufacturer:

Scheppach GmbH
Günzburger Straße 69
D-89335 Ichenhausen

We declare under our sole responsibility that the product described here complies with the applicable directives and standards.

Brand:	**SCHEPPACH**
Art. designation:	**Battery-powered lawnmower - BC-MP430-X**
Art. no.	**5911415900**

EU directives:

2014/30/EU, 2006/42/EG, 2000/14/EG_2005/88/EG, 2011/65/EU*,

* The object of the declaration described above fulfils the regulations of the directive 2011/65/EU of the European Parliament and Council from 8th June 2011, on the restriction of the use of certain hazardous substances in electrical and electronic equipment.

Applied standards:

EN 62841-1:2015/A11:2022;
EN IEC 62841-4-3:2021/A11:2021;
EN IEC 55014-1:2021; EN IEC 55014-2:2021

Documentation authorised representative:

David Rümpelein

Günzburger Str. 69
D-89335 Ichenhausen

Ichenhausen, 14.10.2025

i.V.
Simon Schunk
Division Manager Product Center

i.V.
Andreas Pecher
Head of Project Management

Sommaire

1 Introduction 35
2 Description du produit (fig. 1-16) 36
3 Fournitures (fig. 2) 36
4 Utilisation conforme 36
5 Consignes de sécurité 37
6 Caractéristiques techniques 40
7 Déballage 41
8 Montage 41
9 Avant la mise en service 42
10 Utilisation 42
11 Nettoyage et maintenance 44
12 Stockage et transport 45
13 Réparation et commande de pièces de rechange 45
14 Élimination et recyclage 46
15 Dépannage 47
16 Conditions de garantie - série IXES 20 V de Scheppach 47
17 Déclaration de conformité UE 49
18 Vue éclatée 360

Explication des symboles sur le produit

L'utilisation de symboles dans ce manuel permet d'attirer votre attention sur les éventuels risques. Les symboles de sécurité et les explications qui les accompagnent doivent être parfaitement compris. Les avertissements en eux-mêmes ne permettent pas d'éliminer les risques et ne dispensent pas de prendre des mesures adaptées pour la prévention des accidents.

	Lisez le mode d'emploi et observez les consignes de sécurité avant de procéder à la mise en service !
	Attention ! Le non-respect des symboles de sécurité et des avertissements apposés sur le produit et le non-respect des consignes de sécurité et d'utilisation peut causer de graves blessures, voire la mort.
	Portez une protection auditive.
	Ne tondez pas en pente en montant ou en descendant.
	N'exposez pas le produit à la pluie. Le produit ne peut être stationné, entreposé et exploité que dans des conditions ambiantes sèches.
	Ne passez pas sur les câbles posés au sol !
	Danger lié à la projection de pièces lorsque le moteur est en cours de fonctionnement. Tenez-vous à distance des autres personnes et des enfants.
	Éliminez les débris et petits éléments de la surface à tondre avant d'utiliser la tondeuse, ceux-ci pourraient être projetés.
	Tenez vos mains et pieds à distance des outils auxiliaires en rotation.
STOP	Attention ! La lame continue à fonctionner !
ON	Mise en marche et arrêt du produit
	Longueur de la lame. Largeur de coupe max.
	Ne procédez aux travaux de maintenance, de transformation, de réglage et de nettoyage que lorsque le moteur est à l'arrêt et que la batterie est débranchée.
LWA 96 dB	Niveau de puissance acoustique garanti du produit.
Lithium	Batterie lithium-ion
CE	Le produit respecte les directives européennes en vigueur.
	Le produit respecte les directives serbes en vigueur.

1 Introduction

Fabricant :

Scheppach GmbH

Günzburger Straße 69

D-89335 Ichenhausen

Cher client,

Nous espérons que votre nouveau produit vous apportera satisfaction et de bons résultats.

Remarque :

Conformément à la loi en vigueur sur la responsabilité du fait des produits, le fabricant de ce produit n'est pas responsable des dommages survenus sur ce produit dans les cas suivants :

- Manipulation incorrecte
- Non-respect de la notice d'utilisation
- Réparations effectuées par des tiers, des spécialistes non autorisés
- Montage et remplacement des pièces de rechange non originales

- Utilisation non conforme

Attention :

Le mode d'emploi fait partie du produit.

Il contient des remarques importantes sur l'utilisation sécuritaire, réglementaire et économique du produit et sur la façon d'éviter les dangers, de limiter les frais de réparation, de réduire les périodes d'arrêt et d'augmenter la fiabilité et la durée de vie du produit. Outre les dispositions de sécurité figurant dans cette notice d'utilisation, vous devez absolument observer les prescriptions concernant le fonctionnement du produit en vigueur dans votre pays.

Avant d'utiliser le produit, familiarisez-vous avec les consignes de sécurité et d'utilisation. Utilisez le produit uniquement conformément aux descriptions et pour les domaines d'utilisation prescrits. Conservez bien le mode d'emploi et transmettez tous les documents en cas de remise du produit à un tiers.

2 Description du produit (fig. 1-16)

1. Étrier de sécurité
2. Étrier de poussée supérieur
2a. Vis à tête plate
2b. Rondelle plate
2c. Levier de serrage rapide
2d Écrou cylindrique
3. Indicateur de niveau de remplissage
4. Étrier de poussée inférieur
4a. Rondelle plate
4b. Levier de serrage rapide
4c. Écrou cylindrique
5. Bac de ramassage
5a. Poignée de transport
5b. Lèvre en caoutchouc
5c. Châssis
6. Levier de réglage de la hauteur de coupe
7. Couvercle
8. Clapet d'éjection
9. Clip pour le câble
9a. Câble
10. Interrupteur On/Off
10a. Interrupteur Auto/Eco
11. Embout de mulching
12. Vis de la lame
12a. Lame
13. Batterie*
13a. Touche de déverrouillage
13b. Logement de batterie

3 Fournitures (fig. 2)

Pos.	Quantité	Désignation
2a.	2 x	Vis à tête plate M6x55 mm
2b.	2 x	Rondelle plate
2c.	2 x	Levier de serrage rapide
2d	2 x	Écrous cylindriques M6
4.	1 x	Étrier de poussée inférieur
4a.	2 x	Rondelle plate
4b.	2 x	Levier de serrage rapide
4c.	2 x	Écrous cylindriques M6
5.	1 x	Bac de ramassage
5a.	1 x	Poignée de transport
9.	2 x	Clip pour le câble
11.	1 x	Embout de mulching
	1 x	Tondeuse à gazon sans fil
	1 x	Mode d'emploi

* = ne sont pas des composants obligatoires des fournitures !

4 Utilisation conforme

Ce produit est uniquement conçu pour tondre le gazon et la pelouse dans un cadre domestique.

Cette tondeuse à gazon sans fil convient à une surface de gazon de 600-700 m² env.

La surface de gazon réelle que la machine peut tondre dépend de plusieurs facteurs comme le niveau de charge et la taille de la batterie (ah), l'humidité du gazon, la hauteur de coupe, la présence de mousse et la densité du gazon.

Le produit doit être utilisé selon les dispositions correspondantes. Toute autre utilisation est considérée comme étant non conforme. Le fabricant décline toute responsabilité quant aux dommages ou blessures qui en résulteraient. Dans ce cas, l'utilisateur est le seul responsable.

Une utilisation conforme consiste également à respecter les consignes de sécurité, ainsi que les instructions de montage et les consignes d'utilisation de la notice d'utilisation.

Les personnes utilisant le produit et en assurant la maintenance doivent être familiarisées avec celui-ci et connaître les dangers possibles qu'il implique.

Toute modification du produit annule toute garantie du fabricant pour les dommages en résultant.

Le produit ne doit être utilisé qu'avec des pièces de rechange et des accessoires originaux du fabricant.

Respectez les prescriptions de sécurité, de travail et de maintenance du fabricant, ainsi que les dimensions indiquées dans les caractéristiques techniques.

Remarque : conformément aux dispositions, nos produits n'ont pas été conçus pour une utilisation commerciale, artisanale ou industrielle. Nous déclinons toute responsabilité si le produit est utilisé dans des exploitations commerciales, artisanales ou industrielles, ou dans le cadre d'activités comparables.

Explication des mots de signalisation dans le mode d'emploi

⚠ DANGER

Terme de signalisation servant à désigner une situation de danger immédiate qui entraîne des blessures graves voire mortelles si elle n'est pas évitée.

⚠ AVERTISSEMENT

Terme de signalisation servant à désigner une situation de danger possible qui peut entraîner des blessures graves voire mortelles si elle n'est pas évitée.

⚠ PRUDENCE

Terme de signalisation servant à désigner une situation de danger possible qui peut entraîner des blessures légères ou modérées si elle n'est pas évitée.

ATTENTION

Terme de signalisation servant à désigner une situation de danger possible qui peut endommager le produit ou les biens environnants.

5 Consignes de sécurité

Consignes de sécurité générales pour les outils électriques

⚠ AVERTISSEMENT

lisez toutes les consignes de sécurité, les instructions, les illustrations et les caractéristiques techniques fournies avec cet outil électrique.

Toute négligence dans le respect des instructions suivantes peut entraîner un choc électrique, un incendie et/ou des blessures graves.

Conserver à l'avenir toutes les consignes de sécurité et instructions.

Le terme d'« outil électrique » utilisé dans les consignes de sécurité désigne les outils électriques sur secteur (avec câble secteur) et les outils électriques sur batterie (sans câble secteur).

1) Sécurité au poste de travail

a) **Faire en sorte que la zone de travail soit propre et bien éclairée.** Le désordre ou des zones de travail non éclairées peuvent entraîner des accidents.

b) **Ne pas utiliser l'outil électrique dans un environnement propice aux explosions, où se trouvent des liquides, gaz ou poussières inflammables.** Les outils électriques génèrent des étincelles, susceptibles de mettre le feu à la poussière ou aux vapeurs.

c) **Pendant l'utilisation de l'outil électrique, maintenir les enfants et tiers à bonne distance.** Toute déviation peut entraîner une perte de contrôle de l'outil électrique.

2) Sécurité électrique

a) **Le connecteur de raccordement de l'outil électrique doit correspondre à la prise. Ne modifier d'aucune manière le connecteur. N'utiliser aucun connecteur adaptateur avec des outils électriques mis à la terre.** Des connecteurs non modifiés et fiches adaptées réduisent le risque de choc électrique.

b) **Éviter tout contact corporel avec les surfaces mises à la terre, par exemple, tuyaux, chauffages, fours et réfrigérateurs.** Si le corps est mis à la terre, le risque de choc électrique est plus important.

c) **N'utilisez pas l'appareil sous la pluie ou dans des conditions humides.** Cela pourrait augmenter le risque d'électrocution.

d) **Ne pas utiliser le câble de raccordement pour transporter ou suspendre l'outil électrique, ni pour débrancher le connecteur de la prise de courant. Maintenir le câble de raccordement à l'abri de la chaleur, de l'huile, des arêtes coupantes ou des pièces mobiles.** Des câbles de raccordement endommagés ou emmêlés augmentent le risque de choc électrique.

e) **Si l'outil électrique est utilisé à l'extérieur, se servir d'une rallonge autorisée pour l'extérieur.** Le recours à une rallonge convenant à l'extérieur réduit le risque de choc électrique.

f) **Si l'outil électrique doit impérativement être utilisé en milieu humide, utiliser un disjoncteur différentiel.** L'utilisation d'un disjoncteur différentiel réduit le risque de choc électrique.

3) Sécurité des personnes

a) **Se montrer attentif et faire attention à ses actes et procéder avec prudence lors du travail avec un outil électrique. Ne pas utiliser l'outil électrique en cas de fatigue ou si l'on est sous l'influence de drogues, de l'alcool ou de médicaments.** Tout moment d'inattention lors de l'utilisation de l'outil électrique peut conduire à des blessures extrêmement graves.

b) **Toujours porter un équipement de protection individuelle et des lunettes de protection.** Quel que soit le type d'outil électrique et son mode d'utilisation, le port d'un équipement de protection individuelle, tel qu'un masque antipoussières, des chaussures de sécurité antidérapantes, un casque de protection ou une protection auditive réduit le risque de blessures.

c) **Éviter toute mise en service involontaire. Veiller à ce que l'outil électrique soit arrêté avant de le brancher sur l'alimentation électrique et/ou la batterie, de le prendre ou de le porter.** Le fait de porter l'outil électrique avec le doigt sur l'interrupteur ou alors que l'outil électrique est activé et raccordé à l'alimentation électrique peut entraîner des accidents.

d) **Avant d'activer l'outil électrique, retirer les outils de réglage ou clés de serrage.** Tout outil ou clé se trouvant dans une pièce rotative de l'outil électrique peut entraîner des blessures.

e) **Évitez toute position du corps anormale. Veiller à adopter une position stable et à toujours maintenir son équilibre.** Ainsi, il est possible de mieux contrôler l'outil électrique en cas de situation inattendue.

f) **Porter des vêtements adaptés. Ne pas porter de vêtements amples ou de bijoux. Maintenir les cheveux et vêtements à bonne distance des pièces mobiles.** Les vêtements amples, bijoux ou cheveux longs risquent d'être happés par les pièces mobiles.

g) **Si des dispositifs d'aspiration et de collecte des poussières peuvent être montés, veiller à ce qu'ils soient raccordés et utilisés correctement.** Le recours à une aspiration des poussières peut réduire les risques liés à la poussière.

h) **Ne pas se laisser aller à une fausse impression de sécurité et négliger de respecter les règles de sécurité applicables aux outils électriques, même une fois parfaitement familiarisé avec l'utilisation de cet outil électrique.** Toute manipulation négligente peut entraîner des blessures graves en quelques fractions de seconde.

4) Utilisation et manipulation de l'outil électrique

a) **Ne pas surcharger l'outil électrique. Utiliser l'outil électrique qui convient au travail à réaliser.** L'outil électrique adapté fonctionne en effet de manière plus satisfaisante et plus sûre dans la plage de puissance indiquée.

b) **Ne pas utiliser un outil électrique dont l'interrupteur est défectueux.** Un outil électrique qu'il est devenu impossible d'activer ou de désactiver représente un danger et doit être réparé.

c) **Retirer le connecteur de la prise de courant et/ou retirer la batterie amovible avant d'entreprendre de régler l'appareil, de remplacer les pièces de l'outil d'insertion ou de déposer l'outil électrique.** Cette mesure de sécurité empêche le démarrage involontaire de l'outil électrique.

d) **Conserver les outils électriques inutilisés hors de portée des enfants. L'outil électrique ne doit pas être utilisé par des personnes qui ne sont pas familières de ces outils ou qui n'ont pas lu ces instructions.** Les outils électriques représentent un danger s'ils sont utilisés par des personnes inexpérimentées.

e) **Prendre soin des outils électriques et outils auxiliaires. Vérifier si les pièces mobiles fonctionnent parfaitement, ne sont pas bloquées ou si certaines pièces sont cassées ou si endommagées qu'elles nuisent au bon fonctionnement de l'outil électrique. Faire réparer les pièces endommagées avant d'utiliser l'outil électrique.** De nombreux accidents sont dus à des outils électriques mal entretenus.

f) **Maintenir les outils de coupe aiguisés et propres.** Des outils de coupe bien entretenus, aux arêtes de coupe aiguisées, se coincent moins et sont plus faciles à guider.

g) **Utiliser l'outil électrique, les outils auxiliaires, etc. conformément à ces instructions. Tenir compte des conditions de travail et de l'activité à réaliser.** Toute utilisation des outils électriques dans des buts autres que ceux prévus peut entraîner des situations de danger.

h) **Veillez à ce que les poignées et leurs surfaces de préhension soient sèches, propres et exemptes d'huile et de graisse.** Des poignées et surfaces de préhension de poignées glissantes compromettent la sécurité d'utilisation et de contrôle de l'outil électrique dans les situations inattendues.

5) Utilisation et manipulation de l'outil sur batterie

a) **Ne rechargez les batteries qu'avec des chargeurs recommandés par le fabricant.** Un chargeur adapté à un certain type de batteries présente un risque d'incendie lorsqu'il est utilisé avec d'autres batteries.

b) **N'utilisez que les batteries prévues à cet effet dans les outils électriques.** L'utilisation d'autres batteries peut entraîner des blessures et un risque d'incendie.

c) **Gardez la batterie non utilisée à distance des trombones, pièces de monnaie, clés, clous, vis ou autres petits objets métalliques susceptibles d'entraîner un pontage des contacts.** Un court-circuit entre les contacts de la batterie peut provoquer des brûlures ou un incendie.

d) **En cas de mauvaise utilisation, du liquide peut s'échapper de la batterie. Évitez tout contact. En cas de contact, rincez à l'eau. Si le liquide entre en contact avec les yeux, contactez en outre un médecin.** Le liquide qui s'écoule des batteries peut causer des démangeaisons ou des brûlures de la peau.

e) **N'utilisez pas une batterie endommagée ou altérée.** Les batteries endommagées ou altérées peuvent se comporter de manière imprévisible et provoquer un incendie, une explosion ou un risque de blessures.

f) **N'exposez pas une batterie au feu ou à des températures excessives.** Le feu et les températures supérieures à 130 °C peuvent provoquer une explosion.

g) **Suivez toutes les instructions de chargement et ne chargez jamais la batterie ou l'outil sans fil en dehors de la plage de températures indiquée dans le mode d'emploi.** Une charge incorrecte ou une charge en dehors de la plage de températures admise risque de détruire la batterie et d'augmenter le risque d'incendie.

6) Service après-vente

a) **Ne confier la réparation de l'outil électrique qu'à des spécialistes qualifiés et utiliser uniquement des pièces de rechange d'origine.** Ainsi, la sécurité de l'outil électrique est maintenue.

b) **N'entretenez jamais les batteries endommagées.** La maintenance des batteries est réservée au fabricant ou à une agence de service client autorisée.

5.1 Consignes de sécurité applicables aux tondeuses

a) **N'utilisez pas la tondeuse à gazon par mauvais temps, en particulier s'il y a un orage.** Cela réduit le risque d'être foudroyé.

b) **Examinez minutieusement la zone de travail pour repérer les éventuels animaux sauvages.** Vous risqueriez de blesser les animaux sauvages avec la tondeuse à gazon.

c) **Examinez minutieusement la zone de travail et retirez les pierres, bâtons, fils métalliques, os et tout autre corps étranger.** Les pièces projetées peuvent causer des blessures.

d) **Avant d'utiliser la tondeuse à gazon, vérifiez toujours que la lame de tondeuse et la faucheuse ne sont pas usées ni endommagées.** Les pièces usées ou endommagées augmentent le risque de blessure.

e) **Contrôlez régulièrement le dispositif de collecte d'herbe pour détecter l'usure.** Un dispositif de collecte d'herbe usé ou endommagé augmente le risque de blessures.

f) **Gardez les caches de protection en place. Les caches de protection doivent être fonctionnels et fixés correctement.** Un cache de protection desserré, endommagé ou qui ne fonctionne pas correctement peut causer des blessures.

g) **Maintenez les ouvertures d'air de refroidissement exemptes d'impuretés.** Les ouvertures d'aération obstruées et les dépôts peuvent provoquer une surchauffe et constituer un risque d'incendie.

h) **Portez toujours des chaussures de sécurité antidérapantes lorsque vous utilisez la tondeuse à gazon. Ne travaillez jamais pieds nus ou en sandales.** Vous réduisez ainsi le risque de blessures aux pieds en cas de contact avec la lame de tondeuse en rotation.

i) **Portez toujours un pantalon lorsque vous utilisez la tondeuse à gazon.** Utiliser la tondeuse à mains nues augmente le risque de blessures dues aux pièces projetées.

j) **N'utilisez pas la tondeuse à gazon lorsque l'herbe est humide. Marchez, ne courez pas.** Vous réduisez ainsi le risque de glissade et de chute, qui impliquent un risque de blessure.

k) **N'utilisez pas la tondeuse à gazon sur des pentes trop abruptes.** Vous réduisez ainsi le risque de perte de contrôle de l'appareil, de glissade et de chute, qui impliquent un risque de blessure.

l) **Lorsque vous travaillez en pente, veillez à conserver un bon équilibre, travaillez toujours en biais par rapport à la pente, jamais dans le sens de la montée ou de la descente et soyez extrêmement prudent lorsque vous changez de direction.** Vous réduisez ainsi le risque de perte de contrôle de l'appareil, de glissade et de chute, qui impliquent un risque de blessure.

m) **Soyez particulièrement prudent lorsque vous effectuez une tonte en marche arrière ou que vous tirez la tondeuse vers vous. Tenez compte de votre environnement.** Vous réduisez ainsi le risque de trébuchement pendant les travaux.

n) **Ne touchez pas les lames ni toute autre pièce dangereuse lorsqu'elles sont en mouvement.** Vous réduisez ainsi le risque de blessure dû aux pièces en rotation.

o) **Assurez-vous que tous les interrupteurs sont coupés et retirez la batterie avant de retirer les résidus coincés ou de nettoyer la tondeuse à gazon**. Un démarrage inattendu de la tondeuse à gazon peut causer de graves blessures.

p) En cas de contact avec un corps étranger, arrêtez immédiatement le produit et retirez la batterie. Vérifiez si le produit a été endommagé et effectuez les réparations nécessaires avant de le redémarrer et de l'utiliser. Si le produit commence à vibrer fortement, un contrôle immédiat est indispensable.

Consignes de sécurité supplémentaires

- Ne permettez jamais à des enfants ou autres personnes n'ayant pas connaissance des instructions d'utilisation de se servir de la tondeuse à gazon. Des réglementations locales peuvent déterminer l'âge minimum requis pour les utilisateurs.
- Ne tondez jamais le gazon alors que d'autres personnes, en particulier des enfants, ou des animaux se trouvent à proximité. Pensez au fait que l'opérateur ou l'utilisateur de la machine sera tenu pour responsable de tout préjudice corporel ou matériel subi par des tiers.
- Ne tondez que par bonne visibilité. Il est nécessaire de tenir les tiers à l'écart.
- Si vous êtes amené à céder le produit à quelqu'un d'autre, veuillez lui joindre cette notice d'utilisation.

ATTENTION

Risque de projection de pierres !

Ne passez pas sur des graviers avec le moteur allumé.

- Avant toute utilisation, effectuez toujours un contrôle visuel pour vérifier que les lames et les boulons de fixation ne sont pas usés ou endommagés. Pour éviter tout déséquilibre, les lames endommagées ou usées et les boulons de fixation doivent être uniquement remplacés par jeux complets.
- Soyez prudent lors des travaux de réglage sur le produit et évitez tout coincement des doigts entre les lames mobiles et les pièces d'appareil fixes.
- Soyez particulièrement prudent lors de la tonte sur des sols souples, sur des décharges, trous et digues limitrophes.
- Évitez les endroits sur lesquels les roues patinent et où la tonte est incertaine.
- Une exploitation du produit à une vitesse excessive peut augmenter le risque d'accident.
- À proximité d'une route, soyez attentifs à la circulation.
- Ne soulevez ou ne portez jamais une tondeuse avec le moteur en marche.
- Arrêtez la lame lorsque vous devez incliner la tondeuse à gazon, pour passer sur des surfaces sans herbe et lorsque vous déplacez la tondeuse à gazon d'une surface à tondre à une autre.
- Faites démarrer le moteur avec précaution, conformément aux instructions du fabricant. Veillez à maintenir une distance suffisante entre vos pieds et la lame.
- N'inclinez pas la tondeuse à gazon pendant le démarrage du moteur sauf si vous devez la soulever pendant l'opération. Dans ce cas, inclinez-la juste suffisamment et ne soulevez que le côté opposé à l'utilisateur.
- Ne mettez jamais les mains ou les pieds sur ou sous des pièces en rotation. Tenez-vous toujours éloigné de l'ouverture d'éjection.
- Utilisez uniquement les lames et accessoires recommandés par le fabricant. L'utilisation d'autres outils et accessoires peut représenter un risque de blessures pour l'utilisateur.
- Maintenez toujours le produit en bon état de fonctionnement.
- Il est important de faire des pauses d'une durée suffisante afin de réduire l'exposition de l'utilisateur au bruit et aux vibrations.

- Notez que la maintenance incorrecte, l'utilisation de pièces de rechange non conformes, ou le retrait ou la modification des dispositifs de sécurité peuvent entraîner une augmentation du temps de freinage de la chaîne, un degré de rebond plus élevé, des dommages sur le produit et des blessures graves de la personne exécutant les travaux.
- Notez que les systèmes de sécurité ou dispositifs du produit ne doivent pas être manipulés ou désactivés. Ne retirez jamais de pièces servant à la sécurité.

⚠ PRUDENCE

La tondeuse à gazon ne doit pas être utilisée sans le collecteur d'herbe complet ou le dispositif de protection à fermeture automatique pour l'ouverture d'éjection.

- N'utilisez jamais la tondeuse à gazon lorsque la grille de protection ou les dispositifs de protection sont endommagés ou sans dispositif de protection mis en place, par exemple le capot protecteur et le bac de récupération.

Risques résiduels

Le produit est construit selon l'état actuel de la technique et selon les règles techniques de sécurité reconnues. Toutefois, des risques résiduels peuvent survenir lors des travaux.

- Lésions auditives si la protection auditive prescrite n'est pas portée.
- Les risques résiduels peuvent être réduits au minimum si les « Consignes de sécurité » et les instructions d'« Utilisation conforme », ainsi que l'ensemble de la notice d'utilisation sont respectés.
- Utilisez le produit recommandé dans ce mode d'emploi. Le produit présentera ainsi des performances optimales.
- En outre, malgré toutes les précautions prises, il peut demeurer des risques résiduels qui ne sont pas évidents.

⚠ AVERTISSEMENT

Pendant son fonctionnement, cet outil électrique génère un champ électromagnétique. Ce champ peut dans certaines circonstances nuire aux implants médicaux actifs ou passifs. Pour réduire les risques de blessures graves voire mortelles, nous recommandons aux personnes porteuses d'implants médicaux de consulter leur médecin, ainsi que le fabricant de leur implant avant d'utiliser l'outil électrique.

⚠ AVERTISSEMENT

En cas de travail prolongé, les vibrations qui s'exercent sur les mains de l'opérateur peuvent causer des problèmes de circulation (syndrome de Raynaud).

Le syndrome de Raynaud est une maladie vasculaire qui se caractérise par une contraction brutale des petits vaisseaux sanguins des doigts et des orteils. Le sang n'irrigue plus suffisamment les zones concernées, ce qui leur donne un aspect extrêmement pâle. L'utilisation fréquente de produits vibrants peut causer des atteintes nerveuses pour les personnes souffrant des problèmes de circulation (par exemple, fumeurs, diabétiques).

Si vous constatez des troubles inhabituels, cessez immédiatement le travail et consultez un médecin.

ATTENTION

Le produit fait partie de la série 20V IXES et ne doit être utilisé qu'avec des batteries de cette série. Les batteries ne doivent être chargées qu'avec les chargeurs de cette série. Dans ce cas, observer les indications du fabricant.

⚠ AVERTISSEMENT

Respectez les consignes de sécurité et les indications relatives à la charge et à l'utilisation correcte qui figurent dans le mode d'emploi de votre batterie et de votre chargeur de la série 20V IXES. Vous trouverez une description détaillée du processus de charge et d'autres informations dans cette notice d'utilisation séparée.

6 Caractéristiques techniques

Tension de mesure	40V (2x20V) ⎓
Largeur de coupe	430 mm
Hauteur de coupe	6 niveaux
Réglage de la hauteur du longeron de guidage	3 niveaux
Réglage de la hauteur	25 - 75 mm
Volume du sac	50 L
Poids (sans batterie)	16,2 kg
Informations concernant la lame :	
Fabricant :	Royal Garden
Code de la lame :	RG8A109

Sous réserve de modifications techniques !

Bruits et vibrations

⚠ AVERTISSEMENT

Le bruit peut avoir des conséquences graves sur la santé. Si le niveau sonore de la machine dépasse 85 dB, vous devez, ainsi que les personnes à proximité, porter une protection auditive adaptée.

Les valeurs de bruits et de vibrations ont été calculées selon un procédé de mesure normalisé.

Valeurs caractéristiques sonores

Niveau de pression acoustique L_{pA}	78,5 dB
Incertitude de mesure K_{pA}	3,0 dB
Niveau de puissance sonore L_{wA}	90 dB
Incertitude de mesure K_{wA}	2,08 dB

Valeurs de référence de vibrations (vibrations bras-main)

Vibration a_h	< 2,5 m/s^2
Incertitude de mesure K	1,5 m/s^2

La valeur totale des vibrations et la valeur d'émission de bruit indiquées ont été mesurées dans le cadre d'une méthode de contrôle normalisée et peuvent être utilisées pour comparer un outil électrique avec un autre.

La valeur totale des vibrations et la valeur d'émission de bruit indiquées peuvent également être utilisées pour réaliser une estimation préalable de la charge.

⚠ AVERTISSEMENT

Les valeurs d'émission de bruit et de vibrations peuvent varier par rapport aux valeurs indiquées lors de l'utilisation réelle de l'outil électrique selon la manière dont l'outil électrique est utilisé et en particulier selon le type de pièce usinée traitée.

Faites en sorte que la charge demeure la plus faible possible. Exemple de mesures : limitation du temps de travail. À ce niveau, tous les éléments du cycle de fonctionnement doivent être pris en compte (par exemple, les périodes d'arrêt de l'outil électrique et les périodes de fonctionnement sans charge).

7 Déballage

⚠ AVERTISSEMENT

Le produit et les matériaux d'emballage ne sont pas des jouets !

Les enfants ne doivent pas jouer avec les sacs en plastique, films d'emballage et pièces de petite taille ! Il existe un risque d'ingestion et d'étouffement !

- Ouvrez l'emballage et sortez délicatement le produit.
- Retirez le matériau d'emballage, ainsi que les protections d'emballage et de transport (s'il y a lieu).
- Vérifiez que les fournitures sont complètes.
- Vérifiez que le produit et les accessoires n'ont pas été endommagés lors du transport. Signalez immédiatement tout dommage au transporteur qui a livré le produit. Les réclamations ultérieures ne seront pas acceptées.
- Conservez si possible l'emballage jusqu'à la fin de la période de garantie.
- Familiarisez-vous avec le produit à l'aide de la notice d'utilisation avant de commencer à l'utiliser.
- N'utilisez que des pièces d'origine pour les accessoires ainsi que les pièces d'usure et de rechange. Vous trouverez les pièces de rechange chez votre revendeur.
- Lors de la commande, indiquez la référence, ainsi que le type et l'année de construction du produit.

8 Montage

⚠ PRUDENCE

Risque de blessures !

Ne mettez la batterie en place que lorsque l'outil à batterie est prêt à l'utilisation.

⚠ PRUDENCE

Risque de blessure dû à la lame en rotation. N'effectuez des travaux sur le produit que lorsque la lame est désactivée et immobilisée !

ATTENTION

Avant la mise en service, monter impérativement le produit en entier !

ATTENTION

Veillez à ne pas écraser le câble lors du montage.

8.1 Montage de l'étrier de poussée inférieur (4) (fig. 1, 3, 4)

Remarque :

Veillez à ajuster les dentures.

1. Placez l'étrier de poussée inférieur (4) sur les vis prémontées.
2. Vissez l'étrier de poussée inférieur (4) de chaque côté avec une rondelle plate (4a) et un levier de serrage rapide (4b). Ce faisant, veillez à ce que le câble (9a) que vous devrez fixer plus tard avec un clip de câble (9) ne gêne pas.
3. Verrouillez les deux leviers de serrage rapide (4b) en les poussant en direction de l'étrier de poussée inférieur (4).
   Ils doivent se trouver contre l'étrier de poussée inférieur (4) de manière à permettre un serrage avec une force moyenne.
   Sinon, vous devez faire tourner les leviers de serrage rapide (4b) dans le sens des aiguilles d'une montre afin de les serrer ou dans le sens inverse pour les desserrer.

8.1.1 Réglage de la position de l'étrier de poussée inférieur (4) (fig. 5)

Remarques :

Trois positions sont disponibles.

Veillez à ajuster les dentures.

1. Ouvrez les deux leviers de serrage (4b).
2. Desserrez les deux leviers de serrage (4b) en les faisant tourner dans le sens inverse des aiguilles d'une montre.
3. Mettez l'étrier de poussée inférieure (4) en position souhaitée (aidez-vous des marquages).

4. Refermez l'étrier de poussée inférieur (4) (voir *8.1*).

8.2 Montage de l'étrier de poussée supérieur (2) (fig. 6, 7)

1. Vissez fermement l'étrier de poussée supérieur (2) sur l'étrier de poussée inférieur (4) avec une vis à tête plate (2a), une rondelle plate (2a), un écrou cylindrique (2d) et un levier de serrage rapide (2c) de chaque côté.
   Deux positions sont disponibles.
2. Verrouillez les deux leviers de serrage rapide (2c) en les poussant en direction de l'étrier de poussée supérieur (2).
   Ils doivent se trouver contre l'étrier de poussée supérieur (2) de manière à permettre un serrage avec une force moyenne.
   Sinon, vous devez faire tourner les leviers de serrage rapide (2c) dans le sens des aiguilles d'une montre afin de les serrer ou dans le sens inverse pour les desserrer.

8.3 Montage des clips de câble (9) (fig. 1, 8)

1. Clipsez les deux clips de câble (9) sur l'étrier de poussée supérieur (2) et l'étrier de poussée inférieur (4) et fixez le câble (9a).

8.4 Montage du sac de ramassage d'herbe (5) (fig. 9)

1. Retournez les lèvres en caoutchouc (5b) aux emplacements correspondants sur le châssis (5c).

8.5 Montage de la poignée de transport (5a) sur le bac de ramassage (5) (fig. 9)

1. Installez la poignée de transport (5a) du sac de ramassage d'herbe (5) dans le logement prévu à cet effet situé sur la partie supérieure du sac de ramassage d'herbe (5).

9 Avant la mise en service

ATTENTION

Un certain niveau de nuisances sonores lié à ce produit est inévitable. Effectuez les travaux bruyants aux heures autorisées et prévues à cet effet. Observez les heures de repos éventuellement prescrites et limitez la durée du travail au strict nécessaire.

Pour votre protection personnelle et celle des personnes situées à proximité, une protection auditive appropriée doit être portée.

9.1 Réglage de la hauteur de coupe (fig. 10)

ATTENTION

Le réglage de la hauteur de coupe doit uniquement être effectué lorsque le moteur est arrêté.

- Dans l'herbe haute et dense, réglez le niveau de coupe le plus élevé et tondez plus lentement. Pour la première coupe de la saison, il convient de choisir une hauteur de coupe élevée. Réglez la hauteur de coupe de manière à ne pas surcharger le produit.
- Sélectionnez la hauteur de coupe en fonction de la longueur de pelouse réelle.
- Effectuez plusieurs passages, de manière à ne pas retirer plus de 4 cm de pelouse en un passage.

6 hauteurs de coupe différentes sont paramétrables :

Gazon d'ornement		Gazon sportif	
1 =	25 mm	4 =	55 mm
2 =	35 mm	5 =	65 mm
3 =	45 mm	6 =	75 mm

Le réglage de la hauteur de coupe s'effectue à l'aide du levier de réglage de la hauteur de coupe (6).

1. Poussez le levier de réglage de la hauteur de coupe (6) vers l'extérieur.
2. Poussez le levier de réglage de la hauteur de coupe (6) dans la position souhaitée.
3. Relâchez à nouveau le levier de réglage de la hauteur de coupe (6). Le levier s'enclenche dans la position souhaitée.

9.2 Mise en place/retrait des batteries (13) dans les logements de batterie (13b) (fig. 11)

Mise en place de la batterie

1. Ouvrez le couvercle (7).
2. Poussez les batteries (13) dans le logement de batterie (13b). Un bruit signale que les batteries (13) sont enclenchées.
3. Fermez le couvercle (7).

Retirer la batterie

1. Ouvrez le couvercle (7).
2. Appuyez sur la touche de déverrouillage (13a) des batteries (13) et retirez-les des logements de batterie (13b).
3. Fermez le couvercle (7).

9.3 Préparation de la surface à tondre

1. Inspectez la surface à tondre avec soin avant de commencer le travail.
2. Enlevez les pierres, les bâtons, les os, les fils de fer, les jouets et tous les objets, qui pourraient être expulsés par le produit.
3. Veillez à ce que personne ne se trouve sur la surface à tondre.

10 Utilisation

La tondeuse à gazon sans fil est équipée d'un outil de coupe rotatif parallèle au niveau de coupe. Elle est équipée d'un moteur électrique puissant et silencieux, d'un boîtier solide, d'un étrier de sécurité, d'un dispositif de coupe-bordure des deux côtés et d'un bac de ramassage. En outre, le produit peut être réglé en hauteur sur 6 ni-

veaux et est équipé de roues très mobiles. Veuillez vous reporter aux descriptions suivantes pour connaître la fonction des éléments de commande.

⚠ AVERTISSEMENT

Risque de blessures !

Retirez la batterie de l'outil électrique avant toute intervention sur celui-ci (par ex. entretien, changement d'outil, etc.) ainsi que lors de son transport et de son rangement. Il existe un risque de blessure en cas d'actionnement involontaire de l'interrupteur marche/arrêt.

ATTENTION

Veillez à ce que la température ambiante ne dépasse pas 50 °C et ne passe pas sous – -20 °C pendant le travail.

ATTENTION

Le produit fait partie de la série 20V IXES et ne doit être utilisé qu'avec des batteries de cette série. Les batteries ne doivent être chargées qu'avec les chargeurs de cette série. Dans ce cas, observer les indications du fabricant.

10.1 Tonte avec le bac de ramassage d'herbe

ATTENTION

N'utilisez pas le produit sans que le sac de ramassage d'herbe soit entièrement fixé ou sans embout de mulching.

ATTENTION

Ne retirez ou n'installez le sac de ramassage d'herbe que lorsque le moteur est coupé et que la lame est à l'arrêt.

10.1.1 Mise en place du bac de ramassage (5) (fig. 9, 12)

1. Relevez le clapet d'éjection (8).
2. Soulevez le sac de ramassage d'herbe (5) par la poignée de transport (5a).
3. Accrochez le sac de ramassage d'herbe (5) au dispositif de suspension du sac de ramassage d'herbe prévu à cet effet à l'arrière du produit.
4. Rabattez le clapet d'éjection (8), il maintient le sac de ramassage d'herbe (5) en position.

10.1.2 Indicateur de niveau de remplissage (3) sur le bac de ramassage (5) (fig. 1)

Le courant d'air généré par la lame soulève l'indicateur de niveau de remplissage. Lorsque le sac de ramassage d'herbe est rempli, le courant d'air est interrompu. Si le courant d'air est insuffisant, l'indicateur de niveau de remplissage se referme. Il faut alors vider le sac de ramassage d'herbe.

L'indicateur de niveau de remplissage ne fonctionne sans entrave qu'en présence d'un courant d'air optimal. Les influences extérieures, comme de l'herbe humide, épaisse ou haute, un niveau de coupe bas, un encrassement ou des phénomènes similaires peuvent limiter le courant d'air et entraver le fonctionnement de l'indicateur de niveau de remplissage.

- Clapet ouvert : le sac de ramassage d'herbe se remplit
- Clapet fermé : le sac de ramassage d'herbe est rempli

10.1.3 Vidage du bac de ramassage (5) (fig. 9, 12, 13)

⚠ AVERTISSEMENT

Avant de retirer le sac de ramassage d'herbe, coupez le moteur et attendez l'arrêt de la lame.

ATTENTION

Risque de blessures !

Ne retirez le sac de ramassage d'herbe que lorsque le moteur est coupé et que la lame est à l'arrêt.

Dès que des amas d'herbe restent accrochés pendant la tonte, le sac de ramassage d'herbe doit être vidé.

1. Pour retirer le sac de ramassage d'herbe (5), soulevez le clapet d'éjection (8).
2. Retirez le sac de ramassage d'herbe (5) par la poignée de transport (5a). Conformément aux instructions de sécurité, le clapet d'éjection (8) tombe lors du décrochage du sac de ramassage d'herbe (5) et ferme l'ouverture d'éjection.

Si de l'herbe est restée accrochée dans l'ouverture, il faut alors reculer la tondeuse d'environ 1 m pour démarrer facilement le moteur.

ATTENTION

Ne pas retirer les résidus de tonte dans le carter et sur l'outil de coupe avec la main ou les pieds, mais avec un accessoire approprié, par ex. une brosse ou un balai.

Pour garantir une bonne collecte, le sac de ramassage d'herbe (5) doit être nettoyé après utilisation.

10.2 Tonte avec l'embout de mulching

Lors du mulching, l'herbe coupée est broyée dans le carter de tondeuse à gazon fermé et répartie sur l'herbe par un embout de mulching. Il n'est ainsi pas nécessaire de ramasser l'herbe et de l'éliminer. L'herbe tondue, fine, se dépose sur la couche herbeuse et sert d'engrais naturel en lui amenant de l'humidité et en lui fournissant des nutriments essentiels.

ATTENTION

Le paillage est uniquement possible si le gazon est assez court.

10.2.1 Mise en place de l'embout de mulching (11) (fig. 12, 13, 14)

1. Relevez le clapet d'éjection (8).
2. Retirez le bac de ramassage (5) (s'il est monté) par la poignée de transport (5a).
3. Soulevez le clapet d'éjection (8) et mettez l'embout de mulching (11) en place.
4. Réglez la hauteur de coupe (voir *9.1*).

Remarque :

coupez 2 cm d'herbe sur une hauteur de pelouse de 4-6 cm.

10.2.2 Différence entre la tonte et le mulching (fig. 12, 14)

Si vous utilisez l'embout de mulching (11), l'herbe coupée n'est pas collectée dans le bac de ramassage, mais broyée et répartie sur le gazon. Les nutriments contenus dans l'herbe coupée sont décomposés par les organismes vivants dans le sol, formant ainsi un cycle nutritif. En cas de mulching, le gazon n'a pas besoin d'être fertilisé aussi souvent.

En principe, le mulching doit s'effectuer relativement souvent afin que l'épaisseur de gazon broyé qui reste à la surface soit fine. Pour un résultat optimal, il est recommandé d'effectuer un mulching par semaine et de régler la tondeuse de manière à ce que seulement 40 % de la hauteur totale du gazon soit coupée et broyée. Si le paillage reste visible à la surface du gazon (lors de la première coupe de l'année ou si la croissance est forte), il faudra utiliser le bac de ramassage (5).

10.3 Dispositif d'arrêt de lame (fig. 1, 16)

Avant chaque mise en service, vous devez vérifier le dispositif d'arrêt des lames. Démarrez le moteur conformément aux descriptions en *10.4*.

1. Relâchez l'étrier de sécurité (1). Le moteur s'arrête et la lame (12a) est freinée.
2. La lame (12a) doit s'arrêter dans les 7 secondes.

10.4 Mise en marche/arrêt du produit (fig. 15)

Remarque :

Le niveau de charge de la batterie est indiqué par le voyant à LED correspondant.

Low	Niveau de batterie faible
High	Niveau de batterie élevé

Mise sous tension

1. Maintenez l'interrupteur On/Off (10) enfoncé et ramenez l'étrier de sécurité (1) vers l'arrière.

Mise hors tension

1. Relâchez l'étrier de sécurité (1).
2. Retirez la batterie.

⚠ PRUDENCE

Après l'arrêt, le produit continue de fonctionner pendant un court moment. Attendez que le produit se soit complètement immobilisé.

10.5 Mode Auto/Eco (fig. 15)

Le produit redémarre automatiquement dans le dernier mode utilisé.

1. Appuyez sur l'interrupteur Auto/Eco (10a) pour passer du mode Auto au mode Eco et inversement.

Mode Auto :

Le produit adapte le régime du moteur à la charge.

Mode Eco :

Le produit tourne au régime minimum pour garantir une longévité de batterie maximale.

10.6 Après la tonte

- Contrôlez toutes les vis et tous les écrous avant une nouvelle utilisation. Resserrez les vis lâches.
- Videz le sac de ramassage d'herbe avant toute nouvelle utilisation.
- Consultez également le chapitre « Stockage ».

11 Nettoyage et maintenance

⚠ AVERTISSEMENT

Confiez les travaux de réparation et de maintenance qui ne figurent pas dans ce mode d'emploi à un atelier spécialisé. Utilisez uniquement des pièces de rechange d'origine.

⚠ AVERTISSEMENT

Des travaux de maintenance ou de nettoyage non conformes peuvent provoquer des blessures !

⚠ AVERTISSEMENT

Lors des travaux de nettoyage, de réparation ou de maintenance, le produit peut démarrer de manière inopinée et entraîner ainsi des blessures et des brûlures.

– Arrêtez le produit.
– Retirez la batterie.
– Laissez le produit refroidir.

⚠ PRUDENCE

Portez des gants de protection lorsque vous manipulez les lames !

11.1 Nettoyage

- Veillez à ce que les dispositifs de protection, le volet d'aération et le logement du moteur restent aussi exempts de poussières et d'impuretés que possible. Frottez le produit avec un chiffon propre ou soufflez dessus avec de l'air comprimé à faible pression. Nous vous recommandons de nettoyer le produit après chaque utilisation.
- Les ouvertures d'aération ne doivent jamais être obstruées.
- Un nettoyage au tuyau de jardin n'est recommandé qu'avec une faible pression. Un nettoyeur haute pression ne convient pas pour nettoyer le produit.

1. Décrochez le sac de ramassage d'herbe et brossez-le à l'aide d'un balai manuel. Vous pouvez également nettoyer grossièrement le carter de la tondeuse à l'aide d'un balai.
2. Nettoyez le dessous de la tondeuse à l'aide d'une spatule et d'une balayette. La spatule vous aide à enlever les résidus végétaux grossiers de la zone de la lame (12a). Le nettoyage de la partie inférieure est

plus facile et plus complet immédiatement après le travail. La saleté et les débris végétaux sont encore frais et se détachent plus facilement.

3. N'utilisez pas de produits de nettoyage ou de solvants qui risqueraient d'attaquer les pièces en plastique du produit. Veillez à ce que l'eau ne puisse pas pénétrer à l'intérieur du produit.
4. Vérifiez qu'aucun résidu d'herbe ne se trouve dans le canal d'éjection d'herbe et éliminez-le au besoin.

11.2 Maintenance

⚠ AVERTISSEMENT

Risque de blessures !

Retirez la batterie de l'outil électrique avant toute intervention sur celui-ci (par ex. entretien, changement d'outil, etc.) ainsi que lors de son transport et de son rangement. Il existe un risque de blessure en cas d'actionnement involontaire de l'interrupteur marche/arrêt.

11.2.1 Changement de la lame (12a) (fig. 16)

⚠ AVERTISSEMENT

Risque de blessure en cas de travail avec une lame endommagée.

– Portez des gants de protection !
– Pour des raisons de sécurité, faites affûter et équilibrer votre lame exclusivement dans un atelier spécialisé agréé. Pour obtenir un résultat optimal, il est conseillé de faire contrôler la lame une fois par an.
– Lors du changement de la lame, utilisez uniquement des pièces de rechange d'origine.

1. Maintenez prudemment la lame (12a) d'une main.
2. Dévissez la vis de lame (12) dans le sens inverse des aiguilles d'une montre à l'aide d'une clé plate de 13 (non fournie).
3. Retirez la vis de lame (12) et la rondelle plate.
4. Remontez la nouvelle lame (12a) dans l'ordre inverse. Fixez correctement la vis de la lame (12). Veillez à ce que la lame (12a) soit bien positionnée dans le boulon d'arrêt et à ce qu'elle soit alignée.
5. Le couple de serrage de la vis à lame (12) est de 45Nm. Remplacez également la vis de la lame (12) lorsque vous remplacez la lame (12a).

11.2.2 Lame endommagée (12a) (fig. 16)

Si la lame (16) rencontre un obstacle :

- Arrêtez le moteur, attendez l'immobilisation et retirez la batterie.
- Examinez la lame (12a) pour détecter les éventuels dommages.
- Remplacez les lames (12a) déformées ou endommagées.
- Ne redressez jamais une lame (12a) déformée.
- Ne travaillez jamais avec une lame (12a) déformée ou très usée, cela génère des vibrations et peut entraîner d'autres avaries sur la tondeuse.

12 Stockage et transport

Stockez le produit, ainsi que des accessoires à un endroit sombre, sec, exempt de gel et inaccessible aux enfants.
La température de stockage optimale se situe entre 5 et 30 °C.
Conservez le produit dans son emballage d'origine.
Recouvrez le produit afin de le protéger de la poussière ou de l'humidité. Conservez la notice d'utilisation à proximité du produit.

⚠ AVERTISSEMENT

Risque de blessures !

Retirez la batterie de l'outil électrique avant toute intervention sur celui-ci (par ex. entretien, changement d'outil, etc.) ainsi que lors de son transport et de son rangement. Il existe un risque de blessure en cas d'actionnement involontaire de l'interrupteur marche/arrêt.

12.1 Rabattement de l'étrier de poussée supérieur (2) (fig. 1, 7, 12)

⚠ AVERTISSEMENT

Risque de pincement !

Tenez toujours l'étrier de poussée avec une main sur le point le plus haut.

– Ne mettez jamais vos doigts entre l'étrier de poussée supérieur et l'étrier de poussée inférieur.

Pour un rangement peu encombrant, l'étrier de poussée supérieur (2) peut être rabattu.

1. Retirez le bac de ramassage (5).
2. Ouvrez les leviers de serrage rapide (2c) situés sur l'étrier de poussée supérieur (2).
3. Desserrez les leviers de serrage rapide (2c) en les faisant tourner dans le sens inverse des aiguilles d'une montre.
4. Rabattez l'étrier de poussée supérieur (2) vers le bas. Veillez à ne pas coincer le câble (9a).

12.2 Préparation à l'entreposage

1. Retirez la batterie.
2. Videz entièrement le produit.
3. Nettoyez le produit et vérifiez s'il est endommagé.

13 Réparation et commande de pièces de rechange

Notez que, pour ce produit, les composants suivants sont soumis à une usure naturelle ou due à l'utilisation et que les composants suivants sont nécessaires en tant que consommables.

ATTENTION

La loi allemande de responsabilité produit décharge le fabricant de toute responsabilité en cas de dommages dus à des réparations incorrectes ou à la non-utilisation de pièces de rechange d'origine.

Faites-les effectuer dans un atelier de service après-vente ou par un spécialiste dûment autorisé. Il en va de même pour les accessoires.

Les pièces de rechange et accessoires sont disponibles auprès de notre centre de service après-ventre. Pour ce faire, scannez le QR Code figurant sur la page d'accueil.

13.1 Commande de pièces de rechange

Les informations suivantes sont nécessaires pour commander des pièces de rechange :

- Désignation du modèle
- Référence
- Informations de la plaque signalétique

Pièces de rechange/accessoires

SBP2.0 batterie Réf. –	7909201708
SBP4.0 batterie Réf. –	7909201709
SBC2.4A chargeur Réf.-	7909201710
SBC4.5A chargeur Réf.-	7909201711
SDBC2.4A chargeur Réf.-	7909201712
SDBC4.5A chargeur Réf.-	7909201713
Réf. StarterKit SBSK2.0 :	7909201720
Réf. StarterKit SBSK4.0 :	7909201721
Réf. de la lame :	7911200647
Réf. de la vis de lame :	5911415001

14 Élimination et recyclage

Consignes relatives à l'emballage

Les matériaux d'emballage sont recyclables. Merci d'éliminer les emballages de manière respectueuse de l'environnement.

Consignes relatives à la loi allemande sur les appareils électriques et électroniques

Les appareils électriques et électroniques usagés ne doivent pas être jetés avec les ordures ménagères, mais éliminés séparément !

- Retirer les piles ou batteries amovibles usagées de manière non destructive avant de déposer vos déchets électroniques dans un point de collecte ! L'élimination des piles et batteries est réglementée par la loi allemande sur les piles.
- Les propriétaires et utilisateurs d'appareils électriques et électroniques sont légalement tenus de les rapporter à l'issue de leur utilisation.
- Il incombe à l'utilisateur final de supprimer ses données à caractère personnel enregistrées sur l'appareil usagé !
- Le symbole représentant une poubelle barrée signifie que les appareils électriques et électroniques ne doivent pas être jetés avec les ordures ménagères.
- Les appareils électriques et électroniques peuvent être gratuitement déposés :
  - Dans les points de collecte et d'élimination publics (dépôts municipaux p. ex.)
  - Dans les points de vente d'appareils électroniques (sur place ou en ligne) si le distributeur est tenu de les reprendre ou propose ce service.
  - Vous pouvez déposer jusqu'à trois appareils électroniques usagés dont les bords ne dépassent pas 25 centimètres de longueur auprès du fabricant ou d'un point de collecte agréé situé près de chez vous sans acheter de nouvel appareil.
  - Pour plus de détails concernant les conditions de reprise des fabricants et distributeurs, contactez le service client correspondant.
- En cas de livraison d'un nouvel appareil électronique à un consommateur privé par le fabricant, le fabricant peut accepter de reprendre l'appareil électronique usagé gratuitement sur demande de l'utilisateur final. Pour en être sûr, contactez le service client du fabricant.
- Ces déclarations ne s'appliquent qu'aux appareils vendus et installés dans les pays membres de l'Union européenne et visés par la directive européenne 2012/19/UE. D'autres dispositions relatives à l'élimination des appareils électriques et électroniques usagés peuvent s'appliquent dans les pays hors de l'Union européenne.

Consignes pour les piles lithium-ion

Retirer les piles avant d'éliminer l'appareil !

- Ne jetez pas les piles avec les ordures ménagères, au feu (risque d'explosion) ou dans l'eau. Les piles endommagées risquent de polluer l'environnement et de nuire à votre santé si jamais des valeurs ou liquides nocifs s'en échappent.
- Les piles défectueuses ou usagées doivent être recyclées conformément à la réglementation (UE) 2023/1542.
- Confiez la pile et le chargeur à une filière de valorisation. Les pièces en plastique et en métal utilisées peuvent être triées par matériau et ainsi faire l'objet d'un recyclage.
- Éliminez les piles une fois qu'elles sont déchargées. Nous recommandons de recouvrir les pôles avec un ruban adhésif afin de les protéger d'un court-circuit. N'ouvrez pas la pile.
- Éliminez les piles conformément aux dispositions locales. Confiez les piles à un point de collecte de piles usagées, où elles seront recyclées dans le respect de l'environnement. Renseignez-vous à ce sujet auprès de l'entreprise locale de collecte des déchets.

15 Dépannage

Le tableau suivant indique les symptômes d'erreurs et décrit les solutions possibles si votre produit ne fonctionne pas correctement. Si vous n'arrivez pas à localiser et éliminer le problème de cette manière, adressez-vous à l'atelier de service après-vente.

Défaut	Cause possible	Solution
Le produit ne démarre pas.	La puissance de la batterie est trop faible.	Chargez la batterie.
	La batterie n'est pas insérée correctement.	Poussez la batterie dans le logement de batterie. Un bruit signale que la batterie est enclenchée.
	Interrupteur On/Off défectueux.	Contactez notre service après-vente.
	Moteur défectueux.	
Fonctionnement bruyant, fortes vibrations du produit.	Levier de serrage rapide desserré.	Contrôlez le levier de serrage rapide.
	Fixation de la lame desserrée.	Contrôlez la fixation de la lame.
	Lame non équilibrée.	Remplacez la lame.
Le moteur ne fonctionne pas.	L'étrier de sécurité n'est pas actionné.	Actionnez l'étrier de sécurité.
	Moteur défectueux.	Consultez un atelier de service après-vente agréé.
Éjection d'herbe irrégulière.	Hauteur de coupe trop basse.	Réglez la hauteur de coupe.
	Lames usées.	Remplacez la lame.
	Bac de ramassage d'herbe bouché.	Videz le bac de ramassage d'herbe ou retirez le bouchon.

16 Conditions de garantie - série IXES 20 V de Scheppach

date de révision 25/04/2024

Chère cliente, cher client,

Nos produits sont soumis à un contrôle de qualité exigeant. Si un produit ne devait cependant pas fonctionner de manière irréprochable, nous le regrettons vivement et vous invitons à vous mettre en relation avec notre service après-vente à l'adresse indiquée ci-dessous. Nous nous tenons bien volontiers également à votre disposition par téléphone aux numéros d'appel. Les indications suivantes doivent vous permettre de traiter et de gérer sans problème les dysfonctionnements.

Pour faire valoir vos droits à garantie, respectez les indications suivantes :

1. **Ces conditions de garantie** encadrent nos prestations de garantie fabricant supplémentaires envers les acheteurs (consommateurs finaux privés) sur les produits neufs. Les droits de garantie légale ne sont pas affectés par cette garantie. La garantie légale incombe au revendeur chez qui vous avez acheté le produit.
2. **La garantie** du fabricant ne s'applique que si vous avez acheté un produit neuf qui présente des défauts de matériel ou de fabrication. Si ces défauts apparaissent pendant la période de garantie, le fabricant, en tant que garant, s'engage dans le cadre de cette garantie à réaliser, à son entière discrétion, l'une des prestations suivantes :
   - Réparation gratuite de l'appareil
   - Remplacement gratuit de l'appareil par un article équivalent (s'il y a lieu, remplacement par un modèle ultérieur si l'appareil initial n'est plus disponible).

   Les pièces ou produits remplacés redeviennent notre propriété. Remarque : conformément aux dispositions, nos produits n'ont pas été conçus pour une utilisation commerciale, artisanale ou professionnelle. Par conséquent, la garantie ne s'applique pas si le produit a été utilisé dans des exploitations commerciales, artisanales ou industrielles, ou exposé à des sollicitations comparables.
3. **Sont exclus de nos prestations de garantie :**
   - Les dommages du produit causés par un non-respect de la notice de montage, une installation incorrecte, le non-respect de la notice d'utilisation (raccordement à une tension secteur ou à un type de courant incorrect p. ex.), des dispositions de maintenance et de sécurité ou par l'utilisation du produit dans des conditions météorologiques inadaptées ainsi que par un entretien et une maintenance insuffisants.
   - Les dommages causés par des utilisations abusives ou incorrectes (par exemple, surcharge du produit ou recours à des outils ou accessoires non autorisés), par la pénétration de corps étrangers dans l'appareil (par exemple, sable, gravier ou poussières), les dommages dus au transport, à une utilisation forcée ou à des circonstances extérieures (par exemple, dommages liés à une chute).
   - Les dommages du produit ou de certaines pièces du produit résultant de l'usure ordinaire intervenant dans le cadre d'une utilisation conforme, normale (liée à l'utilisation) ou naturelle ainsi que les dommages et/ou l'usure de pièces d'usure.
   - Les défauts du produit causés par l'utilisation d'accessoires, de compléments et de pièces de rechange qui ne sont pas des pièces d'origine ou qui ne sont pas utilisés de manière conforme.

- Les produits ayant été transformés ou modifiés.
- Les petites différences avec les caractéristiques nominales qui n'ont aucun impact sur la valeur et la fonctionnalité du produit.
- Les produits ayant subi des réparations unilatérales, en particulier par des tiers non autorisés.
- Les produits dont le marquage ou les informations d'identification (autocollant sur la machine) ont disparu ou sont illisibles.
- Les produits présentant un encrassement important et qui sont refusés par le personnel du service après-vente pour cette raison.
- Les demandes de dommages et intérêts ainsi que les dommages consécutifs sont généralement exclus des prestations de cette garantie.

4. **La durée de garantie** est normalement de **5 ans** (12 mois pour les piles/batteries) et commence à la date d'achat du produit. La date indiquée sur la facture d'achat originale est déterminante. Les demandes de garantie doivent être communiquées immédiatement après la prise de connaissance. Il n'est plus possible de faire valoir ses droits à garantie du moment où le délai de garantie arrive à expiration. La réparation ou le remplacement du produit n'entraîne ni prolongation du délai de garantie, ni nouvelle période de garantie pour le produit ou les pièces de rechange qui y sont montées. Cela vaut également pour les interventions sur site. Tout recours à la prestation de garantie implique de donner la possibilité au fabricant, en tant que garant, et à sa demande, d'examiner la situation par un retour de l'appareil. Pour éviter que l'appareil ne soit endommagé pendant le transport, il conviendra d'utiliser un emballage adapté. Le produit concerné doit être présenté ou envoyé au SAV nettoyé et accompagné d'une copie de la facture d'achat, avec indication de la date d'achat et désignation du produit. Si un produit est envoyé incomplet, sans la totalité des pièces fournies, les accessoires manquants seront pris en compte/déduits en fonction de leur valeur en cas d'échange ou de remboursement du produit. Les produits partiellement ou entièrement démontés ne peuvent pas être acceptés en cas de garantie. En cas de réclamation injustifiée ou de réclamation effectuée en dehors du délai de garantie, c'est généralement l'acheteur qui prend en charge les frais de transport et le risque lié au transport. **Merci de prévenir le centre de SAV au préalable (voir ci-dessous) en cas de demande de garantie.** En règle générale, le produit défectueux, accompagné d'une brève description de la panne, est envoyé par retour organisé ou, en cas de réparation en dehors de la durée de garantie, suffisamment affranchi, en respectant les directives d'emballage et d'envoi, à l'adresse de SAV indiquée ci-dessous. **Veuillez noter que votre produit (en fonction du modèle) doit être renvoyé sans aucun consommable pour des raisons de sécurité.** Le produit envoyé à notre centre de SAV doit être emballé de manière à éviter tout dommage sur le trajet de transport. Une fois le produit réparé/remplacé, il vous sera renvoyé gratuitement. Si certains produits ne peuvent pas être réparés ou remplacés, nous pourrons vous rembourser le produit défectueux après évaluation de sa valeur, valeur qui ne pourra pas dépasser le prix d'achat, de laquelle sera retiré un montant correspondant à l'usure. Ces prestations de garantie ne s'appliquent que pour le premier acheteur privé et ne sauraient être cédées ni transférées.
5. **Extension de la garantie à 10 ans :** Scheppach propose une extension de garantie supplémentaire de 5 ans sur les produits de la série 20 V Scheppach. La durée de garantie pour ces produits est donc de 10 ans en tout. Les piles/batteries, chargeurs et accessoires en sont exclus. Vous pouvez activer cette extension de garantie en enregistrant votre produit Scheppach de cette série à l'adresse https://garantie.scheppach.com au plus tard 30 jours après la date d'achat. Une fois l'enregistrement en ligne effectué, vous recevrez une confirmation de l'extension de garantie de l'article.
6. **Pour faire valoir** vos droits à garantie, **veuillez contacter notre SAV.**

   Veuillez privilégier le formulaire disponible sur notre page d'accueil :

   https://shop.scheppach.com/contact

   Merci de ne pas nous envoyer de produit sans prise de contact préalable et enregistrement auprès de notre centre de SAV.

   La prise de contact avec notre centre de SAV est une étape préalable obligatoire à l'acceptation de la garantie. Les demandes de garantie doivent être envoyées avant la fin du délai de garantie et dans les 14 jours qui suivent la constatation du défaut. La facture d'achat originale et éventuellement la confirmation de l'extension de garantie de l'article sont nécessaires.
7. **Durée de traitement** - Nous traitons normalement les réclamations dans les 14 jours qui suivent l'arrivée de l'article dans notre centre de SAV.
   Exceptionnellement, en cas de dépassement de la durée de traitement indiquée, nous vous informerons à temps.
8. **Les pièces d'usure** sont généralement exclues de la garantie ! - Les pièces d'usure sont : a) les piles/batterie fournies ou intégrées b) toutes les pièces d'usure propre au modèle (notamment les courroies, lames de scie, outils, meules, filtres, balais de carbone, etc., voir la notice d'utilisation). Les piles/batteries entièrement déchargées et les piles/batteries dont le boîtier ou les pôles sont endommagés sont exclues de la garantie.
9. **Devis estimatif** - nous pouvons réparer les produits qui ne sont pas ou plus couverts par la garantie contre facturation. Sur demande auprès de notre centre de SAV, vous pouvez nous envoyer vos produits défectueux en vue d'un devis estimatif et, le cas échéant, valider la réparation par écrit (par voie postale ou par courriel). Aucune intervention n'aura lieu sans validation de la réparation.

Les conditions de garantie appliquées sont celles de la dernière version en vigueur au moment de la réclamation et peuvent être consultées sur notre page d'accueil (www.scheppach.com).

En cas de traduction, la version allemande fait toujours foi.

Scheppach GmbH · Günzburger Str. 69 ·

89335 Ichenhausen (Allemagne)

Téléphone : +800 4002 4002 ·

E-mail : customerservice.FR@scheppach.com ·

Site web : https://www.scheppach.com

Nous nous réservons le droit de modifier les conditions de cette garantie sans avertissement préalable

17 Déclaration de conformité UE

Traduction de la déclaration de conformité originale

Fabricant :

Scheppach GmbH
Günzburger Straße 69
D-89335 Ichenhausen

Nous déclarons, sous notre propre responsabilité, que le produit décrit ici est conforme aux directives et normes en vigueur.

Marque :	**SCHEPPACH**
Désignation :	**Tondeuse à gazon sans fil - BC-MP430-X**
Réf.	**5911415900**

Directives UE :

2014/30/UE, 2006/42/EG, 2000/14/EG_2005/88/EG, 2011/65/EU*,

* L'objet de la déclaration décrit ci-dessus répond aux prescriptions de la directive 2011/65/UE du Parlement européen et du Conseil du 8 juin 2011 relative à la limitation de l'utilisation de certaines substances dangereuses dans les équipements électriques et électroniques.

Normes appliquées :

EN 62841-1:2015/A11:2022;
EN IEC 62841-4-3:2021/A11:2021;
EN IEC 55014-1:2021; EN IEC 55014-2:2021

Responsable de la documentation :

David Rümpelein

Günzburger Str. 69
D-89335 Ichenhausen

Ichenhausen, 14.10.2025

i.V.
Simon Schunk
Division Manager Product Center

i.V.
Andreas Pecher
Head of Project Management

Indice

1 Introduzione 50
2 Descrizione del prodotto (Fig. 1-16)..... 51
3 Contenuto della fornitura (Fig. 2) 51
4 Impiego conforme alla destinazione d'uso 51
5 Indicazioni di sicurezza 52
6 Dati tecnici..... 55
7 Disimballaggio..... 56
8 Montaggio 56
9 Messa in funzione preliminare 57
10 Utilizzo..... 57
11 Pulizia e manutenzione 59
12 Stoccaggio e trasporto 60
13 Riparazione e ordinazione dei ricambi 60
14 Smaltimento e riciclaggio 60
15 Risoluzione dei guasti 61
16 Condizioni di garanzia - Scheppach Serie 20V IXES 62
17 Dichiarazione di conformità UE..... 63
18 Disegno esploso..... 360

Spiegazione dei simboli sul prodotto

L'utilizzo di simboli in questo manuale serve ad attirare la vostra attenzione sui possibili rischi. I simboli di sicurezza e le spiegazioni che li accompagnano devono essere perfettamente compresi. Le avvertenze in quanto tali non eliminano i rischi e non possono sostituire le misure atte a prevenire gli infortuni.

	Prima della messa in funzione leggere e osservare le istruzioni per l'uso e le norme di sicurezza!
	Attenzione! Una mancata osservanza dei segnali di sicurezza e delle avvertenze applicate sul prodotto nonché delle istruzioni di sicurezza e del manuale di istruzioni può portare a gravi lesioni, persino mortali.
	Indossare una protezione per l'udito.
	Non falciare verso l'alto o verso il basso rispetto a una pendenza.
	Non esporre il prodotto alla pioggia. Il prodotto può essere stazionato, immagazzinato e azionato solo in condizioni ambientali asciutte.
	Non passare sul cavo posto a terra!
	Pericolo di pezzi proiettati in avanti con motore in funzione. Mantenere una distanza da altre persone e bambini.
	Rimuovere, prima del funzionamento del tosaerba, piccoli oggetti lasciati in giro, che potrebbero essere proiettati all'esterno.
	Tenere mani e piedi lontano dagli accessori a innesto rotanti.
	Attenzione! La lama continua a funzionare!
	Spegnimento o avvio del prodotto
	Lunghezza lama. Max. larghezza di taglio.
	Eseguire interventi di manutenzione, configurazione e pulizia solo a motore spento e con la batteria rimossa.
	Il livello di potenza acustica del prodotto è garantito.
	Batteria agli ioni di litio
	Il prodotto è conforme alle direttive europee in vigore.
	Il prodotto è conforme alle direttive serbe in vigore.

1 Introduzione

Produttore:

Scheppach GmbH

Günzburger Straße 69

D-89335 Ichenhausen, Germania

Egregio cliente,

Le auguriamo un lavoro piacevole e di successo con il suo nuovo prodotto.

Nota:

Sulla base della legge attualmente in vigore sulla responsabilità per prodotti difettosi, il fabbricante del presente prodotto non risponde dei danni al prodotto in questione o derivanti da esso in caso di:

- Trattamento improprio
- Mancato rispetto delle istruzioni per l'uso
- Riparazioni da parte di terzi, personale tecnico non autorizzato
- Montaggio e sostituzione di pezzi di ricambio non originali
- Utilizzo non conforme

Da osservare:

Le istruzioni per l'uso sono parte integrante del prodotto.

Esse contengono avvertenze importanti su come utilizzare il prodotto in modo sicuro, corretto ed economico, su come evitare i pericoli, risparmiare sui costi di riparazione, ridurre i tempi di inattività ed aumentare l'affidabilità e la durata di vita del prodotto. Oltre alle disposizioni di sicurezza contenute nelle qui presenti istruzioni per l'uso, è necessario altresì osservare le norme in vigore nel proprio Paese per il prodotto.

Cerchi di prendere dimestichezza, prima dell'utilizzo, con tutte le avvertenze di sicurezza e di comando. Utilizzare il prodotto solo come descritto e per i campi di applicazione specificati. Conservare le istruzioni per l'uso in un luogo sicuro e consegnare personalmente tutta la documentazione all'atto del passaggio del prodotto a terzi.

2 Descrizione del prodotto (Fig. 1-16)

1. Staffa di sicurezza
2. Staffa scorrevole superiore
2a. Vite a testa piatta
2b. Rondella di rasamento
2c. Leva di serraggio rapido
2d Dado cilindrico
3. Indicatore livello di riempimento
4. Staffa scorrevole inferiore
4a. Rondella di rasamento
4b. Leva di serraggio rapido
4c. Dado cilindrico
5. Cesto raccoglierba
5a. Maniglia di trasporto
5b. Labbro in gomma
5c. Telaio
6. Leva per la regolazione dell'altezza di taglio
7. Copertura
8. Sportello di espulsione
9. Clip fermacavo
9a. Cavo
10. Interruttore ON/OFF
10a. Interruttore Auto/Eco
11. Inserto per pacciame
12. Vite della lama
12a. Lama
13. Batteria*
13a. Tasto di sblocco
13b. Portabatteria

3 Contenuto della fornitura (Fig. 2)

Pos.	Quantità	Denominazione
2a.	2 x	Vite a testa piatta M6x55 mm
2b.	2 x	Rondella di rasamento
2c.	2 x	Leva di serraggio rapido
2d	2 x	Dadi cilindrici M6
4.	1 x	Staffa scorrevole inferiore
4a.	2 x	Rondella di rasamento
4b.	2 x	Leva di serraggio rapido
4c.	2 x	Dadi cilindrici M6
5.	1 x	Cesto raccoglierba
5a.	1 x	Maniglia di trasporto
9.	2 x	Clip fermacavo
11.	1 x	Inserto per pacciame
	1 x	Tosaerba a batteria
	1 x	Istruzioni per l'uso

* non necessariamente compreso nel contenuto della fornitura!

4 Impiego conforme alla destinazione d'uso

Il prodotto è concepito solo per la falciatura di prati e manti erbosi in aree domestiche.

Questo tosaerba a batteria è adatto per una superficie erbosa di circa 600-700m².

L'effettiva superficie del prato è influenzata da fattori come la carica della batteria, le dimensioni della batteria (ah), l'umidità del prato, l'altezza di taglio, la crescita di muschio o lo spessore del prato.

È consentito impiegare il prodotto solo conformemente alla sua destinazione d'uso. Qualsiasi ulteriore impiego che esuli dalla suddetta finalità non è conforme alla destinazione d'uso. Eventuali danni o lesioni di qualsiasi tipo derivanti da quanto sopra sono di responsabilità dell'utente e non del produttore.

L'osservanza delle indicazioni di sicurezza, nonché il rispetto delle istruzioni di montaggio e delle indicazioni operative contenute nelle istruzioni per l'uso sono fondamentali al fine di un utilizzo del dispositivo conforme alla destinazione d'uso.

Il personale addetto all'uso e alla manutenzione del prodotto deve possedere una certa dimestichezza con lo stesso ed essere al corrente dei possibili pericoli.

Modifiche al prodotto escludono completamente la responsabilità del produttore per i danni che ne derivano.

Il prodotto può essere utilizzato soltanto con componenti e accessori originali del produttore.

Osservare le disposizioni relative alla sicurezza, al lavoro e alla manutenzione del produttore e le misure indicate nei Dati tecnici.

Si prega di osservare che i nostri prodotti non sono destinati a un uso commerciale, artigianale o industriale. Si declina ogni responsabilità qualora il prodotto venga impiegato nel quadro di un'attività commerciale, artigianale, industriale o simili.

Spiegazione delle parole di segnalazione nelle istruzioni per l'uso

⚠ PERICOLO

Dicitura di segnalazione indicante la presenza di una situazione imminente di pericolo che, se non viene evitata, porta alla morte o a gravi lesioni.

⚠ AVVISO

Dicitura di segnalazione indicante una possibile situazione di pericolo che, se non viene evitata, può portare alla morte o a gravi lesioni.

⚠ CAUTELA

Dicitura di segnalazione indicante una possibile situazione di pericolo che, se non viene evitata, può comportare lesioni di lieve o media entità.

ATTENZIONE

Dicitura di segnalazione indicante una possibile situazione di pericolo che, se non viene evitata, potrebbe comportare danni materiali al prodotto o proprietà.

5 Indicazioni di sicurezza

Indicazioni generali di sicurezza per gli attrezzi elettrici

⚠ AVVISO

Leggere tutte le indicazioni di sicurezza, le istruzioni, le illustrazioni e i dati tecnici dei quali è dotato questo attrezzo elettrico.

L'inosservanza delle seguenti istruzioni può provocare scosse elettriche, incendi e/o lesioni gravi.

Conservare tutte le indicazioni di sicurezza e le istruzioni per ulteriore consultazione.

Il termine "attrezzo elettrico" utilizzato nelle indicazioni di sicurezza si riferisce ad attrezzi elettrici alimentati dalla rete (con cavo di rete) e ad attrezzi elettrici funzionanti a batteria (senza cavo di rete).

1) Sicurezza sul posto di lavoro

a) **Tenere pulita e correttamente illuminata la propria area di lavoro.** Zone di lavoro disordinate e non illuminate potrebbero provocare infortuni.

b) **Non lavorare con l'attrezzo elettrico in aree a rischio di esplosione, nelle quali si trovino fluidi, gas o polveri infiammabili.** Gli elettroutensili generano scintille che possono infiammare la polvere o i vapori.

c) **Tenere i bambini e le altre persone distanti durante l'utilizzo dell'attrezzo elettrico.** In caso di deviazione, si potrebbe perdere il controllo dell'attrezzo elettrico.

2) Sicurezza elettrica

a) **Il connettore dell'attrezzo elettrico deve essere adatto per la presa di corrente Non deve essere assolutamente modificato. Non utilizzare spine di adattamento insieme ad elettroutensili con collegamento a terra di protezione.** Spine non modificate e prese adatte riducono il rischio di scarica elettrica.

b) **Evitare il contatto tra il corpo e le superfici che scaricano a terra, come ad es. tubi, elementi riscaldanti, fornelli e frigoriferi.** Sussiste un rischio elevato di scarica elettrica, se il proprio corpo è a potenziale di terra.

c) **Non utilizzare il prodotto in caso di pioggia o umidità.** Questo può aumentare il rischio di scarica elettrica.

d) **Non utilizzare in modo scorretto il cavo di collegamento per trasportare e appendere l'attrezzo elettrico o per estrarre la spina dalla presa. Tenere il cavo di collegamento lontano da calore, olio, spigoli appuntiti o parti in movimento.** Il rischio di scossa elettrica aumenta se si utilizzano cavi di collegamento danneggiati o aggrovigliati.

e) **Quando si lavora all'aperto con un attrezzo elettrico, utilizzare soltanto un cordone di prolunga indicato anche per l'uso in ambienti esterni.** L'impiego di un cordone di prolunga idoneo all'uso in ambienti esterni riduce il rischio di scossa elettrica.

f) **Se non è possibile evitare di utilizzare l'attrezzo elettrico in un ambiente umido, utilizzare un interruttore differenziale.** L'uso di un interruttore differenziale riduce il rischio di scossa elettrica.

3) Sicurezza delle persone

a) **Essere vigili, prestare attenzione a quello che si fa e procedere in modo ragionevole quando si lavora con un elettroutensile. Non utilizzare un elettroutensile quando si è stanchi o sotto l'effetto di droghe, alcool o medicinali.** Un momento di disattenzione durante l'uso dell'attrezzo elettrico può causare lesioni gravi.

b) **Indossare dispositivi di protezione individuale e, sempre, occhiali protettivi.** Indossare dispositivi di protezione individuale, quali maschera antipolvere, scarpe antinfortunistiche antiscivolo, elmetto di sicurezza o otoprotettori, a seconda del tipo di utilizzo dell'attrezzo elettrico, riduce il rischio di lesioni.

c) **Evitare una messa in funzione accidentale. Accertarsi che l'elettroutensile sia disattivato prima di collegarlo all'alimentazione elettrica e/o alla batteria, sollevarlo o trasportarlo.** Se durante il trasporto dell'attrezzo elettrico si tiene il dito sull'interruttore o se si collega l'attrezzo elettrico già acceso alla corrente elettrica, possono verificarsi incidenti.

d) **Rimuovere eventuali strumenti di regolazione o chiavi per dadi prima di accendere l'attrezzo elettrico.** Un attrezzo elettrico o una chiave che si trova all'interno di una parte dell'attrezzo elettrico in rotazione può provocare lesioni.

e) **Evitare una postura anomala. Accertarsi che la posizione sia sicura e mantenere sempre l'equilibrio.** In questo modo è possibile controllare in modo migliore l'elettroutensile in situazioni inattese.

f) **Indossare abbigliamento adeguato. Non indossare indumenti larghi o gioielli. Tenere capelli e capi d'abbigliamento lontani dalle parti in movimento.** Vestiti larghi, gioielli o capelli lunghi possono impigliarsi nelle parti in movimento.

g) **Se si possono installare dispositivi di aspirazione e raccolta della polvere, collegarli e utilizzarli correttamente.** L'utilizzo di un sistema di aspirazione della polvere può ridurre i rischi dovuti alla polvere stessa.

h) **Fare in modo di non trovarsi in condizioni di pericolo e tenere conto delle regole di sicurezza per gli attrezzi elettrici anche nel caso in cui, dopo vari utilizzi dell'attrezzo elettrico, sia stata acquisita una certa familiarità.** Un comportamento incauto può portare a gravi lesioni in poche frazioni di secondo.

4) Utilizzo e trattamento dell'elettroutensile

a) **Non sovraccaricare l'attrezzo elettrico. Utilizzare per il proprio lavoro l'elettroutensile appositamente previsto.** Con un elettroutensile adatto, si lavora meglio e con maggior sicurezza mantenendosi entro l'intervallo di potenza specificato.

b) **Non utilizzare elettroutensili con interruttore difettoso.** Un elettroutensile che non si riesce più ad accendere o spegnere è pericoloso e deve essere riparato.

c) **Estrarre la spina dalla presa e/ o rimuovere la batteria prima di impostare i parametri del dispositivo, sostituire i componenti dell'utensile impiegato o riporre l'elettroutensile.** Questa precauzione impedisce l'avvio accidentale dell'attrezzo elettrico.

d) **Tenere gli elettroutensili non utilizzati fuori dalla portata dei bambini. Non lasciare che l'attrezzo elettrico venga utilizzato da chi non ha dimestichezza nel suo uso o non ha letto le presenti istruzioni.** Gli attrezzi elettrici sono pericolosi se utilizzati da persone inesperte.

e) **Conservare gli attrezzi elettrici e l'attrezzo ausiliario con la massima cura. Controllare che i componenti mobili funzionino in modo impeccabile e non si blocchino; verificare che non ci siano componenti rotti o danneggiati che possano influenzare il funzionamento dell'attrezzo elettrico. Fare riparare i componenti danneggiati prima dell'utilizzo dell'attrezzo elettrico.** Molti infortuni sono causati da una cattiva manutenzione degli apparecchi.

f) **Tenere gli utensili di taglio affilati e puliti.** Utensili di taglio con bordi affilati e sottoposti ad una manutenzione accurata si bloccano con una frequenza minore e sono più agevoli da controllare.

g) **Utilizzare l'elettroutensile, le relative parti, gli strumenti impiegati ecc. attenendosi alle istruzioni E prendendo in considerazione le condizioni operative e l'attività da svolgere.** Un utilizzo degli elettroutensili per applicazioni diverse da quelle previste può comportare situazioni pericolose.

h) **Mantenere le maniglie e le relative superfici asciutte, pulite e libere da olio e grasso.** Impugnature e superfici di presa scivolose non consentono un funzionamento e un controllo sicuri dell'elettroutensile in situazioni impreviste.

5) Utilizzo e trattamento dell'apparecchio a batteria

a) **Caricare le batterie ricaricabili solo usando i caricabatterie consigliati dal fabbricante.** Con un caricatore adatto per un determinato tipo di batteria ricaricabile sussiste il pericolo di incendio qualora venga usato con altre batterie ricaricabili.

b) **Utilizzare esclusivamente le batterie previste per gli attrezzi elettrici.** L'uso di altre batterie ricaricabili può causare lesioni e pericolo di incendio.

c) **Tenere la batteria ricaricabile non utilizzata lontana da fermagli d'ufficio, monete, chiavi, chiodi, viti o altri piccoli oggetti in metallo, che potrebbero causare un'esclusione dei contatti.** Un cortocircuito tra i contatti della batteria può causare ustioni o fiamme.

d) **In caso di utilizzo improprio dalla batteria ricaricabile potrebbe fuoriuscire del liquido. Evitare il contatto con il liquido. In caso di contatto accidentale sciacquare abbondantemente con acqua. In caso di contatto del liquido con gli occhi consultare un medico.** Il liquido della batteria può essere irritante per la pelle o ustionante.

e) **Non utilizzare una batteria danneggiata o alterata.** Le batterie danneggiate o alterate possono avere un comportamento imprevedibile e causare incendi, esplosioni o costituire pericolo di lesioni.

f) **Non esporre la batteria al fuoco o a temperature eccessive.** La fiamma o le temperature superiori a 130 °C possono causare un'esplosione.

g) **Seguire tutte le istruzioni relative al caricamento e non caricare mai la batteria o l'utensile al di fuori dell'intervallo di temperatura specificato nelle istruzioni di servizio.** Un caricamento errato o al di fuori dell'intervallo di temperatura approvato può distruggere la batteria e aumentare il rischio di incendio.

6) Assistenza

a) **Far riparare l'elettroutensile soltanto da personale specializzato e qualificato e solo utilizzando pezzi di ricambio originali.** In questo modo si garantisce il costante funzionamento sicuro dell'attrezzo elettrico.

b) **Non eseguire mai la manutenzione di batterie danneggiate.** Tutti gli interventi di manutenzione delle batterie devono essere eseguiti esclusivamente dal produttore o dai centri di assistenza autorizzati.

5.1 Indicazioni di sicurezza per il tosaerba

a) **Non utilizzare il tosaerba in caso di brutto tempo, soprattutto in caso di temporale.** Questo riduce il pericolo di venire colpiti da un fulmine.

b) **Esaminare a fondo l'area di lavoro per verificare l'assenza di animali selvatici.** Questi possono infatti subire lesioni a causa del tosaerba in funzione.

c) **Esaminare accuratamente l'area di lavoro e rimuovere tutte le pietre, i bastoni, i fili metallici, gli ossi e altri corpi estranei.** I pezzi proiettati possono causare lesioni.

d) **Prima di utilizzare il tosaerba, controllare sempre che la lame per falciatrice e la falciatrice stessa non siano usurate o danneggiate.** Componenti usurati o danneggiati aumentano il rischio di lesioni.

e) **Controllare regolarmente il dispositivo di raccolta dell'erba alla ricerca di segni di usura o deterioramento.** Un dispositivo di raccolta dell'erba usurato o danneggiato aumenta il rischio di lesioni.

f) **Lasciare le coperture di protezione al proprio posto. Le coperture di protezione devono essere fissate in modo da essere pronte all'uso e funzionare regolarmente.** Una copertura di protezione allentata, danneggiata o non funzionante correttamente può causare lesioni.

g) **Mantenere le aperture di ingresso dell'aria di raffreddamento libere da depositi.** Gli ingressi dell'aria bloccati e i depositi possono comportare un surriscaldamento o un pericolo di incendio.

h) **Durante il funzionamento del tosaerba, indossare sempre scarpe antinfortunistiche antiscivolo. Non lavorare mai a piedi nudi o indossando sandali.** In questo modo si riduce il pericolo di lesioni ai piedi all'atto del contatto con le lame per falciatrice in movimento.

i) **Durante il funzionamento del tosaerba, indossare sempre dei pantaloni.** La pelle nuda aumenta la probabilità di lesioni a causa della proiezione di componenti.

j) **Non utilizzare il tosaerba su erba bagnata. Camminare normalmente senza correre.** Si riduce così il rischio di scivolare e cadere, il che potrebbe causare lesioni.

k) **Non utilizzare il tosaerba su pendii eccessivamente ripidi.** Si riduce così il rischio di perdere il controllo, scivolare e cadere, il che potrebbe causare lesioni.

l) **Quando si lavora su pendii, assicurarsi di mantenere una posizione sicura; procedere sempre in trasversale rispetto alla pendenza, mai salendo o scendendo, prestando la massima attenzione in caso di cambio della direzione di lavoro.** Si riduce così il rischio di perdere il controllo, scivolare e cadere, il che potrebbe causare lesioni.

m) **Fare particolare attenzione quando si falcia all'indietro e quando si tira verso di sé il tosaerba. Considerare sempre l'ambiente circostante.** Questo riduce il pericolo di inciamparsi durante il lavoro.

n) **Non toccare la lama o altri componenti pericolosi ancora in movimento.** Questo riduce il rischio di lesioni causate dalle parti in movimento.

o) **Accertarsi che tutti gli interruttori siano spenti ed estrarre la batteria prima di rimuovere del materiale da tagliare incastrato o di sottoporre a manutenzione il tosaerba**. Un funzionamento inatteso del tosaerba può causare gravi lesioni.

p) In caso di urto con un oggetto estraneo, spegnere immediatamente il prodotto e rimuovere la batteria. Esaminare eventuali danni sul prodotto ed eseguire le riparazioni necessarie prima di riavviarlo e procedere con i lavori. Se il prodotto comincia a vibrare in modo insolito, occorre eseguire un controllo immediato.

Ulteriori indicazioni di sicurezza

- Non permettere mai a bambini o altre persone che non conoscano il manuale d'uso di utilizzare il tosaerba. Le norme locali possono stabilire l'età minima dell'utilizzatore.
- Non falciare mai quando nelle vicinanze sono presenti altre persone, in particolare bambini o animali. Ricordare sempre che è l'utilizzatore della macchina o l'operatore ad essere responsabile di incidenti con altre persone o danni alla loro proprietà.
- Falciare solo in condizioni di buona visibilità. È necessario tenere lontane persone non coinvolte.
- Quando si consegna il prodotto ad altre persone, si prega di consegnare anche queste istruzioni per l'uso.

ATTENZIONE

Pericolo di colpi di pietre!

Non avanzare mai con motore acceso sulla ghiaia.

- Prima dell'uso, si deve procedere sempre ad un controllo visivo, verificando l'usura o la presenza di danni sulla lama e sui bulloni di bloccaggio. Per evitare uno squilibrio, le lame danneggiate o usurate possono essere sostituite solo in gruppo.
- Prestare attenzione durante le operazioni di regolazione sul prodotto ed evitare di incastrare le dita tra la lama in movimento e le parti fisse del dispositivo.
- Prestare particolare attenzione durante la falciatura su terreni cedevoli, nelle vicinanze di discariche, fossi e argini.
- Evitare punti in cui le ruote non riescano più a fare presa o la falciatura risulti non sicura.
- Un funzionamento del prodotto a velocità eccessiva può aumentare il rischio di incidenti.
- Fare attenzione al traffico quando si lavora in prossimità di una strada.
- Non sollevare né trasportare mai il tosaerba con motore in funzione.
- Arrestare la lama quando si deve inclinare il tosaerba, all'atto del trasporto su altre superfici come l'erba e quando il tosaerba viene spostato avanti e indietro sulla superficie da falciare.
- Avviare il motore con cautela, come da indicazioni del produttore. Mantenere una distanza sufficiente dei piedi rispetto alla lama.
- All'avvio del motore, non si deve inclinare il tosaerba, anche quando questo deve essere sollevato per l'operazione. In questo caso, inclinarlo solo per quanto strettamente necessario e sollevarlo solo dal lato opposto a quello dell'utilizzatore.
- Non portare mai le mani o i piedi vicino o sotto a parti in movimento. Tenersi sempre lontani dall'apertura di espulsione.
- Impiegare solo lame e accessori raccomandati dal produttore. L'uso di altri strumenti e accessori può determinare un pericolo di lesioni per l'utente.
- Mantenere sempre il prodotto in un buono stato di servizio.
- È necessario concedere pause sufficienti al fine di ridurre il carico di rumore e vibrazioni.
- Si prega di notare che una manutenzione impropria, l'impiego di pezzi di ricambio non conformi oppure la rimozione o la modifica dei dispositivi di sicurezza possono causare un tempo di frenata della catena più lungo, un grado maggiore di contraccolpo, danni al prodotto e gravi lesioni alla persona che sta operando con esso.
- Si noti che non è consentito manomettere o disattivare i sistemi di sicurezza o i dispositivi del prodotto. Non rimuovere mai componenti di sicurezza.

⚠ CAUTELA

Non è consentito azionare il tosaerba in assenza del raccoglierba completo o del dispositivo di protezione mobile per l'apertura di espulsione.

- Non utilizzare mai il tosaerba con dispositivi di protezione o griglie protettive danneggiati, oppure in assenza di dispositivi di protezione installati, come ad es. piastre deflettrici e sistemi di presa dell'erba.

Rischi residui

Il prodotto è stato costruito secondo lo stato dell'arte e le regole tecniche di sicurezza riconosciute. Tuttavia, durante il suo impiego, si possono presentare rischi residui.

- Danni all'udito se non si indossano otoprotettori adeguati.
- I rischi residui possono essere ridotti al minimo se si osservano le "Istruzioni di sicurezza" e "Uso previsto", nonché le istruzioni per l'uso nel loro complesso.
- Utilizzare il prodotto come raccomandato nelle presenti istruzioni d'uso. In questo modo è possibile garantire che il prodotto funzioni con prestazioni ottimali.
- Inoltre, nonostante tutte le misure precauzionali adottate, possono comunque venirsi a creare dei rischi residui non evidenti.

⚠ AVVISO

Questo attrezzo elettrico genera un campo magnetico durante l'esercizio. Tale campo può danneggiare impianti medici attivi o passivi in particolari condizioni. Per ridurre il rischio di lesioni serie o mortali, si raccomanda alle persone con impianti medici di consultare il proprio medico e il fabbricante dell'impianto medico prima di utilizzare l'attrezzo elettrico.

⚠ AVVISO

In caso di utilizzo prolungato, possono presentarsi problemi di vascolarizzazione nelle mani dell'operatore (fenomeno di Raynaud) a causa delle vibrazioni.

La sindrome di Raynaud è un'angiopatia consistente nella costrizione improvvisa dei piccoli vasi sanguigni delle dita delle mani e dei piedi. Le aree interessate non vengono più irrorate di sangue a sufficienza e per questo motivo diventano estremamente pallide. L'utilizzo frequente di prodotti vibranti può causare danni ai nervi nelle persone che soffrono di problemi di vascolarizzazione (ad es. fumatori, diabetici).

Se si notano della alterazioni insolite, terminare subito il lavoro e consultare un medico.

ATTENZIONE

Il prodotto fa parte della serie 20V IXES e può essere utilizzato solo con batterie di questa serie. Le batterie possono essere caricate solo con caricatore di questa serie. Osservare le istruzioni del produttore.

⚠ AVVISO

Seguire le istruzioni di sicurezza, di carica e di utilizzo corretto riportate nel manuale di istruzioni della batteria e del caricabatterie della Serie 20V IXES. Una descrizione dettagliata del processo di carica e ulteriori informazioni sono reperibili nelle presenti istruzioni separate.

6 Dati tecnici

Tensione nominale	40V (2x20V) ⎓
Larghezza di taglio	430 mm
Altezza di taglio	regolabile in 6 posizioni
Regolazione dell'altezza dell'asta di guida	x 3
Regolazione dell'altezza	25 – 75 mm
Volume del sacco raccoglitore	50 L
Peso (senza batteria)	16,2 kg
Informazioni sulle lame:	
Produttore:	Royal Garden
Codice lame:	RG8A109

Con riserva di modifiche tecniche!

Rumori e vibrazioni

⚠ AVVISO

Il rumore può avere un grave impatto sulla salute. Se il rumore del prodotto è superiore a 85 dB, occorre che voi e le persone nelle vicinanze indossiate degli otoprotettori adeguati.

I valori di rumore e vibrazione sono stati calcolati come da procedura di misurazione standardizzata.

Valori caratteristici delle emissioni sonore

Pressione acustica L_{pA}	78,5 dB
Incertezza di misura K_{pA}	3,0 dB
Potenza acustica L_{wA}	90 dB
Incertezza di misura K_{wA}	2,08 dB

Valori caratteristici delle vibrazioni (oscillazioni della mano e del braccio)

Vibrazioni a_h	< 2,5 m/s^2
Incertezza di misura K	1,5 m/s^2

Il valore totale delle vibrazioni indicato e il valore delle emissioni sonore indicato sono stati misurati con un metodo di prova standardizzato e possono essere utilizzati per confrontare un attrezzo elettrico con un altro.

Il valore delle emissioni sonore indicato e il valore totale delle vibrazioni indicato possono essere utilizzati anche per una prima valutazione del carico.

⚠ AVVISO

Le emissioni sonore e il valore di emissione delle vibrazioni possono differire dai valori specificati durante l'uso effettivo dell'attrezzo elettrico a seconda del modo in cui l'attrezzo elettrico viene utilizzato e, in particolare, del tipo di pezzo da lavorare su cui si opera.

Provare a mantenere il carico il più basso possibile. Provvedimenti esemplificativi: limitazione del tempo di lavoro. A tal fine è necessario prendere in considerazione tutte le parti del ciclo di lavoro (per esempio, i tempi in cui l'attrezzo elettrico rimane spento, e quelli in cui, è acceso, ma in assenza di carico).

7 Disimballaggio

⚠ AVVISO

Il prodotto e i materiali d'imballaggio non sono giocattoli per bambini!

I bambini non devono giocare con i sacchetti di plastica, pellicole e piccole parti! Sussiste il pericolo di ingerimento e soffocamento!

- Aprite l'imballaggio ed estraete con cautela il prodotto.
- Rimuovere il materiale d'imballaggio nonché le staffe di sicurezza per il trasporto e l'imballaggio (se presenti).
- Controllate se il contenuto della fornitura è completo.
- Controllate il prodotto e gli accessori per rilevare l'eventuale presenza di danni dovuti al trasporto. Segnalare immediatamente eventuali danni al corriere che ha consegnato il prodotto. Non si accettano reclami successivi.
- Ove possibile, conservare l'imballaggio fino alla scadenza della garanzia.
- Prima dell'impiego familiarizzare con il prodotto con l'ausilio delle istruzioni per l'uso.
- Utilizzare solo pezzi originali per quanto riguarda accessori e pezzi di ricambio o soggetti ad usura. È possibile acquistare i pezzi di ricambio presso il proprio rivenditore specializzato.
- In caso di ordinazioni, indicare i nostri codici di articoli, il tipo e l'anno di costruzione del prodotto.

8 Montaggio

⚠ CAUTELA

Pericolo di lesioni!

Inserire la batteria solo dopo che l'attrezzo a batteria è pronto all'uso.

⚠ CAUTELA

Pericolo di lesioni dovute alla lama rotante. Eseguire i lavori sul prodotto solo con lama spenta e in arresto!

ATTENZIONE

Prima della messa in funzione del prodotto, è obbligatorio montarlo completamente!

ATTENZIONE

Assicurarsi all'atto del montaggio di non schiacciare il cavo.

8.1 Montaggio della staffa scorrevole inferiore (4) (Fig. 1, 3, 4)

Nota:

Assicurarsi che le dentature combacino.

1. Applicare la staffa scorrevole inferiore (4) sulle viti premontate.
2. Stringere la staffa scorrevole inferiore (4) ciascuna con una rondella di rasamento (4a) e una leva di serraggio rapido (4b) su entrambi i lati. Nel fare questo, assicurarsi che il cavo (9a), che deve essere fissato successivamente con una clip fermacavo (9), non sia d'intralcio.
3. Bloccare le due leve di serraggio rapido (4b), premendole in direzione della staffa scorrevole inferiore (4).
   Devono essere applicate sulla staffa scorrevole inferiore (4) in modo da poterle chiudere esercitando una forza di media entità.
   Altrimenti si devono ruotare le leve di serraggio rapido (4b), in senso orario per stringere o in senso antiorario per allentare.

8.1.1 Regolare la posizione della staffa scorrevole inferiore (4) (Fig. 5)

Indicazioni:

Sono possibili tre posizioni.

Assicurarsi che le dentature combacino.

1. Aprire le due leve di serraggio (4b).
2. Allentare le due leve di serraggio (4b) ruotandole in senso antiorario.
3. Portare la staffa scorrevole inferiore (4) nella posizione desiderata (orientarsi in base alle marcature).
4. Richiudere la staffa scorrevole inferiore (4) (vedere *8.1*).

8.2 Montaggio della staffa scorrevole superiore (2) (Fig. 6, 7)

1. Stringere la staffa scorrevole superiore (2) sulle staffe scorrevoli inferiori (4), ognuna con una vite a testa piatta (2a), una rondella di rasamento (2b), un dado cilindro (2d) e una leva di serraggio rapido (2c) su entrambi i lati.
   Sono possibili due posizioni.
2. Bloccare le due leve di serraggio rapido (2c), premendole in direzione della staffa scorrevole superiore (2).
   Devono dunque essere applicate sulla staffa scorrevole superiore (2) in modo da poterle chiudere esercitando una forza media.
   Altrimenti si devono ruotare le leve di serraggio rapido (2c), in senso orario per stringere o in senso antiorario per allentare.

8.3 Montaggio dei morsetti fermacavo (9) (Fig. 1, 8)

1. Innestare i due morsetti fermacavo (9) rispettivamente sulla staffa scorrevole superiore (2) e su quella inferiore (4) e poi fissare il cavo (9a).

8.4 Montaggio del cesto raccoglierba (5) (Fig. 9)

1. Infilare, rovesciandoli, i labbri in gomma (5b) nei punti corrispondenti sopra il telaio (5c).

8.5 Montaggio della maniglia di trasporto (5a) sul cesto raccoglierba (5) (Fig. 9)

1. Applicare la maniglia di trasporto (5a) del cesto raccoglierba (5) sull'apposito alloggiamento sul lato superiore del cesto raccoglierba (5).

9 Messa in funzione preliminare

ATTENZIONE

Un determinato livello di inquinamento acustico dovuto a questo prodotto non è evitabile. Rimandare il lavoro rumoroso a fasce orarie approvate e stabilite. Se necessario, rispettare le fasce orarie di riposo e limitare la durata del lavoro al minimo indispensabile.

Per la propria protezione personale e per quella delle persone vicine, indossare otoprotettori adeguati.

9.1 Regolazione dell'altezza di taglio (Fig. 10)

ATTENZIONE

La regolazione dell'altezza di taglio può essere eseguita solo a motore spento.

- Regolare il livello di taglio massimo con erba alta e folta e falciare più lentamente. Per il primo taglio della stagione si dovrebbe scegliere un'altezza di taglio elevata. Regolare l'altezza di taglio in modo da non sovraccaricare il prodotto.
- Scegliere l'altezza di taglio a seconda dell'effettiva lunghezza dell'erba.
- Eseguire più passate, livellando al massimo 4 cm di prato alla volta.

Si possono impostare 6 diversi altezze di taglio:

Prato ornamentale		Prato calpestabile	
1 =	25 mm	4 =	55 mm
2 =	35 mm	5 =	65 mm
3 =	45 mm	6 =	75 mm

La regolazione dell'altezza di taglio viene eseguita mediante la leva per la regolazione (6).

1. Tirare verso l'esterno la leva per la regolazione dell'altezza di taglio (6).
2. Spostare la leva per la regolazione dell'altezza di taglio (6) nella posizione desiderata.
3. Rilasciare di nuovo la leva per la regolazione dell'altezza di taglio (6). La leva si innesta nella posizione desiderata.

9.2 Inserimento/rimozione delle batterie (13) nel/dal portabatteria (13b) (Fig. 11)

Inserire la batteria

1. Aprire la copertura (7).
2. Far scorrere le batterie (13) nei portabatteria (13b). Le batterie (13) scattano in posizione in modo percettibile.
3. Chiudere la copertura (7).

Rimuovere la batteria

1. Aprire la copertura (7).
2. Premere il pulsante di sblocco (13a) delle batterie (13) ed estrarle dai portabatteria (13b).
3. Chiudere la copertura (7).

9.3 Preparazione delle superfici da falciare

1. Ispezionare accuratamente la superficie da tosare prima di iniziare con la tosatura.
2. Rimuovere tutti i sassi, rami, ossi, fili metallici, giocattoli e altri oggetti che potrebbero essere proiettati in aria dal prodotto.
3. Assicurarsi che sulla superficie da falciare non sia presente nessuno.

10 Utilizzo

Il tosaerba a batteria dispone di un attrezzo da taglio che ruota parallelamente al piano di taglio. È dotato di un motore elettrico potente e silenzioso, di un alloggiamento robusto, di una staffa di sicurezza, di un accessorio per i bordi del prato sui due lati e di un cesto raccoglierba. Inoltre il prodotto è regolabile in 6 posizione di altezza e presenta ruote semplici da muovere. Per la funzione degli elementi di comando si rimanda alle seguenti descrizioni.

⚠ AVVISO

Pericolo di lesioni!

Rimuovere la batteria dall'elettroutensile prima di eseguire qualsiasi operazione sull'elettroutensile (ad es. manutenzione, cambio utensile, ecc.) e durante il trasporto e lo stoccaggio. Se l'interruttore di accensione/spegnimento viene azionato involontariamente, sussiste il rischio di lesioni.

ATTENZIONE

Assicurarsi che la temperatura ambiente non superi i 50 °C e non scenda sotto i –20 °C durante il lavoro.

ATTENZIONE

Il prodotto fa parte della serie 20V IXES e può essere utilizzato solo con batterie di questa serie. Le batterie possono essere caricate solo con caricatore di questa serie. Osservare le istruzioni del produttore.

10.1 Falciatura con cesto raccoglierba

ATTENZIONE

Non azionare il prodotto in assenza del cesto raccoglierba completamente applicato oppure in assenza dell'inserto per pacciame.

ATTENZIONE

Rimuovere o applicare il cesto raccoglierba solo a motore spento e lama arrestata.

10.1.1 Inserimento del cesto raccoglierba (5) (Fig. 9, 12)

1. Sollevare leggermente lo sportello di espulsione (8).
2. Sollevare il cesto raccoglierba (5) dalla maniglia di trasporto (5a).

3. Attaccare il cesto raccoglierba (5) nell'apposito sistema di sospensione per il cesto raccoglierba sul retro del prodotto.
4. Appoggiare lo sportello di espulsione (8), il quale mantiene il cesto raccoglierba (5) in posizione.

10.1.2 Indicatore del livello di riempimento (3) sul cesto raccoglierba (5) (Fig. 1)

Il flusso d'aria generato dalla lama solleva l'indicazione del livello di riempimento. Se il cesto raccoglierba è pieno, il flusso d'aria si interrompe. Se il flusso d'aria è troppo basso, l'indicazione del livello di riempimento si chiude. Ciò indica che il cesto raccoglierba deve essere svuotato.

La piena funzione dell'indicazione del livello di riempimento viene garantita solo in caso di flusso d'aria ottimale. Gli influssi esterni, come ad esempio erba bagnata, fitta o alta, livelli di taglio bassi, sporco o simili, possono compromettere il flusso d'aria e la funzione dell'indicazione del livello di riempimento.

- Coperchio aperto: Il cesto raccoglierba si riempie
- Coperchio chiuso: Il cesto raccoglierba è pieno

10.1.3 Svuotamento del cesto raccoglierba (5) (Fig. 9, 12, 13)

⚠ AVVISO

Prima della rimozione del cesto raccoglierba, spegnere il motore e attendere che la lama si sia arrestata.

ATTENZIONE

Pericolo di lesioni!

Rimuovere il cesto raccoglierba solo a motore spento e lama arrestata.

Quando durante la falciatura rimangono depositati residui d'erba, è necessario svuotare il cesto raccoglierba.

1. Per estrarre il cesto raccoglierba (5), sollevare lo sportello di espulsione (8).
2. Estrarre il cesto raccoglierba (5) dalla maniglia di trasporto (5a). Come da disposizioni di sicurezza, lo sportello di espulsione (8) scende al momento dello sgancio del cesto raccoglierba (5) e chiude l'apertura di espulsione.

Se in tale occasione rimangono residui d'erba nell'apertura, allora, per avviare in modo più semplice il motore, può tornare utile tirare indietro il tosaerba di circa 1 m.

ATTENZIONE

Non rimuovere con mani o piedi i resti di materiale tagliato all'interno dell'alloggiamento della falciatrice e sullo strumento di lavoro, ma utilizzare strumenti di supporto adatti, ad es. una spazzola o uno scopino.

Per garantire una raccolta corretta, occorre pulire il cesto raccoglierba (5) dopo l'uso.

10.2 Falciatura con inserto per pacciame

All'atto della pacciamatura, il materiale da tagliare viene sminuzzato all'interno dell'alloggiamento chiuso del tosaerba e distribuito sul prato mediante l'inserto per pacciame. In questo modo non sono necessari una raccolta e uno smaltimento dell'erba. I fili d'erba più sottili tagliati ricadono sulla zolla erbosa e fungono da fertilizzante naturale, portando l'umidità nel prato e fornendogli importanti nutrienti.

ATTENZIONE

La pacciamatura è possibile solo in caso di manti erbosi relativamente corti.

10.2.1 Inserimento dell'inserto per il pacciame (11) (Fig. 12, 13, 14)

1. Sollevare leggermente lo sportello di espulsione (8).
2. Estrarre il cesto raccoglierba (5) (se presente) dalla maniglia di trasporto (5a).
3. Sollevare lo sportello di espulsione (8) e introdurre l'inserto per pacciame (11).
4. Regolare l'altezza di taglio (vedere *9.1*).

Nota:

Tagliare l'erba di 2 cm a 4-6 cm di altezza.

10.2.2 Differenza taglio del prato e pacciamatura (Fig. 12, 14)

In caso di utilizzo dell'inserto per pacciame (11) non si raccoglie l'erba tagliata in un cesto raccoglierba, ma la si tritura e la si distribuisce sul prato. Le sostanze nutritive contenute nell'erba tagliata vengono così decomposte agli organismi del terreno e formano un ciclo alimentare. Il prato pacciamato deve pertanto essere concimato molto più raramente.

Fondamentalmente vale che il prato deve essere falciato relativamente spesso, in modo che rimanga pacciame solo in piccole quantità sul prato. La cosa migliore pertanto consiste nel pacciamare il prato almeno una volta a settimana e impostare la falciatrice in modo che solo circa il 40% dell'altezza complessiva del prato appaia come pacciame. Se il pacciame rimane ben visibile sulla superficie del prato (ad esempio in caso di primo taglio del prato dell'anno o di forte crescita), si dovrebbe lavorare con il cesto raccoglierba (5).

10.3 Dispositivo di arresto della lama (Fig. 1, 16)

Prima di ogni messa in funzione, occorre controllare il dispositivo di arresto della lama. Avviare il motore come descritto al punto *10.4*.

1. Rilasciare la staffa di sicurezza (1). Il motore si spegne e la lama (12a) viene frenata.
2. La lama (12a) deve arrestarsi entro 7 secondi.

10.4 Accensione/spegnimento del prodotto (Fig. 15)

Nota:

Il livello di carica della batteria viene visualizzato tramite l'accensione della relativa spia LED.

Low	Livello della batteria basso
High	Livello della batteria alto

Accensione

1. Tenere premuto l'interruttore ON/OFF (10) e tirare all'indietro la staffa di sicurezza (1).

Spegnimento

1. Rilasciare la staffa di sicurezza (1).
2. Rimuovere la batteria.

⚠ CAUTELA

Dopo lo spegnimento, il prodotto continua a funzionare. Attendere fino a quando il prodotto non si sia completamente arrestato.

10.5 Modalità Auto/Eco (Fig. 15)

Il prodotto si avvia automaticamente nell'ultima modalità utilizzata.

1. Premendo l'interruttore Auto/Eco (10a) è possibile passare da modalità Auto a Eco e viceversa.

Modalità Auto:

Il prodotto adegua il numero di giri del motore al carico.

Modalità Eco:

Il prodotto funziona con il numero di giri più basso per una durata massima della batteria.

10.6 Dopo la falciatura

- Controllare, prima di un nuovo uso, tutti i dadi e le viti. Stringere le viti allentate.
- Svuotare il cesto raccoglierba prima di riutilizzare il dispositivo.
- Consultare anche il capitolo "Stoccaggio".

11 Pulizia e manutenzione

⚠ AVVISO

Lasciare che sia un'officina specializzata ad eseguire operazioni di riparazione e manutenzione non riportati nelle presenti istruzioni di servizio. Utilizzare solo pezzi di ricambio originali.

⚠ AVVISO

Lavori di manutenzione e pulizia non professionali possono causare lesioni!

⚠ AVVISO

All'atto di operazioni di pulizia, riparazione e manutenzione il prodotto può avviarsi in modo inaspettato e dunque portare a lesioni e ustioni.

– Spegnere il prodotto.
– Rimuovere la batteria.
– Lasciare raffreddare il prodotto.

⚠ CAUTELA

Indossare guanti protettivi durante la manipolazione delle lame!

11.1 Pulizia

- Mantenere i dispositivi di protezione, le feritoie di ventilazione e l'alloggiamento del motore il più possibile privi di polvere e di sporcizia. Pulire il prodotto strofinando con un panno pulito o soffiando con aria compressa a bassa pressione. Si raccomanda di pulire il prodotto subito dopo ogni utilizzo.
- Le aperture di ventilazione devono sempre essere libere.
- Una pulizia con la sistola da giardino è consigliabile solo a bassa pressione. Un'idropulitrice non è adatta alla pulizia del prodotto.

1. Sganciare il cesto raccoglierba e pulirlo strofinando con una spazzola a mano. L'alloggiamento del tosaerba può essere pulito in modo generale con la scopa.
2. Pulire il lato inferiore della tosaerba con una spatola e una spazzola a mano. La spatola aiuta in questo caso a rimuovere residui di piante grossolani e più grossi dall'area della lama (12a). La pulizia del fondo risulta più semplice subito dopo l'operazione di lavoro e risulta più accurata. Infatti lo sporco e i resti di piante sono ancora freschi e possono essere staccati in modo più semplice.
3. Non impiegare detergenti o solventi; questi potrebbero corrodere i componenti in plastica del prodotto. Assicurarsi che non possa penetrare acqua all'interno del prodotto.
4. Controllare che il sistema di espulsione dell'erba sia privo di residui d'erba e rimuoverli se necessario.

11.2 Manutenzione

⚠ AVVISO

Pericolo di lesioni!

Rimuovere la batteria dall'elettroutensile prima di eseguire qualsiasi operazione sull'elettroutensile (ad es. manutenzione, cambio utensile, ecc.) e durante il trasporto e lo stoccaggio. Se l'interruttore di accensione/spegnimento viene azionato involontariamente, sussiste il rischio di lesioni.

11.2.1 Sostituzione della lama (12a) (Fig. 16)

⚠ AVVISO

Se si lavora con una lama danneggiata, sussiste il pericolo di lesioni.

– Indossare guanti protettivi!
– Lasciare affilare, bilanciare e montare la lama, per ragioni di sicurezza, solo da un'officina specializzata autorizzata. Per ottenere risultati operativi ottimali, si consiglia di fare controllare la lama una volta all'anno.
– All'atto della sostituzione della lama, si devono utilizzare soltanto pezzi di ricambio originali.

1. Tenere stretta la lama (12a) con una mano.
2. Ruotare la vite della lama (12) in senso antiorario con l'aiuto di una chiave fissa di apertura 13(non incluso nel contenuto della fornitura).
3. Rimuovere la vite della lama (12) e la rondella di rasamento.
4. Rimontare la nuova lama (12a) eseguendo la sequenza inversa. Fissare correttamente la vite della lama (12). Assicurarsi che la lama (12a) sia posizionata correttamente nel perno di fissaggio e che sia allineata a filo.

5. La coppia di serraggio della vite della lama (12) è pari a 45 Nm. Sostituire anche la vite della lama (12), quando si sostituisce la lama (12a).

11.2.2 Lame danneggiate (12a) (Fig. 16)

Qualora la lama (16) entri in contatto con un ostacolo:

- Spegnere il motore, attendere che sia fermo e rimuovere la batteria.
- Controllare la lama (12a), verificando la presenza di danni.
- Le lame (12a) danneggiate o piegate devono essere sostituite.
- Non raddrizzare mai una lama (12a) piegata.
- Non lavorare mai con una lama (12a) piegata o molto usurata, questo genera vibrazioni e può comportare altri danni alla tosaerba.

12 Stoccaggio e trasporto

Conservare il prodotto e i suoi accessori in un luogo buio, asciutto e al riparo dal gelo, inaccessibile ai bambini.
La temperatura di stoccaggio ottimale è compresa tra 5 e 30 ˚C.
Conservare il prodotto nella sua confezione originale.
Coprire il prodotto per proteggerlo da polvere o umidità.
Conservare le istruzioni per l'uso nei pressi del prodotto.

⚠ AVVISO

Pericolo di lesioni!

Rimuovere la batteria dall'elettroutensile prima di eseguire qualsiasi operazione sull'elettroutensile (ad es. manutenzione, cambio utensile, ecc.) e durante il trasporto e lo stoccaggio. Se l'interruttore di accensione/spegnimento viene azionato involontariamente, sussiste il rischio di lesioni.

12.1 Ripiegare la staffa scorrevole superiore (2) (Fig. 1, 7, 12)

⚠ AVVISO

Pericolo di bloccaggio!

Tenere sempre la staffa scorrevole con una mano nel punto più alto.

– Non posizionare mai le dita tra la staffa scorrevole superiore e quella inferiore.

Per una conservazione salvaspazio, la staffa scorrevole superiore (2) è ribaltabile.

1. Rimuovere il cesto raccoglierba (5).
2. Aprire la leva di serraggio rapido (2c) sulla staffa scorrevole superiore (2).
3. Allentare leggermente le due leve di serraggio rapido (2c) ruotandole in senso antiorario.
4. Rovesciare la staffa scorrevole superiore (2) verso il basso. Il cavo (9a) non deve in questo caso incastrarsi.

12.2 Preparazione allo stoccaggio

1. Rimuovere la batteria.
2. Scaricare completamente il prodotto.
3. Pulire il prodotto e controllare che non sia danneggiato.

13 Riparazione e ordinazione dei ricambi

Occorre notare che in questo prodotto i seguenti componenti sono soggetti a naturale usura o usura legata all'uso e sono richiesti i seguenti pezzi come materiali di consumo.

ATTENZIONE

Come da legge di responsabilità sui prodotti, non si è responsabili di danni dovuti a riparazioni improprie o non utilizzo di pezzi di ricambio originali.

Incaricare un servizio clienti o un tecnico specializzato e autorizzato. Lo stesso vale anche per gli accessori.

I pezzi di ricambio e gli accessori sono reperibili presso il nostro Service Center. Scansionare a tal fine il codice QR che si trova in prima pagina.

13.1 Ordine di pezzi di ricambio

In caso di ordinazione di pezzi di ricambio è necessario indicare quanto segue:

- Denominazione del modello
- Numero di articolo
- Dati della targhetta identificativa

Ricambi / Accessori

Batteria SBP2.0 - N. articolo:	7909201708
Batteria SBP4.0 - N. articolo:	7909201709
Caricatore SBC2.4A - N. articolo:	7909201710
Caricatore SBC4.5A - N. articolo:	7909201711
Caricatore SDBC2.4A - N. articolo:	7909201712
Caricatore SDBC4.5A - N. articolo:	7909201713
Kit iniziale SBSK2.0 - N. articolo:	7909201720
Kit iniziale SBSK4.0 - N. articolo:	7909201721
Lama - N. articolo:	7911200647
Vite della lama - N. articolo:	5911415001

14 Smaltimento e riciclaggio

Avvertenze per l'imballaggio

Il materiale d'imballaggio è riciclabile. Si prega di smaltire gli imballaggi nel rispetto dell'ambiente.

Avvertenze relative alla legge sui dispositivi elettrici ed elettronici (ElektroG)

I dispositivi elettrici ed elettronici usati non rientrano nei rifiuti domestici, ma devono essere trattati e smaltiti in modo separato!

- Le batterie o gli accumulatori utilizzati non integrati nel dispositivo usato devono essere rimossi prima della consegna, senza distruggerli! Il loro smaltimento è regolato dalla legge sulle batterie.
- I proprietari o gli utilizzatori di dispositivi elettrici ed elettronici sono tenuti per legge a restituirli al termine della loro durata utile.

- L'utente finale è responsabile in prima persona per la cancellazione dei suoi dati personali in relazione al dispositivo usato da smaltire!
- Il simbolo del bidone della spazzatura barrato indica che i dispositivi elettrici ed elettronici non possono essere smaltiti insieme ai normali rifiuti domestici.
- I dispositivi elettrici ed elettronici possono essere restituiti gratuitamente presso i seguenti centri:
  - Centri di raccolta e smaltimento di diritto pubblico (ad es. depositi comunali)
  - Punti vendita di dispositivi elettronici (fisici e online), nella misura in cui il distributore sia tenuto al ritiro o lo offra in modo volontario.
  - È possibile consegnare gratuitamente al produttore, senza dovere acquistare prima un nuovo dispositivo da questi, fino a tre dispositivi elettronici usati per ogni tipo di dispositivo con una lunghezza del bordo di massimo 25 centimetri, oppure portare il dispositivo presso un altro centro di raccolta autorizzato nelle proprie vicinanze.
  - Altre condizioni di ritiro complementari del produttore e del distributore sono reperibile presso il rispettivo servizio clienti.
- In caso di consegna da parte del produttore di un nuovo dispositivo elettronico presso un privato, quest'ultimo può richiedere il ritiro gratuito del dispositivo elettronico usato, su richiesta dell'utente finale stesso. Contattare a tale proposito il servizio clienti del produttore.
- Quanto esposto si applica solo ad apparecchi installati e distribuiti in un paese dell'Unione Europea e soggetti alla Direttiva europea 2012/19/UE. Nei paesi al di fuori dell'Unione Europea possono applicarsi norme diverse per lo smaltimento di dispositivi elettrici ed elettronici usati.

Indicazioni sulle batterie agli ioni di litio

Prima di smaltire il dispositivo, smontare le batterie!

- Non gettare le batterie nei rifiuti domestici, nel fuoco (pericolo di esplosione) o nell'acqua. Le batterie danneggiate possono causare danni all'ambiente e alla salute se fuoriescono vapori o liquidi tossici.
- Le batterie difettose o esaurite devono essere riciclate in base all'ordinamento (UE) 2023/1542.
- Consegnare la batteria e il caricatore presso un centro di raccolta. I componenti in plastica e in metallo utilizzati possono essere smaltiti in modo differenziato e dunque riciclati in modo opportuno.
- Smaltire le batterie quando scariche. Consigliamo di coprire i poli con un nastro adesivo per la protezione da cortocircuito. Non aprire la batteria.
- Smaltire le batterie come da disposizioni locali. Consegnare le batterie a un centro di raccolta delle batterie usate, dove possono essere riciclate in modo ecologico. Chiedere a tale proposito alla società locale di raccolta dei rifiuti.

15 Risoluzione dei guasti

La seguente tabella indica dei sintomi di malfunzionamento e descrive come porvi rimedio, qualora il prodotto non funzionasse correttamente. Se non si riesce a localizzare e risolvere il problema, rivolgersi all'officina del servizio assistenza.

Guasto	Possibile causa	Azione correttiva
Il prodotto non si avvia.	La carica della batteria è troppo debole.	Caricare la batteria.
	La batteria non è inserita correttamente.	Spingere la batteria nel portabatteria. La batteria scatta in posizione in modo percettibile.
	Interruttore ON/OFF difettoso.	Rivolgersi al nostro servizio di assistenza clienti.
	Motore difettoso.	
Funzionamento irregolare, forti vibrazioni del prodotto.	Leva di serraggio rapido allentata.	Controllare la leva di serraggio rapido.
	Fissaggio della lama lento.	Controllare il fissaggio della lama.
	Lama instabile.	Sostituire la lama.
Il motore non funziona.	Staffa di sicurezza non tirata.	Tirare la staffa di sicurezza.
	Motore difettoso.	Consultare un servizio clienti autorizzato.
Espulsione dell'erba imprecisa.	Altezza di taglio troppo bassa.	Regolazione dell'altezza di taglio.
	Lama usurata.	Sostituire la lama.
	Cesto raccoglierba ostruito.	Svuotare il cesto raccoglierba o rimuovere l'ostruzione.

16 Condizioni di garanzia - Scheppach Serie 20V IXES

Data di revisione 25/04/2024

Gentile cliente,

i nostri prodotti vengono sottoposti a un rigoroso controllo di qualità. Se nonostante ciò un prodotto non dovesse funzionare correttamente, ci dispiace molto e vi chiediamo di contattare il nostro servizio di assistenza all'indirizzo indicato di seguito. Saremo lieti di assistervi anche telefonicamente tramite il numero di assistenza. Le seguenti istruzioni hanno lo scopo di aiutarvi a garantire un'elaborazione e una liquidazione senza problemi in caso di reclamo.

Per la rivendicazione dei diritti di garanzia vale quanto segue:

1. **Le presenti condizioni di garanzia** regolano i nostri servizi di garanzia supplementare del produttore per gli acquirenti (consumatori finali privati) di nuovi prodotti. I diritti di garanzia previsti dalla legge non sono interessati dalla presente garanzia. Per questi ultimi è responsabile il rivenditore presso il quale è stato acquistato il prodotto.
2. **La garanzia** del produttore si estende esclusivamente ai vizi di un prodotto nuovo da Voi acquistato, dovuti a un difetto di materiale o di fabbricazione. Se i difetti di materiale o di fabbricazione si verificano durante il periodo di garanzia, il produttore in qualità di garante, provvederà ad assicurare uno dei seguenti servizi a sua scelta nell'ambito della presente garanzia:
   - Riparazione gratuita della merce
   - Sostituzione gratuita della merce con un articolo di pari valore (se necessario anche con un modello successivo se la merce originale non dovesse più essere disponibile).

   I prodotti o le parti sostituite diventano di nostra proprietà. Si prega di notare che i nostri prodotti non sono progettati per uso commerciale, artigianale o professionale. Una richiesta di garanzia non è pertanto valida se il prodotto è stato utilizzato in operazioni commerciali, artigianali o industriali entro il periodo di garanzia o è stato sottoposto a sollecitazioni equivalenti.
3. **Sono esclusi dalla nostra garanzia:**
   - Danni al prodotto causati dall'inosservanza delle istruzioni di montaggio, da un'installazione non corretta, dall'inosservanza delle istruzioni per l'uso (ad esempio, collegamento a una tensione di rete o a un tipo di corrente non corretti) o delle norme di manutenzione e sicurezza o dall'uso del prodotto in condizioni ambientali non idonee, nonché dalla mancanza di cura e manutenzione.
   - Danni al prodotto causati da un uso improprio o non corretto (come il sovraccarico del prodotto o l'utilizzo di strumenti o accessori non approvati), dalla penetrazione di corpi estranei nel prodotto (come sabbia, pietre o polvere), da danni dovuti al trasporto, dall'uso della forza o da influenze esterne (come i danni causati dalla caduta).
   - Danni al prodotto o a parti del prodotto dovuti a normale usura (dovuta al funzionamento) o altra usura naturale, nonché danni e/o usura di parti soggette a usura.
   - Difetti del prodotto causati dall'uso di accessori, supplementi o parti di ricambio che non sono parti originali o che non vengono utilizzati come previsto.
   - Prodotti sui quali sono state apportate modifiche o cambiamenti.
   - Scostamenti di lieve entità dalle condizioni nominali, che sono insignificanti per il valore e l'utilizzabilità del prodotto.
   - Prodotti su cui sono state effettuate riparazioni o interventi non autorizzati, in particolare da parte di terzi non autorizzati.
   - Se la marcatura sul prodotto o le informazioni di identificazione del prodotto (adesivo della macchina) sono mancanti o illeggibili.
   - Prodotti che presentano un forte imbrattamento e che quindi vengono rifiutati dal personale di assistenza.
   - Le richieste di risarcimento danni e i danni conseguenti sono generalmente esclusi dalla presente garanzia.
4. **Il periodo di garanzia** normalmente è di **5 anni** (12 mesi per le batterie / batterie ricaricabili) e inizia a decorrere con la data di acquisto del prodotto. È determinante la data riportata sulla ricevuta d'acquisto originale. I reclami in garanzia devono essere presentati immediatamente dopo l'accertamento delle condizioni dell'apparecchio. È esclusa la rivendicazione di diritti di garanzia dopo la scadenza del periodo di garanzia. La riparazione o la sostituzione del prodotto non comporta un'estensione del periodo di garanzia, né l'avvio di un nuovo periodo di garanzia per il prodotto o per i pezzi di ricambio installati. Questo si applica anche all'uso di un servizio in loco. Un prerequisito per poter far valere la richiesta di garanzia è che il produttore, in qualità di garante, venga messo in condizioni di poter esaminare l'oggetto coperto da garanzia, inviando la merce su richiesta del produttore. Per evitare danni durante il trasporto, è necessario prestare attenzione ad utilizzare un imballaggio adeguato. Il prodotto interessato deve essere presentato o inviato al centro di assistenza clienti in condizioni di buona pulizia generale, insieme a una copia della ricevuta d'acquisto, contenente i dati relativi alla data di acquisto e alla denominazione del prodotto. Se un prodotto viene restituito incompleto, senza il contenuto della fornitura completo, il valore degli accessori mancanti verrà detratto in caso di sostituzione del prodotto o di rimborso. I prodotti parzialmente o completamente smontati non possono essere accettati come richiesta di garanzia. In caso di reclamo ingiustificato o al di fuori del periodo di garanzia, l'acquirente dovrà generalmente sostenere le spese di trasporto e il rischio di trasporto. **Si prega di segnalare preventivamente un reclamo in garanzia al centro di assistenza (vedi sotto).** Di norma, si concorda che il prodotto difettoso con una breve descrizione del guasto venga inviato tramite spedizione di ritorno organizzata o - in caso di riparazione al di fuori del periodo di garanzia - sufficientemente affrancata, rispettando le linee guida per l'imballaggio e la spedizione appropriati, all'indirizzo di assistenza indicato di seguito. **Per motivi di sicurezza, al momento della restituzione il prodotto (a seconda del modello) deve essere privo di qualsiasi materiale operativo.** Il prodotto inviato al nostro Centro

di assistenza deve essere imballato in modo da evitare danni al prodotto oggetto del reclamo durante il trasporto. Dopo la riparazione/sostituzione, vi restituiremo il prodotto gratuitamente. Se i prodotti non possono essere riparati o sostituiti, a nostra esclusiva discrezione potrà essere rimborsato un importo pari al prezzo di acquisto del prodotto difettoso, tenendo conto di eventuali detrazioni per usura. Queste prestazioni di garanzia sono a beneficio del solo acquirente privato originale e non sono cedibili o trasferibili.

5. **Estensione del periodo di garanzia a 10 anni:** Scheppach offre un'ulteriore estensione della garanzia di 5 anni sui prodotti della serie Scheppach 20V. In questo modo il periodo di garanzia totale per questi prodotti sale a 10 anni. Sono escluse le batterie / batterie ricaricabili, i caricabatterie e gli accessori. È possibile usufruire di questa estensione della garanzia registrando online il prodotto Scheppach di questa gamma sul sito https://garantie.scheppach.com entro 30 giorni dalla data di acquisto. Dopo la registrazione online, riceverete la conferma dell'estensione della garanzia relativa all'articolo.
6. **Per presentare una richiesta di garanzia**, si prega di contattare **il nostro Centro di assistenza.**

   Utilizzare preferibilmente il modulo presente sulla nostra homepage:

   https://shop.scheppach.com/contact

   Non inviateci alcun prodotto senza aver prima contattato e registrato il nostro Centro Assistenza.

   Il contatto iniziale con il nostro Centro di assistenza è un prerequisito obbligatorio per presentare una richiesta di garanzia. Le richieste di garanzia devono essere presentate entro 14 giorni dalla scoperta del difetto prima della scadenza del periodo di garanzia. A tal fine, sono necessari lo scontrino d'acquisto originale e, se del caso, la conferma dell'estensione della garanzia relativa all'articolo.
7. **Tempo di elaborazione** - Di norma, elaboriamo i reclami entro 14 giorni dal ricevimento nel nostro Centro di assistenza. Se, in casi eccezionali, il tempo di elaborazione indicato viene superato, vi informeremo tempestivamente.
8. **Le parti soggette a usura sono generalmente escluse dalla garanzia!** - Per parti soggette a usura si intendono: a) le batterie/accumulatori forniti, collegati e/o installati, nonché b) tutte le parti soggette a usura dipendenti dal modello (tra cui cinghie, lame per sega, inserti, mole, filtri, spazzole di carbone ecc.). La garanzia non copre le batterie o gli accumulatori scarichi o danneggiati nell'alloggiamento e/o nei terminali della batteria.
9. **Preventivo di spesa** - I prodotti non coperti o non più coperti dalla garanzia saranno riparati a pagamento. Su richiesta al nostro Centro di assistenza, è possibile inviare i prodotti difettosi per una stima dei costi e, se necessario, dare al Centro di assistenza l'approvazione scritta (per posta, via e-mail) per la riparazione. Senza l'approvazione della riparazione non si procederà ad alcuna ulteriore elaborazione.

Le condizioni di garanzia sono valide solo nella versione in vigore al momento del reclamo e, se necessario, possono essere prelevate dalla nostra homepage (www.scheppach.com).

In caso di traduzioni, fa sempre fede la versione tedesca.

Scheppach GmbH - Günzburger Str. 69 –

89335 Ichenhausen (Germania)

Telefono: +800 4002 4002 –

E-mail: customerservice.IT@scheppach.com –

Internet: https://www.scheppach.com

Ci riserviamo il diritto di apportare modifiche alle presenti condizioni di garanzia in qualsiasi momento e senza preavviso.

17 Dichiarazione di conformità UE

Traduzione della dichiarazione di conformità originale

Produttore:

Scheppach GmbH
Günzburger Straße 69
D-89335 Ichenhausen

Dichiariamo sotto la nostra esclusiva responsabilità che il prodotto qui descritto è conforme alle direttive e alle norme vigenti.

Marchio:	**SCHEPPACH**
Denominazione art.:	**Tosaerba a batteria - BC-MP430-X**
N. art.	**5911415900**

Direttive UE:

2014/30/UE, 2006/42/EG, 2000/14/EG_2005/88/EG, 2011/65/EU*,

* L'oggetto della dichiarazione, sopra descritto, soddisfa le disposizioni della Direttiva 2011/65/UE del Parlamento Europeo e del Consiglio dell'8 giugno 2011, sulla restrizione nell'utilizzo di determinate sostanze pericolose negli apparecchi elettrici ed elettronici.

Norme applicate:

EN 62841-1:2015/A11:2022;
EN IEC 62841-4-3:2021/A11:2021;
EN IEC 55014-1:2021; EN IEC 55014-2:2021

Responsabile per la documentazione:

David Rümpelein

Günzburger Str. 69
D-89335 Ichenhausen

Ichenhausen, 14.10.2025

i.V.
Simon Schunk
Division Manager Product Center

i.V.
Andreas Pecher
Head of Project Management

Inhoudsopgave

1 Inleiding 64
2 Productbeschrijving (afb. 1-16) 65
3 Inhoud van de levering (afb. 2) 65
4 Beoogd gebruik 65
5 Veiligheidsvoorschriften 66
6 Technische gegevens 69
7 Uitpakken 70
8 Montage 70
9 Voor de ingebruikname 71
10 Bediening 71
11 Reiniging en onderhoud 73
12 Opslag en transport 74
13 Reparatie en reserveonderdelen bestellen 74
14 Afvalverwerking en hergebruik 75
15 Verhelpen van storingen 76
16 Garantievoorwaarden - Scheppach 20V IXES-serie 76
17 EU-conformiteitsverklaring 78
18 Explosietekening 360

Verklaring van de symbolen op het product

Het gebruik van symbolen in deze handleiding is bedoeld om uw aandacht te vestigen op eventuele risico's. De veiligheidssymbolen en de bijbehorende uitleg moeten goed worden begrepen. De waarschuwingen zelf voorkomen geen risico's en kunnen de juiste maatregelen betreffende ongevallenpreventie niet vervangen.

	Lees voorafgaand aan de ingebruikname de gebruikshandleiding en de veiligheidsvoorschriften!
	Let op! Het niet in acht nemen van de op het product aangebrachte veiligheidstekens en waarschuwingen alsook het niet in acht nemen van de veiligheids- en bedieningsaanwijzingen kan tot ernstig of zelfs dodelijk letsel leiden.
	Draag gehoorbescherming.
	Maai op hellingen nooit omhoog of omlaag.
	Stel het product niet bloot aan regen. Het product mag alleen in droge omgevingscondities worden gestationeerd, opgeslagen en gebruikt.
	Niet rijden over kabels die op de grond liggen!
	Gevaar door wegslingerende onderdelen bij een draaiende motor. Houd afstand van andere mensen en kinderen.
	Verwijder voor het bedrijf van de grasmaaier de omliggende kleine onderdelen, die rondgeslingerd kunnen worden.
	Houd uw handen en voeten uit de buurt van het roterende inzetgereedschap.
STOP	Let op! Het mes loopt na!
ON	Product uitschakelen of starten
	Lange messen. Max. zaagbreedte.
	Voer onderhouds-, ombouw-, instel- en reinigingswerkzaamheden alleen uit als de motor is uitgeschakeld en de accu is verwijderd.
LWA 96 dB	Gegarandeerd geluidsvermogensniveau van het product.
Lithium	Lithium-ionen-accu
CE	Het product voldoet aan de geldende EU-bepalingen.
	Het product voldoet aan de geldende Servische richtlijnen.

1 Inleiding

Fabrikant:

Scheppach GmbH

Günzburger Straße 69

D-89335 Ichenhausen

Geachte klant,

Wij wensen u veel plezier en succes bij het werken met uw nieuwe product.

Aanwijzing:

De fabrikant van dit product is volgens de van kracht zijnde wet inzake productaansprakelijkheid niet aansprakelijk voor schade die aan dit product of door dit product ontstaan bij:

- Ondeskundige behandeling
- Het niet in acht nemen van de gebruikshandleiding
- Reparaties door derden, niet geautoriseerde vakmensen
- Inbouw en vervanging van niet-originele reserveonderdelen
- Gebruik dat niet conform de voorschriften is

Let op:

De gebruikshandleiding maakt deel uit van dit product.

Deze bevat belangrijke aanwijzingen, hoe u met het product veilig, vakkundig en economisch werkt, hoe u gevaren vermijdt, reparatiekosten uitspaart, uitvaltijden vermindert en de betrouwbaarheid en levensduur van het product verhoogt. Aanvullend op de veiligheidsbepalingen van deze gebruikshandleiding moet u absoluut de voor de werking van het product geldende voorschriften van uw land in acht nemen.

Maak u voor aanvang van de werkzaamheden bekend met alle bedienings- en veiligheidsinstructies. Gebruik het product uitsluitend als beschreven en voor de aangegeven toepassingen. Bewaar de gebruikshandleiding daarom goed, en verstrek alle documentatie als het product wordt doorgegeven aan derden.

2 Productbeschrijving (afb. 1-16)

1. Veiligheidsbeugel
2. Bovenste duwbeugel
2a. Platte kopschroef
2b. Volgring
2c. Snelspanhendel
2d Cilindermoer
3. Niveau-indicator
4. Onderste duwbeugel
4a. Volgring
4b. Snelspanhendel
4c. Cilindermoer
5. Grasopvangbak
5a. Draaggreep
5b. Rubberen lip
5c. frame
6. Hendel voor de snijhoogteverstelling
7. Afdekking
8. Uitwerpklep
9. Kabelklem
9a. Kabel
10. Aan/uit-schakelaar
10a. Auto-/Eco-schakelaar
11. Mulchinzetstuk
12. Messchroef
12a. Mes
13. Accu*
13a. Ontgrendelingsknop
13b. Accu-houder

3 Inhoud van de levering (afb. 2)

Pos.	Aantal	Aanduiding
2a.	2 x	Platte kopschroef M6x55 mm
2b.	2 x	Volgring
2c.	2 x	Snelspanhendel
2d	2 x	Cilindermoeren M6
4.	1 x	Onderste duwbeugel
4a.	2 x	Volgring
4b.	2 x	Snelspanhendel
4c.	2 x	Cilindermoeren M6
5.	1 x	Grasopvangbak
5a.	1 x	Draaggreep
9.	2 x	Kabelklem
11.	1 x	Mulchinzetstuk
	1 x	Accu grasmaaier
	1 x	Gebruiksaanwijzing

* = niet altijd meegeleverd!

4 Beoogd gebruik

Het product is uitsluitend bestemd voor het maaien van gazons en grasoppervlakken in huishoudelijk bereik.

Deze accu grasmaaier is geschikt voor een gazonoppervlak van ca. 600-700 m².

Het feitelijke gazonoppervlak wordt beïnvloed door factoren als acculading, accugrootte (ah), vochtigheid van gazon, snijhoogte, mosbegroeiing of grasdichtheid.

Het product mag uitsluitend worden gebruikt waarvoor het bedoeld is. Elk ander of verdergaand- is niet volgens de voorschriften. Voor hieruit ontstane schade of verwondingen, van welke soort dan ook, is de gebruiker en niet de fabrikant aansprakelijk.

Ook de naleving van de veiligheidsvoorschriften, de montagehandleiding en de aanwijzingen in de gebruikshandleiding maken deel uit van het beoogd gebruik.

Personen, die het product bedienen of onderhoud aan het product verrichten, moeten hiermee bekend zijn en op de hoogte zijn van de mogelijke gevaren.

De fabrikant is niet aansprakelijk voor wijzigingen die aan het product worden aangebracht en de hieruit voortvloeiende schade.

Het product mag uitsluitend met de originele onderdelen en originele accessoires van de fabrikant worden gebruikt.

De veiligheids-, werk- en onderhoudsvoorschriften van de fabrikant alsook de in de technische gegevens aangegeven afmetingen moeten in acht worden genomen.

Let erop dat onze producten volgens het beoogd gebruik niet voor bedrijfsmatige, ambachtelijke of industriële toepassingen zijn ontworpen. Wij aanvaarden geen aansprakelijkheid wanneer het product in bedrijfsmatige, ambachtelijke of industriële ondernemingen of bij soortgelijke werkzaamheden worden ingezet.

Verklaring van de signaalwoorden in de gebruikershandleiding

⚠ GEVAAR

Signaalwoord voor aanduiding van een direct aanwezige, gevaarlijke situatie die, indien deze niet wordt vermeden, de dood of ernstige verwondingen tot gevolgd heeft.

⚠ WAARSCHUWING

Signaalwoord voor aanduiding van een mogelijke gevaarlijke situatie die, indien deze niet wordt vermeden, tot de dood of ernstige verwondingen kan leiden.

⚠ VOORZICHTIG

Signaalwoord voor aanduiding van een mogelijke gevaarlijke situatie die, indien deze niet wordt vermeden, tot geringe of matige verwondingen kan leiden.

LET OP

Signaalwoord voor aanduiding van een mogelijke gevaarlijke situatie die, indien deze niet wordt vermeden, materiële schade aan producten of eigendommen tot gevolg kan hebben.

5 Veiligheidsvoorschriften

Algemene veiligheidsvoorschriften voor elektrische apparaten

⚠ WAARSCHUWING

Lees alle veiligheidsvoorschriften, aanwijzingen, afbeeldingen en technische gegevens die bij dit elektrische gereedschap zijn meegeleverd.

Nalatigheden bij het niet naleven van de onderstaande aanwijzingen kunnen elektrische schok, brand en/of ernstige verwondingen veroorzaken.

Bewaar alle veiligheidsvoorschriften en -aanwijzingen voor toekomstig gebruik.

Het in de veiligheidsvoorschriften gebruikte begrip "Elektrisch gereedschap" is van toepassing op netgevoed elektrisch gereedschap (met netsnoer) of op accugevoed elektrisch gereedschap (zonder netsnoer).

1) Veiligheid op de werkplek

a) **Houd uw werkomgeving schoon en goed verlicht.** Rommel of slecht verlichte werkplaatsen kunnen leiden tot ongevallen.

b) **Werk met het elektrisch gereedschap niet in een explosiegevaarlijke omgeving, waarin zich brandbare vloeistoffen, gas of stof bevinden.** Elektrisch apparaat produceert vonken, waardoor stof of dampen kunnen ontbranden.

c) **Houd kinderen en andere personen tijdens het gebruik uit de buurt van het elektrische gereedschap.** Bij afbuiging kunt u de controle over het elektrische apparaat verliezen.

2) Elektrische veiligheid

a) **De aansluitstekker van het elektrische gereedschap moet in het stopcontact passen. De stekker mag op geen enkele wijze worden gewijzigd. Gebruik geen adapterstekker samen met geaard elektrisch gereedschap.** Ongewijzigde stekkers en passende stopcontacten verminderen het risico op elektrische schok.

b) **Let op dat u geen fysiek contact maakt met geaarde onderdelen zoals bijv. buizen, radiatoren, elektrische haarden, koelkasten.** Er bestaat een verhoogd risico op een elektrische schok als uw lichaam geaard is.

c) **Gebruik het product niet in de regen of bij nat omstandigheden.** Dit kan het risico op een elektrische schok verhogen.

d) **Gebruik het netsnoer niet om het elektrische gereedschap te dragen, aan op te hangen of om de stekker uit het stopcontact te trekken. Houd het netsnoer uit de buurt van hitte, scherpe randen of bewegende delen.** Beschadigde of opgewikkelde snoeren verhogen het risico op een elektrische schok.

e) **Als u met een elektrisch gereedschap in de open lucht werkt, gebruik dan alleen een verlengsnoer dat ook geschikt is voor gebruik buitenshuis.** De toepassing van een voor buitenshuis gebruik geschikt verlengsnoer vermindert het risico op een elektrische schok.

f) **Als het gebruik van het elektrische gereedschap in een vochtige omgeving niet kan worden vermeden, gebruik dan een aardlekschakelaar.** Het gebruik van een aardlekschakelaar voorkomt het risico op een elektrische schok.

3) Veiligheid van personen

a) **Wees altijd voorzichtig, let op waar u mee bezig bent en ga verstandig te werk bij werkzaamheden met elektrisch gereedschap. Maak geen gebruik van elektrisch gereedschap als u moe bent of onder invloed bent van drugs, alcohol of medicamenten.** Een moment van onachtzaamheid bij gebruik van het elektrische gereedschap kan leiden tot ernstig letsel.

b) **Draag persoonlijke beschermingsmiddelen en ook altijd een veiligheidsbril.** Het dragen van persoonlijke beschermingsmiddelen zoals een stofmasker, antislip-veiligheidsschoenen, een veiligheidshelm of gehoorbescherming, al naar gelang het soort gereedschap en de toepassing ervan, verkleint het risico op verwondingen.

c) **Vermijd ingebruikname zonder toezicht. Controleer of het elektrisch gereedschap is uitgeschakeld voordat u het op de stroomvoorziening en/of de accu aansluit, het gereedschap oppakt of draagt.** Als u tijdens het dragen van het elektrische gereedschap uw vinger op de schakelaar hebt of het reeds ingeschakelde elektrische apparaat op de stroomvoorziening aansluit, kan dit tot letsel en ongevallen leiden.

d) **Verwijder instelgereedschap of de moersleutel, voordat u het elektrische gereedschap inschakelt.** Een gereedschap of sleutel dat/die zich in een draaiend onderdeel van het elektrische gereedschap bevindt, kan verwondingen veroorzaken.

e) **Voorkom een onnatuurlijke lichaamshouding. Zorg voor een stabiele positie en zorg ervoor dat u altijd stabiel staat.** Daardoor kunt u het elektrische gereedschap in onverwachte situaties beter onder controle houden.

f) **Draag geschikte kleding. Draag geen wijde kleding of sieraden. Houd haren en kleding uit de buurt van bewegende delen.** Loszittende kleding, sieraden of lange haren kunnen worden vastgegrepen door bewegende delen.

g) **Als stofafzuig- en -opvanginrichtingen kunnen worden gemonteerd, moeten deze worden aangesloten en juist worden toegepast.** Het gebruik van een stofafzuiging kan gevaar door stof verminderen.

h) **Voorkom een vals gevoel van zekerheid en houd u altijd aan de veiligheidsvoorschriften voor elektrische apparaten, ook als u ervaren bent met het**

elektrisch apparaat. Achteloos handelen kan in een fractie van een seconde tot ernstige verwondingen leiden.

4) Gebruik en behandeling van het elektrische gereedschap

a) **Zorg dat het elektrische gereedschap niet overbelast raakt. Gebruik voor de werkzaamheden het daarvoor bedoelde elektrische gereedschap.** Met het juiste elektrische apparaat werkt u beter en veiliger in het aangegeven vermogensbereik.

b) **Gebruik geen elektrisch apparaat, waarvan de schakelaar defect is.** Een elektrisch gereedschap, dat niet meer in- of uitgeschakeld kan worden, is gevaarlijk en moet gerepareerd worden.

c) **Trek de stekker uit het stopcontact en/of verwijder de uitneembare accu voordat u de apparaatinstellingen wijzigt, inzetstukken vervangt of het elektrische apparaat weglegt.** Deze voorzorgsmaatregel voorkomt dat het elektrische gereedschap per ongeluk wordt gestart.

d) **Bewaar niet-gebruikte elektrische apparaten buiten bereik van kinderen. Laat het elektrisch apparaat niet gebruiken door personen die er niet mee vertrouwd zijn of deze aanwijzingen niet hebben gelezen.** Elektrische apparaten zijn gevaarlijk als ze door onervaren personen worden gebruikt.

e) **Voer zorgvuldig onderhoud uit aan elektrische apparaten en inzetstukken. Controleer of bewegende delen probleemloos functioneren en niet klemmen, of onderdelen gebroken of beschadigd zijn, waardoor de functie van het elektrische gereedschap wordt beïnvloed. Laat beschadigde onderdelen voor gebruik van het elektrische apparaat eerst repareren.** Veel ongevallen ontstaan door slecht onderhouden elektrische apparaten.

f) **Houd snijgereedschap scherp en schoon.** Zorgvuldig onderhouden snijgereedschap met scherpe snijranden klemt minder snel vast en is makkelijker te gebruiken.

g) **Gebruik elektrische apparaten, inzetstuk, inzetstukken enz. overeenkomstig deze aanwijzingen. Houd daarbij rekening met de omstandigheden waarin gewerkt wordt en de uit te voeren werkzaamheden.** Het gebruik van elektrisch gereedschap voor andere toepassingen dan het voorgeschreven gebruik kan leiden tot gevaarlijke situaties.

h) **Houd grepen en greepoppervlakken droog, schoon en vrij van olie en vet.** Als grepen en greepoppervlakken glad zijn, kan het elektrisch gereedschap in onvoorziene situaties niet veilig bediend en onder controle gehouden worden.

5) Gebruik en behandeling van het accugereedschap

a) **Laad de accu's alleen op met laders die door de fabrikant zijn aanbevolen.** Een oplader die voor de ene accu geschikt is, hoeft nog niet geschikt te zijn voor andere accu's. In een dergelijk geval kan brand ontstaan.

b) **Gebruik alleen de hiervoor bedoelde accu's in de elektrische apparaten.** Gebruik van andere accu's kan letsel veroorzaken en brandgevaar opleveren.

c) **Houd de niet gebruikte accu verwijderd van paperclips, munten, sleutels, spijkers, schroeven of andere kleine metalen voorwerpen die een overbrugging van de contacten kunnen veroorzaken.** Een kortsluiting tussen de accucontacten kan tot schroeiplekken of brand leiden.

d) **Bij verkeerde toepassing kan vloeistof uit de accu uittreden. Vermijd contact met deze vloeistof. Spoel de vloeistof bij toevallig contact af met water. Als de vloeistof in de ogen terechtkomt, moet u een arts consulteren.** Uittredende accuvloeistof kan de huid irriteren of brandwonden veroorzaken.

e) **Gebruik geen beschadigde of gewijzigde accu.** Beschadigde of gewijzigde accu's kunnen onvoorspelbaar gedrag vertonen en leiden tot vuur, explosie of gevaar voor letsel.

f) **Stel een accu niet bloot aan vuur of te hoge temperaturen.** Vuur of temperaturen boven 130 °C kunnen een explosie veroorzaken.

g) **Neem alle aanwijzingen voor het opladen in acht en laad de accu of het accugereedschap nooit buiten het in de gebruikshandleiding aangegeven temperatuurbereik.** Onjuist opladen of laden buiten het toegestane temperatuurbereik kan de accu verstoren en het brandgevaar verhogen.

6) Service

a) **Laat uw elektrisch gereedschap uitsluitend door gekwalificeerd deskundig personeel repareren met uitsluitend originele reserveonderdelen.** Hiermee wordt de veiligheid van het elektrische gereedschap gewaarborgd.

b) **Voer nooit onderhoud aan beschadigde accu's uit.** Al het onderhoud van accu's mag uitsluitend door de fabrikant of gevolmachtigde servicecentra worden uitgevoerd.

5.1 Veiligheidsvoorschriften voor grasmaaiers

a) **Gebruik de grasmaaier niet bij slechte weersomstandigheden, met name niet bij gevaar voor onweer.** Dit verkleint het risico om door de bliksem getroffen te worden.

b) **Controleer het werkgebied grondig op wilde dieren.** Wilde dieren kunnen gewond raken door de draaiende grasmaaier.

c) **Inspecteer het werkgebied grondig en verwijder alle stenen, stokken, draden, botten en andere vreemde voorwerpen.** Weggeslingerde onderdelen kunnen letsel veroorzaken.

d) **Controleer voordat u de grasmaaier gebruikt altijd of het maaimes en de maaier niet versleten of beschadigd zijn.** Versleten of beschadigde onderdelen verhogen het risico op letsel.

e) **Controleer de grasvanginrichting regelmatig op slijtage.** Een versleten of beschadigde grasvanginrichting verhoogt het risico op letsel.

f) **Laat de veiligheidsafdekkingen op hun plaats. Veiligheidsafdekkingen moeten operationeel zijn en goed vastzitten.** Een losse, beschadigde of niet goed werkende veiligheidsafdekking kan tot letsel leiden.

g) **Houd de luchtinlaten van de koeling vrij van afzettingen.** Verstopte luchtinlaten en afzettingen kunnen leiden tot oververhitting of brandgevaar.

h) **Draag altijd slipvaste veiligheidsschoenen wanneer u de grasmaaier bedient. Werk nooit op blote voeten of met open sandalen.** Dit verkleint het risico op voetletsel door contact met het draaiende maaimes.

i) **Draag altijd een lange broek wanneer u de grasmaaier bedient.** Blote huid vergroot de kans op letsel door weggeslingerde onderdelen.

j) **Bedien de grasmaaier niet in nat gras. Loop hierbij en ren niet.** Dit verkleint de kans op uitglijden en vallen, wat letsel tot gevolg kan hebben.

k) **Gebruik de grasmaaier niet op te steile hellingen.** Dit verkleint het risico op verlies van controle, uitglijden en vallen, wat kan leiden tot letsel.

l) **Als u op hellingen werkt, zorg er dan voor dat u stevig staat; werk altijd dwars op de helling, nooit omhoog of omlaag, en wees uiterst voorzichtig als u van richting verandert.** Dit verkleint het risico op verlies van controle, uitglijden en vallen, wat kan leiden tot letsel.

m) **Wees vooral voorzichtig wanneer u achteruit maait of wanneer u de maaier naar u toe trekt. Wees u altijd bewust van uw omgeving.** Dit verkleint het risico op struikelen tijdens de werkzaamheden.

n) **Raak geen messen of andere gevaarlijke onderdelen aan die nog bewegen.** Dit verkleint het risico op letsel door bewegende delen.

o) **Zorg ervoor dat alle schakelaars zijn uitgeschakeld en verwijder de accu voordat u vastgelopen materiaal verwijdert of de grasmaaier schoonmaakt**. Onverwachte bediening van de grasmaaier kan leiden tot ernstig letsel.

p) Als er vreemde voorwerpen worden aangetroffen, schakelt u het product direct uit en verwijdert u de accu. Controleer het product op beschadigingen en voer de noodzakelijke reparaties uit voordat u het product opnieuw start en ermee gaat werken. Indien het product bij het starten ongewoon sterk trilt, moet deze direct worden onderzocht.

Aanvullende veiligheidsvoorschriften

- Laat de grasmaaier niet gebruiken door kinderen of andere personen die de gebruikshandleiding niet kennen. Lokale voorschriften kunnen de minimumleeftijd van de gebruiker definiëren.
- Maai nooit wanneer er personen, kinderen of dieren in de buurt zijn. Denk eraan dat de bestuurder of de gebruiker van de machine verantwoordelijk is voor ongevallen met andere personen of hun eigendommen.
- Maai alleen bij voldoende zicht. Zorg dat derden uit de buurt blijven.
- Als u het product aan een andere persoon overdraagt, moet deze gebruikshandleiding eveneens worden verstrekt.

LET OP

er gevaar voor steenslag bestaat!

Rijd nooit met een lopende motor over grind.

- Voor gebruik moet door een visuele controle altijd worden gecontroleerd of het mes en de bevestigingsbouten versleten of beschadigd zijn. Om eventueel onbalans te vermijden, moeten versleten of beschadigde messen en bevestigingsbouten altijd per set worden vervangen.
- Wees voorzichtig bij instelwerkzaamheden aan het product en voorkom het inklemmen van vingers tussen de bewegende messen en stijve apparaatdelen.
- Wees bijzonder voorzichtig bij het maaien op oneffen ondergrond, op aangrenzende stortplaatsen, groeven of dijken.
- Vermijd plaatsen waarbij de wielen niet meer grijpen of het maaien niet stabiel is.
- Het gebruik van het product met overmatige snelheid kan het risico op ongevallen verhogen.
- Let in de buurt van straten op het wegverkeer.
- Til of draag een grasmaaier nooit terwijl de motor loopt.
- Stop de messen indien de grasmaaier moet worden gekanteld, bij transport of op andere oppervlakken als gras en indien de grasmaaier voor en naar het te maaien oppervlak wordt verplaatst.
- Start de motor voorzichtig, overeenkomstig de aanwijzingen van de fabrikant. Let op voldoende afstand van de voeten tot de messen.
- Bij het starten van de motor mag de grasmaaier niet worden gekanteld, alleen indien de grasmaaier bij het proces moet worden opgetild. In dit geval kantelt u de grasmaaier slechts zo ver, als absoluut noodzakelijk, en tilt u uitsluitend de zijde op die richting de bediener is gekeerd.
- Breng handen of voeten nooit tegen of over de draaiende delen. Houd u altijd buiten het bereik van de uitwerpopening.
- Gebruik alleen messen en accessoires die door de fabrikant worden aanbevolen. Bij gebruik van andere inzetstukken en accessoires bestaat gevaar voor verwonding.
- Houd het product altijd in een goede bedrijfstoestand.
- Het is noodzakelijk om voldoende pauzes te nemen om lawaai en trillingen te verminderen.
- Let op: onjuist onderhoud, het gebruik van niet-conforme reserveonderdelen of het verwijderen of wijzigen van veiligheidsvoorzieningen kan tot een langere kettingremtijd, een hogere terugslag, schade aan het product en lichamelijk letsel van de persoon die ermee werkt tot gevolg hebben.
- Let erop dat de veiligheidssystemen of inrichtingen van het product niet gemanipuleerd of gedeactiveerd mogen worden. Verwijder nooit delen die voor de veiligheid dienen.

⚠ VOORZICHTIG

De grasmaaier mag niet worden gebruikt, zonder dat de volledige grasopvanginrichting of de zelfsluitende veiligheidsvoorziening voor de uitwerpopening is aangebracht.

- Gebruik de grasmaaier nooit met beschadigde veiligheidsvoorzieningen of veiligheidsroosters of zonder aangebouwde veiligheidsvoorzieningen bijv. stootplaat en/of inrichtingen om het gras op te vangen.

Restrisico's

Het product is vervaardigd volgens de stand van de techniek en de erkende veiligheidstechnische regels. Toch kan tijdens de werkzaamheden sprake zijn van enkele restrisico's.

- Beschadiging van het gehoor, als de voorgeschreven gehoorbescherming niet wordt gedragen.
- Restrisico's kunnen worden geminimaliseerd als de “veiligheidsvoorschriften” en het “gebruik conform de voorschriften” alsook de bedieningshandleiding worden opgevolgd.
- Gebruik het product zoals in deze gebruikshandleiding wordt aanbevolen. U verkrijgt dan optimale prestaties met uw product.
- Bovendien kunnen er ondanks alle getroffen voorzieningen verborgen restrisico's bestaan.

⚠ WAARSCHUWING

Dit elektrisch apparaat genereert een elektromagnetisch veld als het is ingeschakeld. Dit veld kan onder bepaalde omstandigheden interfereren met actieve of passieve medische implantaten. Om het risico op ernstig of dodelijk letsel te beperken, raden we personen met medische implantaten aan om hun arts en de fabrikant van het medische implantaat te raadplegen voordat het elektrische apparaat wordt gebruikt.

⚠ WAARSCHUWING

Bij langdurige werkzaamheden kunnen door de trillingen stoornissen in de doorbloeding in de handen van de gebruiker optreden (witte vinger syndroom).

Raynaud-syndroom (dove vingers) is een vaatziekte, waarbij kleine bloedvaten in de vingers en tenen acuut verkrampen. De desbetreffende lichaamsdelen worden dan niet meer voldoende van bloed voorzien waardoor ze een bleke kleur krijgen. Het frequente gebruik van trillende producten kan zenuwbeschadigingen veroorzaken bij personen met een verminderde doorbloeding (bijv. rokers, diabetici).

Als u ongewone beperkingen bespeurt, stopt u direct de werkzaamheden en raadpleegt u een arts.

LET OP

Het product maakt deel uit van de 20V IXES serie en mag alleen met accu's uit deze serie worden gebruikt. Accu's mogen alleen met opladers uit deze serie worden opgeladen. Let hierbij op de specificaties van de fabrikant.

⚠ WAARSCHUWING

Neem de veiligheidsvoorschriften en aanwijzingen voor het opladen en het juiste gebruik in acht zoals in de gebruikshandleiding van uw accu en oplader van de 20V IXES serie aangegeven. Een gedetailleerde beschrijving voor het laadproces en overige informatie vindt u in deze afzonderlijke bediening.

6 Technische gegevens

Nominale spanning	40V (2x20V) ⎓
zaagbreedte	430 mm
Snijhoogte	6-voudig verstelbaar
Hoogteverstelling stuurbeugel	3-voudig
Hoogteverstelling	25 – 75 mm
Volume opvangzak	50 L
Gewicht (zonder accu)	16,2 kg
Mesinformatie:	
Fabrikant:	Royal Garden
Mescode:	RG8A109

Technische wijzigingen voorbehouden!

Geluid en trilling

⚠ WAARSCHUWING

Lawaai kan ernstige gezondheidsklachten tot gevolg hebben. Als het geluid van de machine hoger is dan 85 dB, draag dan geschikte gehoorbescherming voor u en personen in de omgeving.

De waarden voor geluid en vibratie zijn bepaald door middel van een gestandaardiseerde meetprocedure.

Geluidswaarden

Geluidsdruk L_{pA}	78,5 dB
Meetonnauwkeurigheid K_{pA}	3,0 dB
Geluidsvermogen L_{wA}	90 dB
Meetonzekerheid K_{wA}	2,08 dB

Trillingskenwaarden (hand-arm-trilling)

Vibratie a_h	< 2,5 m/s^2
Meetonnauwkeurigheid K	1,5 m/s^2

De aangegeven totale trillingswaarde en de aangegeven geluidsemissiewaarde zijn gemeten volgens een standaardtestmethode en kunnen worden gebruikt om elektrische apparaten met elkaar te vergelijken.

De aangegeven geluidsemissiewaarden en de aangegeven totale trillingswaarde kunnen ook worden gebruikt als voorlopige indicatie van de belasting.

⚠ WAARSCHUWING

De geluidsemissies en de trillingsemissiewaarde kunnen van de opgegeven waarde afwijken wanneer de machine daadwerkelijk wordt gebruikt. Dit is afhankelijk van de wijze waarop het elektrische apparaat wordt gebruikt en de aard van het werkstuk dat wordt bewerkt.

Probeer om de belasting zo gering mogelijk te houden. Zo kan bijvoorbeeld de werktijd worden beperkt. Hierbij moeten alle aspecten van de bedrijfscyclus in aanmerking worden genomen (zoals de tijd dat de machine uitgeschakeld is en de tijd dat deze ingeschakeld is, maar onbelast draait).

7 Uitpakken

⚠ WAARSCHUWING

Het product en de verpakkingsmaterialen zijn geen kinderspeelgoed!

Kinderen mogen niet met plastic zakken, folies en kleine onderdelen spelen! Er bestaat gevaar voor inslikken en verstikkingsgevaar!

- Open de verpakking en haal het product er voorzichtig uit.
- Verwijder het verpakkingsmateriaal evenals de verpakkings- en transportbeveiligingen (indien voorhanden).
- Controleer of de inhoud van de levering volledig is.
- Controleer het product en de hulpstukken op transportschade. Meld eventuele schade direct bij het transportbedrijf dat het product heeft bezorgd. Reclamaties op een later tijdstip worden niet erkend.
- Bewaar de verpakking indien mogelijk tot na het verstrijken van de garantietijd.
- Maak u voor aanvang van de werkzaamheden bekend met het product aan de hand van de gebruikshandleiding.
- Gebruik bij accessoires alsook slijtage- en reserveonderdelen uitsluitend originele onderdelen. Reserveonderdelen zijn verkrijgbaar bij de leverancier.
- Geef bij bestellingen onze artikelnummers alsook type en bouwjaar van het product aan.

8 Montage

⚠ VOORZICHTIG

Gevaar voor letsel!

Plaats de accu pas, als het accu-gereedschap klaar is voor gebruik.

⚠ VOORZICHTIG

Gevaar voor verwonding door draaiend mes. Voer de werkzaamheden aan het product uitsluitend uit bij een uitgeschakeld en stilstaand mes!

LET OP

Het product voor de ingebruikstelling in ieder geval volledig monteren!

LET OP

Let op dat bij de montage van de kabel niet bekneld raakt.

8.1 Montage van de onderste duwbeugel (4) (afb. 1, 3, 4)

Aanwijzing:

Let op dat de vertandingen overeenkomen.

1. Breng de onderste duwbeugel (4) op de voorgemonteerde bouten aan.
2. Schroef de onderste duwbeugel (4) met een volgring (4a), en een snelspanhendel (4b) vast aan beide zijdes. Let er daarbij op dat de kabel (9a), die later met een kabelklem (9) wordt bevestigd, niet in de weg zit.
3. Vergrendel de beide snelspanhendels (4b) door deze in de richting van de onderste duwbeugel (4) te drukken.
   Deze moeten tegen de onderste duwbeugel (4) liggen, zodat het spannen met gemiddelde kracht kan plaatsvinden.
   Anders moeten de snelspanhendels (4b) met de klok mee worden gedraaid of tegen de klok in worden losgedraaid om vast te zetten.

8.1.1 Positie van de onderste duwbeugel (4) verstellen (afb. 5)

Aanwijzingen:

Er zijn drie posities mogelijk.

Let op dat de vertandingen overeenkomen.

1. Open de beide spanhendels (4b).
2. Draai de beide spanhendels (4b) los door deze linksom te draaien.
3. Breng de onderste duwbeugel (4) in de gewenste positie (oriënteer u aan de markeringen).
4. Sluit de onderste duwbeugel (4) weer (zie *8.1*).

8.2 Montage van de bovenste duwbeugel (2) (afb. 6, 7)

1. Schroef de bovenste duwbeugel (2) op de onderste duwbeugel (4) met een platte kopschroef (2a), en een volgring (2b), een cilindermoer (2d) en een snelspanhendel (2c) aan beide zijden vast.
   Er zijn twee posities mogelijk.
2. Vergrendel de beide snelspanhendels (2c) door deze in de richting van de bovenste duwbeugel (2) te drukken.
   Deze moeten tegen de bovenste duwbeugel (2) liggen, zodat het spannen met gemiddelde kracht kan plaatsvinden.
   Anders moeten de snelspanhendels (2c) met de klok mee worden gedraaid of tegen de klok in worden losgedraaid om vast te zetten.

8.3 Kabelklem (9) monteren (afb. 1, 8)

1. Clip de beide kabelklemmen (9) telkens aan de bovenste duwbeugel (2) en onderste duwbeugel (4) en fixeer de kabel (9a).

8.4 Grasopvangzak (5) monteren (afb. 9)

1. Plaats de rubberen lippen (5b) op de corresponderende punten van binnenuit over het frame (5c).

8.5 Draaggreep (5a) op de grasopvangbak (5) monteren (afb. 9)

1. Breng de draaggreep (5a) van de grasopvangbak (5) op de daarvoor bestemde opname aan de bovenzijde van de grasopvangbak (5).

9 Voor de ingebruikname

LET OP

Enige geluidsoverlast van dit product is onvermijdelijk. Stel werkzaamheden met lawaai uit tot goedgekeurde en aangewezen tijden. Houd u zo nodig aan rustperiodes en beperk de duur van het werk tot het absolute noodzakelijke.

Voor uw persoonlijke bescherming en de bescherming van personen in de buurt, dient u geschikte gehoorbescherming te dragen.

9.1 Instellen van de maaihoogte (afb. 10)

LET OP

Het verstellen van de snijhoogte mag alleen bij een uitgeschakelde motor worden uitgevoerd.

- In dicht, hoog gras, stelt u de hoogste snijhoogte in en maait u langzamer. Voor de eerste keer maaien in het seizoen, stelt u een hoge snijhoogte in. Stel de maaihoogte zo in dat het product niet overbelast raakt.
- Selecteer de maaihoogte, afhankelijk van de werkelijk graslengte.
- Voer meerdere passages uit, zodat er maximaal 4 cm gras in één keer wordt afgehaald.

Er kunnen 6 verschillende snijhoogten worden ingesteld:

Siergazon		Gebruiksgazon	
1 =	25 mm	4 =	55 mm
2 =	35 mm	5 =	65 mm
3 =	45 mm	6 =	75 mm

Het instellen van de maaihoogte gebeurt via de hendel voor de maaihoogteverstelling (6).

1. Trek de hendel voor de maaihoogteverstelling (6) naar buiten.
2. Verschuif de hendel voor de snijhoogteverstelling (6) in de gewenste positie.
3. Laat de hendel voor de snijhoogteverstelling (6) weer los. De hendel klikt vast in de gewenste positie.

9.2 Accu (13) in de accu-houder (13b) plaatsen/verwijderen (afb. 11)

Accu plaatsen

1. Open de afdekking (7).
2. Schuif de accu's (13) in de accu-houders (13b). De accu's (13) klikken hoorbaar vast.
3. Sluit de afdekking (7).

Accu uitnemen

1. Open de afdekking (7).
2. Druk op de ontgrendelingsknop (13a) van de accu's (13) en trek de deze uit de accu-houders (13b).
3. Sluit de afdekking (7).

9.3 Maaivlak voorbereiden

1. Onderzoek het te maaien oppervlak zorgvuldig voorafgaand aan het maaien.
2. Verwijder stenen, stokken, botten, draden, speelgoed en andere voorwerpen, die door het product weggeslingerd kunnen worden.
3. Let erop dat er geen personen op het te maaien oppervlak aanwezig zijn.

10 Bediening

De accu grasmaaier beschikt over een parallel tot het snijniveau draaiend snijgereedschap. Hij is uitgerust met een krachtige en stil lopende elektromotor, een robuuste behuizing, een veiligheidsbeugel, een dubbelzijdige graskantafsteker en een grasopvangbak. Aanvullend is het product 6-voudig in hoogte verstelbaar en heeft deze lichtlopende wielen. De werking van de bedieningsonderdelen vindt u in de volgende beschrijvingen.

⚠ WAARSCHUWING

Gevaar voor letsel!

Neem de accu voor alle werkzaamheden aan het elektrische gereedschap (bijv. onderhoud, werktuigwissel enz.) alsook bij het transport en het bewaren uit het elektrische gereedschap. Bij onvoorzien indrukken van de aan/uit-schakelaar bestaat gevaar voor letsel.

LET OP

Let op dat de omgevingstemperatuur, tijdens de werkzaamheden niet hoger is dan 50 °C en niet lager is dan –20 °C.

LET OP

Het product maakt deel uit van de 20V IXES serie en mag alleen met accu's uit deze serie worden gebruikt. Accu's mogen alleen met opladers uit deze serie worden opgeladen. Let hierbij op de specificaties van de fabrikant.

10.1 Maaien met grasopvangbak

LET OP

Gebruik het product niet zonder volledig aangebrachte grasopvangbak of zonder mulchinzetstuk.

LET OP

Grasopvangbak alleen bij een uitgeschakelde motor en stilstaand mes wegnemen of aanbrengen.

10.1.1 Plaatsen van de grasopvangbak (5) (afb. 9, 12)

1. Til de uitwerpklep (8) op.
2. Grijp de grasopvangbak (5) vast aan de draaggreep (5a).
3. Hang de grasopvangbak (5) in de daarvoor bestemde ophanging van de grasopvangbak aan de achterkant van het product.
4. Verwijder de uitwerpklep (8), hierdoor wordt de grasopvangbak (5) in positie gehouden.

10.1.2 Vulpeilindicator (3) op de grasopvangbak (5) (afb. 1)

De door het mes gegenereerde luchtstroom laat de vulpeilindicator stijgen. Als de grasopvangbak is gevuld, stopt de luchtstroom. Als de luchtstroom te laag is, daalt de vulpeilindicator. Dit is een aanwijzing dat de grasopvangbak moet worden geleegd.

De onbegrensde werking van de vulpeilindicator is uitsluitend mogelijk bij een optimale luchtstroom. Externe invloeden zoals nat, dicht of hoog gras, lage snijniveaus, verontreiniging of dergelijke kunnen de luchtstroom en de werking van de vulpeilindicator beïnvloeden.

- Klep openen: Grasopvangbak wordt gevuld
- Klep dicht: Grasopvangbak is gevuld

10.1.3 Legen van de grasopvangbak (5) (afb. 9, 12, 13)

⚠ WAARSCHUWING

Voor het wegnemen van de grasopvangbak de motor uitschakelen en de stilstand van het mes afwachten.

LET OP

Gevaar voor letsel!

Grasopvangbak alleen bij een uitgeschakelde motor en stilstaand mes wegnemen.

Zodra tijdens het maaien grasresten blijven liggen, moet de grasopvangbak worden geleegd.

1. Om de grasopvangbak (5) weg te nemen, tilt u de uitwerpklep (8) op.
2. Neem de grasopvangbak (5) aan de handgreep (5a) er uit. Overeenkomstig het veiligheidsvoorschrift valt de uitwerpklep (8) bij het uithangen van de grasopvangbak (5) dicht en sluit de uitwerpopeningen af.

Als er daarbij grasresten in de opening blijven hangen, dan is het voor het makkelijker starten van de motor doelmatig om de grasmaaier ongeveer 1 m terug te trekken.

LET OP

Resten snijgoed in de maaierbehuizing en op het werkgereedschap niet met de hand of met de voeten verwijderen, maar met geschikte hulpmiddelen, bijv. borstels of een veger.

Om een goede verzameling te garanderen, moet de grasopvangbak (5) na gebruik worden gereinigd.

10.2 Maaien met mulchinzetstuk

Bij het mulchen wordt het snijgoed in de gesloten grasmaaierbehuizing verkleind en via het mulchinzetstuk over het gras verdeeld. Hierdoor vervalt het opnemen van gras en de verwijdering. Het fijne groene maaisel valt als een natuurlijke meststof terug in de grasmat en brengt vocht in het gazon en voorziet het van belangrijke voedingsstoffen.

LET OP

Mulchen is alleen mogelijk bij relatief kort gras.

10.2.1 Mulchinzetstuk (11) plaatsen (afb. 12, 13, 14)

1. Til de uitwerpklep (8) op.
2. Neem de grasopvangbak (5) (indien geplaatst) aan de draaggreep (5a) er uit.
3. Til de uitwerpklep (8) op en plaats het mulchinzetstuk (11).
4. Stel de maaihoogte in (zie *9.1*).

Aanwijzing:

Maai het gras ca. 2 cm terug bij een grashoogte van 4-6 cm.

10.2.2 Verschil gras maaien en gras mulchen (afb. 12, 14)

Bij gebruik van het mulchinzetstuk (11) wordt het gemaaide gras niet opgevangen in een grasopvangbak, maar versnipperd en over het gazon verdeeld. De voedingsstoffen in het gemaaide gras worden zo door bodemorganismen afgebroken en vormen een voedingsstoffenkringloop. Gemulchte gazons hoeven daarom veel minder vaak te worden bemest.

In het algemeen moet het gazon relatief vaak worden gemaaid, zodat er slechts kleine hoeveelheden mulch op het gazon achterblijven. Het is daarom het beste om het gazon minstens één keer per week te mulchen en de maaier zo in te stellen dat slechts ongeveer 40% van de totale hoogte van het gazon wordt gemulcht. Als de mulch op het gazon zichtbaar blijft (bijv. tijdens de eerste maaibeurt van het jaar of tijdens zware groei), moet de grasopvangbak (5) worden gebruikt.

10.3 Messtopinrichting (afb. 1, 16)

Voor elke ingebruikname moet u de messtopinrichting controleren. Start de motor zoals onder *10.4* beschreven.

1. Laat de veiligheidsbeugel (1) los. De motor schakelt uit en het mes (12a) wordt afgeremd.
2. Het mes (12a) moet binnen 7 seconden stoppen.

10.4 Product in-/uitschakelen (afb. 15)

Aanwijzing:

De laadindicator van de accu wordt weergegeven door het branden van de betreffende LED-lamp.

Low	Lage acculading
High	Hoge acculading

Inschakelen

1. Houd de aan/uit-schakelaar (10) ingedrukt en trek de veiligheidsbeugel (1) naar achteren.

Uitschakelen

1. Laat de veiligheidsbeugel (1) los.
2. Verwijder de accu.

⚠ VOORZICHTIG

Na het uitschakelen loopt het product na. Wacht tot het product volledig tot stilstand is gekomen.

10.5 Auto-/Eco-modus (afb. 15)

Het product tijdens het starten automatisch in de laatst gebruikte modus.

1. Door het indrukken van de auto/eco-schakelaar (10a) kunt u schakelen tussen de auto-/eco-modus.

Auto-modus:

Het product past het motortoerental overeenkomstig de belasting aan.

Eco-modus:

Het product loopt met het laagste toerental voor maximale accu-looptijd.

10.6 Na het maaien

- Controleer voor hernieuwd gebruik alle schroeven en moeren. Haal losse schroeven aan.
- Leeg de grasopvangbak voor het hernieuwde gebruik.
- Neem ook het hoofdstuk “Opslag” in acht.

11 Reiniging en onderhoud

⚠ WAARSCHUWING

Laat reparatie- en onderhoudswerkzaamheden, die niet in deze gebruikshandleiding beschreven staan, uitvoeren door onze gespecialiseerde werkplaats. Gebruik uitsluitend originele reserveonderdelen.

⚠ WAARSCHUWING

Onjuist onderhoud of onjuiste reiniging kan letsel veroorzaken!

⚠ WAARSCHUWING

Tijdens reinigings-, reparatie- en onderhoudswerkzaamheden kan het product onverwacht starten en letsel en brandwonden veroorzaken.

– Schakel het product uit.
– Verwijder de accu.
– Laat het product afkoelen.

⚠ VOORZICHTIG

Draag bij het hanteren van de messen veiligheidshandschoenen!

11.1 Reiniging

- Zorg dat de veiligheidsinrichtingen, de ventilatiesleuven en de motorbehuizing zo stof- en vuilvrij mogelijk zijn. Wrijf het product met een schone doek af en blaas deze met perslucht bij lage druk uit. Wij adviseren u, om het product direct na elk gebruik te reinigen.
- Ventilatieopeningen moeten altijd vrij zijn.
- Een reiniging met de tuinslang is alleen aan te bevelen met een lage druk. Een hogedrukreiniger is niet geschikt om het product te reinigen.

1. Hang de grasopvangbak uit en borstel deze met een handborstel schoon. De behuizing van de grasmaaier kunt u ook grof met een bezem reinigen.
2. Reinig de onderkant van de grasmaaier met een spatel en handveger. De spatel helpt om grove en grotere plantenresten uit het bereik van het mes (12a) te verwijderen. De reiniging van de onderkant is eenvoudiger direct na gebruik en kan daardoor grondiger worden uitgevoerd. Dan is het vuil en de plantenresten nog vers en laat dan eenvoudiger los.
3. Gebruik geen reinigingsmiddelen of oplosmiddelen; deze kunnen de kunststofonderdelen van het product aantasten. Zorg ervoor dat er geen water in het product kan komen.
4. Controleer of het uitwerpen van gras vrij is van grasresten en verwijder deze indien nodig.

11.2 Onderhoud

⚠ WAARSCHUWING

Gevaar voor letsel!

Neem de accu voor alle werkzaamheden aan het elektrische gereedschap (bijv. onderhoud, werktuigwissel enz.) alsook bij het transport en het bewaren uit het elektrische gereedschap. Bij onvoorzien indrukken van de aan/uit-schakelaar bestaat gevaar voor letsel.

11.2.1 Vervangen van de messen (12a) (afb 16)

⚠ WAARSCHUWING

Bij het werken met een beschadigd mes bestaat er gevaar voor persoonlijk letsel.

– Draag veiligheidshandschoenen!
– Laat het mes vanwege veiligheidsredenen alleen door een gespecialiseerde werkplaats slijpen en afstellen. Om een optimaal werkresultaat te bereiken, is het raadzaam om het mes eenmaal per jaar te laten controleren.
– Bij het vervangen van het mes mogen alleen originele reserveonderdelen worden gebruikt.

1. Houd het mes (12a) met één hand vast.
2. Draai de messchroef (12) linksom met behulp van een steeksleutel SW13 (niet meegeleverd).
3. Verwijder de messchroef (12) en de volgring.
4. Plaats het nieuwe mes (12a) in de omgekeerde volgorde terug. Bevestig de messchroef (12) conform de voorschriften. Let op dat het mes (12a) juist in de bevestigingsbout is gepositioneerd en goed is aangehaald.
5. Het aanhaalmoment van de messchroef (12) is 45Nm. Vervang ook de messchroef (12) als u het mes (12a) vervangt.

11.2.2 Beschadigde messen (12a) (afb. 16)

Als het mes (16) met een hindernis in aanraking is gekomen:

- Zet de motor uit, wacht tot deze volledig stil staat en verwijder de accu.
- Controleer het mes (12a) op beschadiging.
- Beschadigde of verbogen messen (12a) moeten worden vervangen.
- Nooit een verbogen mes (12a) weer rechtbuigen.
- Nooit met een verbogen of sterk versleten mes (12a) werken, want dit veroorzaakt trillingen en kan tot meer beschadigingen aan de grasmaaier leiden.

12 Opslag en transport

Bewaar het product en de bijbehorende accessoires op een donkere, droge en vorstvrije en voor kinderen ontoegankelijke plaats.
De optimale bewaartemperatuur ligt tussen 5 °C en 30 ˚C.
Bewaar het product in de originele verpakking.
Dek het product af om het te beschermen tegen stof of vocht. Bewaar de gebruikshandleiding bij het product.

⚠ WAARSCHUWING

Gevaar voor letsel!

Neem de accu voor alle werkzaamheden aan het elektrische gereedschap (bijv. onderhoud, werktuigwissel enz.) alsook bij het transport en het bewaren uit het elektrische gereedschap. Bij onvoorzien indrukken van de aan/uit-schakelaar bestaat gevaar voor letsel.

12.1 Bovenste duwbeugel (2) samenklappen (afb. 1, 7, 12)

⚠ WAARSCHUWING

Klemgevaar!

Houd de duwbeugel altijd met een hand op het hoogste punt.

– Nooit vingers tussen de bovenste en onderste duwbeugel plaatsen.

Voor een plaatsbesparende opslag is de bovenste duwbeugel (2) inklapbaar.

1. Verwijder de grasopvangbak (5).
2. Open de snelspanhendel (2c) aan de bovenste duwbeugel (2).
3. Draai de snelspanhendels (2c) iets los, door deze linksom te draaien.
4. Klap de bovenste duwbeugel (2) omlaag. De kabel (9a) mag hierbij niet worden vastgeklemd.

12.2 Voorbereiden voor de opslag

1. Verwijder de accu.
2. Maak het product helemaal leeg.
3. Reinig en controleer het product op schade.

13 Reparatie en reserveonderdelen bestellen

Let op dat bij dit product de volgende delen onderhevig zijn aan gebruiksmatige of natuurlijke slijtage, resp. de volgende delen als verbruiksmateriaal wordt gebruikt.

LET OP

Conform de wetgeving voor productgaranties wordt er geen garantie geboden voor schade die ontstaan is door incorrecte reparaties of door het niet gebruiken van originele reserveonderdelen.

Neem contact op met een servicecentrum of een erkende specialist. Overeenkomstig geldt dit ook voor accessoires.

Reserveonderdelen en accessoires zijn verkrijgbaar bij ons servicecentrum. Scan hiertoe de QR-code op de titelpagina.

13.1 Bestelling van reserveonderdelen

Bij het bestellen van reserveonderdelen moeten de volgende gegevens worden vermeld:

- Modelaanduiding
- Artikelnummer
- Gegevens op het typeplaatje

Reserveonderdelen/accessoires

Accu SBP2.0 Artikelnr.:	7909201708
Accu SBP4.0 Artikelnr.:	7909201709
Oplader SBC2.4A Artikelnr.:	7909201710
Oplader SBC4.5A Artikelnr.:	7909201711
Oplader SDBC2.4A Artikelnr.:	7909201712
Oplader SDBC4.5A Artikelnr.:	7909201713
StarterKit SBSK2.0 Artikelnr.:	7909201720
StarterKit SBSK4.0 Artikelnr.:	7909201721
Mes artikelnr.:	7911200647
Messchroef Artikelnr.:	5911415001

14 Afvalverwerking en hergebruik

Aanwijzingen op de verpakking

De verpakkingsmaterialen zijn recyclebaar. Verpakkingen milieuvriendelijk afvoeren.

Aanwijzingen betreffende de wetgeving Afgedankte elektrische en elektronische apparatuur (AEEA)

Afgedankte elektrische en elektronische apparatuur behoort niet bij het huishoudelijke afval, maar moeten worden ingezameld resp. gescheiden worden afgevoerd!

- Oude batterijen of accu’s die niet vast in het afgedankte apparatuur zijn geïntegreerd, moeten vóór het afvoeren op niet-destructieve wijze worden verwijderd! Het afvoeren hiervan is geregeld in de wetgeving inzake batterijen.
- Eigenaars resp. gebruikers van elektrische en elektronische apparaten zijn wettelijk verplicht om na gebruik de batterijen en accu's in te leveren.
- De eindgebruiker is verantwoordelijk voor het wissen van persoonsgerelateerde gegevens op het af te voeren afgedankte apparaat!
- Het symbool van de doorgekruiste vuilnisbak betekent dat afgedankte elektrische en elektronische apparatuur niet bij het huishoudelijk afval mag worden gegooid.
- Afgedankte elektrische en elektronische apparatuur kunnen bij de volgende punten kosteloos worden ingeleverd:
  - Openbare afvalverwijderings- of inzamelpunten (bijv. gemeentewerven)
  - Verkooppunten van elektrische apparaten (stationair en online), voor zover dealers verplicht zijn ze terug te nemen of dit vrijwillig aanbieden.
  - Tot drie afgedankte elektronische apparaten per apparaattype, met een randlengte van niet meer dan 25 centimeter, kunnen gratis naar de fabrikant worden teruggebracht zonder eerst een nieuw apparaat van de fabrikant te hoeven kopen, of naar een ander erkend verzamelpunt in je omgeving worden gebracht.
  - Voor verdere aanvullende terugnamevoorwaarden van de fabrikanten en distributeurs verzoeken wij u contact op te nemen met de betreffende klantenservice.
- Bij levering van een nieuw elektrisch apparaat door de fabrikant aan een particulier huishouden, kan de fabrikant op verzoek van de eindgebruiker zorgen voor het kosteloos afhalen van het afgedankte elektrische apparaat. Neem hiertoe contact op met de klantenservice van de fabrikant.
- Deze uitspraken zijn alleen geldig voor apparaten die in de landen van de Europese Unie worden geïnstalleerd en verkocht en die onder de Europese Richtlijn 2012/19/EU vallen. In landen buiten de Europese Unie kunnen andere voorschriften gelden voor het afvoeren van afgedankte elektrische en elektronische apparatuur.

Aanwijzingen voor de lithium-ion accu's

Accu's voor het afvoeren van het apparaat demonteren!

- Gooi de accu's niet bij het huishoudelijk afval, in open vuur (explosiegevaar) of in water. Beschadigde accu's kunnen het milieu en uw gezondheid schaden, als er giftige dampen of vloeistoffen gaan lekken.
- Defecte of verbruikte accu's moeten overeenkomstig verordening (EU) 2023/1542 worden gerecycled.
- Lever de accu en de oplader in bij een afvalverwerkingsstation. De gebruikte kunststof- en metalen onderdelen kunnen per type gescheiden worden en zo worden gerecycled.
- Voer accu's in ontladen toestand af. Wij adviseren de polen af te plakken met tape om ze te beschermen tegen kortsluiting. Open de accu niet.
- Gooi uw accu's weg volgens de lokale voorschriften. Lever accu's in bij een afvalverwerkingsstation voor verbruikte accu's, waar ze milieuvriendelijk kunnen worden gerecycled. Neem hiertoe contact op met het plaatselijke afvalverwerkingsstation.

15 Verhelpen van storingen

De volgende tabel toont storingssymptomen en beschrijft hoe u deze op kunt lossen, als uw product niet goed werkt. Als u het probleem hiermee niet kunt vinden en oplossen, neem dan contact op met uw service-werkplaats.

Storing	Mogelijke oorzaak	Oplossing
Het product kan niet worden gestart.	Het accuvermogen is te zwak.	Laad de accu op.
	De accu is niet goed geplaatst.	Schuif de accu in de accu-houder. De accu klikt hoorbaar vast.
	Aan/uit-schakelaar defect.	Neem contact op met onze klantenservice.
	Motor defect.	
Onrustige loop, sterk trillen van het product.	Snelspanhendel los.	Snelspanhendel controleren.
	Mesbevestiging los.	Mesbevestiging controleren.
	Messen niet in balans.	Messen vervangen.
Motor loopt niet.	Veiligheidsbeugel niet aangetrokken.	Veiligheidsbeugel aantrekken.
	Motor defect.	Erkende klantenservice raadplegen.
Uitwerpen van het gras is rommelig.	Maaihoogte te laag.	Maaihoogte instellen.
	Mes versleten.	Messen vervangen.
	Grasopvangbak verstopt.	Grasopvangbak legen of verstopping verhelpen.

16 Garantievoorwaarden - Scheppach 20V IXES-serie

Herzieningsdatum 25-04-2024

Beste klant,
onze producten worden onderworpen aan een strenge kwaliteitscontrole. Mocht een product toch niet naar behoren functioneren, dan betreuren wij dit ten zeerste en verzoeken wij u contact op te nemen met onze serviceafdeling op het onderstaande adres. Wij helpen u ook graag telefonisch via het servicenummer. De volgende informatie is bedoeld om u te helpen uw claim zonder problemen te verwerken en af te wikkelen.

Het volgende geldt voor de aanspraak op garantie:

1. **Deze garantievoorwaarden** regelen onze aanvullende fabrieksgarantieservices voor kopers (particuliere eindgebruikers) van nieuwe producten. De wettelijke garantieclaims worden niet beïnvloed door deze garantie. Dit is de verantwoordelijkheid van de dealer bij wie u het product hebt gekocht**.**
2. **De garantieservice** van de fabrikant dekt alleen defecten van een nieuw door u aangeschaft product die te wijten zijn aan een materiaal- of productiefout. Als er zich tijdens de garantieperiode materiaal- of fabricagefouten voordoen, zal de fabrikant als garantieverlener in het kader van deze garantie een van de volgende services naar keuze verlenen:
   - Gratis reparatie van het product
   - Gratis vervanging van het product door een product van gelijke waarde (evt. ook vervanging door een nieuw model als het originele product niet meer verkrijgbaar is).

   Vervangen producten of onderdelen worden ons eigendom. Let erop dat onze producten volgens het beoogd gebruik niet voor bedrijfsmatige, ambachtelijke of beroepsmatige toepassingen zijn ontworpen. Een garantieclaim is daarom niet geldig als het product binnen de garantieperiode voor bedrijfsmatige, ambachtelijke of industriële doeleinden is gebruikt of aan een gelijkwaardige belasting is blootgesteld.
3. **Uitgesloten van onze garantieservices zijn:**
   - Schade aan het product veroorzaakt door het niet naleven van de montagehandleiding, onjuiste installatie, het niet naleven van de gebruikshandleiding (bijv. aansluiting op een verkeerde netspanning of stroomsoort) of de onderhouds- en veiligheidsvoorschriften of door het gebruik van het product onder ongeschikte omgevingsomstandigheden en door onvoldoende zorg en onderhoud.
   - Schade aan het product veroorzaakt door verkeerd gebruik of onjuiste toepassing (zoals overbelasting van het product of gebruik van niet-goedgekeurd gereedschap of accessoires), binnendringen van vreemde voorwerpen in het product (zoals zand, stenen of stof), transportschade, gebruik van geweld of invloeden van buitenaf (zoals schade veroorzaakt door vallen).
   - Schade aan het product of onderdelen van het product die te wijten is aan normale, gebruikelijke (operationele) of andere natuurlijke slijtage, evenals schade en/of slijtage van slijtageonderdelen.
   - Defecten in het product die veroorzaakt zijn door het gebruik van accessoires, aanvullende onderdelen of reserveonderdelen die geen originele onderdelen zijn of die niet worden gebruikt zoals bedoeld.
   - Producten waarop wijzigingen of aanpassingen zijn aangebracht.
   - Kleine afwijkingen van de nominale toestand die onbeduidend zijn voor de waarde en bruikbaarheid van het product.
   - Producten waaraan onbevoegde reparaties of herstelwerkzaamheden zijn uitgevoerd, in het bijzonder door een niet-geautoriseerde derde partij.

– Als de markering op het product of de identificatiegegevens van het product (machinesticker) ontbreken of onleesbaar zijn.
– Producten die sterk vervuild zijn en daarom door het servicepersoneel worden geweigerd.
– Schadeclaims en gevolgschade zijn over het algemeen uitgesloten van deze garantie.

4. **De garantieperiode** is normaal gesproken **5 jaar** (12 maanden voor accu's / oplaadbare accu's) en gaat in op de aankoopdatum van het product. De datum op de originele aankoopbon is doorslaggevend. Aanspraak op garantie moet telkens direct na het in kennis stellen worden ingediend. Het indienen van garantieclaims na het verstrijken van de garantieperiode is uitgesloten. De reparatie of vervanging van het product leidt niet tot een verlenging van de garantieperiode, noch start deze service een nieuwe garantieperiode voor het product of voor geïnstalleerde reserveonderdelen. Dit geldt ook bij services ter plaatse. Een voorwaarde voor een aanspraak op garantie is dat de fabrikant, als garantieverlener, in staat wordt gesteld om het garantiegeval te onderzoeken door de betreffende goederen op verzoek van de fabrikant op te sturen. Voorkom beschadiging tijdens transport door middel van een geschikte verpakking. Het product in kwestie moet worden gereinigd en samen met een kopie van de aankoopbon, waarop de aankoopdatum en de productnaam vermeld moeten staan, naar het servicecentrum worden teruggestuurd. Als een product onvolledig wordt verzonden, zonder de volledige leveringsomvang, worden de ontbrekende accessoires gecrediteerd / in mindering gebracht in waarde als het product wordt omgeruild of terugbetaald. Gedeeltelijk of volledig gedemonteerde producten kunnen niet worden aanvaard als garantieclaim. In geval van een onterechte klacht of buiten de garantieperiode, draagt de koper over het algemeen de transportkosten en het transportrisico. **Meld een garantieclaim vooraf bij het servicecentrum (zie hieronder).** In principe wordt overeengekomen dat het defecte product met een korte beschrijving van het defect per georganiseerde retourzending of - in geval van reparatie buiten de garantieperiode - voldoende gefrankeerd, met inachtneming van de juiste verpakkings- en verzendrichtlijnen, naar het onderstaande serviceadres wordt gestuurd. **Houd er rekening mee dat uw product (afhankelijk van het model) om veiligheidsredenen vrij is van alle bedieningsmaterialen bij retourzending.** Het product dat naar ons Servicecentrum wordt gestuurd, moet zodanig worden verpakt dat schade aan het product waarover wordt gereclameerd, tijdens het transport wordt voorkomen. Na een succesvolle reparatie/vervanging sturen wij het product gratis naar u terug. Als producten niet kunnen worden gerepareerd of vervangen, kan een geldbedrag tot aan de aankoopprijs van het defecte product naar eigen goeddunken worden terugbetaald, rekening houdend met een eventuele aftrek voor slijtage. Deze garanties zijn uitsluitend bedoeld voor de oorspronkelijke particuliere koper en kunnen niet worden toegewezen of overgedragen.

5. **Verlenging van de garantieperiode tot 10 jaar:** Scheppach biedt een extra garantieverlenging van 5 jaar op producten uit de Scheppach 20V-serie. De garantieperiode voor deze producten bedraagt dus in totaal 10 jaar. Accu's / oplaadbare accu's, opladers en accessoires zijn hiervan uitgesloten. U kunt aanspraak maken op deze garantie-uitbreiding door uw Scheppach-product uit dit assortiment uiterlijk 30 dagen na de aankoopdatum online te registreren op https://garantie.scheppach.com. Na een succesvolle online registratie ontvangt u de bevestiging voor de artikelgerelateerde garantie-uitbreiding.

6. Neem **contact op met ons Servicecentrum om aanspraak te maken** op een garantieclaim.

   Gebruik bij voorkeur ons formulier op onze homepage:

   https://shop.scheppach.com/contact

   Stuur geen producten naar ons op zonder eerst contact op te nemen met ons servicecentrum en ons te registreren.

   Om aanspraak te kunnen maken op deze garanties moet u eerst contact opnemen met ons Servicecentrum. Garantieclaims moeten vóór het verstrijken van de garantieperiode binnen 14 dagen na ontdekking van het defect worden ingediend. Hiervoor zijn de originele aankoopbon en, indien van toepassing, de bevestiging van de artikelgerelateerde garantie-uitbreiding nodig

7. **Verwerkingstijd -** in principe verwerken wij klachten binnen 14 dagen na ontvangst bij ons Servicecentrum. Als in uitzonderlijke gevallen de aangegeven verwerkingstijd wordt overschreden, zullen wij u hiervan tijdig op de hoogte stellen.

8. **Slijtageonderdelen zijn over het algemeen uitgesloten van garantie!** - Slijtagedelen zijn: a) meegeleverde, bevestigde en/of geïnstalleerde accu's en b) alle modelafhankelijke slijtagedelen (onder meer riemen, zaagbladen, inzetgereedschap, slijpschijven, filters, koolborstels enz.). De garantie geldt niet voor accu's of oplaadbare accu's die diep ontladen zijn of beschadigd zijn aan de behuizing of accu-aansluitingen.

9. **Kostenraming** - producten die niet of niet meer onder de garantie vallen, worden tegen betaling gerepareerd. Op verzoek aan ons Servicecentrum kunt u de defecte producten opsturen voor een kostenraming en, indien nodig, het Servicecentrum schriftelijke goedkeuring geven (per post, e-mail) voor de reparatie. Zonder reparatiegoedkeuring vindt er geen verdere verwerking plaats.

De garantievoorwaarden zijn alleen van toepassing in de versie die van kracht is op het moment van de claim en zijn te vinden op onze homepage (www.scheppach.com), indien van toepassing. Bij vertalingen is altijd de Duitse versie doorslaggevend**.**

Scheppach GmbH · Günzburger Str. 69 ·

89335 Ichenhausen (Duitsland)

Telefoon: +800 4002 4002 ·

E-mail: customerservice.NL@scheppach.com ·

Internet: https://www.scheppach.com

Wij behouden ons het recht voor om deze garantievoorwaarden te allen tijde zonder voorafgaande kennisgeving te wijzigen.

17 EU-conformiteitsverklaring

Vertaling van de originele conformiteitsverklaring

Fabrikant:

Scheppach GmbH
Günzburger Straße 69
D-89335 Ichenhausen

Wij verklaren onder eigen verantwoordelijkheid dat het hier beschreven product voldoet aan de geldende richtlijnen en normen.

Merk:	**SCHEPPACH**
Art.-aanduiding:	**Accu grasmaaier - BC-MP430-X**
Art.nr.	**5911415900**

EU-richtlijnen:

2014/30/EU, 2006/42/EG, 2000/14/EG_2005/88/EG, 2011/65/EU*,

* Het hierboven beschreven onderwerp van deze verklaring voldoet aan de voorschriften van richtlijn 2011/65/EU van het Europese Parlement en de Raad van 8 juni 2011 omtrent de beperking van het gebruik van bepaalde gevaarlijke stoffen in elektrische en elektronische apparaten.

Toegepaste normen:

EN 62841-1:2015/A11:2022;
EN IEC 62841-4-3:2021/A11:2021;
EN IEC 55014-1:2021; EN IEC 55014-2:2021

Documentatie gevolmachtigde:

David Rümpelein

Günzburger Str. 69
D-89335 Ichenhausen

Ichenhausen, 14.10.2025

i.V.
Simon Schunk
Division Manager Product Center

i.V.
Andreas Pecher
Head of Project Management

Índice

1 Introducción 79
2 Descripción del producto (figs. 1-16) 80
3 Volumen de suministro (fig. 2) 80
4 Uso previsto 80
5 Indicaciones de seguridad 81
6 Datos técnicos 84
7 Desembalaje 85
8 Montaje 85
9 Puesta en marcha previa 86
10 Manejo 86
11 Limpieza y mantenimiento 88
12 Almacenamiento y transporte 89
13 Reparación y pedido de piezas de repuesto 89
14 Eliminación y reciclaje 90
15 Solución de averías 91
16 Condiciones de garantía - Serie Scheppach 20 V IXES 91
17 Declaración de conformidad UE 93
18 Plano de explosión 360

Explicación de los símbolos del producto

Este manual utiliza símbolos para llamar su atención sobre los posibles riesgos. Los símbolos de seguridad y explicaciones que acompañan a estos deben ser comprendidos perfectamente. Las propias advertencias no descartan ningún riesgo y no sustituyen las medidas correctas para prevenir accidentes.

	Antes de la puesta en marcha, leer y seguir el manual de instrucciones, así como las indicaciones de seguridad.
	Atención: La inobservancia de las señales de seguridad e indicaciones de advertencia adheridas al producto y de las indicaciones de seguridad y manejo puede provocar lesiones graves o incluso la muerte.
	Utilice protección auditiva.
	No corte nunca el césped en pendientes hacia arriba o abajo.
	No exponga el producto a la lluvia. El producto solo se puede colocar, almacenar y utilizar en condiciones ambientales secas.
	No conduzca sobre cables tendidos en el suelo.
	Peligro por piezas lanzadas con el motor en marcha. Mantenga la distancia con otras personas y niños.
	Antes de poner en funcionamiento el cortacésped, retire las piezas pequeñas que haya alrededor y pudieran salir proyectadas.
	Mantenga alejados las manos y los pies de las herramientas intercambiables rotatorias.
	Atención La cuchilla sigue desplazándose por inercia hasta su detención.
	Desconectar o encender el producto.
	Longitud de cuchilla. Máximo ancho de corte.
	Los trabajos de mantenimiento, reequipamiento, ajuste y limpieza únicamente deben realizarse con el motor detenido y la batería retirada.
	Nivel de potencia acústica garantizado del producto.
Lithium	Batería de iones de litio
CE	El producto cumple con las normativas europeas vigentes.
	El producto cumple con las normativas serbias vigentes.

1 Introducción

Fabricante:

Scheppach GmbH

Günzburger Straße 69

D-89335 Ichenhausen (Alemania)

Estimado cliente:

Esperamos que el trabajo con su nuevo producto sea muy satisfactorio y fructífero.

Nota:

El fabricante de este producto, de acuerdo con la legislación alemana de responsabilidad sobre productos, no se hace responsable de los daños originados en este producto o causados por éste en los siguientes casos:

- Tratamiento incorrecto
- Inobservancia del manual de instrucciones
- Reparaciones efectuadas por personal técnico no autorizado, ajeno a nuestra empresa
- Montaje y sustitución de piezas de repuesto no originales
- Uso no conforme a lo previsto

Observe lo siguiente:

El manual de instrucciones forma parte de este producto.

Contiene indicaciones importantes sobre cómo trabajar con el producto de forma segura, adecuada y rentable y cómo evitar peligros, ahorrar costes de reparaciones, reducir periodos de inactividad y aumentar la fiabilidad y la vida útil del producto. Además de las normas de seguridad incluidas en este manual de instrucciones, se deberán observar estrictamente las prescripciones vigentes en su país para el funcionamiento del producto.

Antes de utilizar el producto, familiarícese con todas las indicaciones de funcionamiento y seguridad. Utilice el producto únicamente de la forma descrita y para los usos indicados. Guarde bien el manual de instrucciones y entregue todos los documentos en caso de ceder el producto a terceros.

2 Descripción del producto (figs. 1-16)

1. Estribo de seguridad
2. Estribo de empuje superior
2a. Tornillo de cabeza plana
2b. Arandela
2c. Palanca de sujeción rápida
2d Tuerca de cilindro
3. Indicación de nivel de llenado
4. Estribo de empuje inferior
4a. Arandela
4b. Palanca de sujeción rápida
4c. Tuerca de cilindro
5. Saco de recogida de hierba
5a. Asa de transporte
5b. Falda de goma
5c. Bastidor
6. Palanca de regulación de altura de corte
7. Cubierta
8. Trampilla de descarga
9. Pinza de cable
9a. Cable
10. Interruptor de encendido/apagado
10a. Interruptor Auto/Eco
11. Inserto para mantillo
12. Tornillo de la cuchilla
12a. Cuchilla
13. Batería*
13a. Tecla de desbloqueo
13b. Portabaterías

3 Volumen de suministro (fig. 2)

Art.	Cantidad	Denominación
2a.	2	Tornillo de cabeza plana M6 × 55 mm
2b.	2	Arandela
2c.	2	Palanca de sujeción rápida
2d	2	Tuercas de cilindro M6
4.	1	Estribo de empuje inferior
4a.	2	Arandela
4b.	2	Palanca de sujeción rápida
4c.	2	Tuercas de cilindro M6
5.	1	Saco de recogida de hierba
5a.	1	Asa de transporte
9.	2	Pinza de cable
11.	1	Inserto para mantillo
	1	Cortacésped por batería
	1	Manual de instrucciones

* = ¡No incluidos obligatoriamente en el volumen de suministro!

4 Uso previsto

El producto está destinado únicamente a cortar césped y hierba en entornos domésticos.

Este cortacésped por batería es adecuado para una superficie de césped de aprox. 600-700 m².

En la superficie real de césped influyen factores como la carga de la batería, el tamaño de la batería (ah), la humedad del césped, la altura de corte, el crecimiento de musgo o la densidad del césped.

El producto solo debe utilizarse para el uso previsto. Se considerará inapropiado cualquier uso que vaya más allá. Los daños o lesiones de cualquier tipo producidos a consecuencia de lo anterior serán responsabilidad del usuario, no del fabricante.

El cumplimiento de las indicaciones de seguridad también forma parte del uso conforme al previsto, al igual que el manual de montaje y las instrucciones de funcionamiento en el manual de instrucciones.

Las personas que se ocupen del manejo y uso del producto deben estar familiarizadas con este e informadas sobre los posibles peligros.

Si el usuario hiciera modificaciones en el producto, el fabricante no se responsabilizará de ningún daño que ello pueda causar.

El producto debe usarse únicamente con piezas y accesorios originales del fabricante.

Deben observarse las prescripciones de seguridad, trabajo y mantenimiento del fabricante, así como las dimensiones indicadas en los Datos técnicos.

Recuerde que nuestros productos no están diseñados para usos comerciales, artesanales ni industriales. No concedemos ningún tipo de garantía si se utiliza el producto en empresas comerciales, artesanales o industriales, ni en actividades de características similares.

Explicación de las palabras de señalización en el manual de instrucciones

⚠ PELIGRO

Palabra de advertencia para indicar una situación de peligro inminente que, de no evitarse, provocará la muerte o lesiones graves.

⚠ ADVERTENCIA

Palabra de advertencia para indicar una situación potencialmente peligrosa que, de no evitarse, podría provocar la muerte o lesiones graves.

⚠ PRECAUCIÓN

Palabra de advertencia para indicar una situación potencialmente peligrosa que, de no evitarse, podría provocar lesiones leves o moderadas.

ATENCIÓN

Palabra de advertencia para indicar una situación potencialmente peligrosa que, de no evitarse, podría provocar daños materiales al producto o a la propiedad.

5 Indicaciones de seguridad

Indicaciones generales de seguridad para herramientas eléctricas

⚠ ADVERTENCIA

Lea todas las indicaciones de seguridad, instrucciones, ilustraciones y datos técnicos que acompañan a esta herramienta eléctrica.

Si no se respetan las siguientes instrucciones, puede producirse una descarga eléctrica, un incendio y/o lesiones graves.

Conserve todas las indicaciones de seguridad e instrucciones para futuros usos.

El término empleado en las indicaciones de seguridad «herramienta eléctrica» se refiere tanto a las herramientas eléctricas conectadas a la red eléctrica (con línea de alimentación), como a las herramientas eléctricas que funcionan por batería (sin línea de alimentación).

1) Seguridad en el lugar de trabajo

a) **Tenga su zona de trabajo ordenada y bien iluminada.** Las zonas de trabajo desordenadas o mal iluminadas pueden causar accidentes.

b) **Con la herramienta eléctrica, no trabaje en entornos en peligro de explosión en los que haya líquidos, gases o polvos inflamables.** Las herramientas eléctricas producen chispas que pueden inflamar el polvo o los vapores.

c) **Cuando use esta herramienta eléctrica, no permita que se acerquen niños u otras personas.** Al distraerse puede perder el control de la herramienta eléctrica.

2) Seguridad eléctrica

a) **La clavija de conexión de la herramienta eléctrica debe ser compatible con la toma de enchufe. Bajo ningún concepto se debe modificar la clavija. No utilice adaptadores de conexión en las herramientas eléctricas con toma de tierra.** Las clavijas compatibles y sin modificar reducen el riesgo de una descarga eléctrica.

b) **Evite el contacto corporal con las superficies conectadas a tierra tales como tuberías, calentadores, estufas y refrigeradores.** Existe un mayor riesgo de descarga eléctrica si su cuerpo está en contacto con la tierra.

c) **No utilice el producto en condiciones de lluvia o humedad.** Esto puede aumentar el riesgo de descarga eléctrica.

d) **No modifique la finalidad del cable de conexión para cargar, colgar la herramienta eléctrica o para desenchufar la clavija de la toma de enchufe. Aleje el cable de conexión de fuentes de calor, de aceite, de bordes afilados o de componentes móviles.** Unos cables de conexión dañados o enredados aumentan el riesgo de una descarga eléctrica.

e) **Si trabaja con una herramienta eléctrica al aire libre, emplee solo cables alargadores que también sean adecuados para zonas exteriores.** El uso de un cable alargador adecuado para zonas exteriores reduce el riesgo de una descarga eléctrica.

f) **Si no se puede evitar el funcionamiento de la herramienta eléctrica en un entorno húmedo, emplee un interruptor de corriente de defecto.** El uso de un interruptor de protección de corriente residual reduce el riesgo de una descarga eléctrica.

3) Seguridad de las personas

a) **Sea cuidadoso y preste atención a lo que hace, y realice con prudencia el trabajo con una herramienta eléctrica. No use ninguna herramienta eléctrica si está cansado o si está bajo el efecto de drogas, alcohol o medicamentos.** Un descuido durante el uso de la herramienta eléctrica puede causar lesiones graves.

b) **Use equipo de protección individual y lleve siempre gafas de protección.** La utilización del equipo de protección individual, tales como mascarilla antipolvo, calzado de seguridad antideslizante, casco protector o protección auditiva, etc. adecuados al tipo de herramienta eléctrica y a su empleo reduce el riesgo de sufrir lesiones.

c) **Evite una puesta en marcha accidental. Asegúrese de que la herramienta eléctrica se encuentre desconectada antes de cogerla o transportarla o conectarla a la alimentación de corriente y/o a la batería.** Si transporta la herramienta eléctrica con el dedo puesto en el interruptor o conecta la herramienta eléctrica a la toma de corriente estando ésta en posición de encendido, puede causar un accidente.

d) **Antes de proceder al encendido de la herramienta eléctrica, retire cualquier herramienta de ajuste o llave de tuercas.** Una herramienta o una llave puesta en una pieza giratoria de la herramienta eléctrica pueden causar lesiones.

e) **Evite posturas forzadas. Procure una buena estabilidad y mantenga siempre el equilibrio.** Así controlará mejor la herramienta eléctrica si surge una situación imprevista.

f) **Use ropa adecuada. No use ropa holgada ni adornos. No acerque el cabello ni la ropa a las piezas móviles.** La ropa holgada, los adornos y el cabello largo pueden engancharse en las piezas móviles.

g) **Si pueden instalarse dispositivos de aspiración y recogida de polvo, estos deberán conectarse y emplearse de forma correcta.** El uso de un aspirador de polvo puede reducir los riesgos derivados del polvo.

h) **No se confíe ni ignore las reglas de seguridad de las herramientas eléctricas, ni siquiera en caso de estar familiarizado con la herramienta eléctrica por un uso frecuente de la misma.** Un manejo poco atento puede causar lesiones de extrema gravedad en fracciones de segundo.

4) Uso y manejo de la herramienta eléctrica

a) **No sobrecargue la herramienta eléctrica. Trabaje con la herramienta eléctrica adecuada.** Si usa la herramienta eléctrica adecuada, trabajará mejor y más seguro dentro del rango de potencia indicado.

b) **No emplee una herramienta eléctrica con un interruptor defectuoso.** Una herramienta eléctrica que ya no se pueda conectar o desconectar de nuevo, es peligrosa y se debe reparar.

c) **Retire la clavija de conexión de la toma de enchufe y/o retire una batería extraíble antes de realizar ajustes en el aparato, cambiar piezas intercambiables de la herramienta o guardar la herramienta eléctrica.** Esta medida de precaución evita el arranque involuntario de la herramienta eléctrica.

d) **Mantenga las herramientas eléctricas que no utilice fuera del alcance de los niños. No deje utilizar la herramienta eléctrica a ninguna persona que no esté familiarizada con ella o que no haya leído estas instrucciones.** Las herramientas eléctricas son peligrosas si son utilizadas por personas sin experiencia.

e) **Cuide con esmero las herramientas eléctricas y los insertos intercambiables de la misma. Compruebe que las piezas móviles funcionan bien y no se atascan, que no hay piezas rotas ni dañadas, y que la herramienta eléctrica funciona correctamente. Si hay alguna pieza dañada, repárela antes de usar la herramienta eléctrica.** Muchos accidentes se deben a herramientas eléctricas que no han recibido el debido mantenimiento.

f) **Mantenga las herramientas de corte afiladas y limpias.** Las herramientas de corte con bordes cortantes y afilados conservadas cuidadosamente se atascan menos y son más fáciles de conducir.

g) **Use la herramienta eléctrica, la herramienta intercambiable, etc. conforme a estas instrucciones. Tenga en cuenta las condiciones de trabajo y los trabajos que se deben realizar.** El uso de herramientas eléctricas para fines no previstos puede ser peligroso.

h) **Mantenga las empuñaduras y sus superficies secas, limpias y libres de aceite y grasa.** Unas empuñaduras y unas superficies de agarre resbaladizas no permiten realizar un manejo y control seguro de la herramienta eléctrica en situaciones imprevistas.

5) Uso y tratamiento de la herramienta alimentada por batería

a) **Cargue las baterías solo con cargadores recomendados por el fabricante.** Si se usa un cargador adecuado para un determinado tipo de baterías, existe peligro de incendio en caso de emplearse unas baterías distintas.

b) **Utilice únicamente las baterías previstas para las herramientas eléctricas.** El uso de otras baterías puede causar lesiones y peligro de incendio.

c) **Mantenga las baterías que no estén en uso alejadas de clips, monedas, llaves, clavos, tornillos u otros pequeños objetos metálicos que puedan causar un puenteado de los contactos.** Un cortocircuito entre los contactos de la batería puede causar lesiones o incluso un incendio.

d) **En caso de emplearse incorrectamente, puede salir un líquido de la batería. Evite el contacto. En caso de un conectado accidental, enjuáguese con abundante agua. Si el líquido entrara en contacto con los ojos, requiera inmediatamente la presencia de un médico o acuda a éste.** Los líquidos salidos de una batería pueden causar irritaciones de la piel o quemaduras.

e) **No utilice una batería dañada o modificada.** Las baterías dañadas o modificadas pueden tener un comportamiento impredecible y provocar incendios, explosiones o peligro de lesiones.

f) **No exponga la batería al fuego ni a temperaturas excesivas.** El fuego o las temperaturas superiores a 130 °C pueden provocar una explosión.

g) **Siga todas las instrucciones de carga y nunca cargue la batería o la herramienta de batería fuera del rango de temperatura especificado en el manual de instrucciones.** La carga incorrecta o fuera del rango de temperatura permitido puede destruir la batería y aumentar el peligro de incendio.

6) Servicio técnico

a) **Encargue la reparación de su herramienta eléctrica solamente a personal técnico cualificado y únicamente con piezas de repuesto originales.** Así se garantizará que la herramienta eléctrica siga siendo segura.

b) **Nunca repare baterías dañadas.** El mantenimiento de la batería en su totalidad únicamente debe ser realizado por el fabricante o punto de servicio al cliente autorizado.

5.1 Indicaciones de seguridad para el cortacésped

a) **No utilice el cortacésped cuando haga mal tiempo, especialmente durante las tormentas.** Esto reduce el riesgo de ser alcanzado por un rayo.

b) **Compruebe minuciosamente que no haya animales salvajes en la zona de trabajo.** Los animales salvajes pueden resultar heridos por el cortacésped en marcha.

c) **Examine minuciosamente la zona de trabajo y retire todas las piedras, palos, alambres, huesos y otros objetos extraños.** Las piezas expulsadas pueden causar lesiones.

d) **Antes de utilizar el cortacésped, compruebe siempre que la cuchilla y la plataforma del cortacésped no estén desgastadas ni dañadas.** Las piezas desgastadas o dañadas aumentan el riesgo de lesiones.

e) **Compruebe regularmente el desgaste y deterioro del dispositivo colector de hierba.** Un recogedor de hierba desgastado o dañado aumenta el riesgo de lesiones.

f) **Deje las cubiertas protectoras en su sitio. Las cubiertas protectoras deben estar operativas y correctamente sujetas.** Una cubierta protectora suelta, dañada o que no funcione correctamente puede provocar lesiones.

g) **Mantenga las entradas de aire de refrigeración libres de depósitos.** Las entradas de aire obstruidas y los depósitos pueden provocar sobrecalentamiento o peligro de incendio.

h) **Utilice siempre calzado de seguridad antideslizante cuando maneje el cortacésped. Nunca trabaje descalzo o con sandalias abiertas.** Esto minimiza el riesgo de lesiones en los pies al entrar en contacto con la cuchilla giratoria del cortacésped.

i) **Lleve siempre pantalones largos cuando maneje el cortacésped.** La piel desnuda aumenta la probabilidad de sufrir lesiones por las piezas proyectadas.

j) **No utilice el cortacésped sobre hierba mojada. Al usarlo, camine, pero nunca corra.** Así se reduce el riesgo de resbalones y caídas, que podrían provocar lesiones.

k) **No utilice el cortacésped en pendientes excesivamente pronunciadas.** Así se reduce el riesgo de perder el control, resbalar y caer, lo que podría provocar lesiones.

l) **Cuando trabaje en pendientes, asegúrese de tener los pies bien asentados; trabaje siempre en sentido transversal a la pendiente, nunca hacia arriba o hacia abajo, y extreme las precauciones al cambiar de dirección.** Así se reduce el riesgo de perder el control, resbalar y caer, lo que podría provocar lesiones.

m) **Tenga especial cuidado al segar en reversa o al tirar del cortacésped hacia usted. Preste siempre atención al entorno.** Esto reduce el riesgo de tropiezo durante el trabajo.

n) **No toque las cuchillas ni otras piezas peligrosas que aún estén en movimiento.** Así se minimiza el riesgo de lesiones por piezas móviles.

o) **Asegúrese de que todos los interruptores estén desconectados y retire la batería antes de retirar material atascado o limpiar el cortacésped**. El funcionamiento inesperado del cortacésped puede provocar lesiones graves.

p) En caso de golpear un objeto extraño, apague inmediatamente el producto y retire la batería. Busque si hay daños en el producto y realice las reparaciones necesarias antes de arrancar de nuevo el producto y de trabajar con él. En caso de que el producto comience a vibrar de forma marcadamente anormal, es necesaria una revisión inmediata.

Indicaciones de seguridad adicionales

- No les permita nunca el uso del cortacésped a niños o a personas que no estén familiarizadas con estas instrucciones de uso. Las disposiciones locales pueden definir la edad mínima del usuario.
- No corte nunca el césped mientras esté cerca de personas, especialmente niños, o animales. Piense que el operador de máquina o el usuario son responsables de accidentes en otras personas o sus bienes.
- Corte el césped únicamente en buenas condiciones de visibilidad. Es necesario mantener alejados a terceros.
- Si cede el producto a terceras personas, entregue también este manual de instrucciones.

ATENCIÓN

¡Peligro de desprendimiento de piedras!

No conduzca nunca el aparato con el motor arrancado sobre un suelo de grava.

- Antes del uso, se debe comprobar siempre por medio de una inspección visual si la cuchilla y los pernos de fijación están desgastados o dañados. Para evitar un desequilibrio, las cuchillas y los pernos de fijación desgastados o dañados se deben cambiar solo en juegos completos.
- Vaya con cuidado al realizar trabajos de ajuste en el producto y vigile que no se le queden atrapados los dedos entre la cuchilla en movimiento y las piezas fijas del equipo.
- Tenga especial cuidado al cortar el césped sobre suelos con poca estabilidad, en caso de haber vertederos cercanos, fosas o diques.
- Evite los puntos en los que las ruedas no agarren o el corte del césped sea inseguro.
- Un manejo del producto con velocidad excesiva puede aumentar el peligro de accidentes.
- Cuando se encuentre cerca de una calle, preste atención al tráfico.
- No levante ni acarree nunca un cortacésped con el motor en marcha.
- Detenga siempre la cuchilla cuando se deba inclinar el cortacésped, durante su transporte a través de otras superficies distintas al césped y al desplazar el cortacésped desde o hasta la superficie a cortar.
- Arranque el motor con cuidado de acuerdo con las instrucciones del fabricante. Asegúrese de que la distancia de los pies a la cuchilla sea suficiente.
- Durante el arranque del motor, el cortacésped no se debe inclinar, a menos que se deba alzar durante el proceso. En este caso, inclínelo solamente lo necesario y levántelo desde el lado opuesto al usuario.
- No introduzca las manos o los pies en las partes que giran. Manténgase siempre alejado del orificio de salida.
- Utilice únicamente cuchillas y accesorios recomendados por el fabricante. El uso de otras herramientas intercambiables y de otros accesorios puede suponer para el usuario un peligro de lesiones.
- Mantenga siempre el producto en buen estado de funcionamiento.
- Es necesario realizar las pausas que sean necesarias para reducir la exposición a ruidos y vibraciones.
- Tenga en cuenta que un mantenimiento inadecuado, el uso de piezas de repuesto no conformes o la extracción o modificación de los dispositivos de seguridad pueden provocar un aumento del tiempo de frenado de la cadena, un mayor grado de retroceso, daños en el producto, así como lesiones graves a la persona que trabaje con él.

- Tenga en cuenta que los sistemas o dispositivos de seguridad del producto no deben manipularse ni desactivarse. Nunca retire piezas que se utilicen para la seguridad.

⚠ PRECAUCIÓN

El cortacésped no se debe utilizar sin el dispositivo recogedor de césped completo o el resguardo automático para el orificio de salida en su lugar.

- Nunca utilice el cortacésped con dispositivos de protección dañados o en rejillas de protección, o sin dispositivos de protección adosados, p. ej., chapas deflectoras y/o mecanismos de recogida de césped.

Riesgos residuales

El producto se ha construido de acuerdo con los últimos avances tecnológicos y las reglas técnicas de seguridad reconocidas. Aun así, pueden emanar determinados riesgos residuales durante el trabajo.

- Lesiones auditivas, cuando se utiliza sin la protección auditiva obligatoria.
- Los riesgos residuales pueden minimizarse si se tienen en cuenta las “indicaciones de seguridad” y el “uso previsto”, así como el ‘‘manual de instrucciones’’.
- Utilice el producto tal y como se recomienda en este manual de instrucciones. De este modo conseguirá que su producto brinde el mejor rendimiento.
- Además, a pesar de todas las precauciones adoptadas puede seguir habiendo riesgos residuales no evidentes.

⚠ ADVERTENCIA

Esta herramienta eléctrica produce un campo electromagnético mientras funciona. Este campo puede perjudicar bajo circunstancias concretas implantes médicos activos o pasivos. Con el fin de reducir el peligro de lesiones graves o mortales, recomendamos a las personas con implantes médicos que consulten tanto a su médico como al fabricante del implante médico antes de manejar la herramienta eléctrica.

⚠ ADVERTENCIA

Si se usa para trabajos más prolongados, las vibraciones pueden causar alteraciones del riego sanguíneo en las manos de la persona que la use (fenómeno de Raynaud).

El fenómeno de Raynaud es una enfermedad de los vasos sanguíneos que produce espasmos en los capilares de los dedos de manos y pies. Las zonas afectadas dejan de recibir suficiente sangre y a causa de ello se ponen muy pálidas. El uso frecuente de productos que vibran puede causar daños neurológicos en personas que no tienen un buen riego sanguíneo (p. ej., en las personas fumadoras o diabéticas).

Si nota alguna dolencia extraordinaria, deje inmediatamente de trabajar y llame a un médico.

ATENCIÓN

El producto forma parte de la serie IXES de 20 V y sólo puede utilizarse con pilas de esta serie. Las baterías solo pueden cargarse con cargadores de esta serie. Observe las instrucciones del fabricante.

⚠ ADVERTENCIA

Siga las instrucciones de seguridad y de carga y uso correcto que figuran en el manual de instrucciones de su batería y cargador de la serie IXES de 20 V. Puede encontrar una descripción detallada del proceso de carga y más información en este manual.

6 Datos técnicos

Tensión nominal	40 V (2 × 20 V) ⎓
Ancho de corte	430 mm
Altura de corte	6 niveles ajustables
Regulación de altura del larguero guía	3 niveles
Regulación de altura	25-75 mm
Volumen del saco de recogida	50 L
Peso (sin batería)	16,2 kg
Informaciones de la cuchilla:	
Fabricante:	Royal Garden
Código de medición:	RG8A109

Reservado el derecho a introducir modificaciones técnicas.

Ruidos y vibraciones

⚠ ADVERTENCIA

El ruido puede tener consecuencias graves para su salud. Si el ruido de la máquina supera los 85 dB, póngase una protección auditiva adecuada y asegúrese de que las personas que se encuentren cerca hagan lo mismo.

Los valores de ruido y vibraciones han sido determinados de acuerdo con un procedimiento de medición normalizado.

Valores característicos de ruido

Presión acústica L_{pA}	78,5 dB
Inseguridad de medición K_{pA}	3,0 dB
Potencia de sonido L_{wA}	90 dB
Inseguridad de medición K_{wA}	2,08 dB

Valores característicos de vibración (vibración mano-brazo)

Vibración a_h	<2,5 m/s^2
Incertidumbre de medición K	1,5 m/s^2

El valor total de vibración indicado y el valor de emisión de ruidos indicado se han medido siguiendo un proceso de comprobación normalizado y pueden utilizarse para comparar una herramienta eléctrica con otra.

El valor de emisión de ruidos indicado y el valor total de vibración indicado también se pueden emplear para realizar una evaluación preliminar de la carga.

⚠ ADVERTENCIA

Las emisiones de ruido y el valor de emisión de vibraciones pueden diferir de los valores indicados durante el uso real de la herramienta eléctrica, dependiendo del tipo y modo de uso de la misma, especialmente, del tipo de pieza de trabajo con el que se trabaje.

Intente mantener lo más baja posible la carga. Medida a modo de ejemplo: limitación del tiempo de trabajo. Para ello, deben tenerse en cuenta todas las fracciones de los ciclos de funcionamiento (por ejemplo, tiempos en los que la herramienta eléctrica se encuentra desconectada, y tiempos en los que se encuentra conectada, pero funcionando sin carga).

7 Desembalaje

⚠ ADVERTENCIA

El producto y los materiales de embalaje no son aptos como juguetes para niños.

Los niños no deben jugar con bolsas de plástico, láminas o piezas pequeñas. Existe peligro de atragantamiento y asfixia.

- Abra el embalaje y extraiga el producto cuidadosamente.
- Retire el material de embalaje y los seguros de embalaje y transporte (si los hubiera).
- Compruebe la integridad del volumen de suministro.
- Compruebe que no haya daños de transporte en el producto y en los componentes de los accesorios. Notifique de inmediato cualquier daño detectado a la empresa de transporte encargada de entregar el producto. Las reclamaciones realizadas posteriormente no serán atendidas.
- Conserve el embalaje por si fuera preciso hasta la extinción del período de garantía.
- Familiarícese con el producto antes de su uso con ayuda del manual de instrucciones.
- Emplee únicamente piezas originales para los accesorios, las piezas de desgaste y piezas de repuesto. Puede encargar las piezas de repuesto a su proveedor técnico.
- Indique en los pedidos nuestro número de artículo, el tipo de producto y su año de construcción.

8 Montaje

⚠ PRECAUCIÓN

¡Peligro de lesiones!

No inserte la batería hasta que la herramienta alimentada por batería esté lista para su uso.

⚠ PRECAUCIÓN

Peligro de lesiones por cuchilla giratoria. Trabaje en el producto sólo cuando el motor esté apagado y la hoja esté parada.

ATENCIÓN

Antes de la puesta en marcha del producto, es imprescindible montarlo por completo.

ATENCIÓN

Asegúrese de que el cable no quede apretado durante el montaje.

8.1 Montaje de los estribos de empuje inferiores (4) (figs. 1, 3 y 4)

Nota:

Asegúrese de que los engranajes coincidan.

1. Fije el estribo de empuje inferior (4) a los tornillos premontados.
2. Atornille el estribo de empuje inferior (4) con una arandela (4a) y una palanca de sujeción rápida (4b) en los dos lados. Al hacerlo, preste atención a que el cable (9a), que se tensa posteriormente con un clip de cable (9), no esté en medio.
3. Bloquee las dos palancas de sujeción rápida (4b) empujándolas hacia el estribo de empuje inferior (4).
   Deben colocarse en el estribo de empuje inferior (4) de manera que el tensado pueda realizarse con una fuerza moderada.
   De lo contrario, las palancas de sujeción rápida (4b) deben girarse en el sentido horario para apretar o en sentido antihorario para aflojar.

8.1.1 Ajuste de la posición del estribo de empuje inferior (4) (fig. 5)

Notas:

Hay tres posiciones posibles.

Asegúrese de que los engranajes coincidan.

1. Abra las dos palancas de sujeción (4b).
2. Afloje las dos palancas de sujeción (4b) girándolas en sentido antihorario.
3. Mueva el estribo de empuje inferior (4) a la posición deseada (utilice las marcas como orientación).
4. Vuelva a cerrar el estribo de empuje inferior (4) (véase *8.1*).

8.2 Montaje de los estribos de empuje superiores (2) (figs. 6 y 7)

1. Atornille el estribo de empuje superior (2) a los estribos de empuje inferiores (4) con un tornillo de cabeza plana (2a), una arandela (2b), un tornillo de cilindro (2d) y una palanca de sujeción rápida (2c) en los dos lados.
   Hay dos posiciones posibles.
2. Bloquee las dos palancas de sujeción rápida (2c) empujándolas hacia el estribo de empuje superior (2).
   Deben colocarse en el estribo de empuje superior (2) de manera que el tensado pueda realizarse con una fuerza moderada.
   De lo contrario, las palancas de sujeción rápida (2c) deben girarse en el sentido horario para apretar o en sentido antihorario para aflojar.

8.3 Montaje de los clips de cable (9) (figs. 1 y 8)

1. Enganche los dos clips de cable (9) en el estribo de empuje superior (2) y el estribo de empuje inferior (4) y fije el cable (9a).

8.4 Montaje del saco de recogida de hierba (5) (fig. 9)

1. Coloque los labios de goma (5b) sobre el bastidor (5c) en los puntos adecuados.

8.5 Montaje del asa de transporte (5a) en el saco de recogida de hierba (5) (fig. 9)

1. Fije el asa de transporte (5a) del saco de recogida de hierba (5) al soporte previsto en la parte superior del saco de recogida de hierba (5).

9 Puesta en marcha previa

ATENCIÓN

Es inevitable que este producto emita cierta contaminación acústica. Posponga el trabajo ruidoso a los tiempos aprobados y designados. Respete los períodos de descanso y limite el tiempo de trabajo a lo esencial.

Para su protección personal y para la protección de las personas que se encuentran en las inmediaciones, hay que llevar una protección auditiva adecuada.

9.1 Ajuste de la altura de corte (fig. 10)

ATENCIÓN

La altura de corte solo puede ajustarse cuando el motor está apagado.

- En caso de hierba densa y alta, ajuste el nivel de corte más alto y corte más lentamente. Se debe seleccionar una altura de corte alta para el primer corte de la temporada. Ajuste la altura de corte para que el producto no se sobrecargue.
- Seleccione la altura de corte según la longitud real del césped.
- Realice varias pasadas, de modo quede una pasada se recorte un máximo de 4 cm de césped.

Se pueden ajustar 6 distintas alturas de corte:

Césped ornamental		Césped útil	
1 =	25 mm	4 =	55 mm
2 =	35 mm	5 =	65 mm
3 =	45 mm	6 =	75 mm

La altura de corte se ajusta con la palanca de regulación de altura de corte (6).

1. Tire de la palanca de regulación de la altura de corte (6) hacia afuera.
2. Mueva la palanca de regulación de altura de corte (6) a la posición deseada.
3. Vuelva a soltar la palanca para la regulación de la altura de corte (6). La palanca encaja en la posición deseada.

9.2 Colocación/retirada de las baterías (13) en los/de los portabaterías (13b) (fig. 11)

Colocar la batería

1. Abra la cubierta (7).
2. Coloque las baterías (13) en los portabaterías (13b). Las baterías (13) deben encajar de forma audible.
3. Cierre la cubierta (7).

Retirar la batería

1. Abra la cubierta (7).
2. Pulse la tecla de desbloqueo (13a) de las baterías (13) y extráigalas de los portabaterías (13b).
3. Cierre la cubierta (7).

9.3 Preparar las superficies a cortar

1. Inspeccione cuidadosamente la superficie de corte antes de cortar el césped.
2. Retire piedras, palos, huesos, cables, juguetes y otros objetos que el producto pueda proyectar de forma descontrolada.
3. Preste atención a que no haya personas en las superficies a cortar.

10 Manejo

El cortacésped por batería tiene una herramienta de corte que gira paralela al plano de corte. Está equipada con un motor eléctrico potente y silencioso, una carcasa robusta, un estribo de seguridad, un alimentador de bordes de césped bilateral y un saco de recogida de hierba. Además, el producto se puede ajustar en altura en 6 niveles y tiene ruedas de marcha suave. La función de los elementos de mando se puede encontrar en las siguientes descripciones.

⚠ ADVERTENCIA

Peligro de lesiones

Retire la batería de la herramienta eléctrica antes de realizar cualquier trabajo en la misma (por ejemplo, mantenimiento, cambio de herramienta, etc.) y al transportarla y guardarla. Existe riesgo de lesiones si se acciona involuntariamente el interruptor de encendido/apagado.

ATENCIÓN

Asegúrese de que la temperatura ambiente no supere los 50 °C y no descienda por debajo de –20 °C durante el trabajo.

ATENCIÓN

El producto forma parte de la serie IXES de 20 V y sólo puede utilizarse con pilas de esta serie. Las baterías solo pueden cargarse con cargadores de esta serie. Observe las instrucciones del fabricante.

10.1 Corte con saco de recogida de hierba

ATENCIÓN

No utilice el producto cuando el saco de recogida de hierba no esté completamente colocado o cuando no haya la pieza para el abono.

ATENCIÓN

Retire o coloque el saco de recogida de hierba solo cuando el motor esté apagado y la cuchilla esté parada.

10.1.1 Colocación del saco de recogida de hierba (5) (figs. 9 y 12)

1. Levante la trampilla de descarga (8).
2. Levante el saco de recogida de hierba (5) por el asa de transporte (5a).
3. Enganche el saco de recogida de hierba (5) en el marco de suspensión provisto en la parte trasera del producto.
4. Baje la trampilla de descarga (8) que mantiene el saco de recogida de hierba (5) en su posición.

10.1.2 Indicación de nivel de llenado (3) en el saco de recogida de hierba (5) (fig. 1)

El flujo de aire generado por la cuchilla eleva el indicador de nivel de llenado. Si el saco de recogida de hierba está lleno, el flujo de aire se detiene. Si el flujo de aire es demasiado bajo, el indicador de nivel de llenado se cierra. Este es un recordatorio para vaciar el saco de recogida de hierba.

La función sin limitación del indicador de nivel de llenado solo se proporciona con un flujo de aire óptimo. Las influencias externas, como hierba mojada, densa o alta, niveles de corte bajos, suciedad o similares, pueden afectar al flujo de aire y a la funcionalidad del indicador de nivel de llenado.

- Compuerta abierta: Se está llenando el saco de recogida de hierba
- Compuerta cerrada: El saco de recogida de hierba está lleno

10.1.3 Vaciado del saco de recogida de hierba (5) (figs. 9, 12 y 13)

⚠ ADVERTENCIA

Antes de retirar el saco de recogida de hierba, apague el motor y espere a que la cuchilla se detenga.

ATENCIÓN

Peligro de lesiones

Retire el saco de recogida de hierba únicamente cuando el motor esté apagado y la cuchilla esté parada.

Tan pronto como queden restos de césped durante la siega, el saco de recogida de hierba debe vaciarse.

1. Para extraer el saco de recogida de hierba (5), levante la trampilla de descarga (8).
2. Retire el saco de recogida de hierba (5) por el asa de transporte (5a). De acuerdo con el reglamento de seguridad, la trampilla de descarga (8) se cierra al suspender el saco de recogida de hierba (5) y cierra el orificio de salida.

En caso de ahí queden suspendidos restos de hierba, con el propósito de facilitar el arranque del motor, retirar el cortacésped aproximadamente 1 m.

ATENCIÓN

No quite manualmente ni con los pies los restos del material de corte en la carcasa del cortacésped, sino con los medios auxiliares apropiados, p. ej., cepillos o escobas de mano.

Para garantizar una recogida adecuada, el saco de recogida de hierba (5) debe limpiarse después de cada uso.

10.2 Segado con inserto para mulching

Durante el mulching, el material por cortar se fragmenta en la carcasa cerrada del cortacésped y se dispersa de nuevo sobre el césped. De este modo, se elimina la necesidad de recoger y eliminar la hierba. Los finos recortes verdes vuelven a caer en el césped como fertilizante natural, aportando humedad al césped y proporcionándole importantes nutrientes.

ATENCIÓN

La cubierta del suelo solo se permite en un césped relativamente corto.

10.2.1 Colocación del inserto para mulching (11) (figs. 12, 13 y 14)

1. Levante la trampilla de descarga (8).
2. Retire el saco de recogida de hierba (5) (si se utiliza) por el asa de transporte (5a).
3. Levante la trampilla de descarga (8) y coloque el inserto para el abono (11).
4. Ajuste la altura de corte (véase *9.1*).

Nota:

Recorte la hierba 2 cm a una altura de hierba de 4-6 cm.

10.2.2 Diferencia entre el corte de césped y el acolchado (figs. 12 y 14)

Cuando se utiliza el inserto para el abono (11), los recortes de hierba no se recogen en un saco de recogida de hierba, sino que se trituran y se distribuyen por el césped. De este modo, los nutrientes contenidos en los recortes de césped son descompuestos por los organismos del suelo y forman un ciclo de nutrientes. Por lo tanto, el césped con acolchado debe abonarse con mucha menos frecuencia.

Por lo general, el césped debe segarse con relativa frecuencia para que solo queden pequeñas cantidades de acolchado en el césped. Por consiguiente, es mejor acolchar el césped al menos una vez a la semana y ajustar la segadora de modo que solo se produzca como acolchado aproximadamente un 40 % de la altura total del césped. Si el acolchado permanece visible en el césped (por ejemplo, durante el primer corte del año o durante un crecimiento intenso), debe utilizarse el saco de recogida de hierba (5).

10.3 Dispositivo de parada de la cuchilla (figs. 1 y 16)

Antes de cada puesta en marcha, hay que comprobar el dispositivo de parada de la cuchilla. Arranque el motor como se describe en el *10.4*.

1. Afloje el estribo de seguridad (1). El motor se desconecta y la cuchilla (12a) se frena.
2. La cuchilla (12a) debe detenerse en 7 segundos.

10.4 Encendido/apagado del producto (fig. 15)

Nota:

El estado de carga de la batería se indica mediante el encendido de la luz LED correspondiente.

Low	Nivel de la batería bajo
High	Nivel de la batería alto

Conexión

1. Mantenga pulsado el interruptor de conexión/desconexión (10) y tire el estribo de seguridad (1) hacia atrás.

Desconexión

1. Afloje el estribo de seguridad (1).
2. Retire la batería.

⚠ PRECAUCIÓN

Tras la desconexión, el producto sigue por un tiempo en marcha por inercia. Espere hasta que el producto se haya detenido del todo.

10.5 Modo Auto/Eco (fig. 15)

Al iniciarlo, el producto se pone en marcha automáticamente en el último modo utilizado.

1. Pulsando el interruptor Auto/Eco (10a), puede cambiarse entre los modos Auto/Eco.

Modo Auto:

El producto ajusta la velocidad del motor en función de la carga.

Modo Eco:

El producto funciona a la velocidad mínima para una duración máxima de la batería.

10.6 Tras el corte del césped

- Antes de un nuevo uso, revise todos los tornillos y las tuercas. Apriete cualquier tornillo que se haya aflojado.
- Vacíe el saco de recogida de hierba antes de volverlo a usar.
- Tenga en cuenta también el capítulo "Almacenamiento".

11 Limpieza y mantenimiento

⚠ ADVERTENCIA

Encargue todos los trabajos de mantenimiento y reparación que no se describan en este manual de instrucciones a un taller especializado. Utilice únicamente piezas de repuesto originales.

⚠ ADVERTENCIA

Los trabajos de mantenimiento o limpieza inadecuados pueden causar lesiones.

⚠ ADVERTENCIA

Al realizar trabajos de limpieza, reparación y mantenimiento, el producto puede ponerse en marcha inesperadamente y causar lesiones y quemaduras.

– Apague el producto.
– Retire la batería.
– Deje enfriar el producto.

⚠ PRECAUCIÓN

Utilice guantes de protección al manipular las cuchillas

11.1 Limpieza

- En lo posible, mantenga los dispositivos de protección, las ranuras de aire y el cárter del motor libres de polvo y suciedad. Limpie el producto con un paño limpio o sóplelo con aire comprimido a baja presión. Recomendamos limpiar el producto directamente después del uso.
- Los orificios de ventilación deben estar siempre libres.
- La limpieza con una manguera de jardinería sólo se recomienda a baja presión. Los limpiadores de alta presión no son adecuados para limpiar el producto.

1. Desenganche el saco de recogida de hierba y cepíllelo con un cepillo de mano. También puede limpiar a grandes rasgos la carcasa del cortacésped con la barredora.
2. Limpie la parte inferior del cortacésped con una espátula y un cepillo de mano. La espátula ayuda a eliminar los restos vegetales gruesos y de mayor tamaño de la zona de las cuchillas (12a). La limpieza de los bajos es más fácil y exhaustiva inmediatamente después del uso. Entonces, la suciedad y los residuos vegetales están todavía frescos y pueden aflojarse más fácilmente.
3. No utilice ningún producto de limpieza ni disolventes; estos podrían deteriorar las piezas de plástico del producto. Asegúrese de que no pueda entrar agua en el producto.
4. Revise si hay restos de hierba en la salida de césped y, en caso necesario, retírelos.

11.2 Mantenimiento

⚠ ADVERTENCIA

Peligro de lesiones

Retire la batería de la herramienta eléctrica antes de realizar cualquier trabajo en la misma (por ejemplo, mantenimiento, cambio de herramienta, etc.) y al transportarla y guardarla. Existe riesgo de lesiones si se acciona involuntariamente el interruptor de encendido/apagado.

11.2.1 Cambio de la cuchilla (12a) (fig. 16)

⚠ ADVERTENCIA

Existe riesgo de lesión durante el trabajo con una cuchilla dañada.

– ¡Lleve guantes de protección!
– Por razones de seguridad, solo permita que un taller especializado y autorizado afile y equilibre sus cuchillas. Para lograr un resultado del trabajo óptimo, se recomienda revisar la cuchilla una vez al año.
– Al cambiar la cuchilla, solo se deben utilizar piezas de repuesto originales.

1. Sujete firmemente la cuchilla (12a) con una mano.
2. Gire el tornillo de la cuchilla (12) en sentido antihorario con una llave de boca fija calibre 13 (no incluida en el volumen de suministro).
3. Retire el tornillo de la cuchilla (12) y la arandela.
4. Monte la nueva cuchilla (12a) en sentido contrario. Apriete bien el tornillo de la cuchilla (12). Asegúrese de que la cuchilla (12a) esté posicionada correctamente en los pernos de fijación y a ras.
5. El par de apriete del tornillo de la cuchilla (12) es de 45 Nm. Cambie también el tornillo de la cuchilla (12) cuando sustituya la cuchilla (12a).

11.2.2 Cuchillas dañadas (12a) (fig. 16)

Si la cuchilla (16) ha entrado en contacto con un obstáculo:

- Apague el motor, espere a que se detenga y retire la batería.
- Compruebe si la cuchilla (12a) está dañada.
- Las cuchillas (12a) dañadas o deformadas deben cambiarse.
- Nunca enderece una cuchilla (12a) deformada.
- No trabajar nunca con una cuchilla (12a) deformada o muy desgastada, esto ocasiona vibraciones y puede traer como consecuencia otros daños en el cortacésped.

12 Almacenamiento y transporte

Almacene el producto y sus accesorios en un lugar oscuro, seco y sin riesgo de heladas, donde no esté accesible a ningún niño.
La temperatura de almacenamiento óptima se da entre un rango de 5 °C a 30 °C.
Conserve el producto en su embalaje original.
Cubra el producto para protegerlo del polvo o de la humedad. Guarde el manual de instrucciones junto con el producto.

⚠ ADVERTENCIA

Peligro de lesiones

Retire la batería de la herramienta eléctrica antes de realizar cualquier trabajo en la misma (por ejemplo, mantenimiento, cambio de herramienta, etc.) y al transportarla y guardarla. Existe riesgo de lesiones si se acciona involuntariamente el interruptor de encendido/apagado.

12.1 Plegado del estribo de empuje superior (2) (figs. 1, 7 y 12)

⚠ ADVERTENCIA

¡Riesgo de atasco!

Sostenga siempre el estribo de empuje con una mano en el punto más alto.

– No coloque nunca los dedos entre el estribo de empuje superior e inferior.

Para ahorrar espacio, el estribo de empuje superior (2) es plegable.

1. Retire el saco de recogida de hierba (5).
2. Abra la palanca de sujeción rápida (2c) en el estribo de empuje superior (2).
3. Afloje ligeramente la palanca de sujeción rápida (2c) girándola en sentido antihorario.
4. Doble el estribo de empuje superior (2) hacia abajo. El cable (9a) no debe pellizcarse durante el proceso.

12.2 Preparación para el almacenamiento

1. Retire la batería.
2. Vacíe el producto completamente.
3. Limpie el producto e inspecciónelo en busca de daños.

13 Reparación y pedido de piezas de repuesto

Hay que tener en cuenta que los siguientes componentes de este producto están sometidos a desgaste natural o por el uso o que se requieren los siguientes materiales de consumo.

ATENCIÓN

Según la ley de responsabilidad de los productos, no se asume ninguna responsabilidad por daños ocasionados por reparaciones no profesionales o por no utilizar piezas de repuesto originales.

Contrate a un servicio técnico o un profesional autorizado. Esto también es válido para las piezas de accesorios.

Encontrará las piezas de repuesto y los accesorios en nuestro centro de servicio. Para ello, escanee el código QR que aparece en la portada.

13.1 Pedido de piezas de repuesto

Al efectuar el pedido de piezas de repuesto, deben incluirse las siguientes indicaciones:

- Designación del modelo
- Número de artículo
- Datos de la placa de características

Piezas de repuesto / accesorios

Batería SBP2.0 - N.º de artículo:	7909201708
Batería SBP4.0 n.º de artículo:	7909201709
Cargador SBC2.4A n.º de artículo:	7909201710
Cargador SBC4.5A n.º de artículo:	7909201711
Cargador SDBC2.4A n.º de artículo:	7909201712
Cargador SDBC4.5A n.º de artículo:	7909201713
Kit inicial SBSK2.0 n.º de artículo:	7909201720
Kit inicial SBSK4.0 n.º de artículo:	7909201721
Cuchilla - N.º de artículo:	7911200647
Tornillo de la cuchilla - N.º de artículo:	5911415001

14 Eliminación y reciclaje

Notas sobre el embalaje

Los materiales de embalaje son reciclables. Deseche los embalajes de forma respetuosa con el medio ambiente.

Notas sobre la Ley alemana de aparatos eléctricos y electrónicos (ElektroG)

¡Los residuos de equipos eléctricos y electrónicos no forman parte de la basura doméstica, sino que deben recogerse o eliminarse por separado!

- ¡Antes de la entrega, deben retirarse, libres de daños, las baterías usadas o las baterías recargables que no vengan instaladas de manera permanente en el aparato usado! Su eliminación está regulada por la ley alemana de baterías.
- Los propietarios o usuarios de aparatos eléctricos y electrónicos están legalmente obligados a devolverlas después de su uso.
- ¡El usuario final es responsable de eliminar sus datos personales en el aparato usado que se va a desechar!
- El símbolo del contenedor con ruedas tachado significa que los equipos eléctricos y electrónicos no deben desecharse junto con la basura doméstica.
- Los residuos de equipos eléctricos y electrónicos se pueden entregar de forma gratuita en los siguientes lugares:
  - Puntos públicos de eliminación o recogida (p. ej., obras públicas municipales)
  - Puntos de venta de dispositivos electrónicos (físicos y online), siempre que los distribuidores comerciales estén obligados a retirarlos o los ofrezcan voluntariamente.
  - Puede entregar hasta tres aparatos eléctricos usados por tipo de aparato, con una longitud máxima de canto de 25 centímetros, de forma gratuita sin necesidad de adquirir previamente un aparato nuevo del fabricante o bien llevarlos a otro punto de recogida autorizado en su zona.
  - En el correspondiente servicio de atención al cliente podrá encontrar condiciones de devolución adicionales de los fabricantes y distribuidores.
- Si el fabricante entrega un aparato eléctrico nuevo a un domicilio particular, el fabricante puede encargarse de que el aparato eléctrico usado sea recogido de forma gratuita a petición del usuario final. Para ello, póngase en contacto con el servicio de atención al cliente del fabricante.
- Estas declaraciones solo se aplican a los aparatos instalados y vendidos en los países de la Unión Europea y sujetos a la Directiva Europea 2012/19/UE. En países fuera de la Unión Europea, se pueden aplicar diferentes regulaciones a la eliminación de residuos de equipos eléctricos y electrónicos.

Notas sobre las baterías de iones de litio

Retire las pilas antes de deshacerse del aparato.

- No arroje las baterías a la basura doméstica, al fuego (peligro de explosión) ni al agua. Las baterías deterioradas pueden dañar el medioambiente y su salud en caso de fuga de vapores o líquidos tóxicos.
- Las baterías defectuosas o agotadas deben reciclarse de acuerdo con la directiva (EU) 2023/1542.
- Devuelve la batería y el cargador a un centro de reciclaje. Las piezas de plástico y metal utilizadas pueden separarse por tipos y así reciclarse.
- Deshágase de las baterías en estado descargado. Recomendamos cubrir los polos con una tira adhesiva como protección ante un cortocircuito. No abra la batería.
- Elimine las baterías de acuerdo con las disposiciones locales. Entregue las baterías consumidas en un punto de recogida de baterías viejas donde se realice un reciclaje respetuoso con el medioambiente. Consulte a su empresa local de eliminación de residuos al respecto.

15 Solución de averías

La tabla siguiente indica síntomas de fallo y describe cómo se pueden solucionar si su producto no funciona correctamente. Si no es capaz de localizar y eliminar así el problema, póngase en contacto con su taller de servicio.

Avería	Posible causa	Solución
El producto no se puede poner en marcha.	La capacidad de la batería es demasiado baja.	Cargue la batería.
	La batería no se ha insertado correctamente.	Coloque la batería en el portabaterías. La batería debe encajar de forma audible.
	Interruptor de encendido/apagado averiado.	Póngase en contacto con nuestro servicio técnico.
	Motor averiado.	
Marcha inestable, alta vibración del producto.	Palanca de sujeción rápida suelta.	Compruebe la palanca de sujeción rápida.
	Fijación de la cuchilla suelta.	Revisar la fijación de la cuchilla.
	Cuchilla descentrada.	Reemplazar la cuchilla.
El motor no arranca.	Estribo de seguridad no retirado.	Retire el estribo de seguridad.
	Motor averiado.	Contactar con un servicio de postventa autorizado.
La salida de hierba no está limpia.	Altura de corte demasiado baja.	Ajustar la altura de corte.
	Cuchilla desgastada.	Cambiar la cuchilla.
	Saco de recogida de hierba bloqueado.	Vaciar el saco de recogida de hierba o quitar la obstrucción.

16 Condiciones de garantía - Serie Scheppach 20 V IXES

Fecha de revisión 25/04/2024

Estimado cliente:

Nuestros productos son sometidos a un estricto control de calidad. En caso de que un producto siga sin funcionar correctamente, lo lamentamos mucho y le rogamos que se ponga en contacto con nuestro servicio técnico en la dirección indicada a continuación. También estaremos encantados de atenderle por teléfono a través del número de servicio. Las siguientes indicaciones tienen por objeto ayudarle a garantizar una tramitación y liquidación sin problemas en caso de siniestro.

Para hacer valer las reclamaciones de garantía se aplica lo siguiente:

1. **Estas condiciones de garantía** regulan nuestros servicios adicionales de garantía del fabricante para compradores (usuarios finales particulares) de productos nuevos. Las reclamaciones de garantía legales no se ven afectadas por esta garantía. Estas son responsabilidad del distribuidor comercial al que compró el producto.
2. **La garantía** del fabricante solo cubre los defectos de un producto nuevo adquirido por usted que se deban a un defecto de material o de fabricación. Si se producen defectos de material o de fabricación durante el periodo de garantía, el fabricante, como garante, prestará uno de los siguientes servicios a su discreción dentro del ámbito de esta garantía:
   - Reparación gratuita de la mercancía
   - Sustitución gratuita de la mercancía por un artículo equivalente (si es necesario, también sustitución por un modelo posterior si la mercancía original ya no está disponible).

   Los productos o las piezas sustituidos pasarán a ser de nuestra propiedad. Tenga en cuenta que nuestros productos no están diseñados para uso comercial, artesanal ni profesional. Por lo tanto, una reclamación de garantía no es válida si el producto se ha utilizado en operaciones comerciales, artesanales o industriales dentro del periodo de garantía o si se ha sometido a un esfuerzo equivalente.
3. **Quedan excluidos de nuestros servicios de garantía:**
   - Daños en el producto causados por la inobservancia de las instrucciones de montaje, instalación incorrecta, inobservancia del manual de instrucciones (p. ej., conexión a una tensión de red o tipo de corriente incorrectos) o de las disposiciones de mantenimiento y seguridad o por el uso del producto en condiciones ambientales inadecuadas, así como por falta de cuidado y mantenimiento.
   - Daños en el producto causados por un uso incorrecto o inadecuado (como la sobrecarga del producto o el uso de herramientas o accesorios no homologados), la penetración de cuerpos extraños en el producto (como arena, piedras o polvo), daños de transporte, uso de la fuerza o influencias externas (como daños causados por caídas).
   - Daños en el producto o en partes del producto atribuibles al desgaste previsto, normal (de funcionamiento) u otro desgaste natural, así como daños y/o deterioro de piezas de desgaste.

– Defectos en el producto causados por el uso de accesorios, suplementos o piezas de repuesto que no sean piezas originales o que no se utilicen según lo previsto.
– Productos en los que se hayan realizado cambios o modificaciones.
– Desviaciones menores del estado nominal que sean irrelevantes para el valor y la usabilidad del producto.
– Productos en los que se hayan efectuado reparaciones por cuenta propia, en particular por un tercero no autorizado.
– Si el marcado del producto o la información de identificación del producto (etiqueta adhesiva de la máquina) está ausente o es ilegible.
– Productos que muestren una gran suciedad y, por tanto, sean rechazados por el personal de servicio.
– En general, quedan excluidas de este servicio de garantía las reclamaciones por daños y perjuicios, así como los daños consecuenciales.

4. **El periodo de garantía** es regularmente de **5 años** (12 meses para pilas/baterías) y comienza con la fecha de compra del producto. La fecha que figura en el recibo de compra original es determinante. Las reclamaciones de garantía deben realizarse inmediatamente después de detectarse la necesidad de efectuarlas. Queda excluida la presentación de reclamaciones de garantía tras la expiración del periodo de garantía. La reparación o sustitución del producto no da lugar a una extensión del periodo de garantía, ni se inicia un nuevo periodo de garantía por este servicio para el producto o para cualquier pieza de repuesto instalada. Esto también se aplica a la utilización de servicios técnicos in situ. Un requisito previo obligatorio para reclamar la garantía es que el fabricante, como garante, pueda examinar el caso de garantía enviando la mercancía a petición suya. Hay que tener en cuenta que deben evitarse los daños durante el transporte utilizando un embalaje adecuado. El producto en cuestión debe presentarse o devolverse al centro de servicio al cliente en un estado limpio, junto con una copia del recibo de compra, que debe incluir la fecha de compra y la denominación del producto. Si un producto se devuelve incompleto, sin el volumen de suministro completo, se descontará/deducirá el valor de los accesorios que falten si se sustituye el producto o se efectúa un reembolso. Los productos parcial o totalmente desmontados no se aceptarán como reclamación de garantía. En caso de reclamación injustificada o fuera del periodo de garantía, los gastos de transporte y el riesgo de transporte correrán generalmente a cargo del comprador. **Notifique con antelación al centro de servicio (véase a continuación) una reclamación de garantía.** Como norma general, se conviene que el producto defectuoso con una breve descripción del fallo se enviará mediante devolución organizada o, en caso de reparación fuera del periodo de garantía, con franqueo suficiente, observando las directrices de embalaje y envío correspondientes, a la dirección de servicio indicada a continuación. **Tenga en cuenta que su producto (según el modelo) debe estar sin material de operación en el momento de la devolución por razones de seguridad.** El producto enviado a nuestro centro de servicio debe embalarse de tal forma que se eviten daños en el producto reclamado durante el transporte. Tras la reparación/sustitución, le devolveremos el producto sin coste alguno. Si los productos no pueden ser reparados ni sustituidos, se puede hacer un reembolso monetario de hasta el precio de compra del producto defectuoso a nuestra entera discreción, teniendo en cuenta cualquier deducción por deterioro y desgaste. Estos servicios de garantía benefician únicamente al comprador particular original y no son cedibles ni transferibles.
5. **Extensión del periodo de garantía a 10 años:** Scheppach ofrece una extensión de garantía adicional de 5 años para los productos de la serie Scheppach 20 V. Con ello, el periodo de garantía total de estos productos asciende a 10 años. Se exceptúan pilas/baterías, cargadores y accesorios. Esta extensión de garantía puede reclamarse registrando su producto Scheppach de esta gama en línea en https://garantie.scheppach.com a más tardar 30 días desde la fecha de compra. Después de registrarse correctamente en línea, recibirá la confirmación de la extensión de la garantía relacionada con el artículo.
6. **Para presentar** su reclamación de garantía, **póngase en contacto con nuestro centro de servicio.**

   Utilice preferentemente el formulario de nuestra página web:

   https://shop.scheppach.com/contact

   No nos envíe ningún producto sin antes ponerse en contacto y registrarse en nuestro centro de servicio.

   El contacto inicial con nuestro centro de servicio es un requisito previo obligatorio para hacer uso de estas declaraciones de garantía. Las reclamaciones de garantía deben realizarse en un plazo de 14 días desde la constatación del defecto antes de que expire el periodo de garantía. Para ello, se requiere el recibo de compra original y, dado el caso, la confirmación de la extensión de la garantía relacionada con el artículo.
7. **Plazo de tramitación** - Por regla general, resolvemos las reclamaciones en un plazo de 14 días a partir de la recepción en nuestro centro de servicio. Si, en casos excepcionales, se supera el plazo de tramitación mencionado, le informaremos con la debida antelación.
8. **Por lo general, las piezas de desgaste quedan excluidas de la garantía.** - Las piezas de desgaste son: a) las pilas/baterías suministradas, adosadas y/o montadas, así como b) todas las piezas de desgaste dependientes del modelo (incluidas correas, hojas de sierra, herramientas de inserción, discos de amolado, filtros, cepillos de carbón, etc.; véase el manual de instrucciones). Quedan excluidas de la garantía las pilas o baterías muy descargadas o dañadas en la carcasa y/o en los polos de la batería.
9. **Estimación de costes** - Los productos que no estén o hayan dejado de estar cubiertos por la garantía serán reparados con cargo. Previa solicitud a nuestro centro de servicio, puede enviar los productos defectuosos para obtener una estimación de costes y, si es necesario, dar al centro de servicio su aprobación por

escrito (por correo postal o electrónico) para la reparación. Sin la aprobación de la reparación, no se realizará ninguna otra tramitación.

Las condiciones de garantía solo son válidas en la versión vigente en el momento de la reclamación y pueden consultarse en nuestra página web (www.scheppach.com) si procede.

En caso de traducciones, la versión alemana es siempre predominante.

Scheppach GmbH - Günzburger Str. 69 –

89335 Ichenhausen (Alemania)

Teléfono: +800 4002 4002 –

Correo electrónico:

customerservice.ES@scheppach.com –

Internet: https://www.scheppach.com

Nos reservamos el derecho de modificar estas condiciones de garantía en cualquier momento y sin previo aviso.

17 Declaración de conformidad UE

Traducción de la Declaración de conformidad original

Fabricante:

Scheppach GmbH
Günzburger Straße 69
D-89335 Ichenhausen

Declaramos, bajo nuestra exclusiva responsabilidad, que el producto aquí descrito cumple las directivas y normas aplicables.

Marca:	**SCHEPPACH**
Denominación del art.:	**Cortacésped por batería - BC-MP430-X**
N.º de art.	**5911415900**

Directivas UE:

2014/30/UE, 2006/42/EG, 2000/14/EG_2005/88/EG, 2011/65/EU*,

* El asunto descrito más arriba de la declaración cumple las disposiciones de la Directiva 2011/65/UE del Parlamento Europeo y el Consejo del 8 de junio de 2011 sobre restricciones a la utilización de determinadas sustancias peligrosas en aparatos eléctricos y electrónicos.

Normas aplicadas:

EN 62841-1:2015/A11:2022;
EN IEC 62841-4-3:2021/A11:2021;
EN IEC 55014-1:2021; EN IEC 55014-2:2021

Apoderado de la documentación:

David Rümpelein

Günzburger Str. 69
D-89335 Ichenhausen

Ichenhausen, 14.10.2025

Simon Schunk
Division Manager Product Center

Andreas Pecher
Head of Project Management

Índice

1 Introdução 94
2 Descrição do produto (Fig. 1-16) 95
3 Âmbito de fornecimento (Fig. 2) 95
4 Utilização correta 95
5 Indicações de segurança 96
6 Dados técnicos 99
7 Desembalar 100
8 Montagem 100
9 Antes da colocação em funcionamento 101
10 Operação 101
11 Limpeza e manutenção 103
12 Armazenamento e transporte 104
13 Reparação e encomenda de peças de reposição 104
14 Eliminação e reciclagem 105
15 Resolução de problemas 105
16 Condições de garantia – Série Scheppach 20V IXES 106
17 Declaração de conformidade UE 108
18 Vista explodida 360

Explicação dos símbolos no produto

A utilização de símbolos neste manual serve para chamar a sua atenção para potenciais riscos. Os símbolos de segurança e explicações associadas devem ser bem compreendidos. Os avisos em si não eliminam quaisquer riscos e não substituem medidas corretas para a prevenção de acidentes.

	Leia e siga o manual de utilização e as indicações de segurança antes da colocação em funcionamento!
	Atenção! A inobservância dos sinais de segurança e das indicações de aviso afixadas no produto, assim como das indicações de segurança e instruções de comando podem resultar em ferimentos graves ou mesmo fatais.
	Use proteção auditiva.
	Em declives, não corte relva para cima ou para baixo.
	Não exponha o produto à chuva. O produto só deve ser estacionado, armazenado e operado sob condições ambiente secas.
	Não conduzir sobre cabos no chão!
	Perigo devido à projeção de materiais durante o funcionamento do motor. Mantenha-se afastado de outras pessoas e de crianças.
	Antes da operação do corta-relva, remova pequenos materiais que se encontrem no solo que possam ser projetados.
	Mantenha as mãos e pés longe de ferramentas de colocação em rotação.
STOP	Atenção! A lâmina não funciona!
ON	Desligar ou ligar o produto
	Comprimento da lâmina. Largura de corte máx.
	Realize trabalhos de manutenção, conversão, ajuste e limpeza apenas com o motor desligado e a bateria removida.
LWA 96 dB	Nível de potência sonora garantido do produto.
Lithium	Bateria de iões de lítio
CE	O produto cumpre as diretivas europeias em vigor.
	O produto está em conformidade com as diretrizes sérvias aplicáveis.

1 Introdução

Fabricante:

Scheppach GmbH

Günzburger Straße 69

D-89335 Ichenhausen, Alemanha

Estimado cliente,

Desejamos-lhe muita satisfação e sucesso ao trabalhar com o seu novo produto.

Nota:

De acordo com a legislação vigente relativa à responsabilidade pelos produtos, o fabricante deste produto não é responsável por danos que ocorram nele ou através dele nas seguintes situações:

- Manuseio incorreto
- Incumprimento do manual de instruções
- Reparações efetuadas por técnicos terceiros não autorizados
- Incorporação e substituição de peças sobresselentes que não sejam de origem
- Utilização incorreta

Tenha em atenção:

O manual de instruções faz parte deste produto.

Ele contém indicações importantes sobre como trabalhar com o produto de modo seguro, correto e económico, como evitar perigos, poupar em custos de reparação, reduzir períodos de paragem e aumentar a fiabilidade e vida útil do produto. Para além dos regulamentos de segurança deste manual de instruções, deverá cumprir sempre as diretivas respeitantes à operação do produto vigentes no seu país.

Antes de utilizar o produto, familiarize-se com todas as indicações de segurança e operação. Opere o produto apenas conforme descrito e para as áreas de aplicação indicadas. Conserve corretamente o manual de instruções e, em caso de cedência do produto a terceiros, entregue juntamente toda a documentação.

2 Descrição do produto (Fig. 1-16)

1. Arco de segurança
2. Asa de empurrar superior
2a. Parafuso de cabeça chata
2b. Arruela espaçadora
2c. Alavanca de aperto rápido
2d Porca cilíndrica
3. Indicador do nível de enchimento
4. Asa de empurrar inferior
4a. Arruela espaçadora
4b. Alavanca de aperto rápido
4c. Porca cilíndrica
5. Saco de recolha de relva
5a. Pega de transporte
5b. Aba de borracha
5c. Armação
6. Alavanca para o ajuste da altura de corte
7. Cobertura
8. Defletor
9. Clipe de cabo
9a. Cabo
10. Interruptor para ligar/desligar
10a. Interruptor Auto/Eco
11. Inserção para mulching
12. Parafuso da lâmina
12a. Lâmina
13. Bateria*
13a. Botão de desbloqueio
13b. Base da bateria

3 Âmbito de fornecimento (Fig. 2)

Pos.	Quantidade	Designação
2a.	2 x	Parafuso de cabeça chata M6x55 mm
2b.	2 x	Arruela espaçadora
2c.	2 x	Alavanca de aperto rápido
2d	2 x	Porcas cilíndricas M6
4.	1 x	Asa de empurrar inferior
4a.	2 x	Arruela espaçadora
4b.	2 x	Alavanca de aperto rápido
4c.	2 x	Porcas cilíndricas M6
5.	1 x	Saco de recolha de relva
5a.	1 x	Pega de transporte
9.	2 x	Clipe de cabo
11.	1 x	Inserção para mulching
	1 x	Corta-relva a bateria
	1 x	Manual de operação

* = Não obrigatoriamente incluídos no âmbito de fornecimento!

4 Utilização correta

O produto destina-se apenas ao corte de relva em ambientes domésticos.

Este corta-relva a bateria é adequado para um relvado com uma área de aprox. 600-700m².

A área real do relvado é influenciada por fatores como a carga da bateria, a capacidade da bateria (Ah), a humidade da relva, a altura de corte, cobertura de musgo e a densidade da relva.

O produto só deve ser utilizado para a sua finalidade especificada. Qualquer outra utilização é considerada incorreta. Os danos ou ferimentos daí resultantes serão da responsabilidade do utilizador e não do fabricante.

Faz igualmente parte da utilização correta o cumprimento das indicações de segurança, assim como das instruções de montagem e das indicações de operação no manual de instruções.

As pessoas responsáveis pela operação e manutenção da ferramenta deverão estar familiarizadas com a mesma e ser instruídas relativamente aos possíveis perigos.

Qualquer alteração no produto isenta o fabricante de toda e qualquer responsabilidade por danos daí resultantes.

O produto só pode ser operado com peças e acessórios originais do fabricante.

As instruções de segurança e de manutenção, os procedimentos de trabalho do fabricante, bem como as dimensões constantes nos Dados Técnicos devem ser observados.

Tenha em atenção que os nossos produtos não foram construídos para utilização em ambientes comerciais, artesanais ou industriais. Não assumimos qualquer garantia, se o produto for utilizado em ambientes comerciais, artesanais, industriais ou equivalentes.

Explicação das palavras de sinalização no manual de operação

⚠ PERIGO

Palavra de sinalização para identificar uma situação iminentemente perigosa que, se não for evitada, resultará em morte ou ferimentos graves.

⚠ AVISO

Palavra de sinalização para identificar uma situação potencialmente perigosa que, se não for evitada, poderá resultar em morte ou ferimentos graves.

⚠ CUIDADO

Palavra de sinalização para identificar uma situação potencialmente perigosa que, se não for evitada, poderá resultar em ferimentos menores ou moderados.

ATENÇÃO

Palavra de sinalização para identificar uma situação potencialmente perigosa que, se não for evitada, poderá resultar em danos materiais ao produto ou património/propriedade.

5 Indicações de segurança

Indicações de segurança gerais para ferramentas elétricas

⚠ AVISO

Leia todas as indicações de segurança, instruções, ilustrações e dados técnicos que vêm com esta ferramenta elétrica.

O incumprimento das instruções que se seguem poderá causar choques elétricos, incêndio e/ou ferimentos graves.

Guarde todas as indicações de segurança e instruções para uso futuro.

O termo "ferramenta elétrica" utilizado nas indicações de segurança refere-se a ferramentas elétricas alimentadas pela rede elétrica (com cabo de alimentação) ou a ferramentas elétricas alimentadas por bateria (sem cabo de alimentação).

1) Segurança no posto de trabalho

a) **Mantenha a sua área de trabalho limpa e bem iluminada.** Desordem ou áreas de trabalho não iluminadas podem provocar acidentes.

b) **Não trabalhe com a ferramenta elétrica num ambiente potencialmente explosivo, no qual estejam presentes líquidos inflamáveis, gases ou poeiras.** As ferramentas elétricas geram faíscas, que podem inflamar a poeira ou os vapores.

c) **Mantenha as crianças e outras pessoas afastadas enquanto usa a ferramenta elétrica.** Em caso de distração, pode perder o controlo da ferramenta elétrica.

2) Segurança elétrica

a) **A ficha de ligação da ferramenta elétrica tem de caber na tomada. A ficha não deve ser modificada de forma alguma. Não utilize qualquer ficha de adaptador em conjunto com ferramentas elétricas com ligação à terra.** As fichas inalteradas e as tomadas adequadas diminuem o risco de um choque elétrico.

b) **Evite o contacto do corpo com superfícies ligadas à terra, como tubos, aquecedores, fogões e frigoríficos.** Existe um risco elevado de choque elétrico se o seu corpo estiver ligado à terra.

c) **Não opere o produto à chuva ou em ambientes molhados.** Tal pode aumentar o risco de um choque elétrico.

d) **Não use o cabo de ligação para transportar ou suspender a ferramenta elétrica ou para desligar a ficha da tomada. Mantenha o cabo de ligação afastado de calor, óleo, bordas afiadas ou peças móveis.** Cabos de ligação danificados ou enrolados aumentam o risco de um choque elétrico.

e) **Ao trabalhar com uma ferramenta elétrica ao ar livre, use apenas linhas de prolongamento que também sejam adequados para utilização no exterior.** A utilização de uma linha de prolongamento adequada para a área exterior diminui o risco de um choque elétrico.

f) **Se for inevitável a operação da ferramenta elétrica num ambiente húmido, use um disjuntor diferencial.** A utilização de um disjuntor diferencial diminui o risco de um choque elétrico.

3) Segurança de pessoas

a) **Mantenha-se atento, concentre-se no que está a fazer e proceda com sensatez ao trabalho com uma ferramenta elétrica. Não utilize qualquer ferramenta elétrica se estiver com sono ou sob a influência de álcool, drogas ou medicamentos.** Um instante de descuido durante a utilização da ferramenta elétrica pode provocar ferimentos graves.

b) **Utilize sempre equipamento de proteção individual e óculos de proteção.** A utilização de equipamento de proteção individual, como máscara antipoeira, sapatos de segurança antiderrapantes, capacete de proteção ou proteção auditiva, dependendo do tipo e uso da ferramenta elétrica, reduz o risco de ferimentos.

c) **Evite uma colocação em funcionamento involuntária. Assegure-se de que a ferramenta elétrica está desligada antes de a ligar à fonte de alimentação e/ou à bateria, receber corrente ou transportá-la.** Se tiver o dedo no interruptor quando estiver a transportar a ferramenta elétrica ou se conetar a ferramenta elétrica à fonte de alimentação, isso pode causar um acidente.

d) **Remova as ferramentas de ajuste ou as chaves de caixa antes de ligar a ferramenta elétrica.** Uma ferramenta ou chave que se encontre numa peça rotativa da ferramenta elétrica pode causar ferimentos.

e) **Evite uma posição do corpo anormal. Certifique-se de que se coloca numa posição segura e que mantém o equilíbrio em todos os momentos.** Assim, controla melhor a ferramenta elétrica em situações inesperadas.

f) **Use vestuário adequado. Não use roupas largas ou joalharia. Mantenha o cabelo e a roupa afastados de peças móveis.** Roupa larga, joalharia ou cabelos longos podem ser capturados por peças móveis.

g) **Se puderem ser montados equipamentos de aspiração e recolha de pó, certifique-se de que estes estão ligados e são usados corretamente.** A utilização de uma aspiração de pó pode reduzir riscos devido a pó.

h) **Não se sinta seguro e nunca transgrida as regras de segurança para ferramentas elétricas, mesmo se estiver familiarizado com a ferramenta elétrica**

após uso frequente. A atuação descuidada pode provocar lesões graves, dentro em frações de segundos.

4) Utilização e manuseio da ferramenta elétrica

a) **Não sobrecarregue a ferramenta elétrica. Utilize a ferramenta elétrica adequada para o seu trabalho.** Com a ferramenta elétrica correta, trabalha melhor e de forma mais segura na gama de desempenho especificada.

b) **Não utilize qualquer ferramenta elétrica cujo interruptor esteja defeituoso.** Uma ferramenta elétrica que já não possa ser ligada ou desligada é perigosa e tem de ser reparada.

c) **Desconete a ficha da tomada e/ou remova a bateria antes de efetuar quaisquer ajustes no aparelho, trocar insertos da ferramenta ou guardar a ferramenta elétrica.** Esta medida de precaução impede o arranque involuntário da ferramenta elétrica.

d) **Guarde as ferramentas elétricas não utilizadas fora do alcance de crianças. Não permita a utilização desta ferramenta elétrica a pessoas que não estejam familiarizadas com ela ou não tenham lido estas instruções.** As ferramentas elétricas são perigosas se forem utilizadas por pessoas inexperientes.

e) **Realize a manutenção das ferramentas elétricas e das ferramentas de colocação com cuidado. Verifique se as peças móveis funcionam na perfeição e não ficam presas, se peças estão partidas ou danificadas de forma a prejudicar a função da ferramenta elétrica. Mande reparar as peças danificadas antes de utilizar a ferramenta elétrica.** Muitos acidentes são causados por ferramentas elétricas com a manutenção mal realizada.

f) **Mantenha as suas ferramentas de corte afiadas e limpas.** Ferramentas de corte com arestas de corte afiadas tratadas com cuidado emperram menos e são mais fáceis de usar.

g) **Utilize ferramentas elétricas, acessórios, ferramentas de colocação, etc. de acordo com estas instruções. Tome em consideração as condições de trabalho e a atividade a ser realizada.** A utilização de ferramentas elétricas para aplicações que não sejam as previstas pode conduzir a situações perigosas.

h) **Mantenha as pegas e superfícies para segurar secas, limpas e livres de óleo e massa lubrificante.** Em situações imprevistas, pegas e superfícies para segurar escorregadias não permitem uma operação e controlo seguro da ferramenta elétrica.

5) Utilização e manuseio da ferramenta a bateria

a) **Carregue as baterias apenas com carregadores recomendados pelo fabricante.** Se utilizar um carregador adequado a um determinado tipo de bateria para carregar outras baterias, existe o perigo de incêndio.

b) **Utilize apenas as baterias previstas para o efeito nas ferramentas elétricas.** A utilização de outras baterias pode levar a ferimentos e perigo de incêndio.

c) **Mantenha a bateria não utilizada afastada de clipes, moedas, chaves, pregos, parafusos ou outros pequenos objetos metálicos que possam provocar uma ligação em ponte dos contactos.** Um curto-circuito entre os contactos da bateria pode causar queimaduras ou incêndio.

d) **Em caso de utilização indevida, pode verter líquido da bateria. Evite o contacto com o mesmo. Em caso de contacto acidental, lave com água. Se o líquido entrar em contacto com os olhos, consulte adicionalmente um médico.** Líquido da bateria vazado poderá provocar irritações da pele ou queimaduras.

e) **Não utilize uma bateria danificada ou alterada.** Baterias danificadas ou alteradas podem comportar-se de modo imprevisível e levar a um incêndio, a uma explosão ou um perigo de ferimentos.

f) **Não exponha uma bateria ao fogo ou a altas temperaturas.** Fogo ou temperaturas superiores a 130 °C podem provocar uma explosão.

g) **Siga todas as instruções de carregamento e nunca carregue a bateria ou a ferramenta a bateria fora da gama de temperaturas especificada no manual de instruções.** Um carregamento incorreto ou fora da gama de temperaturas permitida pode destruir a bateria e aumentar o perigo de incêndio.

6) Assistência

a) **A ferramenta elétrica só deve ser reparada por pessoal especializado, usando somente peças sobresselentes de origem.** Assim assegura-se que a segurança da ferramenta elétrica é mantida.

b) **Nunca efetue uma manutenção de baterias danificadas.** Toda e qualquer manutenção de baterias deve ser feita pelo fabricante ou por um centro de manutenção autorizado.

5.1 Indicações de segurança para corta-relvas

a) **Não utilize o corta-relva com mau tempo, especialmente em caso de trovoada.** Isto reduz o risco de ser atingido por um relâmpago.

b) **Verifique atentamente a área de trabalho quanto à existência de animais selvagens.** Eles poderão sofrer ferimentos por parte do corta-relva em funcionamento.

c) **Verifique atentamente a área de trabalho e remova todas as pedras, paus, arames, ossos e outros corpos estranhos.** Objetos projetados podem causar ferimentos.

d) **Antes da utilização do corta-relva, verifique sempre se a lâmina de gadanheira e a unidade de corte estão desgastadas ou danificadas.** Peças desgastadas ou danificadas aumentam o risco de ferimentos.

e) **Verifique regularmente o dispositivo de recolha de relva quanto a desgaste ou deterioração.** Um dispositivo de recolha de relva desgastado ou danificado aumenta o risco de ferimentos.

f) **Deixe as coberturas de proteção no devido lugar. As coberturas de proteção devem encontrar-se num estado funcional e corretamente fixadas.** Uma cobertura de proteção solta, danificada ou inoperacional pode levar a ferimentos.

g) **Mantenha as aberturas de admissão de ar de refrigeração livres de detritos.** Entradas de ar bloqueadas e detritos podem causar sobreaquecimento ou perigo de incêndio.

h) **Use sempre sapatos de segurança antiderrapantes ao operar o corta-relva. Nunca trabalhe descalço ou com sandálias.** Isto reduz o perigo de ferimentos nos pés em caso de contacto com a lâmina de gadanheira em rotação.

i) **Use sempre calças ao operar o corta-relva.** Pele desprotegida aumenta a probabilidade de ferimentos devido à projeção de objetos.

j) **Não opere o corta-relva em relva molhada. Ande, não corra.** Isto reduz o perigo de escorregamento e de queda, o que pode causar ferimentos.

k) **Não opere o corta-relva em declives demasiado acentuados.** Isto reduz o risco de perda de controlo, de escorregamento e de queda, o que pode causar ferimentos.

l) **Ao trabalhar em declives, assegure-se de uma posição estável; trabalhe sempre perpendicularmente ao declive, nunca para cima e para baixo, e tenha especial cuidado ao mudar de direção.** Isto reduz o risco de perda de controlo, de escorregamento e de queda, o que pode causar ferimentos.

m) **Tenha especial cuidado ao cortar relva andando para trás ou ao puxar o corta-relva para si. Preste sempre atenção ao ambiente em redor.** Isto reduz o perigo de tropeçamento durante o trabalho.

n) **Não toque em lâminas ou outras peças perigosas que ainda se encontrem em movimento.** Isto reduz o risco de ferimentos devido a peças em movimento.

o) **Certifique-se de que todos os interruptores estão desligados e retire a bateria antes de remover material preso ou limpar o corta-relva**. Um funcionamento inesperado do corta-relva pode provocar ferimentos graves.

p) Se for atingido um corpo estranho, desligue imediatamente o produto e remova a bateria. Inspecione o produto quanto a danos e execute as reparações necessárias antes de voltar a ligar e trabalhar com o produto. Se o produto começar a vibrar fortemente de modo invulgar, é necessária uma inspeção imediata.

Indicações de segurança adicionais

- Nunca permita que crianças ou outras pessoas que não conheçam as instruções de funcionamento utilizem o corta-relva. Regulamentos locais poderão determinar a idade mínima do utilizador.
- Nunca corte relva enquanto outras pessoas, especialmente crianças ou animais, se encontram nas proximidades. Lembre-se de que o operador ou utilizador é responsável por acidentes com outras pessoas ou sua propriedade.
- Corte relva apenas com boa visibilidade. É necessário manter terceiros afastados.
- Caso pretenda transferir o produto para outras pessoas, entregue igualmente este manual de instruções.

ATENÇÃO

Perigo de projeção de pedras!

Nunca conduza com o motor em funcionamento sobre cascalho.

- Antes da utilização, deve-se efetuar sempre uma inspeção visual, para se verificar se a lâmina e os parafusos de fixação estão desgastados ou danificados. Para evitar desequilíbrio, só se devem substituir as lâminas e parafusos de fixação desgastados ou danificados em jogos completos.
- Tenha cuidado em caso de trabalhos de ajuste no produto e evite que os dedos fiquem presos entre a lâmina em movimento e peças fixas do aparelho.
- Tenha especial cuidado ao cortar relva em solos que possam ceder e perto de aterros, fossas ou diques.
- Evite pontos nos quais as rodas não tenham tração ou nos quais o corte de relva não seja seguro.
- A operação do produto a uma velocidade excessiva pode aumentar o risco de acidentes.
- Se cortar relva nas proximidades de uma estrada, tenha em atenção o tráfego rodoviário.
- Nunca eleve nem carregue um corta-relva com o motor em funcionamento.
- Pare a lâmina, se tiver de inclinar o corta-relva, durante o transporte sobre outras superfícies que não relva e quando desloca o corta-relva da ou para a superfície a ser cortada.
- Arranque o motor com cuidado, de acordo com as instruções do fabricante. Certifique-se de que os pés estão a uma distância suficiente da lâmina.
- Ao arrancar o motor, não deve inclinar o corta-relva, exceto se tiver de elevar o corta-relva durante o processo. Nesse caso, incline-o apenas o estritamente necessário e eleve apenas o lado oposto ao operador.
- Nunca coloque mãos ou pés junto a ou por baixo de peças rotativas. Mantenha-se sempre afastado da abertura de ejeção.
- Utilize apenas lâminas e acessórios recomendados pelo fabricante. A utilização de outras ferramentas e outros acessórios pode constituir perigo de ferimentos para o utilizador.
- Mantenha sempre o produto em bom estado de funcionamento.
- É necessário fazer pausas suficientes, para diminuir os níveis de ruído e vibração.
- Tenha em mente que uma manutenção incorreta, a utilização de peças sobresselentes não conformes ou a remoção ou modificação de dispositivos de segurança podem provocar um maior tempo de travagem da corrente, um grau de ricochete mais elevado, danos no produto e ferimentos graves na pessoa que com ele trabalha.
- Lembre-se de que os sistemas de segurança ou equipamentos do produto não podem ser manipulados nem desativados. Nunca remova peças que se destinem à segurança.

⚠ CUIDADO

O corta-relva não pode ser utilizado sem que se tenha aplicado o dispositivo de recolha de relva completo ou o dispositivo de proteção separador de fecho automático para a abertura de ejeção.

- Nunca utilize o corta-relva com dispositivos de proteção ou grelhas de proteção danificados ou sem dispositivos de proteção montados, por ex. chicanas e/ou dispositivos de recolha de relva.

Riscos residuais

O produto foi construído segundo as mais recentes normas técnicas e as normas de segurança reconhecidas. No entanto, poderão surgir riscos residuais durante os trabalhos.

- Danos auditivos, se não for utilizada uma proteção auditiva prescrita.
- Os riscos residuais podem ser minimizados, se forem seguidas as "Indicações de segurança", a "Utilização correta" e as instruções de operação na sua totalidade.
- Utilize o produto tal como recomendado neste manual de operação. É assim que assegura que o seu produto tem um desempenho ótimo.
- Além disso, poderão existir riscos residuais não evidentes, apesar de terem sido tomadas todas as medidas relevantes.

⚠ AVISO

Esta ferramenta elétrica cria um campo eletromagnético durante o funcionamento. Esse campo poderá, sob determinadas circunstâncias, afetar implantes médicos ativos e passivos. Para reduzir o risco de ferimentos graves ou mortais, recomendamos às pessoas com implantes médicos que consultem o seu médico e o fabricante do seu implante antes de operarem a ferramenta elétrica.

⚠ AVISO

No caso de trabalhos mais prolongados, devido às vibrações nas mãos do operador (síndrome de Raynaud), poderão surgir problemas circulatórios.

A síndrome de Raynaud é uma doença vascular em que há violentas cãibras dos pequenos vasos sanguíneos dos dedos das mãos e dedos dos pés. As áreas afetadas já não são suficientemente irrigadas com sangue e, assim, aparecem extremamente pálidas. A utilização frequente de produtos vibratórios pode causar danos nos nervos em pessoas cuja circulação sanguínea é deficiente (p. ex. fumadores ou diabéticos).

Se notar efeitos adversos incomuns, interrompa o trabalho imediatamente e consulte um médico.

ATENÇÃO

O produto faz parte da série IXES de 20 V e só deve ser operado com baterias dessa série. As baterias só devem ser carregadas com carregadores dessa série. Observe as respetivas indicações do fabricante.

⚠ AVISO

Observe as indicações de segurança e indicações para o carregamento e utilização correta, que se encontram no manual de operação da sua bateria e carregador da série IXES de 20 V. Para uma descrição detalhada do procedimento de carregamento e para outras informações, consulte esse manual.

6 Dados técnicos

Tensão nominal	40 V (2 x 20 V) ⎓
Largura de corte	430 mm
Altura de corte	Ajustável para 6 níveis
Ajuste da altura guiador	3 níveis
Ajuste da altura	25 – 75 mm
Capacidade do saco de recolha	50 L
Peso (sem bateria)	16,2 kg
Informações sobre a lâmina:	
Fabricante:	Royal Garden
Código da lâmina:	RG8A109

Reservam-se alterações técnicas!

Ruído e vibração

⚠ AVISO

o ruído pode ter efeitos graves para a sua saúde. Caso o ruído da máquina ultrapasse os 85 dB, deve utilizar, assim como as outras pessoas que estejam perto da máquina, proteção auditiva adequada.

Os níveis de ruído e vibração foram determinados de acordo com um processo de medição normalizado.

Valores característicos do ruído

Pressão sonora L_{pA}	78,5 dB
Incerteza de medição K_{pA}	3,0 dB
Potência sonora L_{wA}	90 dB
Incerteza de medição K_{wA}	2,08 dB

Valores característicos de vibração (balanço mão-braço)

Vibração a_h	< 2,5 m/s^2
Incerteza de medição K	1,5 m/s^2

O valor total de vibrações e o valor de emissão de ruído indicados foram medidos de acordo com um procedimento de ensaio normalizado e podem ser utilizados para comparar uma ferramenta elétrica com outra.

O valor de emissão de ruído e o valor total de vibrações indicados podem também ser usados para uma primeira estimativa da carga.

⚠ AVISO

Os valores de emissão de ruído e o valor da emissão de vibrações poderão divergir dos valores indicados durante a utilização da ferramenta elétrica, consoante o tipo e a forma como a ferramenta elétrica é utilizada, especialmente conforme o tipo de peça de trabalho.

Tente manter a carga o mais reduzida possível. Exemplo de medidas: limitação do tempo de trabalho. Devem ser tidas em conta todas as partes do ciclo de funcionamento (por exemplo, tempos nos quais a ferramenta elétrica está desligada e nos quais está ligada, mas a funcionar sem carga).

7 Desembalar

⚠ AVISO

O produto e os materiais de embalagem não são brinquedos!

As crianças não devem brincar com sacos de plástico, películas e peças pequenas! Risco de ingestão e asfixia!

- Abra a embalagem e retire cuidadosamente o produto.
- Remova o material de embalagem, assim como as fixações de embalagem/transporte (se presentes).
- Verifique se o âmbito de fornecimento está completo.
- Inspecione o produto e os acessórios quanto a danos de transporte. Informe imediatamente qualquer dano à empresa de transporte que efetuou a entrega do produto. Não são aceites reclamações tardias.
- Guarde a embalagem até ao fim do período de garantia, se possível.
- Antes da utilização, familiarize-se com o produto, recorrendo ao manual de instruções.
- Utilize apenas peças originais como acessórios e também como peças de desgaste e sobresselentes. Pode obter peças sobresselentes junto do seu revendedor especializado.
- No caso de encomendas, indique os números de referência, bem como o tipo e o ano de construção do produto.

8 Montagem

⚠ CUIDADO

Perigo de ferimentos!

Aplique a bateria apenas quando a ferramenta a bateria estiver pronta para a utilização.

⚠ CUIDADO

Perigo de ferimentos devido à lâmina rotativa. Realize trabalhos no produto apenas com a lâmina desligada e imobilizada!

ATENÇÃO

É absolutamente necessário que o produto seja montado por completo antes da colocação em funcionamento!

ATENÇÃO

Certifique-se de que o cabo não fica entalado durante a montagem.

8.1 Montagem das asas de empurrar inferiores (4) (fig. 1, 3, 4)

Nota:

Certifique-se de que os dentados ficam alinhados.

1. Coloque a asa de empurrar inferior (4) nos parafusos pré-montados.
2. Aparafuse a asa de empurrar inferior (4) com uma arruela espaçadora (4a) e uma alavanca de aperto rápido (4b) em cada lado. Certifique-se de que o cabo (9a), que será fixado mais tarde com um clipe de cabo (9), não se encontra no caminho.
3. Bloqueie ambas as alavancas de aperto rápido (4b) pressionando-as na direção da asa de empurrar inferior (4).
   Elas devem assentar na asa de empurrar inferior (4) de modo a possibilitar um aperto com força média.
   De resto, tem de girar as alavancas de aperto rápido (4b) no sentido dos ponteiros do relógio para apertar e no sentido oposto ao dos ponteiros do relógio para desapertar.

8.1.1 Ajustar a posição da asa de empurrar inferior (4) (fig. 5)

Indicações:

São possíveis três posições.

Certifique-se de que os dentados ficam alinhados.

1. Abra ambas as alavancas de aperto (4b).
2. Solte ambas as alavancas de aperto (4b) girando-as no sentido oposto ao dos ponteiros do relógio.
3. Coloque a asa de empurrar inferior (4) na posição desejada (oriente-se pelas marcações).
4. Volte a fechar a asa de empurrar inferior (4) (ver *8.1*).

8.2 Montagem da asa de empurrar superior (2) (fig. 6, 7)

1. Aparafuse a asa de empurrar superior (2) à asa de empurrar inferior (4) com um parafuso de cabeça chata (2a), uma arruela espaçadora (2b), uma porca cilíndrica (2d) e uma alavanca de aperto rápido (2c) em cada lado.
   São possíveis duas posições.
2. Bloqueie ambas as alavancas de aperto rápido (2c) pressionando-as na direção da asa de empurrar superior (2).
   Elas devem assentar na asa de empurrar superior (2) de modo a possibilitar um aperto com força média.
   De resto, tem de girar as alavancas de aperto rápido (2c) no sentido dos ponteiros do relógio para apertar e no sentido oposto ao dos ponteiros do relógio para desapertar.

8.3 Montar os clipes de cabo (9) (fig. 1, 8)

1. Encaixe ambos os clipes de cabos (9) na asa de empurrar superior (2) e na asa de empurrar inferior (4) e fixe o cabo (9a).

8.4 Montar o saco de recolha de relva (5) (Fig. 9)

1. Dobre as abas de borracha (5b) nos respetivos pontos a partir de dentro por cima da armação (5c).

8.5 Montar a pega de transporte (5a) no saco de recolha de relva (5) (fig. 9)

1. Coloque a pega de transporte (5a) do saco de recolha de relva (5) na receção prevista para o efeito no lado superior do saco de recolha de relva (5).

9 Antes da colocação em funcionamento

ATENÇÃO

Não é possível evitar alguma poluição sonora proveniente deste produto. Planeie os trabalhos mais ruidosos para horários aprovados e designados para tal. Respeite os eventuais períodos de repouso e limite a duração do trabalho ao mínimo necessário.

Para sua proteção pessoal e a proteção de pessoas nas proximidades, use proteção auditiva adequada.

9.1 Ajuste da altura de corte (fig. 10)

ATENÇÃO

O ajuste da altura de corte só deve ser efetuado com o motor desligado.

- No caso de relva densa e alta, ajuste o nível de corte mais alto e corte mais lentamente. Para o primeiro corte da estação, deve-se selecionar uma altura de corte elevada. Ajuste a altura de corte de modo que o produto não fique sobrecarregado.
- Selecione a altura de corte consoante o comprimento real da relva.
- Execute várias passagens, de modo que sejam cortados, no máximo, 4 cm de relva de cada vez.

É possível ajustar para 6 alturas de corte diferentes:

Relvado decorativo		Relvado útil	
1 =	25 mm	4 =	55 mm
2 =	35 mm	5 =	65 mm
3 =	45 mm	6 =	75 mm

O ajuste da altura de corte realiza-se através da alavanca de ajuste da altura de corte (6).

1. Puxe a alavanca de ajuste da altura de corte (6) para fora.
2. Desloque a alavanca de ajuste da altura de corte (6) para a posição desejada.
3. Solte novamente a alavanca do ajuste da altura de corte (6). A alavanca engata na posição desejada.

9.2 Inserir/retirar as baterias (13) nas/das bases das baterias (13b) (fig. 11)

Colocar a bateria

1. Abra a cobertura (7).
2. Insira as baterias (13) nas bases das baterias (13b). As baterias (13) encaixam de forma audível.
3. Feche a cobertura (7).

Retirar a bateria

1. Abra a cobertura (7).
2. Prima o botão de desbloqueio (13a) das baterias (13) e retire-as das bases das baterias (13b).
3. Feche a cobertura (7).

9.3 Preparação da superfície a cortar

1. Inspecione atentamente a superfície a ser cortada antes do corte de relva.
2. Remova pedras, paus, ossos, arames, brinquedos e outros objetos que possam ser projetados pelo produto.
3. Certifique-se de que não se encontram pessoas na área a cortar.

10 Operação

O corta-relva a bateria possui uma ferramenta de corte que roda paralelamente ao plano de corte. Ela está equipada com um motor elétrico potente e silencioso, uma carcaça robusta, um arco de segurança, uma indentação para bordaduras em ambos os lados e um saco de recolha de relva. Além disso, o produto pode ser ajustado para 6 níveis de altura e dispõe de rodas de fácil mobilidade. A função dos elementos de comando pode ser consultada nas descrições que se seguem.

⚠ AVISO

Perigo de ferimentos!

Retire a bateria antes de quaisquer trabalhos na ferramenta elétrica (p. ex. manutenção ou troca de ferramenta), assim como durante o seu transporte e armazenamento. Existe perigo de ferimentos em caso de um acionamento inadvertido do interruptor para ligar/desligar.

ATENÇÃO

Certifique-se de que a temperatura ambiente não vai para além de 50 °C e –20 °C durante o trabalho.

ATENÇÃO

O produto faz parte da série IXES de 20 V e só deve ser operado com baterias dessa série. As baterias só devem ser carregadas com carregadores dessa série. Observe as respetivas indicações do fabricante.

10.1 Corte de relva com saco de recolha de relva

ATENÇÃO

Não opere o produto sem que o saco de recolha de relva ou a inserção para palhagem estejam totalmente presos.

ATENÇÃO

Remover ou colocar o saco de recolha de relva apenas quando o motor estiver desligado e a lâmina imobilizada.

10.1.1 Aplicação do saco de recolha de relva (5) (fig. 9, 12)

1. Eleve o defletor (8).
2. Levante o saco de recolha de relva (5) pela pega de transporte (5a).
3. Pendure o saco de recolha de relva (5) na suspensão do saco de recolha de relva prevista para o efeito que se encontra no lado traseiro do produto.
4. Pouse o defletor (8), que mantém o saco de recolha de relva (5) na sua posição.

10.1.2 Indicador do nível de enchimento (3) no saco de recolha de relva (5) (fig. 1)

A corrente de ar gerada pela lâmina levanta o indicador do nível de enchimento. Assim que o saco de recolha de relva estiver cheio, a corrente de ar para. Se a corrente de ar for insuficiente, o indicador do nível de enchimento fecha. Isto indica que se deve esvaziar o saco de recolha de relva.

O funcionamento sem restrições do indicador do nível de enchimento só é garantido com uma corrente de ar ideal. Influências externas, tais como relva húmida, densa ou alta, níveis de corte baixos, sujidade e semelhantes, podem afetar a corrente de ar e o funcionamento do indicador do nível de enchimento.

- Tampa aberta: o saco de recolha de relva é enchido
- Tampa fechada: o saco de recolha de relva está cheio

10.1.3 Esvaziamento do saco de recolha de relva (5) (fig. 9, 12, 13)

⚠ AVISO

Antes de retirar o saco de recolha de relva, desligue o motor e espere que a lâmina pare.

ATENÇÃO

Perigo de ferimentos!

Remover o saco de recolha de relva apenas quando o motor estiver desligado e a lâmina imobilizada.

Deve-se esvaziar o saco de recolha de relva assim que restos de relva fiquem para trás durante o corte.

1. Para retirar o saco de recolha de relva (5), levante o defletor (8).
2. Puxe o saco de recolha de relva (5) para fora pela pega de transporte (5a). De acordo com a norma de segurança, o defletor (8) desce ao desprender o saco de recolha de relva (5) e fecha a abertura de ejeção.

Se permanecerem restos de relva na abertura, deve-se puxar o corta-relva e aproximadamente 1 m para trás, para facilitar o arranque do motor.

ATENÇÃO

Não remova restos de material cortado na carcaça do corta-relva e na ferramenta de trabalho com as mãos ou com os pés, mas sim com meios auxiliares adequados, por ex. uma escova ou uma vassourinha.

Para garantir uma boa recolha, o saco de recolha de relva (5) deve ser limpo após cada utilização.

10.2 Cortar relva com inserção para palhagem

Ao efetuar palhagem, o material cortado é triturado na carcaça fechada do corta-relva e distribuído pelo relvado através da inserção para palhagem. Isto faz com que não seja necessária a recolha e eliminação de relva. O corte em verde fino cai como fertilizante natural sobre a céspede, proporciona humidade ao relvado e fornece-lhe nutrientes importantes.

ATENÇÃO

A palhagem só é possível em relvados relativamente curtos.

10.2.1 Colocar a inserção para mulching (11) (fig. 12, 13, 14)

1. Eleve o defletor (8).
2. Extraia o saco de recolha de relva (5) (se colocado) pela pega de transporte (5a).
3. Eleve o defletor (8) e coloque a inserção para mulching (11).
4. Ajuste a altura de corte (ver *9.1*).

Nota:

Com uma altura de relva de 4-6 cm, corte a relva em 2 cm.

10.2.2 Diferença entre corte de relva e mulching de relva (Fig. 12, 14)

Ao utilizar a inserção para mulching (11), a relva cortada não é recolhida no saco de recolha de relva, mas sim triturada e distribuída no relvado. Os nutrientes contidos na relva cortada são assim decompostos pelos organismos do solo e formam um ciclo de nutrientes. A relva alvo de mulching necessita assim de uma fertilização muito menos frequente.

É sempre válido o seguinte: o relvado deve ser cortado com uma frequência relativamente alta, para que apenas quantidades reduzidas de mulching permaneçam no relvado. Assim, o melhor é efetuar o mulching do relvado pelo menos uma vez por semana e ajustar o corta-relva para que apenas aprox. 40% da altura total da relva seja palhada. Se o mulching permanecer visivelmente no relvado (por exemplo, aquando do primeiro corte de relva do ano ou em caso de um crescimento acelerado), deve-se trabalhar com o saco de recolha de relva (5).

10.3 Dispositivo de paragem da lâmina (fig. 1, 16)

Antes de cada colocação em funcionamento, deve verificar o dispositivo de paragem da lâmina. Faça arrancar o motor tal como descrito em *10.4.*

1. Solte o arco de segurança (1). O motor desliga-se e a lâmina (12a) é travada.
2. A lâmina (12a) deve parar dentro de 7 segundos.

10.4 Ligar/desligar o produto (Fig. 15)

Nota:

O estado de carga da bateria é indicado quando a luz LED correspondente se acende.

Low	Carga baixa da bateria
High	Carga alta da bateria

Ligar

1. Mantenha o interruptor para ligar/desligar (10) premido e puxe o arco de segurança (1) para trás.

Desconexão

1. Solte o arco de segurança (1).
2. Remova a bateria.

⚠ CUIDADO

Depois de desligado, o produto continua a funcionar. Aguarde até que o produto esteja completamente parado.

10.5 Modo Auto/Eco (fig. 15)

Aquando do arranque, o produto começa a funcionar automaticamente no modo utilizado por último.

1. A pressão do interruptor Auto/Eco (10a) permite comutar entre os modos Auto e Eco.

Modo Auto:

O produto adapta a velocidade do motor à carga.

Modo Eco:

O produto funciona à velocidade mais baixa para um tempo de funcionamento máximo da bateria.

10.6 Após o corte da relva

- Antes de uma nova utilização, verifique todos os parafusos e porcas. Aperte os parafusos frouxos.
- Esvazie o saco de recolha de relva antes de uma nova utilização.
- Respeite também o capítulo "Armazenamento".

11 Limpeza e manutenção

⚠ AVISO

Confie os trabalhos de conservação e manutenção que não se encontrem descritos neste manual de operação a uma oficina especializada. Utilize apenas peças sobresselentes originais.

⚠ AVISO

Trabalhos de manutenção ou de limpeza incorretos podem causar ferimentos!

⚠ AVISO

Durante trabalhos de limpeza, reparação ou manutenção, o produto pode arrancar inesperadamente e, dessa forma, causar ferimentos e queimaduras.

– Desligue o produto.
– Remova a bateria.
– Deixe o produto arrefecer.

⚠ CUIDADO

Use sempre luvas de proteção ao manusear as lâminas!

11.1 Limpeza

- Mantenha os dispositivos de segurança, as grelhas de ventilação e a estrutura do motor o mais livres possível de pó e sujidade. Limpe o produto com um pano limpo ou sopre-o com ar comprimido sob baixa pressão. Recomendamos a limpeza do produto imediatamente após cada utilização.
- As aberturas de ventilação devem estar sempre desobstruídas.
- A limpeza com uma mangueira de regar só é recomendada a baixa pressão. Um limpador de alta pressão não é adequado para a limpeza do produto.

1. Liberte o saco de recolha de relva e escove-o com uma escova manual. Também pode limpar grosseiramente a caixa do corta-relva com uma vassoura.
2. Limpe a parte inferior do corta-relva com uma espátula e uma escova manual. A espátula ajuda a remover detritos vegetais grosseiros e maiores da área da lâmina (12a). A limpeza da parte inferior é mais fácil e mais completa imediatamente após a utilização. Nessa altura, a sujidade e os resíduos vegetais ainda estão frescos e podem soltar-se mais facilmente.
3. Não utilize produtos de limpeza ou solventes; estes poderão ser agressivos para com as peças de plástico do produto. Certifique-se de que não penetra água no interior do produto.
4. Verifique se a ejeção de relva está livre de restos de relva e remova-os, se necessário.

11.2 Manutenção

⚠ AVISO

Perigo de ferimentos!

Retire a bateria antes de quaisquer trabalhos na ferramenta elétrica (p. ex. manutenção ou troca de ferramenta), assim como durante o seu transporte e armazenamento. Existe perigo de ferimentos em caso de um acionamento inadvertido do interruptor para ligar/desligar.

11.2.1 Substituição da lâmina (12a) (fig. 16)

⚠ AVISO

Risco de ferimentos ao trabalhar com uma lâmina danificada.

– Use luvas de proteção!
– Por motivos de segurança, mande afiar e equilibrar a lâmina apenas numa oficina especializada. Para alcançar um resultado de trabalho ótimo, recomendamos a inspeção anual da lâmina.
– Só devem ser utilizadas peças sobresselentes originais ao substituir a lâmina.

1. Segure bem a lâmina (12a) com uma mão.
2. Rode o parafuso da lâmina (12) no sentido oposto ao dos ponteiros do relógio, usando uma chave de boca tamanho 13 (não incluída no âmbito de fornecimento).
3. Remova o parafuso da lâmina (12) e a arruela espaçadora.
4. Monte a lâmina (12a) nova pela ordem inversa. Aperte devidamente o parafuso da lâmina (12). Certifique-se de que a lâmina (12a) está corretamente posicionada no pino de fixação e que está alinhada.
5. O parafuso da lâmina (12) tem um binário de aperto de 45 Nm. Substitua também o parafuso da lâmina (12) ao substituir a lâmina (12a).

11.2.2 Lâmina (12a) danificada (fig. 16)

Se a lâmina (16) tiver entrado em contacto com um obstáculo:

- Desligue o motor, espere que pare e remova a bateria.
- Verifique a lâmina (12a) quanto a danos.
- Lâminas (12a) danificadas ou deformadas devem ser substituídas.
- Nunca volte a endireitar uma lâmina (12a) deformada.
- Nunca trabalhe com uma lâmina (12a) deformada ou extremamente desgastada, dado que isso provoca vibrações e pode causar danos adicionais no corta-relva.

12 Armazenamento e transporte

Armazene o produto e os respetivos acessórios num local escuro, seco e ao abrigo do gelo, bem como inacessível a crianças.
A temperatura de armazenamento ideal encontra-se entre 5°C e 30˚C.
Guarde o produto na embalagem original.
Cubra o produto para o proteger contra pó ou humidade.
Guarde o manual de instruções junto do produto.

⚠ AVISO

Perigo de ferimentos!

Retire a bateria antes de quaisquer trabalhos na ferramenta elétrica (p. ex. manutenção ou troca de ferramenta), assim como durante o seu transporte e armazenamento. Existe perigo de ferimentos em caso de um acionamento inadvertido do interruptor para ligar/desligar.

12.1 Rebater a asa de empurrar superior (2) (Fig. 1, 7, 12)

⚠ AVISO

Perigo de entalamento!

Segure sempre a asa de empurrar com uma mão no ponto mais alto.

– Nunca colocar os dedos entre a asa de empurrar superior e a inferior.

Para poupar espaço de armazenamento, a asa de empurrar superior (2) é dobrável.

1. Retire o saco de recolha de relva (5).
2. Abra a alavanca de aperto rápido (2c) na asa de empurrar superior (2).
3. Solte um pouco as alavancas de aperto rápido (2c) girando-as no sentido oposto ao dos ponteiros do relógio.
4. Rebata a asa de empurrar superior (2) para baixo. O cabo (9a) não deve ficar preso durante o processo.

12.2 Preparação para o armazenamento

1. Remova a bateria.
2. Esvazie o produto completamente.
3. Limpe o produto e verifique se apresenta danos.

13 Reparação e encomenda de peças de reposição

Deve-se ter em conta que as seguintes peças deste produto estão sujeitas a um desgaste consoante a utilização ou natural e que as peças seguintes são necessárias como consumíveis.

ATENÇÃO

de acordo com a lei sobre a responsabilidade por produtos, o fabricante não assumirá qualquer responsabilidade por danos provocados por reparações incorretas ou pela não utilização de peças sobresselentes de origem.

Atribua a tarefa a um serviço de assistência ao cliente ou a um especialista autorizado. O mesmo se aplica aos acessórios.

Entre em contacto com o nosso centro de assistência para obter peças sobresselentes e acessórios. Para isso, utilize o código QR na capa.

13.1 Encomenda de peças de reposição

Ao encomendar peças sobresselentes, deve fornecer as seguintes informações:

- Designação do modelo
- Número de artigo
- Dados da placa de características

Peças sobresselentes / acessórios

N.º de artigo da bateria SBP2.0:	7909201708
N.º de artigo da bateria SBP4.0:	7909201709
N.º de artigo do carregador SBC2.4A:	7909201710
N.º de artigo do carregador SBC4.5A:	7909201711

N.º de artigo do carregador SDBC2.4A:	7909201712
N.º de artigo do carregador SDBC4.5A:	7909201713
N.º de artigo do StarterKit SBSK2.0:	7909201720
N.º de artigo do StarterKit SBSK4.0:	7909201721
N.º de artigo da lâmina:	7911200647
N.º de artigo do parafuso da lâmina:	5911415001

14 Eliminação e reciclagem

Notas relativas à embalagem

Os materiais de embalagem são recicláveis. Elimine as embalagens de forma respeitadora do ambiente.

Notas relativas à legislação alemã sobre aparelhos elétricos e eletrónicos (ElektroG)

Os aparelhos elétricos e eletrónicos usados não pertencem no lixo doméstico, devendo ser alvo de uma recolha ou eliminação separadas!

- As baterias e pilhas usadas que não estejam montadas de modo fixo no aparelho usado devem ser retiradas sem as destruir antes da entrega do aparelho! A sua eliminação é regulada pela legislação relativa a baterias.
- Os proprietários ou utilizadores de aparelhos elétricos e eletrónicos são legalmente obrigados a devolver os mesmos após a sua utilização.
- O utilizador final tem a responsabilidade pela eliminação dos seus dados pessoais no aparelho usado a ser eliminado!
- O símbolo do caixote do lixo riscado significa que aparelhos usados elétricos ou eletrónicos não devem ser eliminados no lixo doméstico.
- Os aparelhos usados elétricos e eletrónicos podem ser entregues sem custos nos seguintes pontos:
  - Centros de recolha ou de eliminação públicos (p. ex. depósitos municipais)
  - Pontos de venda de aparelhos elétricos (lojas físicas e online), desde que o revendedor esteja obrigado a aceitar a devolução ou a aceite de livre vontade.
  - Pode entregar sem custos até três aparelhos elétricos usados com um comprimento de até 25 centímetros ao fabricante sem que tenha de comprar um aparelho novo ou a outro centro de recolha autorizado na sua vizinhança.
  - Para se informar acerca de condições de devolução adicionais dos fabricantes e distribuidores, queira entrar em contacto com o respetivo serviço de apoio ao cliente.
- Em caso de fornecimento de um aparelho elétrico novo por parte do fabricante a um domicílio, este pode efetuar a recolha sem custos do aparelho elétrico usado a pedido do utilizador final. Para tal, entre em contacto com o serviço de apoio ao cliente do fabricante.
- Estas declarações são apenas válidas para aparelhos que sejam instalados e vendidos nos países da União Europeia e que estejam sujeitos à Diretiva Europeia 2012/19/UE. Em países fora da União Europeia, a eliminação de aparelhos usados elétricos e eletrónicos poderá estar regulada por outra legislação divergente.

Notas sobre baterias de iões de lítio

Desmontar a bateria antes da eliminação do aparelho!

- Não atire a bateria para o lixo doméstico, para o fogo (perigo de explosão) ou para a água. Baterias danificadas podem prejudicar o ambiente e a sua saúde, caso ocorra uma fuga de vapores ou líquidos tóxicos.
- Baterias com defeito ou gastas devem ser recicladas em conformidade com o Regulamento (UE) 2023/1542.
- Entregue a bateria e o carregador a um ponto de reciclagem. As peças de plástico e de metal utilizadas podem ser separadas, tal possibilitando a sua reciclagem.
- Elimine baterias no estado descarregado. Recomendamos a cobertura dos polos com fita adesiva, para proteger contra um curto-circuito. Não abra a bateria.
- Elimine baterias de acordo com as normas locais. Entregue baterias a um ponto de recolha de baterias usadas, onde elas poderão ser recicladas. Para isto, consulte o serviço local de recolha de resíduos.

15 Resolução de problemas

A seguinte tabela indica sintomas de erro e descreve resoluções, se o seu produto não estiver a funcionar corretamente. Se não for possível localizar e eliminar o problema, entre em contacto com a sua oficina de assistência técnica.

Falha	Causa possível	Resolução
O produto não arranca.	A potência da bateria é demasiado fraca.	Carregue a bateria.
	A bateria não está corretamente colocada.	Insira a bateria na base da bateria. A bateria encaixa de forma audível.
	Interruptor para ligar/desligar com defeito.	Entre em contacto com o nosso serviço de assistência.
	Motor com defeito.	
Funcionamento ruidoso, forte vibração do produto.	Alavanca de aperto rápido solta.	Verificar a alavanca de aperto rápido.
	Fixação da lâmina solta.	Verificar a fixação da lâmina.
	Lâmina desequilibrada.	Substituir a lâmina.

O motor não funciona.	Arco de segurança não puxado.	Puxar o arco de segurança.
	Motor com defeito.	Entrar em contacto com um serviço de assistência ao cliente autorizado.
Ejeção de relva irregular.	Altura de corte demasiado baixa.	Ajustar a altura de corte.
	Lâmina desgastada.	Substituir as lâminas.
	Saco de recolha de relva entupido.	Esvaziar o saco de recolha de relva ou eliminar o entupimento.

16 Condições de garantia – Série Scheppach 20V IXES

Data de revisão 25.04.2024

Prezado cliente,
os nossos produtos são submetidos a um rigoroso controlo de qualidade. No entanto, se um produto não funcionar na perfeição, lamentamos profundamente o facto e pedimos-lhe para entrar em contacto com o nosso serviço de assistência, através do endereço indicado abaixo. Estamos igualmente à sua disposição através do número de telefone de assistência. As recomendações seguintes deverão ser-lhe úteis para um processamento e regularização sem problemas em caso de danos.

É válido o seguinte para a validação de reivindicações de garantia:

1. **Estas condições de garantia** regem as nossas prestações adicionais de garantia do fabricante para compradores (consumidores finais particulares) de novos produtos. Os direitos de garantia legais não são afetados por esta garantia. Os mesmos são da responsabilidade do revendedor a quem o produto foi adquirido..
2. **As prestações de garantia** do fabricante estendem-se exclusivamente a deficiências num produto novo adquirido pelo cliente e que sejam devidas a um defeito de material ou de fabrico. Se, durante o período de garantia, ocorrerem defeitos de material ou de fabrico, na sua qualidade de garante no âmbito desta garantia, o fabricante assegura, à sua discrição, uma das seguintes prestações:
   - Reparação gratuita da mercadoria
   - Troca gratuita da mercadoria por um artigo de valor equivalente (eventualmente, também troca por um modelo mais recente, desde que a mercadoria original já não esteja disponível).

   Os produtos ou peças substituídos passarão a ser nossa propriedade. Tenha em consideração que, de acordo com a finalidade, os nossos produtos não foram construídos para utilização em ambientes comerciais, artesanais ou profissionais. Por esse motivo, a garantia não se aplica, se o produto tiver sido utilizado para fins comerciais, artesanais ou industriais ou tiver sido exposto a exigências equivalentes dentro do período da garantia.
3. **Excetuam-se das nossas prestações de garantia:**
   - Os danos no produto resultantes da inobservância das instruções de montagem, de uma instalação incorreta, da inobservância do manual de instruções (p. ex., ligação a uma tensão de corrente ou tipo de corrente errados) ou das recomendações de manutenção e segurança, bem como devido à utilização do produto sob condições ambientais inadequadas ou a cuidados e manutenção insuficientes.
   - Danos no produto resultantes de uma utilização indevida ou inadequada (como, p. ex., sobrecarga do produto ou utilização de ferramentas ou acessórios não admissíveis), da penetração de corpos estranhos no produto (como, p. ex., areia, pedras ou pó), de danos de transporte, do emprego de força ou de efeitos externos (como, p. ex., danos por queda).
   - Danos no produto ou partes do produto que se devam a um desgaste conforme à finalidade, habitual (inerente ao funcionamento) ou natural, bem como a danos e/ou deterioração de peças de desgaste.
   - Deficiências no produto provocadas pela utilização de acessórios, complementos ou peças sobresselentes não originais ou que não sejam conformes à finalidade.
   - Produtos nos quais se realizaram alterações ou modificações.
   - Desvios mínimos das características nominais irrelevantes para o valor e aptidão para a utilização do produto.
   - Produtos nos quais se tenham realizado reparações arbitrárias ou outras, em particular, por terceiros não autorizados.
   - Quando a identificação no produto ou as informações de identificação do produto (autocolante na máquina) estejam ausentes ou ilegíveis.
   - Produtos que apresentem forte sujidade e, por conseguinte, sejam rejeitados pelo pessoal da assistência.
   - Em geral, os pedidos de indemnização e danos consequenciais estão excluídos destas prestações de garantia.
4. **Por norma, o período de garantia** é de **5 anos** (12 meses, no caso das baterias), iniciando-se na data de compra do produto. É determinante a data no recibo de compra original. Os direitos de garantia devem ser acionados sem demora após a respetiva tomada de conhecimento. A validação de reivindicações de garantia deixa de ter efeito após o fim do período de garantia. A reparação ou substituição do produto não ocasiona um prolongamento do período de garantia nem é iniciado um novo período de garantia resultante da intervenção no produto ou para eventuais peças sobresselentes montadas. Tal é igualmente válido caso se recorra à assistência local. Uma reivindicação dos direitos de garantia pressupõe que o fabricante, na qualidade de garante, possa examinar o objeto da garantia através do envio da mercadoria a seu pedido. Devem-se tomar medidas, por meio de uma embalagem adequada, para evitar que ocorram danos durante o percurso de transporte. O produto em causa deve ser apresentado ou enviado ao centro de as-

sistência em bom estado de limpeza, acompanhado de uma cópia do recibo de compra especificando a data de compra e a designação do produto. Se um produto for enviado incompleto, sem o âmbito de fornecimento integral, o valor dos acessórios em falta será faturado / deduzido, caso o produto seja substituído ou se realize um reembolso. Os produtos total ou parcialmente desmontados não podem ser aceites como reclamação de garantia. Em caso de reclamação não justificada ou fora do período da garantia, por norma, os custos de transporte e o risco de transporte são assumidos pelo comprador. **É favor comunicar previamente uma reclamação de garantia ao centro de assistência (ver abaixo).** Regra geral, fica acordado que o produto avariado é enviado com uma breve descrição da avaria para o endereço de assistência abaixo indicado ao abrigo de uma devolução organizada ou, em caso de reparação fora do período da garantia, devidamente franqueado, respeitando as correspondentes orientações de embalagem e expedição. **Por motivos de segurança, certifique-se de que o seu produto (dependendo do modelo) está isento de todos os suprimentos operacionais quando é devolvido.** Qualquer produto enviado ao nosso centro de assistência deve ser embalado de modo a evitar danos no produto reclamado durante o transporte. Depois de se realizar a reparação / substituição, enviar-lhe-emos o produto gratuitamente. Se os produtos não puderem ser reparados ou substituídos, existe a possibilidade de, ao nosso critério, reembolsar um valor no montante do preço de compra do produto defeituoso, considerando uma dedução devido à deterioração e ao desgaste. Estas prestações de garantia aplicam-se apenas aos primeiros compradores particulares e não são transferíveis nem transmissíveis.

5. **Prolongamento do período de garantia para 10 anos:** A Scheppach oferece um prolongamento adicional da garantia de 5 anos para produtos da série Scheppach 20V. Assim, o período de garantia para estes produtos é de 10 anos, no total. Excluem-se as baterias / acumuladores, carregadores e acessórios. Este prolongamento da garantia pode ser acionado, registando o produto Scheppach desta gama em https://garantie.scheppach.com, o mais tardar, 30 dias após a data de compra. Depois de realizar o registo online, receberá a confirmação do prolongamento da garantia referente ao produto.
6. **Para reivindicar** o seu direito de garantia, **é favor contactar o nosso centro de assistência.**

   Utilize, de preferência, o formulário na nossa homepage:

   https://shop.scheppach.com/contact

   Agradecemos que não nos envie qualquer produto sem nos contactar previamente e efetuar o registo no nosso centro de assistência.

   Para reivindicar estas garantias, o primeiro contacto com o nosso centro de assistência é absolutamente imprescindível. As reivindicações de garantia devem ser acionadas antes de expirar o prazo de garantia, no prazo de 14 dias após deteção da deficiência. Para tal, é necessário o recibo de compra original e, eventualmente, a confirmação do prolongamento da garantia referente ao artigo.
7. **Tempo de processamento** - Regra geral, as reclamações enviadas são processadas no prazo de 14 dias após entrada no nosso centro de assistência. Se, em casos excecionais, o tempo de processamento referido for excedido, o cliente será informado atempadamente.
8. **Regra geral, as peças de desgaste são excluídas da garantia!** - Por peças de desgaste, entendem-se: a) baterias / acumuladores fornecidos integrados e/ou instalados, bem como b) todas as peças de desgaste relacionadas com o modelo (entre outras, correias, lâminas de serra, ferramentas de aplicação, discos abrasivos, filtros, escovas de carvão, etc. - ver o manual de instruções). Excluem-se das prestações de garantia as baterias ou acumuladores totalmente descarregados ou danificados no invólucro ou respetivos polos.
9. **Estimativa de custos** - Reparamos os produtos não abrangidos ou já não abrangidos pelas prestações de garantia mediante um custo. Em concertação com o nosso centro de assistência, pode enviar os produtos avariados para uma estimativa de custos e, eventualmente, autorizar por escrito (por correio, e-mail) que o centro de assistência proceda à reparação. Sem autorização de reparação, não se realizará qualquer outro procedimento.

As condições de garantia são aplicáveis apenas na versão atual no momento da reclamação e, se necessário, podem ser consultadas na nossa homepage (www.scheppach.com) . No caso de traduções, prevalece sempre a versão alemã.

Scheppach GmbH · Günzburger Str. 69 ·

89335 Ichenhausen (Alemanha)

Telefone: +800 4002 4002 ·

E-mail: customerservice.PT@scheppach.com ·

Internet: https://www.scheppach.com

Reservamo-nos permanentemente quaisquer alterações a estas condições de garantia sem aviso prévio.

17 Declaração de conformidade UE

Tradução da declaração de conformidade original

Fabricante:

Scheppach GmbH
Günzburger Straße 69
D-89335 Ichenhausen

Declaramos, à nossa exclusiva responsabilidade, que o produto aqui descrito está em conformidade com as diretivas e normas aplicáveis.

Marca:	**SCHEPPACH**
Designação do artigo:	**Corta-relva a bateria - BC-MP430-X**
N.º de art.	**5911415900**

Diretivas UE:

2014/30/UE, 2006/42/EG, 2000/14/EG_2005/88/EG, 2011/65/EU*,

* O objeto da declaração descrito acima cumpre com as normas da diretiva 2011/65/UE do Parlamento Europeu e do Conselho de 8 de junho de 2011 relativamente à restrição da utilização de determinadas substâncias perigosas em equipamentos elétricos e eletrónicos.

Normas aplicadas:

EN 62841-1:2015/A11:2022;
EN IEC 62841-4-3:2021/A11:2021;
EN IEC 55014-1:2021; EN IEC 55014-2:2021

Representante autorizado responsável pela documentação:

David Rümpelein

Günzburger Str. 69
D-89335 Ichenhausen

Ichenhausen, 14.10.2025

i.V.
Simon Schunk
Division Manager Product Center

i.V.
Andreas Pecher
Head of Project Management

Obsah

1 Úvod 109
2 Popis výrobku (obr. 1-16) 110
3 Rozsah dodávky (obr. 2) 110
4 Použití v souladu s určením 110
5 Bezpečnostní pokyny 111
6 Technické údaje 114
7 Rozbalení 114
8 Montáž 115
9 Před uvedením do provozu 115
10 Obsluha 116
11 Čištění a údržba 117
12 Skladování a přeprava 118
13 Oprava a objednávka náhradních dílů 119
14 Likvidace a recyklace 119
15 Odstraňování poruch 120
16 Záruční podmínky – Scheppach série 20V IXES 120
17 EU prohlášení o shodě 122
18 Rozpadový výkres 360

Vysvětlení symbolů na výrobku

Symboly použité v této příručce vás mají upozornit na možná rizika. Bezpečnostní symboly a vysvětlivky, které je provázejí, musejí být přesně pochopeny. Samotné varování rizika neodstraní a nemohou nahradit správná opatření pro prevenci úrazů.

	Před uvedením do provozu si přečtěte a dodržujte návod k obsluze a bezpečnostní pokyny!
	Pozor! Nedodržování bezpečnostních značek a výstražných upozornění umístěných na výrobku, a také nedodržování bezpečnostních a provozních pokynů může vést k vážným zraněním a dokonce k úmrtí.
	Noste ochranu sluchu.
	Nesekejte na svahu přímo nahoru nebo dolů.
	Výrobek nikdy nevystavujte dešti. Výrobek se smí instalovat, skladovat a provozovat pouze za suchých okolních podmínek.
	Nepřejíždějte přes kabely ležící na zemi!
	Ohrožení vymršťovanými předměty za chodu motoru. Dodržujte odstup od ostatních osob a dětí.
	Odstraňte před spuštěním sekačky na trávu malé předměty v okolí, které by mohly být rozmetány do okolí.
	Mějte ruce a nohy v bezpečné vzdálenosti od rotujících nástavců.
	Pozor! Nůž má doběh!
	Vypnutí nebo spuštění výrobku
	Délka nožů. Max. šířka sečení.
	Práce na údržbě, přestavbě, nastavování a čištění vždy provádějte při vypnutém motoru a odstraněném akumulátoru.
	Garantovaná hladina akustického výkonu výrobku.
	Lithium-iontový akumulátor
	Výrobek odpovídá platným evropským směrnicím.
	Výrobek odpovídá platným srbským směrnicím.

1 Úvod

Výrobce:

Scheppach GmbH

Günzburger Straße 69

D-89335 Ichenhausen

Vážený zákazníku,

Přejeme vám mnoho radosti a úspěchu při práci s novým výrobkem.

Upozornění:

Výrobce tohoto výrobku neručí podle platného zákona o odpovědnosti za vady výrobku za škody, které vzniknou na tomto výrobku nebo jeho prostřednictvím v případě:

- Neodborná manipulace
- Nedodržování návodu k obsluze
- Opravy třetí osobou, neoprávněnými odborníky
- Montáž a výměna neoriginálních náhradních dílů
- Použití, které není v souladu s určením

Mějte na paměti:

Návod k obsluze je součástí tohoto výrobku.

Obsahuje důležité pokyny, jak s výrobkem bezpečně, odborně a hospodárně pracovat, jak zabránit nebezpečí, ušetřit náklady na opravy, snížit prostoje a zvýšit spolehlivost a životnost výrobku. Kromě bezpečnostních ustanovení tohoto návodu k obsluze musíte bezpodmínečně dodržovat předpisy své země, které platí pro provoz výrobku.

Seznamte se před použitím výrobku se všemi pokyny pro obsluhu a bezpečnostními pokyny. Výrobek provozujte pouze v souladu s popisem a ve stanoveném rozsahu použití. Návod k obsluze uložte na vhodném místě a v případě předání výrobku třetím osobám předejte všechny podklady.

2 Popis výrobku (obr. 1-16)

1. Bezpečnostní třmen
2. horní posuvné madlo
2a. Šroub s plochou hlavou
2b. Podložka
2c. Rychloupínací páka
2d Válcová matice
3. Ukazatel stavu naplnění
4. dolní posuvné madlo
4a. Podložka
4b. Rychloupínací páka
4c. Válcová matice
5. Záchytný koš na trávu
5a. Držadlo k přenášení
5b. Gumová chlopeň
5c. Rám
6. Páka pro nastavení výšky sečení
7. Kryt
8. Klapka vyhazovacího otvoru
9. Kabelový klip
9a. Kabel
10. Spínač pro zapnutí/vypnutí
10a. Přepínač auto/eco
11. mulčovací nástavec
12. šroub nože
12a. nůž
13. Akumulátor*
13a. Odblokovací tlačítko
13b. Uložení akumulátoru

3 Rozsah dodávky (obr. 2)

Pol.	Počet	Označení
2a.	2 x	Šroub s plochou hlavou M6x55 mm
2b.	2 x	Podložka
2c.	2 x	rychloupínací páka
2d	2 x	Válcové matice M6
4.	1 x	dolní posuvné madlo
4a.	2 x	Podložka
4b.	2 x	rychloupínací páka
4c.	2 x	Válcové matice M6
5.	1 x	Záchytný koš na trávu
5a.	1 x	Držadlo k přenášení
9.	2 x	Kabelový klip
11.	1 x	mulčovací nástavec
	1 x	Akumulátorová sekačka na trávu
	1 x	Provozní návod

* = není nutně zahrnuto v rozsahu dodávky!

4 Použití v souladu s určením

Výrobek je určen pouze k sečení trávníků a travnatých ploch v domácím prostředí.

Tato akumulátorová sekačka na trávu je vhodná pro travnatou plochu o rozloze cca 600-700m².

Skutečná travnatá plocha je ovlivněna faktory, jako je nabití akumulátoru, velikost baterie (ah), vlhkost trávníku, výška sečení, mechový porost nebo hustota trávníku.

Výrobek se smí používat pouze v souladu s určením. Jakékoliv další použití kromě tohoto je v rozporu s určením. Za z toho vzniklé škody nebo zranění všeho druhu odpovídá uživatel a ne výrobce.

Součástí použití k určenému účelu je dodržování bezpečnostních pokynů a také montážní návod a provozní pokyny v návodu k obsluze.

Osoby, které výrobek používají a udržují, s ním musí být seznámeny a informovány o potenciálních nebezpečích.

Změny na výrobku zcela vylučují ručení výrobce za škody, které takto vzniknou.

Výrobek se smí provozovat jen s originálními díly a originálním příslušenstvím výrobce.

Je nutno dodržovat veškeré předpisy výrobce týkající se bezpečnosti, práce a údržby a také rozměry uvedené v technických datech.

Mějte na paměti, že naše výrobky nebyly v souladu s určením konstruovány pro komerční, řemeslné a průmyslové použití. Nepřebíráme odpovědnost v případě, kdy se výrobek použije v komerčních, řemeslných nebo průmyslových provozech, a při srovnatelných činnostech.

Vysvětlení signálních slov v návodu k obsluze

⚠ NEBEZPEČÍ

Signální slovo označující bezprostředně nastávající nebezpečnou situaci, která může mít za následek smrt nebo vážné zranění, pokud se jí nezabrání.

⚠ VAROVÁNÍ

Signální slovo označující potenciálně nebezpečnou situaci, která by mohla mít za následek smrt nebo vážné zranění, pokud se jí nezabrání.

⚠ OPATRNĚ

Signální slovo označující potenciálně nebezpečnou situaci, která by mohla mít za následek lehké nebo středně těžké zranění, pokud se jí nezabrání.

POZOR

Signální slovo označující potenciálně nebezpečnou situaci, která by mohla mít za následek poškození výrobku nebo vlastnictví/majetku.

5 Bezpečnostní pokyny

Obecné bezpečnostní pokyny pro elektrické nástroje

⚠ VAROVÁNÍ

Přečtěte si všechny bezpečnostní pokyny, instrukce, ilustrace a technické údaje, kterými je tento elektrický nástroj opatřen.

Pokud zanedbáte dodržování následujících instrukcí, může to způsobit zásah elektrickým proudem, požár a/nebo těžká zranění.

Uschovejte si do budoucna veškeré bezpečnostní pokyny a instrukce.

Pojem „elektrický nástroj", který je uveden v bezpečnostních pokynech, se vztahuje na elektrický nástroj (se síťovým kabelem), poháněný proudem ze sítě nebo na elektrický nástroj poháněný akumulátorem (bez síťového kabelu).

1) Bezpečnost na pracovišti

a) **Udržujte svou pracovní oblast čistou a dobře osvětlenou.** Pracovní oblasti, ve kterých je nepořádek nebo nejsou osvětlené, mohou vést k nehodám.

b) **Nepracujte s tímto elektrickým nástrojem v prostředí ohroženém výbuchem, ve kterém se nacházejí hořlavé kapaliny, plyny nebo prach.** Elektrické nástroje vytvářejí jiskry, které by mohly zapálit prach nebo výpary.

c) **Udržujte děti nebo jiné osoby během používání elektrického nástroje v patřičné vzdálenosti.** Při nesoustředěnosti můžete ztratit kontrolu nad elektrickým nástrojem.

2) Elektrická bezpečnost

a) **Přípojná zástrčka elektrického nástroje musí být vhodná pro danou zásuvku. Zástrčka se nesmí žádným způsobem měnit. V kombinaci s uzemněnými elektrickými nástroji nepoužívejte žádné zásuvkové adaptéry.** Nezměněné zástrčky a vhodné zásuvky zmenšují riziko zasažení elektrickým proudem.

b) **Zabraňte kontaktu těla s uzemněnými povrchy jako trubkami, topeními, sporáky a chladničkami.** Je-li vaše tělo uzemněné, hrozí zvýšené riziko zasažení elektrickým proudem.

c) **Nepoužívejte výrobek za deště nebo vlhka.** Může to zvýšit riziko úrazu elektrickým proudem.

d) **Připojovací vedení nepoužívejte k přenášení a zavěšení elektrického nástroje, nebo k vytažení zástrčky ze zásuvky. Připojovací vedení chraňte před horkem, olejem, ostrými hranami nebo pohyblivými díly.** Poškozené nebo zamotané přípojné vedení zvyšuje riziko zasažení elektrickým proudem.

e) **Používáte-li elektrický nástroj venku, používejte prodlužovací kabely vhodné i pro venkovní použití.** Používání vhodného prodlužovacího vedení vhodného pro venkovní použití snižuje riziko zasažení elektrickým proudem.

f) **Pokud není možno zabránit provozu elektrického nástroje ve vlhkém prostředí, používejte proudový chránič.** Použití vložky pro proudový chránič zmírňuje riziko zasažení elektrickým proudem.

3) Bezpečnost osob

a) **Při práci s elektrickým nástrojem buďte pozorní a neustále dávejte pozor na to, co děláte a postupujte vždy s rozumem. Nepoužívejte elektrický nástroj, jste-li unavení nebo pod vlivem drog, alkoholu nebo léků.** Okamžik nepozornosti při používání elektrického nástroje může vést k vážným zraněním.

b) **Používejte osobní ochranné pracovní prostředky a vždy ochranné brýle.** Použití osobních ochranných pracovních prostředků jako je protiprachová maska, protiskluzová bezpečnostní obuv, ochranná helma nebo ochrana sluchu podle druhu a způsobu použití elektrických nástrojů zmenšuje riziko zranění.

c) **Zabraňte neúmyslnému uvedení do provozu. Než elektrický nástroj připojíte k napájení proudem a/nebo akumulátoru a než jej budete zvedat nebo nosit, ujistěte se, že je vypnutý.** Máte-li při přenášení elektrického nástroje prst na spínači nebo zapojíte-li elektrický nástroj do zásuvky zapnutý, může to vést nehodám.

d) **Před zapnutím elektrického nástroje odstraňte veškeré seřizovací nástroje nebo klíče na šrouby.** Nástroj nebo klíč, který se nachází v otáčejícím se dílu elektrického nástroje, může vést ke zraněním.

e) **Zabraňte nestabilnímu držení těla. Zajistěte si stabilní postoj a vždy udržujte rovnováhu.** Tak můžete elektrický nástroj v nečekaných situacích lépe udržet pod kontrolou.

f) **Noste vhodný oděv. Nenoste volný oděv nebo šperky. Udržujte vlasy a oděv v bezpečné vzdálenosti od pohybujících se dílů.** Volný oděv, šperky nebo dlouhé vlasy mohou být zachyceny rotujícími díly.

g) **Je-li možné namontovat zařízení pro odsávání a zachycování prachu, je třeba je namontovat a správně používat.** Používání odsávání prachu může snížit ohrožení prachem.

h) **Nenechte se ukolébat falešným pocitem bezpečí a nepřeskočte bezpečnostní pravidla pro elektrické nástroje, i když je po častém používání elektrického nástroje znáte.** Nedbalé chování může vést ve zlomku sekundy k těžkým zraněním.

4) Používání a manipulace s elektrickým nástrojem

a) **Nepřetěžujte elektrický nástroj. Pro svou práci používejte vhodný elektrický nástroj.** S vhodným elektrickým nástrojem budete pracovat lépe a bezpečněji v udávaném rozsahu výkonu.

b) **Nepoužívejte elektrický nástroj, jehož vypínač je vadný.** Elektrický nástroj, který již nelze zapnout nebo vypnout, je nebezpečný a musí být opraven.

c) **Než budete provádět nastavení nástroje, měnit díly vložného nástroje nebo elektrický nástroj odložíte, vytáhněte zástrčku ze zásuvky a/nebo vyjměte vyjímatelný akumulátor.** Toto preventivní bezpečnostní opatření brání neúmyslnému spuštění elektrického nástroje.

d) **Nepoužívané elektrické nástroje uchovávejte mimo dosah dětí. Nenechte elektrický nástroj používat osoby, které s ním nejsou seznámeny nebo si**

nepřečetly tento návod. Elektrické nástroje představují nebezpečí, jsou-li používány nezkušenými osobami.

e) **O elektrické nástroje a nástavec pečlivě pečujte. Kontrolujte, zda pohyblivé díly fungují bezvadně a nejdou vzpříčené, zda nejsou prasklé nebo tak poškozené, že je omezena funkčnost elektrického nástroje. Poškozené díly nechte před používáním elektrického nástroje opravit.** Příčinou mnoha nehod je špatně udržovaný elektrický nástroj.

f) **Udržujte řezné nástroje ostré a čisté.** Pečlivě udržované řezné nástroje s ostrými břity se méně příčí a lze je snadněji vést.

g) **Používejte elektrický nástroj, nástavce atd. v souladu s těmito instrukcemi. Zohledněte přitom pracovní podmínky a prováděnou činnost.** Používání elektrických nástrojů pro jiné než určené aplikace může vést k nebezpečným situacím.

h) **Rukojeti a úchopné plochy udržujte suché, čisté a bez oleje a tuku.** Kluzké rukojeti a úchopné plochy neumožňují bezpečnou obsluhu a kontrolu elektrického nástroje v nepředvídatelných situacích.

5) Používání akumulátorového nástroje a zacházení s ním

a) **Akumulátory nabíjejte pouze nabíječkami doporučenými výrobcem.** U nabíječky, která je vhodná pro určitý typ akumulátoru, hrozí při použití s jiným akumulátorem nebezpečí požáru.

b) **Používejte v elektrických nástrojích pouze k tomu určené akumulátory.** Použití jiných akumulátorů může vést ke zraněním a nebezpečí požáru.

c) **Nepoužívaný akumulátor uchovávejte mimo dosah kancelářských svorek, mincí, klíčů, hřebíků, šroubů nebo jiných malých kovových předmětů, které by mohly vytvořit spojení mezi jednotlivými póly.** Zkrat mezi kontakty akumulátoru může mít za následek popáleniny neb požár.

d) **V nevhodných podmínkách může z akumulátoru uniknout kapalina. Vyhněte se kontaktu s ní. Při náhodném kontaktu opláchněte vodou. Pokud kapalina pronikne do očí, vyhledejte lékařskou pomoc.** Unikající kapalina z akumulátoru může způsobit podráždění pokožky nebo popáleniny.

e) **Nepoužívejte poškozené nebo změněné akumulátory.** Poškozené nebo změněné akumulátory se mohou chovat nepředvídatelně a vést k požáru, výbuchu nebo nebezpečí zranění.

f) **Nevystavujte akumulátor ohni ani vysokým teplotám.** Oheň nebo teploty nad 130 °C mohou vést k výbuchu.

g) **Dodržujte všechny instrukce k nabíjení a akumulátor nebo akumulátorový nástroj nikdy nenabíjejte mimo teplotní rozsah uvedený v návodu k obsluze.** Nesprávné nabíjení nebo nabíjení mimo přípustný teplotní rozsah může akumulátor zničit a zvýšit nebezpečí požáru.

6) Servis

a) **Nechte svůj elektrický nástroj opravovat pouze kvalifikovaný odborný personál a pouze za použití originálních náhradních dílů.** Tím se zajistí, aby zůstala zachována bezpečnost elektrického nástroje.

b) **Nikdy neprovádějte údržbu poškozených akumulátorů.** Veškerou údržbu akumulátorů by měl provádět pouze výrobce nebo pověřený zákaznický servis.

5.1 Bezpečnostní pokyny pro sekačku na trávu

a) **Sekačku na trávu nepoužívejte za špatného počasí, zvláště při bouřce.** Tím se snižuje pravděpodobnost zásahu bleskem.

b) **Důkladně zkontrolujte, zda se v pracovní oblasti nevyskytují volně žijící zvířata.** Volně žijící zvířata mohou být zraněna běžící sekačkou na trávu.

c) **Důkladně prohlédněte pracovní prostor a odstraňte všechny kameny, klacky, dráty, kosti a jiné cizí předměty.** Odmrštěné části mohou způsobit zranění.

d) **Před použitím sekačky vždy zkontrolujte, zda nejsou žací nože a žací ústrojí opotřebované nebo poškozené.** Opotřebované nebo poškozené díly zvyšují riziko zranění.

e) **Pravidelně kontrolujte opotřebení nebo otěr u zařízení na zachytávání trávy.** Opotřebovaný nebo poškozený sběrač trávy zvyšuje riziko zranění.

f) **Ochranné kryty ponechte na svém místě. Ochranné kryty musí být funkční a řádně upevněné.** Uvolněný, poškozený nebo nefunkční ochranný kryt může vést ke zranění.

g) **Udržujte přívody chladicího vzduchu bez usazenin.** Ucpané přívody vzduchu a usazeniny mohou vést k přehřátí nebo nebezpečí požáru.

h) **Při práci se sekačkou na trávu vždy noste protiskluzovou bezpečnostní obuv. Nikdy nepracujte naboso nebo v otevřených sandálech.** Tím se minimalizuje riziko poranění nohou při kontaktu s rotujícími žacími noži.

i) **Při práci se sekačkou vždy noste dlouhé kalhoty.** Holá kůže zvyšuje pravděpodobnost poranění vymrštěnými částmi.

j) **Sekačku na trávu nepoužívejte v mokré trávě. Choďte, nikdy neběhejte.** Snižuje se tak riziko uklouznutí a pádu, které by mohly vést ke zranění.

k) **Sekačku na trávu neprovozujte na příliš strmých svazích.** Snižuje se tak riziko ztráty kontroly, uklouznutí a pádu, což by mohlo vést ke zranění.

l) **Při práci na svazích se ujistěte, že máte bezpečnou oporu; vždy pracujte napříč svahem, nikdy ne do kopce nebo z kopce, a buďte velmi opatrní při změně směru.** Snižuje se tak riziko ztráty kontroly, uklouznutí a pádu, což by mohlo vést ke zranění.

m) **Obzvláště opatrní buďte při sečení vzad nebo při tažení sekačky na trávu směrem k sobě. Vždy věnujte pozornost okolí.** Tím se snižuje riziko zakopnutí při práci.

n) **Nedotýkejte se nožů ani jiných nebezpečných částí, které jsou stále v pohybu.** Tím se minimalizuje riziko poranění pohyblivými částmi.

o) **Před odstraněním zaseknutého materiálu nebo čištěním sekačky se ujistěte, že jsou všechny spínače vypnuté, a vyjměte akumulátor**. Neočekávaný provoz sekačky na trávu může vést k vážnému zranění.

p) Pokud dojde k nárazu do cizího předmětu, okamžitě výrobek vypněte a vyjměte akumulátor. Vyhledejte poškozená místa na výrobek a proveďte nutné opravy, než sekačku znovu spustíte a začnete s ní pracovat. Pokud výrobek začne vibrovat neobvykle silně, je nutná okamžitá kontrola.

Doplňující bezpečnostní pokyny

- Nikdy nedovolte dětem nebo jiným osobám, které nejsou obeznámeny s návodem k použití, aby používaly sekačku na trávu. Místní předpisy mohou stanovit minimální věk uživatele.
- Nesečte nikdy, pokud jsou v blízkosti jiné osoby, zvláště děti nebo zvířata. Mějte na paměti, že za úrazy nebo rizika, které postihnou ostatní osoby nebo jejich majetek, je odpovědná obsluha přístroje nebo jeho uživatel.
- Sečte pouze za dobré viditelnosti. Je třeba zabránit přístupu třetím osobám.
- Pokud výrobek předáte jiné osobě, předejte jí také tento návod k obsluze.

POZOR

hrozí nebezpečí kontaktu s kameny!

Nikdy nejezděte po štěrku s běžícím motorem.

- Před použitím je vždy nutné vizuálně zkontrolovat, zda nejsou nože a upevňovací čepy opotřebené nebo poškozené. Aby se zabránilo nevyváženosti, smí být opotřebené nebo poškozené nože a upevňovací čepy vyměněny jen v celých sadách.
- Postupujte opatrně při nastavování výrobku a chraňte si prsty před uvíznutím mezi pohyblivým nožem a nepohyblivými součástmi přístroje.
- Postupujte mimořádně opatrně při sečení na poddajné půdě, na blízko ležících haldách odpadu, v příkopech a na náspech.
- Vyhněte se místům, na nichž kola nezabírají nebo sekačka má nejistou polohu.
- Používání výrobku při nadměrné rychlosti může zvýšit riziko úrazu.
- V blízkosti silnice dávejte pozor na silniční provoz.
- Nikdy nezvedejte a nepřenášejte sekačku na trávu se spuštěným motorem.
- Přidržte nůž, když je třeba sekačku na trávu naklopit, při přepravě po jiné ploše než po trávě, a pokud sekačku na trávu převážíte z jedné sečené plochy na druhou.
- Nastartuje motor opatrně podle pokynů výrobce. Dbejte na dostatečnou vzdálenost nohou od nože.
- Při nastartování motoru se nesmí sekačka na trávu naklápět, leda by bylo třeba ji při procesu nadzvednout. V takovém případě sekačku naklopte jen natolik, nakolik je to bezpodmínečně nutné, a zvedejte pouze stranu odvrácenou od uživatele.
- Nikdy nesahejte rukama nebo nohama na otočné díly nebo pod ně. Zdržujte se vždy mimo dosah vyhazovacího otvoru.
- Používejte pouze nože a příslušenství doporučené výrobcem. Použití jiných pracovních nástrojů nebo jiného příslušenství může pro uživatele znamenat nebezpečí poranění.
- Výrobek udržujte neustále v dobrém provozním stavu.
- Je zapotřebí stanovit dostatečné přestávky pro snížení zatížení hlukem a vibracemi.
- Myslete na to, že nesprávná údržba, použití nevhodných náhradních dílů, nebo odstranění či modifikace bezpečnostních zařízení mohou vést k prodloužené době brzdění řetězu, vyššímu stupni zpětného rázu, poškození výrobku a těžkým zraněním osob, které s ním pracují.
- Myslete na to, že se nesmí manipulovat s bezpečnostními systémy nebo zařízeními výrobku ani je deaktivovat. Nikdy nedemontujte prvky, které slouží bezpečnosti.

⚠ OPATRNĚ

Sekačka na trávu se nesmí používat, aniž by bylo nasazeno buď kompletní zařízení na zachycování trávy nebo samouzavírací oddělovací ochranné zařízení pro vyhazovací otvor.

- Nikdy nepoužívejte sekačku na trávu s poškozenými ochrannými zařízeními nebo mřížemi nebo bez namontovaných ochranných prvků, např. nárazníků nebo lapačů trávy.

Zbytková rizika

Výrobek je zkonstruován podle stavu techniky a uznávaných bezpečnostně technických předpisů. Přesto se mohou během práce vyskytnout jednotlivá zbytková rizika.

- Poškození sluchu, pokud není používána předepsaná ochrana sluchu.
- Zbytková rizika lze minimalizovat, pokud budete dodržovat „bezpečnostní pokyny“ a „použití v souladu s určeným účelem“ a kompletní návod k obsluze.
- Používejte výrobek tak, jak je doporučeno v tomto návodu k obsluze. Tím zajistíte, že výrobek bude pracovat s optimálním výkonem.
- Kromě toho mohou navzdory všem přijatým preventivním opatřením hrozit zbytková rizika, která nejsou zjevná.

⚠ VAROVÁNÍ

Tento elektrický nástroj vytváří během provozu elektromagnetické pole. Toto pole může za určitých podmínek ovlivňovat aktivní nebo pasivní zdravotní implantáty. Pro snížení rizika vážných nebo smrtelných úrazů doporučujeme osobám se zdravotními implantáty, aby se před obsluhou tohoto elektrického nástroje obrátily na svého lékaře nebo na výrobce zdravotního implantátu.

⚠ VAROVÁNÍ

V případě delší práce může v důsledku vibrací v rukou dojít k poruše prokrvení rukou (syndrom bílých prstů).

Syndrom bílých prstů je vaskulární onemocnění, při němž se křečovitě stahují malé krevní cévy v prstech rukou a nohou. Dotčené oblasti již nejsou dostatečně zásobovány krví, a proto vypadají velmi bledě. Časté používání vibrujících výrobků může u osob s narušením krevního oběhu (např. kuřáci, diabetici) způsobit poškození nervů.

Pokud zaznamenáte neobvyklé negativní účinky, okamžitě ukončete práci a poraďte se s lékařem.

POZOR

Výrobek je součástí série 20V IXES a smí být provozován pouze s akumulátory této série. Akumulátory smějí být nabíjeny pouze nabíječkami této série. Dodržujte přitom pokyny výrobce.

⚠ VAROVÁNÍ

Dodržujte bezpečnostní pokyny a pokyny pro nabíjení a správné používání uvedené v návodu k obsluze akumulátoru a nabíječky série 20V IXES. Podrobný popis procesu nabíjení a další informace naleznete v tomto samostatném návodu.

6 Technické údaje

Provozní napětí	40V (2x20V) ⎓
Šířka řezu	430 mm
Výška řezu	6 výškově nastavitelných poloh
Nastavení výšky vodicí lišty	3 poloh
Nastavení výšky	25 – 75 mm
Objem sběrného vaku	50 l
Hmotnost (bez akumulátoru)	16,2 kg
Informace o noži:	
Výrobce:	Royal Garden
Kód nože:	RG8A109

Technické změny vyhrazeny!

Hluk a vibrace

⚠ VAROVÁNÍ

Hluk může mít závažný vliv na vaše zdraví. Pokud hluk stroje překročí 85 dB, používejte vhodnou ochranu sluchu pro sebe i osoby v okolí.

Hodnoty hluku a vibrací byly stanoveny normovanou měřicí metodou.

Charakteristiky hlučnosti

Akustický tlak L_{pA}	78,5 dB
Nepřesnost měření K_{pA}	3,0 dB
Akustický výkon L_{wA}	90 dB
Nepřesnost měření K_{wA}	2,08 dB

Charakteristiky vibrací (vibrace rukou a paží)

Vibrace a_h	< 2,5 m/s^2
Nepřesnost měření K	1,5 m/s^2

Uvedená celková hodnota vibrací a uvedená hodnota hlukových emisí byly měřeny normovaným zkušebním postupem a mohou být použity ke srovnání elektrického nástroje s jiným.

Indikovanou hodnotu emisí hluku a indikovanou hodnotu celkových vibrací lze rovněž použít k předběžnému odhadu zatížení.

⚠ VAROVÁNÍ

Hodnota emisí hluku a celková hodnota vibrací se může od indikovaných hodnot lišit při skutečném používání elektrického nářadí v závislosti na způsobu používání elektrického nářadí, zejména na tom, jaký typ obrobku je obráběn.

Pokuste se udržet zatížení na co nejnižší úrovni. Příklad opatření: omezení pracovní doby. Přitom je třeba zohlednit všechny části provozního cyklu (například doby, kdy je elektrický nástroj vypnutý, a doby, kdy je sice zapnutý, běží však naprázdno).

7 Rozbalení

⚠ VAROVÁNÍ

Výrobek a balicí materiály nejsou dětská hračka!

S plastovými sáčky, fóliemi a drobným díly si nesmějí hrát děti! Hrozí nebezpečí spolknutí těchto věcí a udušení!

- Otevřete obal a výrobek opatrně vyjměte.
- Odstraňte balicí materiál a obalové a přepravní pojistky (pokud je jimi výrobek opatřen).
- Zkontrolujte, zda je rozsah dodávky úplný.
- Zkontrolujte výrobek a díly příslušenství, zda nevykazují škody způsobené přepravou. Případné škody ihned nahlaste přepravní společnosti, která vám výrobek dodala. Pozdější reklamace nebudou uznány.
- Uchovejte obal dle možností až do uplynutí záruční doby.
- Před použitím se s výrobkem seznamte podle návodu k obsluze.
- Používejte u příslušenství a opotřebitelných a náhradních dílů pouze originální díly. Náhradní díly obdržíte u specializovaného prodejce.
- Uveďte při objednávání naše čísla výrobku a rovněž typ a rok výroby.

8 Montáž

⚠ OPATRNĚ

Nebezpečí zranění!

Akumulátor vkládejte až tehdy, když bude akumulátorový nástroj připraven k použití.

⚠ OPATRNĚ

Nebezpečí zranění rotujícím nožem. S výrobkem pracujte pouze tehdy, když je nůž vypnutý a nehybný!

POZOR

Před uvedením do provozu výrobek bezpodmínečně kompletně smontujte!

POZOR

Dbejte na to, aby při montáži nedošlo ke stlačení kabelu.

8.1 Montáž dolního posuvného madla (4) (obr. 1, 3, 4)

Upozornění:

Dbejte na to, aby se shodovala ozubení.

1. Přimontujte dolní posuvné madlo (4) k předem smontovaným šroubům.
2. Přišroubujte dolní posuvné madlo (4) vždy jednou příložkou (4a) a jednou rychloupínací pákou (4b) na každé straně. Přitom dbejte na to, aby kabel (9a), který bude později upevněn kabelovou sponou (9), nepřekážel.
3. Zajistěte obě rychloupínací páky (4b) jejich stlačením směrem k dolnímu posuvnému madlu (4).
   Musí být tak přitisknuté k dolnímu posuvnému madlu (4), aby bylo možné je napnout střední silou.
   V opačném případě je nutné rychloupínací páky (4b) otočit ve směru hodinových ručiček pro napnutí nebo proti směru hodinových ručiček pro uvolnění.

8.1.1 Přestavení polohy dolního posuvného madla (4) (obr. 5)

Upozornění:

Jsou možné tři polohy.

Dbejte na to, aby se shodovala ozubení.

1. Otevřete obě upínací páky (4b).
2. Uvolněte obě upínací páky (4b) otočením proti směru hodinových ručiček.
3. Uveďte dolní posuvné madlo (4) do požadované polohy (postupujte podle značek).
4. Opět uzavřete dolní posuvné madlo (4) (viz *8.1*).

8.2 Montáž horního posuvného madla (2) (obr. 6, 7)

1. Přišroubujte horní posuvné madlo (2) k dolním posuvným madlům (4) vždy pomocí jednoho šroubu s plochou hlavou (2a), příložky (2b), válcové matice (2d) a rychloupínací páky (2c) na obou stranách.
   Jsou možné dvě polohy.
2. Zajistěte obě rychloupínací páky (2c) jejich stlačením směrem k hornímu posuvnému madlu (2).
   Musí být tak přitisknuté k hornímu posuvnému madlu (2), aby bylo možné je napnout střední silou.
   V opačném případě je nutné rychloupínací páky (2c) otočit ve směru hodinových ručiček pro napnutí nebo proti směru hodinových ručiček pro uvolnění.

8.3 Montáž kabelových spon (9) (obr. 1, 8)

1. Připněte obě kabelové spony (9) vždy k hornímu posuvnému madlu (2) a dolnímu posuvnému madlu (4) a zafixujte kabel (9a).

8.4 Montáž záchytného koše na trávu (5) (obr. 9)

1. Přetáhněte gumové chlopně (5b) na odpovídajících místech přes rám (5c).

8.5 Montáž držadla k přenášení (5a) na záchytný koš na trávu (5) (obr. 9)

1. Připevněte držadlo k přenášení (5a) záchytného koše na trávu (5) k příslušnému uchycení na horní straně záchytného koše na trávu (5).

9 Před uvedením do provozu

POZOR

Určitému zatížení hlukem z tohoto výrobku se nelze vyhnout. Odložte hlučné práce na schválenou a určenou dobu. V případě potřeby dodržujte přestávky na odpočinek a omezte dobu práce na nezbytně nutnou.

Pro svou osobní ochranu a ochranu osob v okolí používejte vhodnou ochranu sluchu.

9.1 Nastavení výšky sečení (obr. 10)

POZOR

Seřízení výšky sečení se smí provádět pouze při vypnutém motoru.

- V husté a vysoké trávě nastavte nejvyšší úroveň sečení a sekejte pomaleji. Pro první seč sezóny by měla být zvolena vysoká výška sečení. Nastavte výšku sečení tak, aby nedošlo k přetížení výrobku.
- Zvolte výšku sečení podle skutečné výšky trávníku.
- Sečení provádějte několika průjezdy tak, aby se na jeden průjezd zkrátil trávník maximálně o 4 cm.

Lze nastavit 6 různých výšek sečení:

Okrasný trávník		Užitný trávník	
1 =	25 mm	4 =	55 mm
2 =	35 mm	5 =	65 mm
3 =	45 mm	6 =	75 mm

Výška sečení se nastavuje pomocí páky pro nastavení výšky sečení (6).

1. Vytáhněte páku nastavení výšky sečení (6) směrem ven.
2. Přesuňte páku nastavení výšky sečení (6) do požadované polohy.
3. Uvolněte páku nastavení výšky sečení (6). Páka zaklapne v požadované poloze.

9.2 Vložení akumulátorů (13) do uložení akumulátoru (13b) a vyjmutí z něho (obr. 11)

Vsazení akumulátoru

1. Otevřete kryt (7).
2. Zasuňte akumulátory (13) do uložení akumulátorů (13b). Akumulátory (13) slyšitelně zaklapnou.
3. Uzavřete kryt (7).

Vyjmutí akumulátoru

1. Otevřete kryt (7).
2. Stiskněte odblokovací tlačítko (13a) akumulátorů (13) a vytáhněte je z uložení akumulátorů (13b).
3. Uzavřete kryt (7).

9.3 Příprava sečené plochy

1. Před sekáním pečlivě zkontrolujte celou plochu určenou k sekání.
2. Odstraňte kameny, klacky, kosti, dráty, hračky a ostatní předměty, které by výrobek mohl odmrštit.
3. Dbejte na to, aby se na sekané ploše nezdržovaly žádné osoby.

10 Obsluha

Akumulátorová sekačka na trávu je vybavena řezným nástrojem, který se otáčí rovnoběžně s úrovní sečení. Je vybavena vysoce výkonným elektromotorem s tichým chodem, robustním krytem, bezpečnostním třmenem, oboustranným vtahem okrajů trávníku a záchytným košem na trávu. Výrobek je navíc výškově nastavitelný v 6 polohách a má kola s lehkým chodem. Funkci ovládacích částí naleznete v následujících popisech.

⚠ VAROVÁNÍ

Nebezpečí zranění!

Před všemi pracemi na elektrickém přístroji (např. údržbě, výměně nástroje atd.) a také při jeho přepravě a uskladnění vyjměte akumulátor z elektrického přístroje. Při neúmyslné aktivaci spínače pro zapnutí/vypnutí hrozí nebezpečí zranění.

POZOR

Dbejte na to, aby teplota okolí během prací nepřekročila 50 °C a neklesla pod –20 °C.

POZOR

Výrobek je součástí série 20V IXES a smí být provozován pouze s akumulátory této série. Akumulátory smějí být nabíjeny pouze nabíječkami této série. Dodržujte přitom pokyny výrobce.

10.1 Sečení se záchytným košem na trávu

POZOR

Nepoužívejte výrobek bez zcela nasazeného záchytného koše na trávu nebo bez mulčovacího nástavce.

POZOR

Záchytný koš na trávu sundávejte nebo nasazujte pouze tehdy, když je motor vypnutý a nůž stojí.

10.1.1 Vložení záchytného koše na trávu (5) (obr. 9, 12)

1. Nadzvedněte klapku vyhazovacího otvoru (8).
2. Nadzvedněte záchytný koš na trávu (5) za držadlo k přenášení (5a).
3. Zavěste záchytný koš na trávu (5) do příslušného závěsu na zadní části výrobku.
4. Odložte klapku vyhazovacího otvoru (8), která drží záchytný koš na trávu (5) na místě.

10.1.2 Ukazatel stavu naplnění (3) na záchytném koši na trávu (5) (obr. 1)

Proud vzduchu vytvářený nožem zvedá ukazatel stavu naplnění. Když je záchytný koš na trávu plný, proudění vzduchu se zastaví. Pokud je proud vzduchu příliš nízký, ukazatel stavu naplnění se zavře. To je upozornění na vyprázdnění záchytného koše na trávu.

Bezproblémová funkčnost ukazatele stavu naplnění je zajištěna pouze při optimálním proudění vzduchu. Vnější vlivy, jako je mokrá, hustá nebo vysoká tráva, nízká výška sečení, znečištění apod., mohou zhoršit proudění vzduchu a funkci ukazatele stavu naplnění.

- Klapka otevřená: Záchytný koš na trávu se plní
- Klapka zavřená: Záchytný koš na trávu je naplněn

10.1.3 Vyprázdnění záchytného koše na trávu (5) (obr. 9, 12, 13)

⚠ VAROVÁNÍ

Před vyjmutím záchytného koše na trávu vypněte motor a počkejte, až se nůž zastaví.

POZOR

Nebezpečí zranění!

Záchytný koš na trávu vyjměte až tehdy, když je motor vypnutý a nůž stojí.

Jakmile při sečení zůstávají zbytky trávy, je třeba záchytný koš na trávu vyprázdnit.

1. Pro vyjmutí záchytného koše na trávu (5) zvedněte klapku vyhazovacího otvoru (8).

2. Záchytný koš na trávu (5) vytáhněte za držadlo k přenášení (5a). Podle bezpečnostních předpisů se klapka vyhazovacího otvoru (8) při vyvěšení záchytného koše na trávu (5) zavře a uzavře vyhazovací otvor.

Pokud v otvoru zůstanou viset zbytky trávy, je pro snadné spuštění motoru účelné popojet sekačkou na trávu zpět o cca 1 m.

POZOR

Zbytky nasekané hmoty v komoře sekačky na trávu neodstraňujte rukou nebo nohama, ale vhodnými pomůckami, např. kartáčem nebo koštětem.

Pro zajištění dobrého sběru je třeba záchytný koš na trávu (5) po použití vyčistit.

10.2 Sekání s mulčovacím nástavcem

Při mulčování se sečený materiál rozdrtí v uzavřeném krytu sekačky na trávu a prostřednictvím mulčovacího nástavce se rozprostře po trávníku. Tím odpadá sběr a likvidace trávy. Jemné zelené odřezky padají zpět do trávníku jako přírodní hnojivo, dodávají trávníku vláhu a důležité živiny.

POZOR

Mulčování je možné jen při relativní nízkém trávníku.

10.2.1 Vložení mulčovacího nástavce (11) (obr. 12, 13, 14)

1. Nadzvedněte klapku vyhazovacího otvoru (8).
2. Vyjměte záchytný koš na trávu (5) (je-li vložen) za držadlo k přenášení (5a).
3. Zvedněte klapku vyhazovacího otvoru (8) a nasaďte mulčovací nástavec (11).
4. Nastavte výšku sečení (viz *9.1*).

Upozornění:

Posekejte trávu o 2 cm na výšku 4-6 cm.

10.2.2 Rozdíl mezi sekáním trávy a mulčováním trávy (obr. 12, 14)

Při použití mulčovacího nástavce (11) se posekaná tráva nezachycuje v záchytném koši na trávu, nýbrž se rozdrtí a rozmetá na trávník. Živiny obsažené v posekané trávě jsou tak půdními organismy rozkládány a tvoří koloběh živin. Mulčovaný trávník je proto třeba hnojit mnohem méně často.

Obecně platí, že trávník je třeba sekat poměrně často, aby na trávníku zůstalo jen malé množství mulče. Nejlepší je proto trávník alespoň jednou týdně mulčovat a sekačku nastavit tak, aby bylo mulčováno pouze asi 40 % celkové výšky trávníku. Pokud zůstává na trávníku ležet viditelné množství mulče (například během prvního sečení trávníku roku nebo během silného růstu), měl by být použit záchytný koš na trávu (5).

10.3 Zařízení na zastavení nože (obr. 1, 16)

Před každým uvedením do provozu je nutné zkontrolovat zařízení na zastavení nože. Nastartujte motor podle popisu v bodu *10.4.*

1. Pusťte bezpečnostní třmen (1). Motor se vypne a nůž (12a) se zabrzdí.
2. Nůž (12a) se musí zastavit do 7 sekund.

10.4 Zapnutí/vypnutí spotřebiče (obr. 15)

Upozornění:

Stav nabití akumulátoru je indikován rozsvícením příslušné LED kontrolky.

Low	Nízký stav nabití akumulátoru
High	Vysoký stav nabití akumulátoru

Zapnutí

1. Držte spínač pro zapnutí/vypnutí (10) stisknutý a vytáhněte bezpečnostní třmen (1) směrem dozadu.

Vypnutí

1. Pusťte bezpečnostní třmen (1).
2. Odstraňte akumulátor.

⚠ OPATRNĚ

Výrobek po vypnutí dobíhá. Vyčkejte, dokud se výrobek zcela nezastaví.

10.5 Režim auto/eco (obr. 15)

Výrobek se při spuštění automaticky spustí v naposledy použitém režimu.

1. Stisknutím auto/eco přepínače (10a) můžete přepínat mezi režimem auto/eco.

Režim auto:

Výrobek upravuje otáčky motoru podle zatížení.

Režim eco:

Výrobek běží při nejnižších otáčkách pro maximální životnost baterie.

10.6 Po sečení

- Zkontrolujte před dalším použitím všechny šrouby a matice. Pevně utáhněte uvolněné šrouby.
- Před opětovným použitím vyprázdněte záchytný koš na trávu.
- Respektujte také kapitolu „Skladování“.

11 Čištění a údržba

⚠ VAROVÁNÍ

Nechte opravářské práce a údržbové práce, které nejsou popsané v tomto návodu k obsluze, provést ve specializované dílně. Používejte pouze originální náhradní díly.

⚠ VAROVÁNÍ

Nesprávná údržba nebo čištění mohou způsobit zranění!

⚠ VAROVÁNÍ

Při čištění, opravách a údržbě může výrobek nečekaně spustit, což může vést k zraněním a popáleninám.

– Vypněte výrobek.
– Odstraňte akumulátor.
– Výrobek nechte vychladnout.

⚠ OPATRNĚ

Při zacházení s noži noste ochranné rukavice!

11.1 Čištění

- Udržujte ochranná zařízení, větrací štěrbiny a plášť motoru pokud možno bez prachu a nečistot. Otřete výrobek čistou tkaninou nebo jej vyfoukejte stlačeným vzduchem s nízkým tlakem. Doporučujeme výrobek vyčistit ihned po každém použití.
- Větrací otvory musí být stále volné.
- Čištění zahradní hadicí se doporučuje pouze při nízkém tlaku. Vysokotlaký čistič není pro čištění výrobku vhodný.

1. Vyvěste záchytný koš na trávu a vykartáčujte jej ručním kartáčem. Pomocí kartáče můžete také zhruba vyčistit opláštění sekačky na trávu.
2. Spodní stranu sekačky na trávu očistěte špachtlí a ručním kartáčem. Špachtle pomáhá odstraňovat hrubé a větší zbytky rostlin z oblasti nože (12a). Čištění podvozku je snadnější a důkladnější bezprostředně po použití. Pak jsou nečistoty a rostlinné zbytky ještě čerstvé a lze je snáze uvolnit.
3. Nepoužívejte žádné čisticí prostředky ani rozpouštědla; mohly by poškodit plastové díly výrobku. Dbejte na to, aby se dovnitř výrobku nemohla dostat žádná voda.
4. Zkontrolujte, zda je výhoz trávy zbaven zbytků trávy a případně je odstraňte.

11.2 Údržba

⚠ VAROVÁNÍ

Nebezpečí zranění!

Před všemi pracemi na elektrickém přístroji (např. údržbě, výměně nástroje atd.) a také při jeho přepravě a uskladnění vyjměte akumulátor z elektrického přístroje. Při neúmyslné aktivaci spínače pro zapnutí/vypnutí hrozí nebezpečí zranění.

11.2.1 Výměna nože (12a) (obr. 16)

⚠ VAROVÁNÍ

Při práci s poškozeným nožem hrozí nebezpečí zranění.

– Používejte ochranné rukavice!
– Z bezpečnostních důvodů svěřte naostření a vyvážení nožů pouze autorizované specializované dílně. Aby bylo dosaženo optimálního pracovního výsledku, doporučujeme nechat zkontrolovat nůž jednou za rok.
– Při výměně nože se smějí používat pouze originální náhradní díly.

1. Podržte nůž (12a) jednou rukou.
2. Pomocí vidlicového klíče SW13 (není součástí dodávky) vyšroubujte šroub nože (12) proti směru hodinových ručiček.
3. Odstraňte šroub nože (12) a příložku.
4. V opačném pořadí namontujte nový nůž (12a). Řádně upevněte šroub nože (12). Dbejte na to, aby byl nůž (12a) správně umístěn v upevňovacích čepech a byl v jedné rovině.
5. Utahovací moment šroubu nože (12) je 45 Nm. Při výměně nože (12a) vyměňte také šroub nože (12).

11.2.2 Poškozené nože (12a) (obr. 16)

Pokud by nůž (16) přišel do styku s překážkou:

- Vypněte motor, počkejte, až se zcela zastaví, a vyjměte akumulátor.
- Zkontrolujte, zda nůž (12a) není poškozený.
- Poškozené nebo ohnuté nože (12a) musí být vyměněny.
- Nikdy nenarovnávejte ohnutý nůž (12a).
- Nikdy nepracujte s ohnutým nebo velmi opotřebeným nožem (12a), protože to způsobuje vibrace a může vést k dalšímu poškození sekačky na trávu.

12 Skladování a přeprava

Uložte výrobek a jeho příslušenství na tmavém, suchém místě chráněném před mrazem a nedostupném pro děti.
Optimální skladovací teplota se pohybuje mezi 5 C a 30˚C.
Výrobek uchovávejte v originálním balení.
Výrobek zakryjte, aby byl chráněn před prachem nebo vlhkostí. Návod k obsluze uchovávejte v blízkosti výrobku.

⚠ VAROVÁNÍ

Nebezpečí zranění!

Před všemi pracemi na elektrickém přístroji (např. údržbě, výměně nástroje atd.) a také při jeho přepravě a uskladnění vyjměte akumulátor z elektrického přístroje. Při neúmyslné aktivaci spínače pro zapnutí/vypnutí hrozí nebezpečí zranění.

12.1 Sklopení horního posuvného madla (2) (obr. 1, 7, 12)

⚠ VAROVÁNÍ

Riziko skřípnutí!

Posuvné madlo držte vždy jednou rukou v nejvyšším bodě.

– Nikdy nevkládejte prsty mezi horní a dolní posuvná madla.

Pro úsporu místa při skladování je horní posuvné madlo (2) sklopné.

1. Vyjměte záchytný koš na trávu (5).
2. Otevřete rychloupínací páky (2c) na horním posuvném madle (2).
3. Lehce uvolněte obě rychloupínací páky (2b) otočením proti směru hodinových ručiček.
4. Sklopte horní posuvné madlo (2) dolů. Kabel (9a) se přitom nesmí přiskřípnout.

12.2 Příprava k uskladnění

1. Odstraňte akumulátor.
2. Výrobek úplně vyprázdněte.
3. Vyčistěte výrobek a zkontrolujte, zda není poškozený.

13 Oprava a objednávka náhradních dílů

Je nutno dbát na to, že v případě tohoto výrobku následující díly podléhají opotřebení, které je dáno používáním nebo se tak děje přirozeně, příp. že na následující díly je pohlíženo jako na spotřební materiál.

POZOR

Podle zákona o záruce na výrobky neručíme za škody způsobené neodbornými opravami nebo použitím neoriginálních náhradních dílů.

Obraťte se na oddělení služeb zákazníkům nebo autorizovaného odborníka. Totéž platí i pro součásti příslušenství.

Náhradní díly a příslušenství obdržíte v našem servisním středisku. Naskenujte k tomu QR kód na titulní straně.

13.1 Objednávání náhradních dílů

Při objednávání náhradních dílů je třeba vyplnit tyto údaje:

- Označení modelu
- Číslo výrobku
- Údaje na typovém štítku

Náhradní díly/příslušenství

Akumulátor SBP2.0 výr. č.:	7909201708
Akumulátor SBP4.0 výr. č.:	7909201709
Nabíječka SBC2.4A výr. č.:	7909201710
Nabíječka SBC4.5A výr. č.:	7909201711
Nabíječka SDBC2.4A výr. č.:	7909201712
Nabíječka SDBC4.5A výr. č.:	7909201713
Sada startéru SBSK2.0 č. výr.:	7909201720
Sada startéru SBSK4.0 č. výr.:	7909201721
Nůž č. výrobku:	7911200647
Šroub nože č. výrobku:	5911415001

14 Likvidace a recyklace

Upozornění k obalu

Balicí materiály jsou recyklovatelné. Obaly prosím likvidujte způsobem šetrným k životnímu prostředí.

Upozornění k zákonu o elektrických a elektronických zařízeních (ElektroG)

Odpadní elektrická a elektronická zařízení nepatří do domovního odpadu, ale musí se sbírat a likvidovat odděleně!

- Staré baterie nebo akumulátory, které nejsou napevno zabudované ve starém přístroji, musí být před odevzdáním bez poškození vyjmuty! Jejich likvidaci upravuje zákon o bateriích.
- Majitelé nebo uživatelé elektrických a elektronických zařízení jsou ze zákona povinni je po použití vrátit.
- Koncový uživatel je zodpovědný za vymazání svých osobních údajů ze starého zařízení určeného k likvidaci!
- Symbol přeškrtnuté popelnice znamená, že se odpadní elektrická a elektronická zařízení nesmí likvidovat společně s domovním odpadem.
- Elektrická a elektronická zařízení můžete bezplatně odevzdat na následujících místech:
  - Veřejné skládky nebo sběrná místa odpadů (např. obecní stavební dvory)
  - Prodejní místa elektrospotřebičů (stacionární a online), pokud jsou obchodníci povinni je odebírat nebo to nabízejí dobrovolně.
  - Až tři kusy elektroodpadu od jednoho typu spotřebiče s délkou hrany maximálně 25 cm lze bezplatně vrátit výrobci, aniž by bylo nutné předtím zakoupit nový spotřebič od výrobce nebo jej odevzdat na jiném autorizovaném sběrném místě ve vašem okolí.
  - Pro další doplňující podmínky zpětného odběru výrobců a distributorů se obraťte na příslušný zákaznický servis.
- V případě, že výrobce dodá nový elektrospotřebič do soukromé domácnosti, může na žádost koncového uživatele zajistit bezplatný sběr elektroodpadu. Za tímto účelem kontaktujte zákaznický servis výrobce.
- Tato prohlášení se vztahují pouze na přístroje instalované a prodávané v zemích Evropské unie a podléhající evropské směrnici 2012/19/EU. V zemích mimo Evropskou unii mohou pro likvidaci elektroodpadu platit jiné předpisy.

Pokyny k lithio-iontovým bateriím

Baterie před likvidací přístroje vymontujte!

- Nevyhazujte baterie do domovního odpadu, do ohně (nebezpečí výbuchu) ani do vody. Poškozené baterie mohou poškodit životní prostředí a Vaše zdraví, pokud z nich uniknou toxické výpary nebo kapaliny.

- Vadné nebo vypotřebované baterie se musí recyklovat podle směrnice (EU) 2023/1542.
- Baterii a nabíječku předejte ve sběrném centru k recyklaci. Použité plastové a kovové části lze oddělit podle druhu a předat je tak k recyklaci.
- Baterie likvidujte ve vybitém stavu. Doporučujeme zakrýt póly lepicí páskou, aby byly chráněny před zkratem. Baterii neotvírejte.
- Baterie zlikvidujte v souladu s místními předpisy. Odevzdejte baterie do sběrny starých baterií, kde budou předány k ekologické recyklaci. Informujte se o tomto u místní společnosti zabývající se likvidací odpadu.

15 Odstraňování poruch

Následující tabulka zobrazuje příznaky vad a popisuje, jak lze vady odstranit, pokud výrobek nepracuje správně. Pokud nemůžete problém takto lokalizovat a odstranit, obraťte se na svou servisní dílnu.

Porucha	**Možná příčina**	**Řešení**
Nástroj nelze spustit.	Výkon akumulátoru je příliš slabý.	Nabijte akumulátor.
	Akumulátor není správně vložený.	Zasuňte akumulátor do uložení akumulátoru. Akumulátor slyšitelně zaklapne.
	Vadný spínač pro zapnutí/vypnutí.	Obraťte se na náš servis.
	Vadný motor.	
Neklidný chod, silné vibrace výrobku.	Uvolněná rychloupínací páka.	Zkontrolujte rychloupínací páku.
	Uvolněný úchyt nože.	Zkontrolujte úchyt nože.
	Nůž není vyvážený.	Vyměňte nůž.
Motor neběží.	Bezpečnostní třmen není vytažený.	Vytáhněte bezpečnostní třmen.
	Vadný motor.	Vyhledejte autorizovaný zákaznický servis.
Výhoz trávy není čistý.	Příliš nízká výška sečení.	Nastavte výšku sečení.
	Opotřebovaný nůž.	Vyměňte nůž.
	Ucpaný záchytný koš na trávu.	Vyprázdněte záchytný koš na trávu nebo uvolněte ucpané místo.

16 Záruční podmínky – Scheppach série 20V IXES

Datum revize 25.04.2024

Vážený zákazníku,
naše výrobky podléhají přísné kontrole kvality. Pokud by některý výrobek přesto nefungoval bezvadně, je nám to velmi líto a prosíme Vás, abyste se obrátil na náš zákaznický servis na níže uvedené adrese. Rádi jsme Vám k dispozici také telefonicky na servisním čísle. Následující upozornění mají sloužit pro bezproblémové zpracování a regulaci v případě škody.

Pro uplatnění záručních nároků platí následující:

1. **Tyto záruční podmínky** upravují naše dodatečné záruční plnění výrobce pro kupující (soukromé koncové spotřebitele) nových výrobků. Zákonné nároky na záruční plnění nejsou touto zárukou dotčeny. Za ty odpovídá prodejce, u kterého jste výrobek zakoupili.
2. **Záruční plnění** výrobce se vztahuje výhradně na závady na jednom z od něj zakoupených výrobků, a které jsou způsobeny vadou materiálu nebo výrobní vadou. Pokud se během záruční doby vyskytnou vady materiálu nebo výrobní vady, poskytne výrobce jako garant v rámci této záruky jednu z následujících služeb dle vlastního výběru:
   - Bezplatná oprava zboží
   - Bezplatná výměna zboží za zboží stejné hodnoty (možná i výměna za nástupnický model, pokud původní zboží již není k dispozici).

   Vyměněné výrobky nebo jejich části přecházejí do našeho vlastnictví. Mějte na paměti, že naše výrobky nebyly v souladu s určením konstruovány pro komerční, řemeslné nebo průmyslové použití. Za záruční případ se proto nepovažuje, pokud byl výrobek v záruční době používán v komerčních, řemeslných nebo průmyslových podnicích nebo byl vystaven rovnocennému namáhání.
3. **Z našeho záručního plnění jsou vyjmuty:**
   - Škody na výrobku, které vznikly nedodržováním návodu k montáži, neodbornou instalací, nedodržováním návodu k obsluze (např. připojením k nesprávnému síťovému napětí nebo druhu proudu) resp. pravidel údržby a bezpečnostních ustanovení, nebo použitím výrobku za nevhodných podmínek prostředí a také v důsledku nedostatečné péče a údržby.
   - Škody na výrobku, které vznikly nesprávným nebo neodborným používáním (např. přetěžováním výrobku nebo použitím nepřípustných nástrojů resp. příslušenství), vniknutím cizích těles do výrobku (např. písku, kamínků nebo prachu), poškozením při přepravě, použitím násilí nebo cizími vlivy (např. poškozením při pádu).
   - Škody na výrobku nebo jeho součástech, které lze přičíst běžnému (provoznímu) nebo jinému přirozenému opotřebení při používání v souladu s určením a také poškození a/nebo opotřebení opotřebitelných dílů.

– Závady výrobku způsobené používáním příslušenství, doplňujících nebo náhradních dílů, které nejsou originální nebo byly používány v rozporu s určením.
– Výrobky, na nichž byly provedeny změny nebo úpravy.
– Nepatrné odchylky od požadované jakosti, které jsou pro hodnotu a použitelnost výrobku bezvýznamné.
– Výrobky, na nichž byly provedeny svévolné opravy, zejména nepovolanými třetími osobami.
– Pokud chybí označení na výrobku resp. identifikační informace výrobku (nálepky na stroji) nebo jsou nečitelné.
– Výrobky, které vykazují silné znečištění a jsou proto odmítnuty servisním personálem.
– Nároky na náhradu škody a následné škody jsou z tohoto záručního plnění zásadně vyloučeny.

4. **Záruční doba** činí běžně **5 let** (12 měsíců u baterií / akumulátorů) a začíná běžet k datu zakoupení výrobku. Rozhodující je datum na originálním kupním dokladu. Záruční nároky je nutné vždy vznést ihned po zjištění závady. Uplatnění záručních nároků po uplynutí záruční doby je vyloučeno. Oprava nebo výměna výrobku nevede k prodloužení záruční doby, ani nezačne tímto výkonem pro výrobek nebo případné vestavěné náhradní díly běžet nová záruční doba. To platí i při využití servisu na místě. Záruka může být uplatněna, pokud výrobce, jakožto poskytovatel záruky, požádá o možnost prověřit záruční případ zasláním zboží. Je důležité zajistit, aby nedošlo k poškození během přepravy použitím vhodného obalu. Dotčený výrobek je nutné předložit resp. zaslat ve vyčištěném stavu spolu s kopií kupního dokladu - v něm jsou obsaženy údaje o datu koupě a označení výrobku - zákaznickému servisu. Pokud je výrobek zaslán neúplný, bez kompletního rozsahu dodávky, bude chybějící příslušenství hodnotově připočteno/odečteno, pokud se výrobek vymění nebo následuje refundace. Částečně nebo úplně rozebrané výrobky nelze přijímat jako záruční případ. Při neoprávněné resp. mimo záruční dobu podané reklamaci hradí kupující obecně přepravní náklady a nese riziko přepravy. **Záruční případ hlaste předem na servisním místě (v. n.).** Zpravidla je dojednáno, že vadný výrobek bude s krátkým popisem poruchy při organizovaném zpětném zaslání, nebo - v případě opravy mimo záruční dobu - zaslán náležitě vyplacený, s přihlédnutím k příslušným směrnicím o obalu a odeslání, na níže uvedenou servisní adresu. **Dbejte prosím na to, aby byl Váš výrobek (v závislosti na modelu) při vrácení dodávky z bezpečnostních důvodů bez veškerých provozních látek.** Výrobek zaslaný do našeho servisního centra musí být zabalen tak, aby se zabránilo poškození reklamovaného výrobku během přepravy. Po provedené opravě / výměně Vám výrobek bezplatně zašleme zpět. Pokud není možné výrobky opravit nebo vyměnit, může být podle našeho vlastního uvážení poskytnuta peněžní částka až do výšky kupní ceny vadného výrobku, přičemž je zohledněna sleva vzhledem k opotřebení. Tato záruční plnění platí pouze ve prospěch soukromého prvního kupujícího a nelze je převést ani postoupit.

5. **Prodloužení záruční doby na 10 let:** Scheppach nabízí dodatečné prodloužení záruky 5 let na výrobky ze série Scheppach 20V. Záruční doba na tyto výrobky se tak prodlužuje na celkem 10 let. Z toho jsou vyloučeny baterie / akumulátory, nabíječky a příslušenství. Toto prodloužení záruky můžete nárokovat, pokud svůj výrobek Scheppach z této oblasti zaregistrujete nejpozději do 30 dnů od data koupě online na adrese: https://garantie.scheppach.com. Po provedené online registraci obdržíte potvrzení o prodloužení záruky na příslušné zboží.
6. **Pro uplatnění** Vašeho nároku na záruku prosím **kontaktujte naše servisní centrum.**

   Používejte prosím přednostně formulář na naší domovské stránce:

   https://shop.scheppach.com/contact

   Neposílejte nám žádné výrobky bez předchozího kontaktu a ohlášení u našeho servisního centra.

   Pro čerpání těchto záručních výhod je nezbytným předpokladem předchozí kontakt s naším servisním centrem. Nároky na záruku musí být uplatněny před uplynutím záruční doby do 14 dnů po zjištění závady. K tomu je zapotřebí originální kupní doklad a popř. potvrzení o prodloužení záruky na příslušné zboží.
7. **Doba zpracování -** Reklamace zpravidla vyřizujeme do 14 dní po doručení do servisního centra. Pokud by ve výjimečných případech došlo k překročení uvedené doby zpracování, budeme vás včas informovat.
8. **Opotřebitelné díly jsou zásadně ze záruky vyloučeny!** - Opotřebitelné díly jsou: a) dodané, přistavené a/nebo vestavěné baterie / akumulátory a b) všechny opotřebitelné díly v závislosti na modelu (mimo jiné řemeny, pilové kotouče, vkládané nástroje, brusné kotouče, filtry, uhlíkové kartáče apod., viz návod k obsluze). Ze záruky jsou také vyloučeny baterie resp. akumulátory, které jsou téměř vybité resp. mají poškozený kryt anebo bateriové póly.
9. **Předběžný odhad nákladů** - Výrobky nezahrnuté do záručního plnění opravíme za poplatek. Na dotaz u našeho servisního centra můžete vadné výrobky zaslat za předběžný odhad nákladů a popř. servisnímu centru udělit písemné (poštou, emailem) povolení k opravě. Bez povolení k opravě nebude provedeno žádné další zpracování.

Záruční podmínky platí pouze v aktuálním znění platném k okamžiku reklamace a lze je popř. zjistit na naší domovské stránce (www.scheppach.com). Při překladech do jiných jazyků je vždy rozhodující německé znění.

Scheppach GmbH · Günzburger Str. 69 ·

89335 Ichenhausen (Německo)

Telefon: +800 4002 4002 ·

Email: customerservice.CZ@scheppach.com ·

Internet: https://www.scheppach.com

Vyhrazujeme si kdykoliv právo na změny těchto záručních podmínek bez předchozího oznámení.

17 EU prohlášení o shodě

Překlad originálního prohlášení o shodě

Výrobce:

Scheppach GmbH
Günzburger Straße 69
D-89335 Ichenhausen

Prohlašujeme na svou výlučnou odpovědnost, že zde popsaný výrobek odpovídá platným směrnicím a normám.

Značka:	**SCHEPPACH**
Název výrobku:	**Akumulátorová sekačka na trávu - BC-MP430-X**
Č. výr.	**5911415900**

Směrnice EU:

2014/30/EU, 2006/42/EG, 2000/14/EG_2005/88/EG, 2011/65/EU*,

* Výše popsaný předmět prohlášení splňuje předpisy směrnice 2011/65/EU Evropského parlamentu a Rady ze dne 8. června 2011 pro omezení používání určitých nebezpečných látek v elektrických a elektronických zařízeních.

Použité normy:

EN 62841-1:2015/A11:2022;
EN IEC 62841-4-3:2021/A11:2021;
EN IEC 55014-1:2021; EN IEC 55014-2:2021

Pracovník pověřený dokumentací:

David Rümpelein

Günzburger Str. 69
D-89335 Ichenhausen

Ichenhausen, 14.10.2025

Simon Schunk
Division Manager Product Center

Andreas Pecher
Head of Project Management

Obsah

1 Úvod 123
2 Popis výrobku (obr. 1 – 16) 124
3 Rozsah dodávky (obr. 2) 124
4 Použitie v súlade s určením 124
5 Bezpečnostné upozornenia 125
6 Technické údaje 128
7 Vybalenie 128
8 Montáž 129
9 Pred uvedením do prevádzky 129
10 Obsluha 130
11 Čistenie a údržba 131
12 Skladovanie a preprava 132
13 Oprava a objednávanie náhradných dielov 133
14 Likvidácia a recyklácia 133
15 Odstraňovanie porúch 134
16 Záručné podmienky – Séria Scheppach 20V IXES 134
17 EÚ vyhlásenie o zhode 136
18 Rozložený výkres 360

Vysvetlenie symbolov na výrobku

Použitie symbolov v tejto príručke má upriamiť vašu pozornosť na možné riziká. Bezpečnostné symboly a vysvetlenia, ktoré ich sprevádzajú, musia byť presne pochopené. Výstrahy samotné neodstraňujú riziká a nemôžu nahradiť správne opatrenia na zabránenie nehodám.

	Pred uvedením do prevádzky si prečítajte návod na obsluhu a bezpečnostné upozornenia a dodržiavajte ich!
	Pozor! Nerešpektovanie bezpečnostných značiek a výstražných upozornení na výrobku a nedodržiavanie bezpečnostných a prevádzkových upozornení môže viesť k vážnym poraneniam alebo dokonca k smrti.
	Noste ochranu sluchu.
	Nekoste smerom hore ani dole po svahu.
	Výrobok nevystavujte dažďu. Výrobok sa smie umiestniť, uskladniť a prevádzkovať len v suchých okolitých podmienkach.
	Neprechádzajte po kábloch, ktoré ležia na zemi!
	Nebezpečenstvo spôsobené vymršťovaním častí pri bežiacom motore. Udržiavajte odstup od iných osôb a detí.
	Pred prevádzkou kosačky na trávu odstráňte malé časti ležiace okolo, ktoré by mohli byť vymrštené do okolia.
	Držte ruky a nohy v bezpečnej vzdialenosti od vložených nástrojov.
	Pozor! Nôž dobieha!
	Vypnutie alebo spustenie výrobku
	Dĺžka noža. Max. šírka kosenia.
	Údržbové, prestavovacie, nastavovacie a čistiace práce vykonávajte iba pri vypnutom motore a vybratom akumulátore.
	Zaručená hladina akustického výkonu výrobku.
Lithium	Lítium-iónový akumulátor
	Výrobok zodpovedá platným európskym smerniciam.
	Výrobok zodpovedá platným srbským smerniciam.

1 Úvod

Výrobca:

Scheppach GmbH

Günzburger Straße 69

D-89335 Ichenhausen

Vážený zákazník,

Želáme vám veľa zábavy a úspechov pri práci s vaším novým výrobkom.

Upozornenie:

Výrobca tohto výrobku neručí podľa platného zákona o ručení za výrobok za škody, ktoré vzniknú na tomto výrobku alebo budú spôsobené týmto výrobkom pri:

- neodbornom zaobchádzaní,
- nedodržiavaní návodu na obsluhu,
- opravách tretími stranami, nie autorizovanými odborníkmi,
- montáži a výmene neoriginálnych náhradných dielov,
- používaní v rozpore s určením,

Dodržiavajte:

Návod na obsluhu je súčasťou tohto výrobku.

Obsahuje dôležité pokyny, ako máte s výrobkom pracovať bezpečne, odborne a ekonomicky, ako máte predchádzať nebezpečenstvám, ušetriť náklady na opravu, znížiť doby výpadkov a zvýšiť spoľahlivosť a životnosť výrobku. Okrem bezpečnostných ustanovení tohto návodu na obsluhu musíte bezpodmienečne dodržiavať predpisy svojej krajiny platné pre prevádzku výrobku.

Pred použitím výrobku sa oboznámte so všetkými pokynmi na obsluhu a bezpečnostnými upozorneniami. Výrobok prevádzkujte len tak, ako je popísané, a v uvedených oblastiach použitia. Návod na obsluhu uchovávajte na bezpečnom mieste a pri odovzdávaní výrobku tretím osobám odovzdajte všetky dokumenty.

2 Popis výrobku (obr. 1 – 16)

1. Ochranný oblúk
2. Horný posuvný strmeň
2a. Skrutka s plochou hlavou
2b. Podložka
2c. Rýchloupínacia páka
2d Valcová matica
3. Ukazovateľ hladiny náplne
4. Dolný posuvný strmeň
4a. Podložka
4b. Rýchloupínacia páka
4c. Valcová matica
5. Zberný kôš na trávu
5a. Držadlo
5b. Gumová chlopňa
5c. Rám
6. Páka na nastavenie výšky kosenia
7. Kryt
8. Vyhadzovacia klapka
9. Káblová príchytka
9a. Kábel
10. Zapínač/vypínač
10a. Spínač Auto/Eco
11. Mulčovacia násada
12. Nožová skrutka
12a. Nôž
13. Akumulátor*
13a. Odblokovacie tlačidlo
13b. Uchytenie akumulátora

3 Rozsah dodávky (obr. 2)

Pol.	Počet	Označenie
2a.	2 x	Skrutka s plochou hlavou M6x55 mm
2b.	2 x	Podložka
2c.	2 x	Rýchloupínacia páka
2d	2 x	Valcové matice M6
4.	1 x	Dolný posuvný strmeň
4a.	2 x	Podložka
4b.	2 x	Rýchloupínacia páka
4c.	2 x	Valcové matice M6
5.	1 x	Zberný kôš na trávu
5a.	1 x	Držadlo
9.	2 x	Káblová príchytka
11.	1 x	Mulčovacia násada
	1 x	Akumulátorová kosačka na trávu
	1 x	Návod na obsluhu

* = nie nevyhnutne obsiahnuté v rozsahu dodávky!

4 Použitie v súlade s určením

Výrobok je určený len na kosenie trávnikov a trávnatých plôch pri domoch.

Táto akumulátorová kosačka na trávu je vhodná na trávnik s plochou cca 600 – 700 m².

Skutočnú plochu trávnika ovplyvňujú faktory ako nabitie akumulátora, veľkosť akumulátora (ah), vlhkosť trávnika, výška kosenia, machový porast alebo hustota trávnika.

Výrobok sa smie používať iba v súlade so svojím určením. Každé iné použitie presahujúce určenie je považované za používanie v rozpore s určením. Za škody z neho vzniknuté alebo poranenia akéhokoľvek druhu ručí používateľ, a nie výrobca.

Súčasťou používania v súlade s určením je aj dodržiavanie bezpečnostných upozornení, ako aj návodu na montáž a prevádzkových pokynov v návode na obsluhu.

Osoby, ktoré používajú a udržiavajú výrobok, musia byť oboznámené s výrobkom a možnými nebezpečenstvami.

Zmeny na výrobku úplne vylučujú ručenie výrobcu za škody, ktoré tým vzniknú.

Výrobok sa smie používať iba s originálnymi dielmi a originálnym príslušenstvom od výrobcu.

Musia sa dodržiavať bezpečnostné, pracovné predpisy a predpisy týkajúce sa údržby, ako aj rozmery uvedené v technických údajoch.

Majte na pamäti, že naše výrobky neboli v súlade s určením skonštruované na komerčné, remeselné ani priemyselné použitie. Ak sa výrobok používa v komerčných, remeselných alebo priemyselných podnikoch, ako aj na podobné činnosti, nepreberáme žiadnu záruku.

Vysvetlenie signálnych slov v návode na obsluhu

⚠ NEBEZPEČENSTVO

Signálne slovo na označenie bezprostredne hroziacej nebezpečnej situácie, ktorá, ak sa jej nezabráni, bude mať za následok smrť alebo vážne poranenie.

⚠ VAROVANIE

Signálne slovo na označenie možnej nebezpečnej situácie, ktorá, ak sa jej nezabráni, by mohla mať za následok smrť alebo vážne poranenie.

⚠ OPATRNE

Signálne slovo na označenie možnej nebezpečnej situácie, ktorá, ak sa jej nezabráni, môže viesť k ľahkému alebo stredne ťažkému poraneniu.

POZOR

Signálne slovo na označenie možnej nebezpečnej situácie, ktorá, ak sa jej nezabráni, môže viesť k materiálnym škodám na výrobku alebo majetku/vlastníctve.

5 Bezpečnostné upozornenia

Všeobecné bezpečnostné upozornenia pre elektrické náradia

⚠ VAROVANIE

Prečítajte si všetky bezpečnostné upozornenia, pokyny, ilustrácie a technické údaje, ktorými je opatrené toto elektrické náradie.

Zanedbania pri dodržiavaní nasledujúcich pokynov môžu spôsobiť zásah elektrickým prúdom, požiar a/alebo ťažké poranenia.

Všetky bezpečnostné upozornenia a pokyny uschovajte pre prípad neskoršieho použitia.

Pojem „elektrické náradie“ použitý v bezpečnostných upozorneniach sa vzťahuje na elektrické náradie napájané zo siete (so sieťovým káblom) alebo na elektrické náradie napájané z akumulátora (bez sieťového vedenia).

1) Bezpečnosť na pracovisku

a) **Pracovný priestor udržiavajte čistý a dobre osvetlený.** Neporiadok a neosvetlené pracovné priestory môžu viesť k úrazom.

b) **S elektrickým náradím nepracujte v prostredí ohrozenom výbuchom, v ktorom sa nachádzajú horľavé kvapaliny, plyny alebo prach.** Elektrické náradia vytvárajú iskry, ktoré môžu zapáliť prach alebo výpary.

c) **Deti a iné osoby držte v dostatočnej vzdialenosti od elektrického náradia počas jeho používania.** Pri nepozornosti môžete stratiť kontrolu nad elektrickým náradím.

2) Elektrická bezpečnosť

a) **Pripojovacia zástrčka elektrického náradia musí pasovať do zásuvky. Zástrčka sa nesmie nijako upravovať. Nepoužívajte adaptérové zástrčky spolu s uzemnenými elektrickými náradiami.** Neupravované zástrčky a vhodné zásuvky znižujú riziko zásahu elektrickým prúdom.

b) **Vyhýbajte sa telesnému kontaktu s uzemnenými plochami, ako napríklad rúry, vykurovacie zariadenia, sporáky a chladničky.** Keď je vaše telo uzemnené, hrozí zvýšené riziko zásahu elektrickým prúdom.

c) **Neprevádzkujte výrobok v daždi ani vo vlhkom prostredí.** Môže to zvýšiť riziko zásahu elektrickým prúdom.

d) **Nepoužívajte prípojné vedenie na nosenie či zavesenie elektrického náradia, ani na vytiahnutie zástrčky zo zásuvky. Chráňte prípojné vedenie pred vysokými teplotami, olejom, ostrými hranami alebo pohybujúcimi sa časťami.** Poškodené alebo zamotané prípojné vedenia zvyšujú riziko zásahu elektrickým prúdom.

e) **Ak s elektrickým náradím pracujete vonku, používajte iba predlžovacie vedenia, ktoré sú vhodné aj pre exteriér.** Používanie predlžovacieho vedenia vhodného pre exteriér znižuje riziko zásahu elektrickým prúdom.

f) **Ak sa nedá vyhnúť prevádzke elektrického náradia vo vlhkom prostredí, používajte prúdový chránič.** Používanie prúdového chrániča znižuje riziko zásahu elektrickým prúdom.

3) Bezpečnosť osôb

a) **Buďte pozorní, dávajte pozor na to, čo robíte, a s elektrickým náradím pracujte rozumne. Elektrické náradie nepoužívajte, ak ste unavení alebo ste pod vplyvom drog, alkoholu či liekov.** Chvíľka nepozornosti pri používaní elektrického náradia môže viesť k vážnym zraneniam.

b) **Noste osobné ochranné prostriedky a vždy používajte ochranné okuliare.** Nosenie osobných ochranných prostriedkov, ako napríklad protiprachová maska, protišmyková bezpečnostná obuv, ochranná prilba alebo ochrana sluchu, v závislosti od druhu a použitia elektrického náradia, znižuje riziko zranení.

c) **Zabráňte neúmyselnému uvedeniu do prevádzky. Pred zdvihnutím alebo nosením sa uistite, že je elektrické náradie vypnuté, predtým ako ho pripojíte k napájaniu prúdom a/alebo ku akumulátoru.** Ak máte pri prenášaní elektrického náradia prst na vypínači, alebo ak zapnuté elektrické náradie pripojíte k napájaniu prúdom, môže dôjsť k úrazom.

d) **Pred zapnutím elektrického náradia odstráňte nastavovacie nástroje alebo kľúče na skrutky.** Nástroj alebo kľúč, ktorý sa nachádza v otáčajúcej sa časti elektrického náradia, môže viesť k poraneniam.

e) **Vyhýbajte sa abnormálnemu držaniu tela. Zaistite si bezpečný postoj a vždy udržiavajte rovnováhu.** Vďaka tomu budete môcť elektrické náradie lepšie kontrolovať pri neočakávaných situáciách.

f) **Noste vhodný odev. Nenoste voľný odev ani šperky. Udržiavajte vlasy a odev mimo dosahu pohybujúcich sa dielov.** Voľný odev, šperky či dlhé vlasy sa môžu zachytiť do pohybujúcich sa dielov.

g) **Ak je možné namontovať zariadenia na odsávanie a zachytávanie prachu, musia sa tieto pripojiť a správne používať.** Použitie zariadenia na odsávanie prachu znižuje riziká spôsobené prachom.

h) **Nenechajte sa ukolísať falošnou bezpečnosťou a dbajte na bezpečnostné pravidlá pre elektrické náradie, aj keď ste vďaka mnohonásobnému použitiu oboznámení s elektrickým náradím.** Ľahkovážne konanie môže v okamihu viesť k ťažkým poraneniam.

4) Používanie a zaobchádzanie s elektrickým náradím

a) **Elektrické náradie nepreťažujte. Pri práci používajte elektrické náradie určené na daný účel.** Je lepšie a bezpečnejšie pracovať s vhodným elektrickým náradím v udávanom rozsahu výkonu.

b) **Nepoužívajte elektrické náradie s chybným spínačom.** Elektrické náradie, ktoré sa nedá zapnúť alebo vypnúť, je nebezpečné a musí sa opraviť.

c) **Skôr ako vykonáte nastavenia prístroja, vymeníte časti vloženého nástroja alebo elektrické náradia odložíte, vytiahnite zástrčku zo zásuvky a/alebo odoberte odnímateľný akumulátor.** Toto bezpečnostné opatrenie zabráni neúmyselnému spusteniu elektrického náradia.

d) **Nepoužívané elektrické náradie uchovávajte mimo dosahu detí. Elektrické náradie nedovoľte používať osobám, ktoré s ním nie sú oboznámené alebo si neprečítali tieto inštrukcie.** Elektrické náradia sú nebezpečné, ak ich používajú neskúsené osoby.

e) **O svoje elektrické náradie a vložený nástroj sa dôkladne starajte. Kontrolujte, či pohybujúce sa časti fungujú bezchybne a či sa nezasekávajú, či diely nie sú zlomené alebo poškodené tak, že to negatívne ovplyvňuje funkciu elektrického náradia. Pred použitím elektrického náradia dajte poškodené diely opraviť.** Príčinou mnohých úrazov je nesprávna údržba elektrických náradí.

f) **Rezné nástroje udržiavajte ostré a čisté.** Starostlivo udržiavané rezné nástroje s ostrými reznými hranami sa menej zasekávajú a ľahšie sa vedú.

g) **Používajte elektrické náradie, vložený nástroj, nasadzovacie nástroje atď. podľa týchto pokynov. Zohľadnite pritom pracovné podmienky a vykonávanú činnosť.** Používanie elektrického náradia na iné ako predpísané používania môže viesť k nebezpečným situáciám.

h) **Rukoväti a uchopovacie plochy rukovätí udržiavajte vždy suché, čisté a bez oleja a tuku.** Klzké rukoväti a uchopovacie plochy rukovätí neumožňujú bezpečnú obsluhu a kontrolu elektrického náradia v nepredvídateľných situáciách.

5) Používanie akumulátorového nástroja a manipulácia s ním

a) **Akumulátory nabíjajte iba nabíjačkami odporúčanými výrobcom.** Pri nabíjačke, ktorá je vhodná len pre určitý druh akumulátorov, hrozí nebezpečenstvo požiaru, ak sa použije s inými akumulátormi.

b) **V elektrických prístrojoch používajte iba akumulátory na to určené.** Používanie iných akumulátorov môže viesť k poraneniam a nebezpečenstvu požiaru.

c) **Uchovávajte nepoužívaný akumulátor v dostatočnej vzdialenosti od papierových svoriek, mincí, kľúčov, klincov, skrutiek alebo iných malých kovových predmetov, ktoré by mohli spôsobiť premostenie kontaktov.** Skrat medzi kontaktmi akumulátora môže mať za následok popáleniny alebo oheň.

d) **Pri nesprávnom použití môže z akumulátora unikať kvapalina. Vyhýbajte sa kontaktu s ňou. Pri náhodnom kontakte si postihnuté miesto opláchnite vodou. Ak sa kvapalina dostane do kontaktu s očami, žiadajte okrem toho aj lekársku pomoc.** Kvapalina uniknutá z akumulátora môže viesť k podráždeniam kože alebo popáleninám.

e) **Nepoužívajte poškodený alebo zmenený akumulátor.** Poškodené alebo zmenené akumulátory sa môžu správať nepredvídateľne a mať za následok požiar, výbuch alebo nebezpečenstvo poranenia.

f) **Akumulátor nevystavujte ohňu ani príliš vysokým teplotám.** Oheň alebo teploty nad 130 °C môžu spôsobiť výbuch.

g) **Dodržiavajte pokyny na nabíjanie a akumulátor alebo akumulátorový nástroj nikdy nenabíjajte mimo teplotného rozsahu uvedeného v návode na obsluhu.** Nesprávne nabíjanie alebo nabíjanie mimo prípustného teplotného rozsahu môže akumulátor zničiť a zvýšiť nebezpečenstvo požiaru.

6) Servis

a) **Vaše elektrické náradie nechajte opravovať len kvalifikovaným odborným personálom a len s originálnymi náhradnými dielmi.** Tým zaistíte, že bezpečnosť elektrického náradia zostane zachovaná.

b) **Nikdy nevykonávajte údržbu na poškodených akumulátoroch.** Všetku údržbu akumulátorov musí vykonávať výrobca alebo autorizované servisné stredisko.

5.1 Bezpečnostné upozornenia pre kosačky

a) **Nepoužívajte kosačku v zlom počasí, najmä nie počas búrky.** Znížite tým riziko, že vás zasiahne blesk.

b) **Dôkladne skontrolujte, či sa v pracovnej oblasti nenachádzajú voľne žijúce zvieratá.** Bežiaca kosačka môže zraniť voľne žijúce zvieratá.

c) **Dôkladne skontrolujte pracovnú oblasť a odstráňte všetky kamene, palice, drôty, kosti a iné cudzie predmety.** Vymrštené časti môžu viesť k zraneniam.

d) **Pred použitím kosačky vždy skontrolujte, či nôž žacej lišty a žacie ústrojenstvo nie sú opotrebované alebo poškodené.** Opotrebované alebo poškodené časti zvyšujú riziko poranenia.

e) **Pravidelne kontrolujte zberný kôš ohľadom opotrebovania.** Opotrebovaný alebo poškodený zberný kôš zvyšuje riziko poranenia.

f) **Nechajte ochranné kryty na svojom mieste. Ochranné kryty musia byť funkčné a riadne upevnené.** Uvoľnený, poškodený alebo nesprávne fungujúci ochranný kryt môže viesť ku poraneniam.

g) **Udržiavajte prívody chladiaceho vzduchu bez usadenín.** Zablokované prívody vzduchu a usadeniny môžu spôsobiť prehriatie alebo nebezpečenstvo požiaru.

h) **Pri práci s kosačkou vždy noste protišmykovú bezpečnostnú obuv. Nikdy nepracujte naboso alebo v otvorených sandáloch.** Tým sa znižuje riziko poranenia nohy pri kontakte s rotujúcim nožom žacej lišty.

i) **Pri práci s kosačkou vždy noste dlhé nohavice.** Holá koža zvyšuje pravdepodobnosť poranenia vymrštenými predmetmi.

j) **Kosačku nepoužívajte v mokrej tráve. Kráčajte pritom, nikdy nebežte.** Tým sa znižuje riziko pošmyknutia a pádu, ktoré by mohli viesť ku poraneniam.

k) **Kosačku nepoužívajte na príliš strmých svahoch.** Tým sa znižuje riziko straty kontroly, pošmyknutia a pádu, čo by mohlo viesť ku poraneniam.

l) **Pri práci na svahoch dbajte na bezpečné postavenie; vždy pracujte naprieč svahom, nikdy nie smerom nahor alebo nadol, a buďte mimoriadne opatrní pri zmene smeru práce.** Tým sa znižuje riziko straty kontroly, pošmyknutia a pádu, čo by mohlo viesť ku poraneniam.

m) **Buďte mimoriadne opatrní pri kosení dozadu alebo pri ťahaní kosačky smerom ku sebe. Neustále dávajte pozor na okolie.** Tým sa znižuje riziko zakopnutia pri práci.

n) **Nedotýkajte sa nožov ani iných nebezpečných častí, ktoré sa stále pohybujú.** To znižuje riziko poranenia pohyblivými časťami.

o) **Pred odstránením zaseknutého materiálu alebo čistením kosačky sa uistite, že sú všetky spínače vypnuté a vyberte akumulátor**. Neočakávaná prevádzka kosačky môže viesť ku vážnym poraneniam.

p) Ak dôjde k nárazu cudzieho predmetu, okamžite výrobok vypnite a vyberte akumulátor. Vyhľadajte poškodenia na výrobku a vykonajte potrebné opravy pred opätovným spustením a ďalšími prácami s výrobkom. V prípade, že výrobok začne nezvyčajne silno vibrovať, je potrebná okamžitá kontrola.

Dodatočné bezpečnostné upozornenia

- Deťom ani iným osobám, ktoré nie sú oboznámené s návodom na použitie, nikdy nedovoľte používať kosačku na trávu. Miestne nariadenia môžu stanovovať minimálny vek užívateľa.
- Nikdy nekoste, keď sú v blízkosti iné osoby, najmä deti, alebo zvieratá. Myslite na to, že obsluhujúca osoba stroja alebo používateľ je zodpovedný za nehody, ktoré sa týkajú iných osôb alebo ich vlastníctva.
- Koste len pri dobrom výhľade. Je potrebné držať tretie strany v dostatočnej vzdialenosti.
- V prípade, že výrobok odovzdávate iným osobám, odovzdajte im aj tento návod na obsluhu.

POZOR

Nebezpečenstvo odletujúcich kameňov!

Nikdy neprechádzajte po štrku s bežiacim motorom.

- Pred použitím je vždy potrebné vizuálne skontrolovať, či nie sú opotrebované alebo poškodené nôž a upevňovacie čapy. Aby sa predišlo nevyváženosti, opotrebované alebo poškodené nože a upevňovacie čapy sa musia vymieňať naraz ako súpravy.
- Buďte opatrní pri nastavovacích prácach na výrobku a zabráňte zachyteniu prstov medzi pohybujúci sa nôž a ostré časti prístroja.
- Buďte mimoriadne opatrní pri kosení v blízkosti klesajúcich povrchov, skládok odpadu, jám a hrádzí.
- Zabráňte miestam, pri ktorých kolesá nemajú záber alebo je kosenie nebezpečné.
- Prevádzkovanie výrobku s nadmernou rýchlosťou môže zvýšiť nebezpečenstvo úrazu.
- V blízkosti cesty dávajte pozor na cestnú premávku.
- Nikdy nedvíhajte a neprenášajte kosačku na trávu s bežiacim motorom.
- Zastavte nôž, keď je potrebné prevrátiť kosačku na trávu, keď sa pohybujete po iných plochách, ako je tráva, a pri presúvaní kosačky na inú plochu, ktorá sa má pokosiť.
- Štartujte motor opatrne, podľa pokynov od výrobcu. Dbajte na dostatočný odstup nôh od noža.
- Pri štartovaní motora sa kosačka na trávu nesmie nakláňať, pokiaľ nie je potrebné kosačku na trávu pri tomto procese nadvihnúť. V takom prípade preklopte kosačku iba natoľko, nakoľko je to bezpodmienečne nevyhnutné a zdvíhajte iba stranu, ktorá je odvrátená od obsluhujúcej používateľa.
- Nikdy nedávajte ruky ani nohy na otáčajúce sa diely alebo pod ne. Vždy sa držte v bezpečnej vzdialenosti od vyhadzovacieho otvoru.
- Používajte len tie nože a príslušenstvo odporúčané výrobcom. Používanie iných nástrojov a iného príslušenstva môže pre používateľa znamenať nebezpečenstvo poranenia.
- Výrobok udržiavajte vždy v dobrom prevádzkovom stave.
- Na zníženie hluku a vibrácií je potrebné urobiť dostatočné prestávky.
- Dávajte pozor, nesprávna údržba, používanie neschválených náhradných dielov alebo odstránenie či úprava bezpečnostných zariadení môžu viesť dlhšej dobe brzdenia reťaze, vyššiemu stupňu spätného rázu a ku škodám na výrobku a ťažkým poraneniam osôb, ktoré s výrobkom pracujú.
- Nezabúdajte, že s bezpečnostnými systémami alebo zariadeniami výrobku sa nesmie manipulovať ani sa nesmú deaktivovať. Nikdy neodoberajte diely, ktoré sú dôležité z hľadiska bezpečnosti.

⚠ OPATRNE

Kosačka na trávu sa nesmie používať bez toho, aby nebolo pripevnené buď zariadenie na zachytávanie trávy alebo samozatváracie oddeľujúce ochranné zariadenie pre vyhadzovací otvor.

- Nikdy nepoužívajte kosačku na trávu s poškodenými ochrannými zariadeniami alebo ochrannými mrežami alebo bez zabudovaných ochranných zariadení, napr. nárazové plechy a/alebo zariadenia na zachytávanie trávy.

Zvyškové riziká

Výrobok je skonštruovaný podľa aktuálneho stavu techniky a uznávaných bezpečnostno-technických pravidiel. Napriek tomu sa môžu pri práci vyskytnúť jednotlivé zvyškové riziká.

- Poškodenie sluchu, ak sa nenosí predpísaná ochrana sluchu.
- Zvyškové riziká je možné minimalizovať, ak sa spolu dodržiavajú „bezpečnostné upozornenia“ a „použitie v súlade s určením“, ako aj návod na obsluhu.
- Výrobok používajte tak, ako je odporúčané v tomto návode na obsluhu. Tak dosiahnete, že váš výrobok bude podávať optimálne výkony.
- Napriek všetkým prijatým opatreniam môžu pretrvávať zvyškové riziká, ktoré nie sú očividné.

⚠ VAROVANIE

Toto elektrické náradie vytvára počas prevádzky elektromagnetické pole. Toto pole môže za určitých okolností ovplyvniť aktívne alebo pasívne implantáty. Na zníženie nebezpečenstva závažných alebo smrteľných poranení odporúčame osobám s implantátmi prekonzultovať situáciu so svojím lekárom a výrobcom implantátu ešte predtým, ako začnú obsluhovať elektrické náradie.

⚠ VAROVANIE

Pri dlhších prácach môže z dôvodu vibrácií dôjsť v rukách obsluhujúcej osoby k poruchám prekrvenia (syndróm bielych prstov).

Syndróm bielych prstov je cievne ochorenie, pri ktorom sa v záchvatoch kŕčovito sťahujú cievy na prstoch na rukách a nohách. Postihnuté oblasti už nie sú dostatočne zásobované krvou a preto sa zdajú extrémne bledé. Časté používanie vibrujúcich výrobkov môže u osôb, ktorých prekrvenie je narušené (napr. fajčiari, diabetici), vyvolať nervové poškodenia.

Ak spozorujete neobvyklé zhoršenia stavu prstov, okamžite ukončite prácu a vyhľadajte lekára.

POZOR

Výrobok je súčasťou radu 20V IXES a môže byť prevádzkovaný len s akumulátormi tohto radu. Akumulátory sa smú nabíjať len nabíjačkami tejto série. Dodržiavajte pritom údaje výrobcu.

⚠ VAROVANIE

Dodržiavajte bezpečnostné upozornenia a pokyny pre nabíjanie a správne používanie uvedené v návode na obsluhu vášho akumulátora a nabíjačky radu 20V IXES. Podrobný popis nabíjania a ďalšie informácie nájdete v tomto samostatnom návode.

6 Technické údaje

Motor na striedavý prúd	40 V (2x20 V) ⎓
Šírka rezu	430 mm
Výška rezu	prestaviteľná v 6 stupňoch
Výškové prestavenie vodiacej žrde	3-stupňové
Výškové prestavenie	25 – 75 mm
Objem zberného koša	50 l
Hmotnosť (bez akumulátora)	16,2 kg
Informácie o noži:	
Výrobca:	Royal Garden
Kód noža:	RG8A109

Technické zmeny vyhradené!

Hluk a vibrácie

⚠ VAROVANIE

Hluk môže mať závažný vplyv na vaše zdravie. Ak hluk stroja prekročí 85 dB, noste vy aj všetky osoby, ktoré sa nachádzajú v jeho blízkosti, vhodnú ochranu sluchu.

Hodnoty hluku a vibrácií boli stanovené normalizovanou metódou merania.

Hodnoty hluku

Akustický tlak L_{pA}	78,5 dB
Neistota merania K_{pA}	3,0 dB
Akustický výkon L_{wA}	90 dB
Neistota merania K_{wA}	2,08 dB

Parametre vibrácií (vibrácia ruka-rameno)

Vibrácia a_h	< 2,5 m/s^2
Neistota merania K	1,5 m/s^2

Uvedená celková hodnota vibrácií a hodnota emisií hluku boli merané podľa normovanej skúšobnej metódy a môžu sa použiť na porovnanie elektrického náradia s iným zariadením.

Uvedená hodnota emisií hluku a uvedená celková hodnota vibrácií sa môžu použiť aj na predbežné posúdenie zaťaženia.

⚠ VAROVANIE

Emisie hluku a hodnota emisií vibrácií sa môžu počas skutočného používania elektrického náradia odlišovať od uvedených hodnôt v závislosti od druhu a spôsobu použitia elektrického náradia, predovšetkým, aký druh obrobku sa obrába.

Zaťaženie sa snažte udržať podľa možností čo najnižšie. Vzorové opatrenia: obmedzenie pracovnej doby. Pritom sa musia zohľadniť všetky časti prevádzkového cyklu (napríklad časy, keď je elektrické náradie vypnuté, a časy, počas ktorých je síce zapnuté, no beží bez zaťaženia).

7 Vybalenie

⚠ VAROVANIE

Výrobok a baliace materiály nie sú hračky pre deti!

Deti sa nesmú hrať s plastovými vreckami, fóliami a malými dielmi! Hrozí nebezpečenstvo prehltnutia a zadusenia!

- Otvorte balenie a opatrne vyberte výrobok.
- Odstráňte baliaci materiál, ako aj obalové a prepravné poistky (ak sú použité).
- Skontrolujte, či je rozsah dodávky kompletný.
- Skontrolujte výrobok a diely príslušenstva, či nedošlo k škodám pri preprave. Prípadné škody okamžite nahláste dopravnej spoločnosti, ktorá výrobok dodala. Neskoršie reklamácie nebudú uznané.
- Obal podľa možnosti uschovajte až do uplynutia záručnej doby.
- Pred použitím sa oboznámte s výrobkom na základe návodu na obsluhu.
- Pri príslušenstve, ako aj pri dieloch podliehajúcich opotrebovaniu a náhradných dieloch, používajte iba originálne diely. Náhradné diely získate u svojho špecializovaného predajcu.
- Pri objednávkach uvádzajte naše čísla výrobkov, ako aj typ a rok výroby výrobku.

8 Montáž

⚠ OPATRNE

Nebezpečenstvo poranenia!

Akumulátor nevkladajte, kým nie je akumulátorový nástroj pripravený na použitie.

⚠ OPATRNE

Nebezpečenstvo poranenia v dôsledku otáčania noža. Na výrobku pracujte len vtedy, keď je nôž vypnutý a zastavený!

POZOR

Pred uvedením do prevádzky je nevyhnutné výrobok úplne zmontovať!

POZOR

Pri montáži dbajte na to, aby ste nestlačili kábel.

8.1 Montáž dolných posuvných strmeňov (4) (obr. 1, 3, 4)

Upozornenie:

Dbajte na to, aby sa ozubenia zhodovali.

1. Namontujte dolný posuvný strmeň (4) na predmontované skrutky.
2. Priskrutkujte dolný posuvný strmeň (4) pomocou jednej podložky (4a) a jednej rýchloupínacej páky (4b) na oboch stranách. Dbajte pritom na to, aby kábel (9a), ktorý sa neskôr upevní káblovou príchytkou (9), neprekážal.
3. Zablokujte obidve rýchloupínacie páky (4b) tak, že ich potlačíte smerom k dolnému posuvnému strmeňu (4).
   K dolnému posuvnému strmeňu (4) musia priliehať tak, aby sa upnutie dalo vykonať strednou silou.
   V opačnom prípade sa musia rýchloupínacie páky (4b) za účelom upnutia otočiť v smere hodinových ručičiek alebo povoliť proti smeru hodinových ručičiek.

8.1.1 Prestavenie polohy dolného posuvného strmeňa (4) (obr. 5)

Upozornenia:

Možné sú tri polohy.

Dbajte na to, aby sa ozubenia zhodovali.

1. Otvorte obidve upínacie páky (4b).
2. Povoľte obidve upínacie páky (4b) otočením proti smeru hodinových ručičiek.
3. Uveďte dolný posuvný strmeň (4) do požadovanej polohy (Orientujte sa podľa značiek).
4. Znova zatvorte dolný posuvný strmeň (4) (pozri kapitolu *8.1*).

8.2 Montáž horných posuvných strmeňov (2) (obr. 6, 7)

1. Priskrutkujte horný posuvný strmeň (2) na dolný posuvný strmeň (4) pomocou jednej skrutky s plochou hlavou (2a), jednej podložky (2b), jednej valcovej matice (2d) a jednej rýchloupínacej páky (2c) na oboch stranách.
   Možné sú dve polohy.
2. Zablokujte obidve rýchloupínacie páky (2c) tak, že ich potlačíte smerom k hornému posuvnému strmeňu (2).
   K hornému posuvnému strmeňu (2) musia priliehať tak, aby sa upnutie dalo vykonať strednou silou.
   V opačnom prípade sa musia rýchloupínacie páky (2c) za účelom upnutia otočiť v smere hodinových ručičiek alebo povoliť proti smeru hodinových ručičiek.

8.3 Montáž káblových príchytiek (9) (obr. 1, 8)

1. Pripnite obidve káblové príchytky (9) na horný posuvný strmeň (2) a dolný posuvný strmeň (4) a upevnite kábel (9a).

8.4 Montáž zberného koša na trávu (5) (obr. 9)

1. Navlečte gumové chlopne (5b) na príslušných miestach na rám (5c).

8.5 Montáž držadla (5a) na zberný kôš na trávu (5) (obr. 9)

1. Pripevnite držadlo (5a) zberného koša na trávu (5) na určené uchytenie na hornej strane zberného koša na trávu (5).

9 Pred uvedením do prevádzky

POZOR

Určité množstvo hluku spôsobené týmto výrobkom je neodvratné. Vykonávajte hlučnú prácu v schválených a na to určených časoch. V prípade potreby dodržiavajte čas odpočinku a obmedzte pracovný čas na to, čo je potrebné.

Na vašu osobnú ochranu a ochranu osôb v blízkosti sa musí používať vhodná ochrana sluchu.

9.1 Nastavenie výšky kosenia (obr. 10)

POZOR

Prestavenie výšky kosenia sa smie vykonávať len pri vypnutom motore.

- V hustej a vysokej tráve nastavte najvyšší stupeň kosenia a koste pomalšie. Pri prvom kosení v sezóne by sa mala zvoliť vysoká výška kosenia. Nastavte výšku kosenia tak, aby nedošlo k preťaženiu výrobku.
- Vyberte výšku kosenia v závislosti od skutočnej dĺžky trávnika.
- Vykonajte viaceré priechody tak, aby sa zakaždým ubrali maximálne 4 cm trávnika.

Je možné nastaviť 6 rôznych výšok kosenia:

Okrasný trávnik		Úžitkový trávnik	
1 =	25 mm	4 =	55 mm
2 =	35 mm	5 =	65 mm
3 =	45 mm	6 =	75 mm

Nastavenie výšky kosenia sa vykonáva pomocou páky na nastavenie výšky kosenia (6).

1. Potiahnite páku na nastavenie výšky kosenia (6) smerom von.
2. Posuňte páku na nastavenie výšky kosenia (6) do požadovanej polohy.
3. Páku na nastavenie výšky kosenia (6) opäť uvoľnite. Páka sa zaistí v požadovanej polohe.

9.2 Vloženie/odobratie akumulátorov (13) do/z uchytení akumulátorov (13b) (obr. 11)

Vloženie akumulátora

1. Otvorte kryt (7).
2. Zasuňte akumulátory (13) do uchytení akumulátorov (13b). Akumulátory (13) počuteľne zapadnú.
3. Zatvorte kryt (7).

Odobratie akumulátora

1. Otvorte kryt (7).
2. Stlačte odblokovacie tlačidlo (13a) akumulátorov (13) a vytiahnite ich z uchytení akumulátorov (13b).
3. Zatvorte kryt (7).

9.3 Príprava žacej plochy

1. Pred kosením starostlivo skontrolujte žaciu plochu.
2. Odstráňte kamene, pne, kosti, drôty, hračky a iný predmety, ktoré by mohol výrobok vymrštiť.
3. Dbajte na to, aby sa na žacej ploche nenachádzali žiadne osoby.

10 Obsluha

Akumulátorová kosačka na trávu má rezný nástroj, ktorý sa otáča rovnobežne s rovinou kosenia. Je vybavená výkonným a tichým elektromotorom, robustným telesom, ochranným oblúkom, obojstranným vťahovaním pri okrajoch trávnika a zberným košom na trávu. Okrem toho je výrobok výškovo prestaviteľný v 6 stupňoch a má ľahko idúce kolesá. Funkcia ovládacích častí je opísaná v nasledujúcich popisoch.

⚠ VAROVANIE

Nebezpečenstvo poranenia!

Pred všetkými prácami s elektrickým náradím (napr. údržbou, výmenou nástroja atď.), ako aj pri jeho preprave a skladovaní, vyberte akumulátor z elektrického náradia. Pri neúmyselnom stlačení zapínača/vypínača hrozí nebezpečenstvo poranenia.

POZOR

Dbajte na to, aby okolitá teplota počas práce neprekročila 50 °C a neklesla pod -20 °C.

POZOR

Výrobok je súčasťou radu 20V IXES a môže byť prevádzkovaný len s akumulátormi tohto radu. Akumulátory sa smú nabíjať len nabíjačkami tejto série. Dodržiavajte pritom údaje výrobcu.

10.1 Kosenie so zberným košom na trávu

POZOR

Výrobok nepoužívajte bez úplne nasadeného zberného koša na trávu ani bez mulčovacej násady.

POZOR

Zberný kôš na trávu vyberajte alebo nasadzujte len vtedy, keď je motor vypnutý a nôž stojí.

10.1.1 Vloženie zberného koša na trávu (5) (obr. 9, 12)

1. Zdvihnite vyhadzovaciu klapku (8).
2. Zdvihnite zberný kôš na trávu (5) za držadlo (5a).
3. Zaveste zberný kôš na trávu (5) do určeného uchytenia zberného koša na trávu na zadnej strane výrobku.
4. Odložte vyhadzovaciu klapku (8), ktorá drží zberný kôš na trávu (5) v správnej polohe.

10.1.2 Indikátor hladiny naplnenia (3) na zbernom koši na trávu (5) (obr. 1)

Prúd vzduchu vytváraný nožom dvíha indikátor hladiny naplnenia. Ak je zberný kôš na trávu naplnený, prúd vzduchu sa zastaví. Ak je prúd vzduchu nízky, indikátor hladiny naplnenia sa sklopí. To je upozornenie na vyprázdnenie zberného koša na trávu.

Neobmedzená funkcia indikátora hladiny naplnenia je daná len pri optimálnom prúde vzduchu. Vonkajšie vplyvy, ako je mokrá, hustá alebo vysoká tráva, nízky stupeň kosenia, nečistoty a podobne, môžu zhoršiť prúd vzduchu a funkciu indikátora hladiny naplnenia.

- Otvorená klapka: zberný kôš na trávu sa plní.
- Zatvorená klapka: zberný kôš na trávu je naplnený.

10.1.3 Vyprázdnenie zberného koša na trávu (5) (obr. 9, 12, 13)

⚠ VAROVANIE

Pred odobratím zberného koša na trávu vypnite motor a počkajte, kým sa nôž zastaví.

POZOR

Nebezpečenstvo poranenia!

Zberný kôš na trávu vyberajte len vtedy, keď je motor vypnutý a nôž stojí.

Ak počas kosenia zostanú ležať zvyšky trávy , musí sa zberný kôš na trávu vyprázdniť.

1. Ak chcete vybrať zberný kôš na trávu (5), zdvihnite vyhadzovaciu klapku (8).

2. Zberný kôš na trávu (5) vytiahnite za držadlo (5a). Pri zvesení zberného koša na trávu (5) sa zatvorí vyhadzovacia klapka (8) podľa bezpečnostného predpisu a uzatvorí vyhadzovací otvor.

Ak pri tom ostávajú zaseknuté zvyšky trávy v otvore, za účelom ľahšieho naštartovania motora je potrebné odtiahnuť kosačku na trávu dozadu o cca 1 m.

POZOR

Zvyšky reziva v telese kosačky a na pracovnom nástroji neodstraňujte rukou alebo nohami, ale použite vhodné pomôcky, napr. kefu alebo metličku.

Na zaručenie dobrého zberu sa musí po použití vyčistiť zberný kôš na trávu (5).

10.2 Kosenie s mulčovacou násadou

Pri mulčovaní sa rezivo v pripojenom telese kosačky na trávu rozdrví a rozdelí po trávniku cez mulčovaciu násadu. Vďaka tomu odpadá zbieranie trávy a likvidácia. Jemné zelené rezivo padá ako prirodzené hnojivo späť do mačiny, prináša do trávnika vlhkosť a zásobuje ho dôležitými živinami.

POZOR

Mulčovanie je možné len pri relatívne krátkom trávniku.

10.2.1 Nasadenie mulčovacej násady (11) (obr. 12, 13, 14)

1. Zdvihnite vyhadzovaciu klapku (8).
2. Vyberte von zberný kôš na trávu (5) (ak je nasadený) za držadlo (5a).
3. Zdvihnite vyhadzovaciu klapku (8) a nasaďte mulčovaciu násadu (11).
4. Nastavte výšku kosenia (pozri *9.1*).

Upozornenie:

Pri výške trávy 4 – 6 cm skráťte trávu o 2 cm.

10.2.2 Rozdiel medzi kosením a mulčovaním trávnika (obr. 12, 14)

Pri použití mulčovacieho nadstavca (11) sa pokosená tráva nezbiera do zberného koša na trávu, ale rozmelí a rozdelí sa po trávniku. Živiny obsiahnuté v pokosenej tráve tak rozložia pôdne organizmy a vytvárajú kolobeh živín. Mulčovaný trávnik je preto potrebné hnojiť oveľa menej často.

V zásade platí, že trávnik sa musí kosiť pomerne často, aby na trávniku zostávalo len malé množstvo mulče. Preto je najlepšie mulčovať trávnik aspoň raz týždenne a nastaviť kosačku tak, aby ako mulč vznikalo len cca 40 % celkovej výšky trávnika. Ak mulč zostáva ležať na trávniku viditeľná (napr. počas prvého kosenia v roku alebo pri silnom raste), mal by sa použiť zberný kôš na trávu (5).

10.3 Zariadenie na zastavenie noža (obr. 1, 16)

Pred každým uvedením do prevádzky musíte skontrolovať zariadenie na zastavenie noža. Naštartujte motor tak, ako je opísané v časti *10.4*.

1. Pustite ochranný oblúk (1). Motor sa vypne a nôž (12a) sa zabrzdí.
2. Nôž (12a) sa musí zastaviť do 7 sekúnd.

10.4 Zapnutie/vypnutie výrobku (obr. 15)

Upozornenie:

Stav nabitia akumulátora je indikovaný rozsvietením príslušného LED svetla.

Low	Nízky stav nabitia akumulátora
High	Vysoký stav nabitia akumulátora

Zapnutie

1. Držte zapínač/vypínač (10) stlačený a potiahnite ochranný oblúk (1) dozadu.

Vypnutie

1. Pustite ochranný oblúk (1).
2. Vyberte akumulátor.

⚠ OPATRNE

Výrobok po vypnutí dobieha. Počkajte, kým sa výrobok úplne nezastaví.

10.5 Režim Auto/Eco (obr. 15)

Pri spustení výrobok automaticky nabehne v naposledy použitom režime.

1. Stlačením spínača Auto/Eco (10a) môžete prepínať medzi režimom Auto/Eco.

Režim Auto:

Výrobok prispôsobuje otáčky motora podľa zaťaženia.

Režim Eco:

Výrobok beží na najnižších otáčkach maximálnu výdrž akumulátora.

10.6 Po kosení

- Pred opätovným použitím skontrolujte všetky skrutky a matice. Utiahnite voľné skrutky.
- Pred opätovným použitím vyprázdnite zberný kôš na trávu.
- Dodržiavajte tiež kapitolu „Skladovanie“.

11 Čistenie a údržba

⚠ VAROVANIE

Opravárske a údržbárske práce, ktoré nie sú opísané v tomto návode na obsluhu, nechajte vykonať v odbornej dielni. Používajte len originálne náhradné diely.

⚠ VAROVANIE

Neodborné údržbárske alebo čistiace práce môžu mať za následok poranenia!

⚠ VAROVANIE

Počas čistenia, opráv a údržby sa môže výrobok neočakávane spustiť a spôsobiť tým poranenia a popáleniny.

– Vypnite výrobok.
– Vyberte akumulátor.
– Nechajte výrobok vychladnúť.

⚠ OPATRNE

Pri manipulácii s nožmi noste ochranné rukavice!

11.1 Čistenie

- Ochranné zariadenia, vzduchové štrbiny a teleso motora udržiavajte podľa možností bez prachu a nečistôt. Výrobok vydrhnite čistou handričkou alebo vyfúkajte stlačeným vzduchom pri nízkom tlaku. Výrobok odporúčame čistiť bezprostredne po každom použití.
- Vetracie otvory musia byť vždy voľné.
- Čistenie záhradnou hadicou sa odporúča len pri nízkom tlaku. Vysokotlakový čistič nie je vhodný na čistenie výrobku.

1. Odpojte zberný kôš na trávu a vykefujte ho metličkou. Teleso kosačky na trávu môžete tiež nahrubo vyčistiť pomocou metly.
2. Spodnú časť kosačky na trávu vyčistite špachtľou a metličkou. Špachtľa pomáha odstraňovať hrubé a väčšie zvyšky rastlín z oblasti noža (12a). Čistenie spodnej časti je jednoduchšie a dôkladnejšie bezprostredne po použití. Vtedy sú nečistoty a zvyšky rastlín ešte čerstvé a dajú sa ľahšie uvoľniť.
3. Nepoužívajte čistiace prostriedky ani rozpúšťadlá, mohli by poškodiť plastové diely výrobku. Dbajte na to, aby sa do vnútra výrobku nedostala voda.
4. Skontrolujte, či je vyhadzovanie trávy bez zvyškov a v prípade potreby odstráňte zvyšky trávy.

11.2 Údržba

⚠ VAROVANIE

Nebezpečenstvo poranenia!

Pred všetkými prácami s elektrickým náradím (napr. údržbou, výmenou nástroja atď.), ako aj pri jeho preprave a skladovaní, vyberte akumulátor z elektrického náradia. Pri neúmyselnom stlačení zapínača/vypínača hrozí nebezpečenstvo poranenia.

11.2.1 Výmena noža (12a) (obr. 16)

⚠ VAROVANIE

Pri prácach s poškodeným nožom vzniká nebezpečenstvo poranenia.

– Noste ochranné rukavice!
– Z bezpečnostných dôvodov nechajte nôž ostriť a vyvažovať len autorizovanou odbornou dielňou. Na dosiahnutie optimálneho pracovného výsledku odporúčame nechať raz ročne skontrolovať nôž.
– Pri výmene noža sa smú používať len originálne náhradné diely.

1. Pevne držte nôž (12a) rukou.
2. Vyskrutkujte nožovú skrutku (12) proti smeru hodinových ručičiek pomocou vidlicového kľúča veľ. 13 (nie je v rozsahu dodávky).
3. Odstráňte nožovú skrutku (12) a podložku.
4. Nový nôž (12a) namontujte v opačnom poradí. Správne upevnite nožovú skrutku (12). Dbajte na to, aby bol nôž (12a) správne umiestnený v upevňovacích svorníkoch a aby lícoval.
5. Uťahovací moment nožovej skrutky (12) je 45 Nm. Pri výmene noža (12a) vymeňte aj nožovú skrutku (12).

11.2.2 Poškodené nože (12a) (obr. 16)

Ak by nôž (16) prišiel do kontaktu s prekážkou:

- Vypnite motor, počkajte, kým sa zastaví, a vyberte akumulátor.
- Skontrolujte nôž (12a), či nie je poškodený.
- Poškodené alebo ohnuté nože (12a) sa musia vymeniť.
- Nikdy ohnutý nôž (12a) znovu nenarovnávajte.
- Nikdy nepracujte s ohnutým alebo silno opotrebovaným nožom (12a), to zapríčiňuje vibrácie a môže mať za následok ďalšie poškodenia kosačky na trávu.

12 Skladovanie a preprava

Výrobok a jeho príslušenstvo skladujte na tmavom, suchom a mieste bez mrazu, ktoré nie je prístupné deťom.
Optimálna skladovacia teplota je 5 °C až 30 °C.
Uchovávajte výrobok v originálnom balení.
Výrobok zakryte na ochranu pred prachom alebo vlhkosťou. Návod na obsluhu uschovajte pri výrobku.

⚠ VAROVANIE

Nebezpečenstvo poranenia!

Pred všetkými prácami s elektrickým náradím (napr. údržbou, výmenou nástroja atď.), ako aj pri jeho preprave a skladovaní, vyberte akumulátor z elektrického náradia. Pri neúmyselnom stlačení zapínača/vypínača hrozí nebezpečenstvo poranenia.

12.1 Sklopenie horného posuvného strmeňa (2) (obr. 1, 7, 12)

⚠ VAROVANIE

Nebezpečenstvo zaseknutia!

Držte posuvný strmeň vždy jednou rukou v najvyššom mieste.

– Nikdy nevkladajte prsty medzi horný a dolný posuvný strmeň.

Horný posuvný strmeň (2) sa dá z dôvodu úspory miesta zložiť.

1. Vytiahnite zberný kôš na trávu (5).
2. Otvorte rýchloupínaciu páku (2c) na hornom posuvnom strmeni (2).
3. Trochu povoľte obidve rýchloupínacie páky (2c) otočením proti smeru hodinových ručičiek.
4. Sklopte horný posuvný strmeň (2) nadol. Kábel (9a) sa pri tom nesmie priškripnúť.

12.2 Príprava na uskladnenie

1. Vyberte akumulátor.
2. Úplne vyprázdnite výrobok.
3. Výrobok vyčistite a skontrolujte, či nie je poškodený.

13 Oprava a objednávanie náhradných dielov

Je potrebné dbať na to, že pri tomto výrobku podliehajú nasledujúce diely použitiu primeranému alebo prirodzenému opotrebovaniu, resp. nasledujúce diely sú potrebné ako spotrebné materiály.

POZOR

Podľa zákona o zodpovednosti za chyby výrobkov neručíme za chyby, ktoré boli spôsobené neodbornými opravami alebo nepoužívaním originálnych náhradných dielov.

Poverte zákaznícky servis alebo autorizovaného odborníka. To isté platí aj pre diely príslušenstva.

Náhradné diely a príslušenstvo získate v našom servisnom centre. Za týmto účelom naskenujte QR kód na titulnej strane.

13.1 Objednávanie náhradných dielov

Pri objednávaní náhradných dielov je potrebné uviesť nasledovné údaje:

- Označenie modelu
- Číslo výrobku
- Údaje typového štítka

Náhradné diely/príslušenstvo

Akumulátor SBP2.0 č. výr.:	7909201708
Akumulátor SBP4.0 č. výr.:	7909201709
Nabíjačka SBC2.4A č. výr.:	7909201710
Nabíjačka SBC4.5A č. výr.:	7909201711
Nabíjačka SDBC2.4A č. výr.:	7909201712
Nabíjačka SDBC4.5A č. výr.:	7909201713
Štartovacia súprava SBSK2.0 č. výr.:	7909201720
Štartovacia súprava SBSK4.0 č. výr.:	7909201721
Nôž č. výr.:	7911200647
Nožová skrutka č. výr.:	5911415001

14 Likvidácia a recyklácia

Upozornenia k baleniu

Baliace materiály sa dajú recyklovať. Prosím, likvidujte balenia ekologicky.

Upozornenia k zákonu o elektrických a elektronických zariadeniach (ElektroG)

Staré elektrické a elektronické zariadenia nepatria do domového odpadu, ale sa musia odviezť na triedený zber, resp. likvidáciu!

- Staré batérie alebo akumulátory, ktoré nie sú pevne zabudované v starom prístroji, sa musia vybrať bez porušenia! Ich likvidácia je regulovaná zákonom o batériách.
- Vlastníci alebo používatelia elektrických a elektronických zariadení sú zo zákona povinní ich po použití vrátiť.
- Koncový užívateľ je zodpovedný za vymazanie svojich osobných údajov na starom zariadení, ktoré má byť zlikvidované!
- Symbol prečiarknutého odpadkového koša na kolieskach znamená, že staré elektrické a elektronické zariadenia sa nesmú likvidovať s domovým odpadom.
- Elektrické a elektronické zariadenia je možné bezplatne odovzdať na týchto miestach:
  - Verejná likvidácia alebo zberné miesta (napr. obecné stavebné dvory).
  - Predajné miesta elektronických zariadení (stacionárne a online), ak sú predajcovia povinní ich prevziať späť alebo ich dobrovoľne ponúknuť.
  - Až tri staré elektrické zariadenia jedného typu s maximálnou dĺžkou hrany 25 centimetrov môžete bezplatne odovzdať bez toho, aby ste si najprv zakúpili nové zariadenie od výrobcu, alebo ich odovzdajte na inom autorizovanom zbernom mieste vo vašom okolí.
  - Viac doplňujúcich podmienok spätného odberu výrobcov a distribútorov sa dozviete v príslušnom zákazníckom servise.
- V prípade dodania nového elektrického zariadenia výrobcom do domácnosti môže výrobca na požiadanie koncového užívateľa zabezpečiť bezplatný odvoz starého elektrického zariadenia. Za týmto účelom kontaktujte zákaznícky servis výrobcu.
- Tieto vyhlásenia sa vzťahujú iba na zariadenia inštalované a predávané v krajinách Európskej únie a podliehajúce európskej smernici 2012/19/EÚ. V krajinách mimo Európskej únie môžu platiť odlišné ustanovenia pre likvidáciu starých elektrických a elektronických zariadení.

Pokyny k lítiovo-iónovým batériám

Demontujte batérie pred likvidáciou prístroja!

Li-Ion

- Batériu nevyhadzujte do domového odpadu, nehádžte do ohňa (nebezpečenstvo výbuchu) ani do vody. Poškodené batérie môžu poškodiť životné prostredie a vaše zdravie, ak z nich uniknú toxické výpary alebo kvapaliny.
- Chybné alebo vybité batérie sa musia recyklovať podľa nariadenia (EÚ) 2023/1542.
- Odovzdajte batériu a nabíjačku v recyklačnom stredisku. Použité plastové a kovové diely sa môžu roztriediť podľa druhu a tak dopraviť na recykláciu.
- Zlikvidujte batérie vo vybitom stave. Odporúčame zakryť póly lepiacou páskou na ochranu pred skratom. Batériu neotváraite.
- Zlikvidujte batérie podľa miestnych predpisov. Odovzdajte batérie v zbernom stredisku pre batérie na konci životnosti, kde sa dopravia na ekologickú recykláciu. Informujte sa o tom v miestnej spoločnosti na likvidáciu odpadu.

15 Odstraňovanie porúch

V nasledujúcej tabuľke sú uvedené príznaky chýb a je tam opísané, ako môžete urobiť nápravu, keď váš výrobok nepracuje správne. Ak pomocou toho nedokážete lokalizovať a odstrániť problém, obráťte sa na vašu servisnú dielňu.

Porucha	Možná príčina	Náprava
Výrobok sa nedá spustiť.	Výkon akumulátora je slabý.	Nabite akumulátor.
	Akumulátor nie je správne vložený.	Zasuňte akumulátor do uchytenia akumulátora. Akumulátor počuteľne zapadne.
	Zapínač/vypínač je chybný.	Obráťte sa na našu servisnú službu.
	Motor je chybný.	
Nepokojný chod, silné vibrácie výrobku.	Uvoľnená rýchloupínacia páka.	Skontrolujte rýchloupínaciu páku.
	Povolené pripevnenie noža.	Skontrolujte pripevnenie noža.
	Nevyvážený nôž.	Vymeňte nôž.
Motor nebeží.	Nepotiahnutý ochranný oblúk.	Potiahnite ochranný oblúk.
	Motor je chybný.	Vyhľadajte autorizovaný servis.
Vyhadzovanie trávnika je nečisté.	Príliš malá výška kosenia.	Nastavte výšku kosenia.
	Opotrebovaný nôž.	Vymeňte nôž.
	Upchatý zberný kôš na trávu.	Vyprázdnite zberný kôš na trávu alebo uvoľnite upchatie.

16 Záručné podmienky – Séria Scheppach 20V IXES

Dátum revízie 25. 4. 2024

Vážená zákazníčka, vážený zákazník,
naše výrobky podliehajú prísnej kontrole kvality. Ak výrobok stále nefunguje správne, veľmi nás to mrzí a žiadame vás, aby ste sa obrátili na naše servisné oddelenie na nižšie uvedenej adrese. Radi vám pomôžeme aj telefonicky na servisnom čísle. Nasledujúce informácie vám majú pomôcť pri bezproblémovom spracovaní a vybavovaní vašej škody.

Pre uplatnenie záručných reklamácií platí nasledovné:

1. **Tieto záručné podmienky** upravujú naše dodatočné záručné služby výrobcu pre kupujúcich (súkromných koncových používateľov) nových výrobkov. Táto záruka nemá vplyv na zákonné záručné nároky. Zodpovednosť za to nesie predajca, od ktorého ste výrobok zakúpili.
2. **Záruka** výrobcu sa vzťahuje len na chyby vami zakúpeného nového výrobku, ktoré sú spôsobené chybou materiálu alebo výrobnou chybou. Ak sa počas záručnej doby vyskytnú chyby materiálu alebo výrobné chyby, výrobca ako ručiteľ poskytne v rámci tejto záruky jednu z nasledujúcich služieb podľa vlastného výberu:
   - Bezplatná oprava tovaru.
   - Bezplatná výmena tovaru za tovar rovnakej hodnoty (v prípade potreby aj výmena za novší model, ak pôvodný tovar už nie je k dispozícii).

   Vymenené výrobky alebo diely sa stávajú naším majetkom. Majte na pamäti, že naše výrobky neboli v súlade s určením skonštruované na komerčné, remeselné ani profesionálne použitie. Nárok na záruku preto nevzniká, ak sa výrobok používal v rámci záručnej doby v komerčných, remeselných alebo priemyselných podnikoch alebo bol vystavený rovnocennému namáhaniu.
3. **Z našich záručných služieb sú vylúčené:**
   - Poškodenie výrobku spôsobené nedodržaním návodu na montáž, nesprávnou inštaláciou, nedodržaním návodu na obsluhu (napr. pripojenie k nesprávnemu sieťovému napätiu alebo typu prúdu) alebo údržbových a bezpečnostných nariadení, alebo používaním výrobku v nevhodných okolitých podmienkach, ako aj nedostatočnou starostlivosťou a údržbou.
   - Poškodenie výrobku spôsobené nesprávnym alebo neodborným použitím (ako je preťaženie výrobku alebo použitie neschválených nástrojov alebo príslušenstva), preniknutie cudzích predmetov do výrobku (ako je piesok, kamene alebo prach), poškodenie pri preprave, použitie sily alebo pôsobením vonkajších vplyvov (ako je poškodenie spôsobené pádom).

– Poškodenie výrobku alebo častí výrobku, ktoré možno pripísať zamýšľanému, zvyčajnému (prevádzkovému) alebo inému prirodzenému opotrebovaniu, ako aj poškodeniu a/alebo opotrebovaniu opotrebovateľných častí.
– Nedostatky na výrobku spôsobené použitím príslušenstva, doplnkov alebo náhradných dielov, ktoré nie sú originálnymi dielmi alebo sa nepoužívajú v súlade s určením.
– Výrobky, ktoré boli zmenené alebo upravené.
– Drobné odchýlky od požadovaného stavu, ktoré sú irelevantné pre hodnotu a použiteľnosť produktu.
– Výrobky, ktoré prešli neoprávnenými zmenami alebo opravami, najmä neoprávnenou treťou stranou.
– Ak štítok na výrobku alebo identifikačné informácie výrobku (nálepka na stroji) chýbajú alebo sú nečitateľné.
– Výrobky, ktoré sú silne znečistené, a preto sú odmietnuté servisným personálom.
– Nároky na náhradu škody, ako aj následné škody sú všeobecne vylúčené z týchto záručných služieb.

4. **Záručná doba** je zvyčajne **5 rokov** (12 mesiacov pre batérie/akumulátory) a začína plynúť odo dňa zakúpenia výrobku. Rozhodujúci je dátum na pôvodnom doklade o kúpe. Nároky na záruku musia byť uplatnené ihneď po tom, ako sa o nich dozviete. Uplatnenie záručných nárokov po uplynutí záručnej doby je vylúčené. Oprava alebo výmena výrobku nebude mať za následok predĺženie záručnej doby, ani sa touto službou nezačne nová záručná doba na výrobok alebo na akékoľvek inštalované náhradné diely. To platí aj pri použití služby na mieste. Predpokladom uplatnenia záruky je, že výrobca ako ručiteľ má možnosť preskúmať prípad záruky zaslaním tovaru na žiadosť výrobcu. Je potrebné dbať na to, aby nedošlo k poškodeniu počas prepravy, a to použitím vhodného obalu. Dotknutý výrobok musí byť predložený alebo zaslaný do zákazníckeho servisu v čistom stave spolu s kópiou dokladu o kúpe – obsahuje údaje o dátume nákupu a názve výrobku. Ak je výrobok zaslaný v neúplnom stave, bez úplného rozsahu dodávky, chýbajúce príslušenstvo bude pri výmene výrobku alebo vrátení peňazí započítané/odpočítané v hodnote. Čiastočne alebo úplne demontované výrobky nie je možné akceptovať ako reklamáciu. V prípade neoprávnenej reklamácie alebo mimo záručnej doby znáša kupujúci vo všeobecnosti prepravné náklady a prepravné riziko. **Vopred zaregistrujte reklamáciu na servisnom mieste (pozri nižšie).** Zvyčajne je dohodnuté, že chybný výrobok s krátkym popisom chyby bude zaslaný organizovaným vrátením alebo – v prípade opravy mimo záručnej doby – dostatočne zaplateným poštovným v súlade s príslušnými smernicami pre balenie a prepravu na nižšie uvedenú servisnú adresu. **Vezmite, prosím, na vedomie, že váš výrobok (v závislosti od modelu) je z bezpečnostných dôvodov bez všetkých prevádzkových materiálov pri vrátení.** Výrobok zaslaný do nášho servisného centra musí byť zabalený tak, aby sa zabránilo poškodeniu reklamovaného výrobku počas prepravy. Po oprave/výmene vám výrobok bezplatne pošleme späť. Ak výrobky nie je možné opraviť alebo vymeniť, suma peňazí až do výšky kúpnej ceny chybného výrobku môže byť vrátená podľa nášho vlastného uváženia, s prihliadnutím na zrážku z dôvodu opotrebenia. Tieto záručné služby sú určené len pre pôvodného súkromného kupujúceho a nie sú prenosné ani prevoditeľné.

5. **Predĺženie záručnej doby na 10 rokov:** Spoločnosť Scheppach ponúka dodatočné predĺženie záruky o 5 rokov na výrobky zo série Scheppach 20V. Záručná doba na tieto výrobky je teda spolu 10 rokov. Vylúčené sú batérie/akumulátory, nabíjačky a príslušenstvo. Toto predĺženie záruky môžete uplatniť zaregistrovaním svojho výrobku Scheppach z tejto oblasti online na adrese https://garantie.scheppach.com najneskôr do 30 dní od dátumu nákupu. Po úspešnej online registrácii dostanete potvrdenie o predĺžení záruky súvisiacej s výrobkom.

6. **Pre uplatnenie** Vášho nároku na záruku sa, **prosím, obráťte na naše servisné centrum.**

   Prednostne používajte náš formulár na našej domovskej stránke:

   https://shop.scheppach.com/contact

   Neposielajte nám žiadne výrobky bez toho, aby ste nás najprv kontaktovali a prihlásili sa do nášho servisného centra.

   Prvý kontakt s naším servisným centrom je povinným predpokladom na uplatnenie týchto záručných prísľubov. Reklamácia musí byť uplatnená do 14 dní od zistenia nedostatku pred uplynutím záručnej doby. To si vyžaduje originálny doklad o kúpe a v prípade potreby potvrdenie o predĺžení záruky súvisiacej s výrobkom.

7. **Čas spracovania** - zásielky reklamácií spravidla vybavujeme do 14 dní od prijatia v našom servisnom centre. V prípade, že vo výnimočných prípadoch dôjde k prekročeniu uvedenej doby spracovania, budeme Vás včas informovať.

8. **Opotrebovateľné diely sú vo všeobecnosti vylúčené zo záruky!** - Opotrebovateľné diely sú: a) dodané, pripojené a/alebo nainštalované batérie/akumulátory, ako aj b) všetky opotrebovateľné diely v závislosti od modelu (vrátane remeňov, pílových kotúčov, vložených nástrojov, brúsnych kotúčov, filtrov, uhlíkových kief atď., pozri návod na obsluhu). Batérie alebo akumulátory, ktoré sú úplne vybité alebo majú poškodené teleso a/alebo póly batérie, sú zo záruky vylúčené.

9. **Rozpočet nákladov** - výrobky, na ktoré sa záruka nevzťahuje alebo už nevzťahuje, budú opravené za poplatok. Na požiadanie môžete zaslať chybné výrobky na cenovú ponuku a v prípade potreby dať servisnému centru písomný súhlas na opravu (poštou, e-mailom). Žiadne ďalšie spracovanie sa neuskutoční bez schválenia opravy.

Záručné podmienky platia len v aktuálnom znení v čase reklamácie a nájdete ich na našej domovskej stránke (www.scheppach.com). V prípade prekladov je vždy rozhodujúca nemecká verzia.

Scheppach GmbH · Günzburger Str. 69 ·

89335 Ichenhausen (Nemecko)

Telefón: +800 4002 4002 ·

E-mail: customerservice.SK@scheppach.com ·

Internet: https://www.scheppach.com

Vyhradzujeme si právo vykonať zmeny týchto záručných podmienok kedykoľvek bez predchádzajúceho upozornenia.

17 EÚ vyhlásenie o zhode

Preklad originálneho vyhlásenia o zhode

Výrobca:

Scheppach GmbH
Günzburger Straße 69
D-89335 Ichenhausen

Na vlastnú zodpovednosť vyhlasujeme, že tu popísaný výrobok je v súlade s platnými smernicami a normami.

Značka:	**SCHEPPACH**
Označenie výrobku:	**Akumulátorová kosačka na trávu - BC-MP430-X**
Č. výr.	**5911415900**

Smernice EÚ:

2014/30/EÚ, 2006/42/EG, 2000/14/EG_2005/88/EG, 2011/65/EU*,

* Vyššie opísaný predmet vyhlásenia je v súlade s predpismi smernice Európskeho parlamentu a Rady 2011/65/EÚ z 8. júna 2011 o obmedzení používania určitých nebezpečných látok v elektrických a elektronických zariadeniach.

Uplatnené normy:

EN 62841-1:2015/A11:2022;
EN IEC 62841-4-3:2021/A11:2021;
EN IEC 55014-1:2021; EN IEC 55014-2:2021

Osoba splnomocnená pre dokumentáciu:

David Rümpelein

Günzburger Str. 69
D-89335 Ichenhausen

Ichenhausen, 14.10.2025

i.V.
Simon Schunk
Division Manager Product Center

i.V.
Andreas Pecher
Head of Project Management

Tartalomjegyzék

1 Bevezetés 137
2 A termék leírása (1–16. ábra) 138
3 Szállított elemek (2. ábra) 138
4 Rendeltetésszerű használat 138
5 Biztonsági utasítások 139
6 Műszaki adatok 142
7 Kicsomagolás 143
8 Összeszerelés 143
9 Üzembe helyezés előtt 144
10 Kezelés 144
11 Tisztítás és karbantartás 146
12 Tárolás és szállítás 147
13 Javítások és pótalkatrészek rendelése 147
14 Ártalmatlanítás és újrahasznosítás 147
15 Hibaelhárítás 148
16 Jótállási feltételek - Scheppach 20V IXES sorozat 149
17 EU megfelelőségi nyilatkozat 150
18 Robbantott ábra 360

A terméken található szimbólumok magyarázata

A kézikönyvben használt szimbólumok arra szolgálnak, hogy felhívják a figyelmet a lehetséges kockázatokra. A biztonsági szimbólumokat, valamint az ezeket kísérő magyarázatokat pontosan értelmezni kell. Maguk a figyelmeztetések nem hárítják el a kockázatokat, és nem helyettesítik a balesetek megelőzése érdekében hozott megfelelő intézkedéseket.

	Üzembe helyezés előtt olvassa el és vegye figyelembe a használati útmutatót és a biztonsági utasításokat!
	Figyelem! Ha figyelmen kívül hagyja a terméken elhelyezett biztonsági jelöléseket és figyelmeztető megjegyzéseket, illetve figyelmen kívül hagyja a biztonsági és kezelési utasításokat, akkor súlyos, akár halálos sérüléseket szenvedhet.
	Viseljen hallásvédőt.
	Ne nyírjon füvet lejtős terepen felfelé vagy lefelé haladva.
	A terméket ne érje eső. A terméket csak száraz környezeti feltételek mellett szabad tárolni, raktározni és üzemeltetni.
	Ne hajtson át a földön fekvő kábelen!
	Ha jár a motor, a kirepülő tárgyak veszélyt okozhatnak. Tartson távolságot egyéb személyektől és gyermekektől.
	A fűnyíró működtetése előtt távolítsa el a körülötte lévő kisebb tárgyakat, melyeket kirepíthetne.
	Tartsa távol a kezét és a lábát a forgó betétszerszámoktól.
	Figyelem! A kés tovább forog!
	A termék kikapcsolása vagy indítása
	Kés hossza. Max. vágásszélesség.
	A karbantartási, átalakítási, beállítási és tisztítási munkákat csak kikapcsolt motorral és eltávolított akkumulátorral végezze.
	A termék garantált hangteljesítményszintje.
	Lítium-ion akkumulátor
	A termék megfelel a hatályos európai irányelveknek.
	A termék megfelel a vonatkozó szerbiai irányelveknek.

1 Bevezetés

Gyártó:

Scheppach GmbH

Günzburger Straße 69

D-89335 Ichenhausen

Tisztelt Ügyfelünk!

Sok örömet és sikert kívánunk új terméke használatához.

Megjegyzés:

A termék gyártója a hatályos termékfelelősségi törvény szerint nem felelős a terméken esett vagy a termék által okozott károkért a következő esetekben:

- Szakszerűtlen kezelés
- A kezelési útmutató be nem tartása
- Illetéktelen szakember, harmadik fél által végzett javítás
- Nem eredeti pótalkatrészek beépítése és cseréje
- Nem rendeltetésszerű használat

Vegye figyelembe a következőket:

A kezelési útmutató a termék részét képezi.

Fontos megjegyzéseket tartalmaz arról, hogyan dolgozhat a termékkel biztonságosan, szakszerűen és gazdaságosan, hogyan kerülheti el a veszélyeket, csökkentheti a javítási költségeket és az időkieséseket, és növelheti a termék megbízhatóságát és élettartamát. A jelen kezelési útmutató biztonsági rendelkezésein túl feltétlenül tartsa be az országában a termék üzemeltetésével kapcsolatosan érvényes előírásokat is.

A termék használata előtt ismerkedjen meg az összes kezelési és biztonsági utasítással. A terméket csak a leírtaknak megfelelően, a megadott alkalmazási területen üzemeltesse. Őrizze meg jól a kezelési útmutatót, és ha a terméket továbbadja harmadik személynek, adja át vele együtt az összes dokumentumot is.

2 A termék leírása (1–16. ábra)

1. Biztonsági kengyel
2. Felső tolókengyel
2a. Lapos fejű csavar
2b. Hézagoló alátét
2c. Gyorsbefogó kar
2d Hengeranya
3. Töltésszint-jelző
4. Alsó tolókengyel
4a. Hézagoló alátét
4b. Gyorsbefogó kar
4c. Hengeranya
5. Fűgyűjtő tartály
5a. Hordfogantyú
5b. Gumiszegély
5c. Keret
6. Kar a vágási magasság beállításához
7. Borítás
8. Kivetőfedél
9. Kábelcsíptető
9a. Kábel
10. Be-/kikapcsoló gomb
10a. Auto/Eco kapcsoló
11. Mulcsbetét
12. Kés csavarja
12a. Kés
13. Akkumulátor*
13a. Kireteszelő gomb
13b. Akkumulátor felvevője

3 Szállított elemek (2. ábra)

Tétel	Darabszám	Megnevezés
2a.	2 db	Lapos fejű csavar M6x55 mm
2b.	2 db	Hézagoló alátét
2c.	2 db	Gyorsbefogó kar
2d	2 db	Hengeranyák M6
4.	1 db	Alsó tolókengyel
4a.	2 db	Hézagoló alátét
4b.	2 db	Gyorsbefogó kar
4c.	2 db	Hengeranyák M6
5.	1 db	Fűgyűjtő tartály
5a.	1 db	Hordfogantyú
9.	2 db	Kábelcsíptető
11.	1 db	Mulcsbetét
	1 db	Akkumulátoros fűnyíró
	1 db	Üzemeltetési útmutató

* = nem feltétlenül tartoznak a szállított elemek közé!

4 Rendeltetésszerű használat

A termék kizárólag magánháztartások területén lévő gyepek és füvek nyírására szolgál.

Ez az akkumulátoros fűnyíró kb. 600-700 m² gyepfelületre alkalmas.

A tényleges gyepfelületet olyan tényezők befolyásolják, mint az akkumulátor töltöttsége, az akkumulátor méretezése (ah), a gyep nedvessége, a vágási magasság, a mohásodás vagy a gyep sűrűsége.

Csak a rendeltetésének megfelelően használja a terméket. Minden ettől eltérő használat nem rendeltetésszerűnek minősül. Az ebből fakadó minden kárért és sérülésért nem a gyártó, hanem a felhasználó viseli a felelősséget.

A rendeltetésszerű használat része a biztonsági utasítások betartása, valamint a kezelési útmutatóban foglalt szerelési és üzemeltetési utasítások betartása is.

A terméket használó és karbantartó személyeknek ismerniük kell ezeket, és tájékozottnak kell lenniük a lehetséges veszélyekről.

Ha a terméken módosítást végez, az ebből eredő károkért a gyártó nem vállal felelősséget.

A terméket kizárólag a gyártó eredeti alkatrészeivel és eredeti tartozékaival szabad üzemeltetni.

Tartsa be a gyártó biztonsági, munkavégzési és karbantartási előírásait, valamint a műszaki adatokban meghatározott méreteket.

Kérjük, vegye figyelembe, hogy termékeinket rendeltetésük szerint nem kisipari, kéziipari vagy ipari használatra tervezték. A termékre semmilyen garanciát nem vállalunk, ha kisipari, kéziipari vagy ipari, valamint ezekkel egyenértékű tevékenységekhez használja.

Az üzemeltetési útmutatóban használt jelzőszavak magyarázata:

⚠ VESZÉLY

Ez a jelzőszó olyan közvetlenül fenyegető veszélyes helyzetre utal, amely súlyos sérülést vagy halálos balesetet okoz, ha nem kerülik el.

⚠ FIGYELMEZTETÉS

Ez a jelzőszó olyan lehetséges veszélyhelyzetre utal, amely súlyos sérülést vagy halálos balesetet okozhat, ha nem kerülik el.

⚠ VIGYÁZAT

Ez a jelzőszó olyan lehetséges veszélyhelyzetre utal, amely csekélyebb vagy könnyebb sérülést okozhat, ha nem kerülik el.

FIGYELEM

Ez a jelzőszó olyan lehetséges veszélyhelyzetre utal, amely anyagi járt okozhat a termékben vagy más vagyontárgyakban/tulajdonban, ha nem kerülik el.

5 Biztonsági utasítások

Az elektromos szerszámokra vonatkozó általános biztonsági utasítások

⚠ FIGYELMEZTETÉS

Olvassa el az összes biztonsági utasítást, egyéb utasítást, ábrát és műszaki adatot, melyet az elektromos szerszámhoz mellékeltek.

A következő útmutatások betartásának elmulasztása áramütést, tüzet és/vagy súlyos sérüléseket okozhat.

Az összes biztonsági utasítást és útmutatót őrizze meg későbbi használat céljából.

A biztonsági utasításokban használt „elektromos szerszám" fogalom a hálózatról üzemeltetett elektromos szerszámokra (hálózati vezetékkel), illetve az akkumulátorról üzemeltetett elektromos szerszámokra (hálózati vezeték nélkül) vonatkozik.

1) Munkahelyi biztonság

a) **Gondoskodjon a munkahely tisztaságáról és megfelelő megvilágításáról.** A rendetlenség, illetve a megvilágítatlan munkaterületek balesetekhez vezethetnek.

b) **Ne dolgozzon az elektromos szerszámmal olyan robbanásveszélyes környezetben, ahol éghető folyadékok, gázok vagy porok találhatók.** Az elektromos szerszámok szikráznak, és a szikrák meggyújthatják a port és a gőzöket.

c) **Az elektromos szerszám használata során tartsa távol a gyermekeket és más személyeket.** A figyelem elterelése miatt elveszítheti uralmát az elektromos szerszám felett.

2) Elektromos biztonság

a) **Az elektromos szerszám csatlakozódugójának illenie kell a csatlakozóaljzatba. A dugós csatlakozót semmilyen módon nem szabad módosítani. A védőföldeléssel ellátott elektromos szerszámokkal együtt ne használjon adapteres csatlakozót.** A változatlan dugós csatlakozók és a hozzájuk illő csatlakozóaljzatok csökkentik az áramütés kockázatát.

b) **Kerülje el a teste földelt felületekkel, például csövekkel, fűtésekkel, tűzhelyekkel és hűtőszekrényekkel való érintkezését.** Megnő az áramütés kockázata, ha a teste földelve van.

c) **Ne használja a terméket esőben vagy nedves körülmények között.** Ez növelheti az áramütés veszélyét.

d) **Ne használja a csatlakozó vezetéket a rendeltetésétől eltérő módon, például az elektromos szerszám szállításához, felakasztásához vagy a csatlakozóaljzatból való kihúzásához. Tartsa távol a csatlakozó vezetéket hőtől, olajtól, éles élektől és a mozgó alkatrészeitől.** A sérült vagy összegubancolódott csatlakozó vezeték növeli az áramütés kockázatát.

e) **Ha a szabadban dolgozik az elektromos szerszámmal, akkor csak olyan hosszabbító vezetékeket alkalmazzon, amelyek kültéri használatra is alkalmasak.** A kültéri használatra alkalmas hosszabbító vezeték használata csökkenti az áramütés kockázatát.

f) **Ha elkerülhetetlen, hogy nedves környezetben használja az elektromos szerszámot, akkor használjon hibaáram-védőkapcsolót.** A hibaáram-védőkapcsoló használata csökkenti az áramütés kockázatát.

3) Személyek biztonsága

a) **Legyen figyelmes, ügyeljen arra, amit csinál, és az elektromos szerszám használata során józan ésszel cselekedjen. Ne használja az elektromos szerszámot, ha fáradt, vagy ha drogok, alkohol vagy gyógyszerek befolyása alatt áll.** Az elektromos szerszám használata során egy pillanatnyi figyelmetlenség is súlyos sérüléseket okozhat.

b) **Viseljen személyi védőfelszerelést, és mindig használjon védőszemüveget.** Az elektromos szerszám típusától és használatától függően alkalmazott személyi védőfelszerelések, például pormaszk, csúszásmentes munkavédelmi cipő, munkavédelmi sisak vagy hallásvédő viselése csökkenti a sérülések kockázatát.

c) **Kerülje el az akaratlan üzembe helyezést. A szerszám áramellátásra és/vagy akkumulátorra való csatlakoztatása, felvétele vagy szállítása előtt bizonyosodjon meg arról, hogy ki van-e kapcsolva az elektromos szerszám.** Ha az elektromos szerszám szállítása közben a kapcsolón tartja az ujját, vagy a készüléket bekapcsolva csatlakoztatja az áramellátásra, az balesetet okozhat.

d) **Az elektromos szerszám bekapcsolása előtt távolítsa el a beállító szerszámokat vagy a csavarkulcsokat.** Az elektromos szerszám forgó részében maradt szerszám vagy kulcs sérüléseket okozhat.

e) **Kerülje a rendellenes testtartást. Álljon stabilan a lábán, és mindig őrizze meg egyensúlyát.** Így váratlan helyzetekben is jobban irányíthatja az elektromos szerszámot.

f) **Megfelelő ruházatot viseljen. Ne viseljen túl bő ruházatot vagy ékszereket. Haját és ruházatát tartsa távol a maguktól mozgó alkatrészektől.** A mozgó alkatrészek elkaphatják a laza ruházatot, az ékszereket vagy a hosszú hajat.

g) **Ha lehetséges a porelszívó és -gyűjtő berendezések felszerelése, azokat csatlakoztatni és megfelelően használni kell.** A por elszívására szolgáló berendezés használatával csökkenthetők a por által okozott veszélyek.

h) **Ne keltsen hamis biztonságérzetet és ne szegje meg az elektromos szerszámra vonatkozó biztonsági szabályokat még abban az esetben sem, ha az elektromos szerszámot többszöri használat után ismerni véli.** A másodperc törtrésze alatt bekövetkező súlyos sérülések lehetnek a következményei annak, ha a szerszámot gondatlanul kezeli.

4) Az elektromos szerszám használata és kezelése

a) **Ne terhelje túl az elektromos szerszámot. A munkájához mindig az arra megfelelő elektromos szerszámot használja.** A megfelelő elektromos szerszámmal jobban és biztonságosabban dolgozhat a megadott teljesítménytartományban.

b) **Ne használjon olyan elektromos szerszámot, amelynek hibás a kapcsolója.** Az az elektromos szerszám, amelyet nem lehet be- vagy kikapcsolni, veszélyesnek számít, és meg kell javítani.

c) **Húzza ki a csatlakozódugót a csatlakozóaljzatból, és/vagy vegye ki a kivehető akkumulátort, mielőtt beállításokat végez a készüléken, cserélhető szerszámokat cserél ki vagy félreteszi az elektromos szerszámot.** Ezen elővigyázatossági intézkedések megakadályozzák az elektromos szerszám akaratlan elindulását.

d) **A nem használt elektromos szerszámokat gyermekektől távol tárolja. Ne hagyja, hogy az elektromos szerszámot olyan személyek használják, akik nem ismerik azt vagy nem olvasták el a jelen utasításokat.** Az elektromos szerszámok veszélyesek, ha tapasztalatlan személyek használják őket.

e) **Gondosan ápolja az elektromos szerszámot és a cserélhető szerszámot. Ellenőrizze, hogy a mozgó alkatrészek kifogástalanul működnek és nem szorulnak-e, illetve nincsenek-e törött vagy sérült alkatrészek, amelyek negatív hatással lennének az elektromos szerszám működésére. Az elektromos szerszám használata előtt javíttassa meg a sérült alkatrészeket.** Sok balesetet a rosszul karbantartott elektromos szerszámok okoznak.

f) **Tartsa élesen és tisztán a vágószerszámokat.** A gondosan ápolt, éles vágóélekkel rendelkező vágószerszámok kevésbé szorulnak be, és könnyebben vezethetők.

g) **Az elektromos szerszámot, a cserélhető szerszámot, betétszerszámokat stb. a jelen utasításoknak megfelelően használja. Közben vegye figyelembe a munkafeltételeket és a végrehajtandó feladatot is.** Az elektromos szerszámoknak a tervezett alkalmazásoktól eltérő használata veszélyes helyzetekhez vezethet.

h) **A fogantyúkat és a megfogási felületeket mindig száraz, tiszta, valamint olajtól és zsírtól mentes állapotban kell tartani.** A csúszós fogantyú és megfogási felületek nem teszik lehetővé az elektromos szerszám biztonságos üzemeltetését, illetve hogy megőrizze fölötte az uralmát előre nem látható helyzetekben.

5) Az akkumulátoros szerszám használata és kezelése

a) **Csak a gyártó által ajánlott töltőkészülékekkel töltse fel az akkumulátorokat.** Egy adott akkumulátorhoz készült töltőeszköz tűzveszélyes, ha a megadottaktól eltérő akkumulátorokkal használja azt.

b) **Csak az ajánlott akkumulátorokat használja az elektromos szerszámokhoz.** Más akkuk használata sérülés- és tűzveszéllyel jár.

c) **Ha nem használja akkumulátort, tartsa távol az iratfűző kapcsoktól, érméktől, kulcsoktól, szögektől, csavaroktól és egyéb kis méretű fémtárgyaktól, melyek rövidre zárhatnák az érintkezőit.** Az akkumulátor érintkezői között létrejött rövidzárlat égési sérüléseket vagy tüzet okozhat.

d) **Ha helytelenül használják, az akkumulátorból folyadék léphet ki. Kerülje az ezekkel való érintkezést. Ha véletlenül hozzáért, öblítse le vízzel. Ha a folyadék a szembe jut, azonnal kérjen orvosi segítséget.** A szivárgó akkumulátorfolyadék bőrirritációt és égési sérüléseket okozhat.

e) **Ne használjon sérült vagy módosított akkumulátort.** A sérült vagy módosított akkumulátor kiszámíthatatlanul viselkedhet, és tüzet, robbanást vagy sérülésveszélyt okozhat.

f) **Az akkumulátort ne tegye ki tűznek vagy magas hőmérsékletnek.** A tűz vagy a 130 °C feletti hőmérséklet robbanáshoz vezethet.

g) **Kövesse a töltésre vonatkozó utasításokat, és soha ne töltse az akkumulátort vagy az akkumulátoros szerszámot az üzemeltetési útmutatóban megadott hőmérséklet-tartományon kívül.** Ha helytelenül vagy az engedélyezett hőmérséklet-tartományon kívül végzi a feltöltést, azzal tönkreteheti az akkumulátort, és fokozza a tűzveszélyt.

6) Szerviz

a) **Csak képzett szakszemélyzettel és csak eredeti pótalkatrészek használatával javíttassa az elektromos szerszámot.** Ezáltal biztosítható az elektromos szerszám biztonságának megőrzése.

b) **Sérült akkumulátorokon soha ne végezzen karbantartást.** Az akkumulátorok valamennyi karbantartását csak a gyártó, vagy az általa arra felhatalmazott ügyfélszolgálati kirendeltségek végezhetik.

5.1 A kézi fűnyíróra vonatkozó biztonsági utasítások

a) **Ne használja a fűnyírót rossz időben, különösen zivatarok idején.** Ez csökkenti a villámcsapás kockázatát.

b) **Alaposan ellenőrizze a munkaterületet vadon élő állatok szempontjából.** A vadon élő állatok megsérülhetnek a működő fűnyíró miatt.

c) **Alaposan vizsgálja át a munkaterületet, és távolítson el minden követ, botot, drótot, csontot és egyéb idegen tárgyat.** A kidobott alkatrészek sérülést okozhatnak.

d) **A fűnyíró használata előtt mindig ellenőrizze, hogy a fűnyíró kés és a fűnyírófedél nem kopott vagy sérült.** A kopott vagy sérült alkatrészek növelik a sérülésveszélyt.

e) **Rendszeresen ellenőrizze, hogy a fűgyűjtő berendezés nem kopott-e, illetve nem tapasztalható-e rajta elhasználódás.** A kopott vagy sérült fűgyűjtő növeli a sérülésveszélyt.

f) **A védőburkolatokat hagyja a helyükön. A védőburkolatoknak működőképesnek és megfelelően rögzítettnek kell lenniük.** A laza, sérült vagy rosszul működő védőburkolat sérülésekhez vezethet.

g) **Tartsa a hűtőlevegő-bemeneti nyílásokat lerakódásoktól mentesen.** Az eltömődött levegőbemeneti nyílások és a lerakódások túlmelegedéshez vagy tűzveszélyhez vezethetnek.

h) **A fűnyíró működtetésekor mindig viseljen csúszásmentes munkavédelmi cipőt. Soha ne dolgozzon mezítláb vagy nyitott szandálban.** Ez csökkenti a forgó fűnyíró késsel való érintkezésből eredő lábsérülés kockázatát.

i) **A fűnyíró használata során mindig viseljen hosszú nadrágot.** A csupasz bőrfelület növeli a kidobódó alkatrészek okozta sérülés valószínűségét.

j) **Ne működtesse a fűnyírót nedves fűben. Sétáljon, soha ne fusson.** Ez csökkenti a megcsúszás és elesés kockázatát, ami sérülést okozhat.

k) **Ne használja a fűnyírót túl meredek lejtőn.** Ez csökkenti az irányítás elvesztésének, a megcsúszás és a leesés kockázatát, ami sérüléshez vezethet.

l) **Lejtőn történő munkavégzés esetén győződjön meg arról, hogy biztonságosan áll; mindig a lejtés irányával párhuzamosan dolgozzon, soha ne felfelé vagy lefelé, és legyen rendkívül óvatos az irányváltoztatáskor.** Ez csökkenti az irányítás elvesztésének, a megcsúszás és a leesés kockázatát, ami sérüléshez vezethet.

m) **Különösen körültekintően járjon el, ha hátramenetben nyír, vagy ha a fűnyírót maga felé húzza. Mindig ügyeljen a környezetére.** Ez csökkenti a munka közbeni megbotlás veszélyét.

n) **Ne érintse meg a még mozgásban lévő késeket vagy más veszélyes alkatrészeket.** Ez csökkenti a mozgó alkatrészek okozta sérülésveszélyt.

o) **Mielőtt eltávolítaná az elakadt anyagot, vagy megtisztítaná a fűnyírót, győződjön meg arról, hogy minden kapcsoló ki van kapcsolva, és vegye ki az akkumulátort**. A fűnyíró váratlan működésbe lépése súlyos sérülésekhez vezethet.

p) Ha idegen testhez ért, azonnal kapcsolja ki a terméket és vegye ki az akkumulátort. Vizsgálja át a terméket, nem sérült-e valahol, és végezze el a szükséges javításokat, mielőtt újra beindítja, és dolgozni kezd a termékkel. Ha a termék a szokatlanul erősen rázkódni kezd, azonnal meg kell vizsgálni.

További biztonsági utasítások

- Soha ne engedje, hogy gyerekek vagy más olyan személyek használják a fűnyírót, akik nem ismerik a használati utasítást. Helyi rendelkezések megszabhatják a kezelő legkisebb életkorát.
- Soha ne nyírjon füvet, ha a közelben mások is tartózkodnak, különös tekintettel a gyermekekre és az állatokra. Gondoljon arra, hogy a gépet vezető személy vagy a felhasználó felel a más személyeket vagy azok tulajdonát érintő balesetekért.
- Csak jó látási viszonyok között nyírjon füvet. Feltétlenül tartsa távol a harmadik személyeket.
- Amennyiben átadja a terméket más személynek, akkor kérjük, mellékelje hozzá a jelen kezelési útmutatót is.

FIGYELEM

Sziklaomlás veszélye!

Soha ne hajtson kavicsra járó motorral.

- Használat előtt minden alkalommal ellenőrizze szemrevételezéssel, hogy a kés és a rögzítő csapszeg nem használódott-e el, illetve nem károsodott-e. A kiegyensúlyozatlanság elkerülése érdekében az elhasználódott vagy sérült késeket és rögzítő csapszegeket csak készletben szabad cserélni.
- Ha beállítási munkálatokat végez a terméket, legyen óvatos, és kerülje, hogy az ujjai becsípődjenek a forgó kés és a készülék merev alkatrészei közé.
- Legyen különösen óvatos, ha laza talajon, szemétkupac, árok vagy töltés közelében nyír füvet.
- Kerülje az olyan helyeket, ahol a kerekek kapcsolata a talajjal nem megfelelő, vagy nem biztonságos a fűnyírás.
- A termék túlzott sebességgel történő használata a balesetveszélyt.
- Közút közelében ügyeljen az ott zajló forgalomra.
- Soha ne emelje fel vagy hordozza a fűnyírót, ha jár a motorja.
- Állítsa le a kést, ha meg kell billentenie a fűnyírót, ha nem füves területen szállítja, illetve ha a nyírandó felületre viszi, vagy onnan eltávolítja.
- A motort óvatosan indítsa, a gyártói utasításoknak megfelelően. Ügyeljen arra, hogy a lábfeje mindig kellő távolságban legyen a késtől.
- A motor indításakor a fűnyírót nem szabad megdönteni, kivéve abban az esetben, ha a folyamat során meg kell emelni. Ebben az esetben csak annyira billentse meg, amennyire feltétlenül szükséges, és csak a kezelőtől elfordított oldalt emelje meg.
- Soha ne tegye kezét vagy lábát a forgó alkatrészekre vagy azok alá. Mindig tartsa magát távol a kivetőnyílástól.
- Csak a gyártó által ajánlott késeket és tartozékokat használja. Más szerszámok és tartozékok használata sérülésveszélyt jelenthet a kezelőre nézve.
- Mindig tartsa jó üzemállapotban a terméket.
- A zaj- és rezgésterhelés csökkentése érdekében iktasson be elegendő szünetidőt.
- Vegye figyelembe, hogy a nem szabályszerű karbantartás, a nem odaillő pótalkatrészek használata, vagy a biztonsági berendezések eltávolítása és módosítása meghosszabbíthatja a láncfék működési idejét, kárt tehet a termékben, és súlyos sérüléseket okozhat a vele munkát végző személynek.
- Ügyeljen arra, hogy a termék biztonsági rendszereit és berendezéseit nem szabad kiiktatni, illetve működésen kívül helyezni. Soha ne távolítson el olyan alkatrészeket, amelyek a biztonságot szolgálják.

⚠ VIGYÁZAT

A fűnyírót nem szabad a teljes fűgyűjtő berendezés felhelyezése, vagy pedig a kivetőnyílásra szerelt önzáró leválasztó védőszerkezet nélkül használni.

- Soha ne használja a fűnyírót sérült védőberendezéssel vagy védőráccsal vagy felszerelt védőberendezések, pl. terelőlapok és/vagy fűgyűjtő berendezések nélkül.

Fennmaradó kockázatok

A termék korszerű műszaki színvonalon, az elismert biztonságtechnikai előírások szerint készült. A munkavégzés során azonban ennek ellenére is felléphetnek fennmaradó kockázatok.

- Ha nem viseli az előírt hallásvédőt, halláskárosodást szenvedhet.
- A fennmaradó kockázatok minimálisra csökkenthetők azonban a „Biztonsági utasítások", a „Rendeltetésszerű használat" és a kezelési útmutató együttes betartásával.
- Úgy használja a terméket, ahogyan azt a kezelési útmutató javasolja. Ezzel biztosítható, hogy a termék mindig optimális teljesítménnyel működjön.
- Emellett fennállhatnak olyan, nem nyilvánvaló fennmaradó kockázatok is, melyek minden elővigyázatosság ellenére sem szüntethetők meg.

⚠ FIGYELMEZTETÉS

Ez az elektromos szerszám üzem közben elektromágneses mezőt hoz létre. Ez a mező bizonyos körülmények között negatív hatással lehet az aktív vagy passzív orvosi implantátumokra. A komoly és súlyos sérülések kockázatának elkerülése érdekében javasoljuk, hogy az orvosi implantátummal rendelkező személyek az elektromos szerszám használata előtt keressék fel orvosukat és implantátumuk gyártóját.

⚠ FIGYELMEZTETÉS

Hosszabb idejű munkavégzés esetén a vibrációk miatt a kezelő személy kezeiben keringési zavarok (fehér ujj szindróma) léphetnek fel.

A fehér ujj szindróma olyan érrendszeri betegség, melynek következtében az ujjak és a lábujjak kis véredényei hirtelen összehúzódnak. Az érintett területek nem kapnak megfelelő vérellátást, és emiatt rendkívül sápadtak lesznek. A rezgő termékek gyakori használata idegkárosodást okozhat olyan a személyeknél, akiknek gyengébb a vérkeringése (például dohányosok, cukorbetegek).

Amennyiben szokatlan negatív hatásokat észlel, azonnal fejezze be a munkát, és forduljon orvoshoz.

FIGYELEM

A termék a 20V IXES sorozat része, és kizárólag ennek a sorozatnak az akkumulátoraival üzemeltethető. Az akkumulátorokat kizárólag a sorozat töltőkészülékeivel szabad feltölteni. Emellett vegye figyelembe a gyártó előírásait.

⚠ FIGYELMEZTETÉS

Tartsa be a 20V IXES sorozatú akkumulátor és töltő használati útmutatójában található biztonsági előírásokat, valamint a töltésre és a helyes használatra vonatkozó utasításokat. A töltési folyamat részletes leírása és további információk ebben a külön használati útmutatóban találhatók.

6 Műszaki adatok

Névleges feszültség	40V (2x20V) ⎓
Vágásszélesség	430 mm
Vágási magasság	6 irányban állítható
Vezetősín magasságállítása	3 állású
Magasságállítás	25 – 75 mm
Gyűjtőzsák térfogata	50 L
Súly (akkumulátor nélkül)	16,2 kg
Késsel kapcsolatos információk:	
Gyártó:	Királyi kert
Kés kódja:	RG8A109

A műszaki változtatás jogát fenntartjuk!

Zaj és vibráció

⚠ FIGYELMEZTETÉS

A zaj súlyos következményekkel járhat az egészségre nézve. Ha a gép zajszintje meghaladja a 85 dB értéket, akkor a közelben tartózkodó személyeknek megfelelő hallásvédőt kell viselniük.

A zaj- és rezgésértékeket szabványosított mérési eljárás alapján határozták meg.

Zaj jellemző értékei

L_{pA} hangnyomás	78,5 dB
K_{pA} mérési bizonytalanság	3,0 dB
L_{wA} hangteljesítményszint	90 dB
K_{wA} mérési bizonytalanság	2,08 dB

Rezgésjellemzők (kéz-kar rezgés)

Ah_h rezgés	< 2,5 m/s^2
K mérési bizonytalanság	1,5 m/s^2

A megadott teljes rezgési érték és zajkibocsátási érték mérése szabványos vizsgálati eljárással történt, és az adatok felhasználhatók az elektromos szerszám másik szerszámmal való összevetésére.

A megadott zajkibocsátási érték és teljes rezgési érték a terhelés előzetes becsléséhez is felhasználható.

⚠ FIGYELMEZTETÉS

A zajkibocsátási értékek és rezgéskibocsátási értékek az elektromos szerszám tényleges használata során eltérhetnek a megadott értékektől az elektromos szerszám alkalmazásának módjától függően, és különösen a megmunkálandó munkadarab jellege szerint.

Próbálja meg a terheléseket a lehető legalacsonyabban tartani. Példaértékű intézkedés: a munkaidő korlátozása. Eközben az üzemelési ciklus összes részét vegye figyelembe (például azokat az időket, amikor ki van kapcsolva az elektromos szerszám, valamint azokat is, amikor be van ugyan kapcsolva, de terhelés nélkül működik).

7 Kicsomagolás

⚠ FIGYELMEZTETÉS

A termék és a csomagolóanyag nem játékszer!

Ne engedje, hogy a gyermekek a műanyag zacskókkal, fóliákkal és apró részekkel játsszanak! Lenyelés és fulladás veszélye áll fenn!

- Nyissa ki a csomagolást, és óvatosan vegye ki a terméket.
- Távolítsa el a csomagolóanyagot, valamint a csomagolási/szállítási biztosítékokat (ha vannak).
- Ellenőrizze a szállított elemek hiánytalanságát.
- Ellenőrizze, nem szenvedett-e a termék és a tartozékok szállítási sérüléseket. Az esetleges sérüléseket azonnal jelentse a terméket kiszállító szállítmányozónak. Utólagos reklamációkat nem fogadunk el.
- Lehetőleg a jótállási idő lejártáig őrizze meg a csomagolást.
- A használatba vétel előtt ismerkedjen meg a termékkel a kezelési útmutató alapján.
- Tartozékként, valamint kopó- és pótalkatrészként csak eredeti alkatrészeket használjon. Pótalkatrészeket szakkereskedőjénél vásárolhat.
- Rendelésnél adja meg a cikkszámot, valamint a termék típusát és gyártási évét.

8 Összeszerelés

⚠ VIGYÁZAT

Sérülésveszély!

Csak akkor helyezze be az akkumulátort, ha az akkumulátoros szerszámot már felkészítette a használatra.

⚠ VIGYÁZAT

A forgó kés miatt sérülésveszély áll fenn. A terméken csak akkor végezzen bármilyen munkát, ha ki van kapcsolva a motor, és leálltak a kések!

FIGYELEM

Mielőtt üzembe helyezné a terméket, feltétlenül szerelje össze teljesen!

FIGYELEM

Ügyeljen arra, hogy a kábel ne nyomódjon össze a telepítés során.

8.1 Az alsó tolókengyel (4) felszerelése (1., 3., 4. ábra)

Megjegyzés:

Ügyeljen arra, hogy a fogazás egyezzen.

1. Csatlakoztassa az alsó tolókengyelt (4) az előszerelt csavarokhoz.
2. Csavarozza szorosan az alsó tolókengyelt (4) mindkét oldalon egy alátét (4a) és egy gyorsbefogó kar (4b) segítségével. Ennek során ügyeljen arra, hogy a kábel (9a), amelyet később a kábelcsipesszel (9) rögzíteni kell, nincs útban.
3. Lazítsa meg a két gyorsbefogó kart (4b) az alsó tolókengyel (4) irányába tolva.
   Úgy kell az alsó tolókengyelhez (4) illeszkedniük, hogy közepes erővel megfeszíthetők legyenek.
   Ellenkező esetben a gyorsbefogó karokat (4b) az óramutató járásával megegyező irányba kell forgatni, vagy az óramutató járásával ellentétesen kell meglazítani.

8.1.1 Az alsó tolókengyel (4) helyzetének beállítása (5. ábra)

Megjegyzések:

Három pozíció lehetséges.

Ügyeljen arra, hogy a fogazás egyezzen.

1. Nyissa ki a két befogókart (4b).
2. Lazítsa meg a két befogókart (4b) az óramutató járásával ellentétes irányban elforgatva.
3. Mozgassa az alsó tolókengyelt (4) a kívánt pozícióba (használja a jelöléseket útmutatásként).
4. Zárja vissza az alsó tolórudat (4) (lásd *8.1*).

8.2 Az alsó tolókengyel (2) felszerelése (6., 7. ábra)

1. Csavarozza a felső tolókengyelt (2) az alsó tolókengyelekhez (4) egy laposfejű csavar (2a), egy alátét (2b), egy hengeranya (2d) és egy gyorsbefogó kar (2c) segítségével mindkét oldalon.
   Két pozíció lehetséges.
2. Lazítsa meg a két gyorsbefogó kart (2c) a felső tolókengyel (2) irányába tolva.
   Úgy kell a felső tolókengyelhez (2) illeszkedniük, hogy közepes erővel megfeszíthetők legyenek.
   Ellenkező esetben a gyorsbefogó karokat (2c) az óramutató járásával megegyező irányba kell forgatni, vagy az óramutató járásával ellentétesen kell meglazítani.

8.3 A kábeltartók (9) felszerelése (1., 8. ábra)

1. Csatlakoztassa a két kábelcsipeszt (9) a felső tolókengyelhez (2) és az alsó tolókengyelhez (4), és rögzítse a kábelt (9a).

8.4 A fűgyűjtő zsák (5) felszerelése (9. ábra)

1. Nyomja a gumiszalagokat (5b) belülről a keretre (5c) a megfelelő pontokon.

8.5 Hordozókar (5a) felszerelése a fűgyűjtő tartályra (5) (9. ábra)

1. Csatlakoztassa a fűgyűjtő zsák (5) hordozókarját (5a) a fűgyűjtő zsák (5) tetején található tartóhoz.

9 Üzembe helyezés előtt

FIGYELEM

A termék használata során elkerülhetetlen bizonyos mértékű zajterhelés. Halassza a zajos munkát engedélyezett és arra kijelölt időpontra. Szükség esetén tartson pihenőket, és korlátozza a munkavégzés időtartamát a feltétlenül szükségesre.

Személyes védelme és a közelben tartózkodók védelme érdekében megfelelő hallásvédőt kell viselni.

9.1 A vágási magasság beállítása (10. ábra)

FIGYELEM

A vágási magasságot csak leállított motor mellett szabad állítani.

- Ha a fű sűrű és magas, állítsa be a legmagasabb vágási fokozatot, és lassabban végezze a fűnyírást. Az idény első vágásához magas vágási magasságot érdemes választani. Úgy állítsa be a vágási magasságot, hogy ne terhelje túl a terméket.
- Mindig a fű tényleges hosszának megfelelően válassza meg a vágási magasságot.
- Többször menjen át a területen úgy, hogy egyszerre legfeljebb 4 cm füvet vágjon le.

6 különböző vágásmagasság állítható be:

Díszpázsit		Haszonpázsit	
1 =	25 mm	4 =	55 mm
2 =	35 mm	5 =	65 mm
3 =	45 mm	6 =	75 mm

A vágási magasság állítása a vágási magasság állításának karjával (6) történik.

1. Húzza kifelé a vágási magasság állításának karját (6).
2. Tolja a kívánt pozícióba a vágási magasság állításának karját (6).
3. Engedje el a vágási magasság állításához szükséges kart (6). A kar a kívánt helyzetbe kattan.

9.2 Akkumulátorok (13) behelyezése/ kivétele az akkumulátor tartójába (13b) (11. ábra)

Akkumulátor behelyezése

1. Nyissa ki a fedelet (7).
2. Csúsztassa az akkumulátort (13) az akkutartóba (13b). Az akkumulátorok (13) hallhatóan reteszelődnek.
3. Zárja le a fedelet (7).

Az akkumulátor kivétele

1. Nyissa ki a fedelet (7).
2. Nyomja meg az akkumulátor (13) kireteszelő gombját (13a), és húzza ki az akkumulátort az akkurekeszből (13b).
3. Zárja le a fedelet (7).

9.3 A nyírandó terület előkészítése

1. A fűnyírás megkezdése előtt gondosan vizsgálja át a nyírandó felületet.
2. Távolítsa el a köveket, botokat, csontokat, drótokat, játékokat és egyéb tárgyakat, amelyeket a termék elrepíthet.
3. Ügyeljen arra, hogy a nyírandó területen senki ne tartózkodjon.

10 Kezelés

Az akkumulátoros fűnyíró a vágási síkkal párhuzamosan forgó vágószerszámmal rendelkezik. Nagy teljesítményű és csendes működésű villanymotorral, robusztus házzal, biztonsági rúddal, kétoldalas gyepszegélyezéssel és fűgyűjtő zsákkal van felszerelve. A termék ezenkívül 6 pozícióban állítható magasságú, és sima futású kerekekkel rendelkezik. A kezelőelemek funkciója a következő leírásokban található.

⚠ FIGYELMEZTETÉS

Sérülésveszély!

Az elektromos szerszámon végzett bármilyen munka előtt (pl. karbantartás, szerszámcsere stb.), illetve annak szállítása vagy tárolása előtt mindig vegye ki az akkumulátort az elektromos szerszámból. A be-/kikapcsoló gomb véletlen bekapcsolásakor sérülésveszély áll fenn.

FIGYELEM

Ügyeljen rá, hogy a környezeti hőmérséklet munkavégzés közben ne haladja meg az 50 °C-t és ne süllyedjen –20 °C alá.

FIGYELEM

A termék a 20V IXES sorozat része, és kizárólag ennek a sorozatnak az akkumulátoraival üzemeltethető. Az akkumulátorokat kizárólag a sorozat töltőkészülékeivel szabad feltölteni. Emellett vegye figyelembe a gyártó előírásait.

10.1 Fűnyírás fűgyűjtő tartállyal

FIGYELEM

Soha ne üzemeltesse a terméket teljesen felszerelt fűgyűjtő tartály vagy mulcsbetét nélkül.

FIGYELEM

A fűgyűjtő tartályt csak kikapcsolt motor mellett vegye le és tegye fel, amikor áll a kés.

10.1.1 A fűgyűjtő tartály (5) behelyezése (9., 12. ábra)

1. Emelje meg a kivetőfedelet (8).
2. Emelje meg a fűgyűjtő tartályt (5) a hordfogantyújánál (5a) fogva.
3. Akassza a fűgyűjtő tartályt (5) a fűgyűjtő tartály számára kialakított függesztő idomra, mely a termék hátoldalán található.
4. Tegye le a kivetőfedelet (8), ami a fűgyűjtő zsákot (5) a helyén tartja.

10.1.2 Töltésszintjelző (3) a fűgyűjtő tartályon (5) (1. ábra)

A kések által keltett légáramlat megemeli a szintjelzőt. Amikor a fűgyűjtő zsák megtelt, a levegőáramlás leáll. Ha a légáramlás túl alacsony, a szintjelző lezáródik. Ez jelzi, hogy ki kell üríteni a fűgyűjtő zsákot.

A szintjelző korlátlan működése csak akkor garantált, ha a légáramlás optimalizált. Az olyan külső hatások, mint a nedves, sűrű vagy magas fű, az alacsony vágási szint, szennyeződések vagy hasonlók károsíthatják a légáramlást és a szintjelző működését.

- Nyitott csappantyú: A fűgyűjtő zsák megtelik
- Zárt csappantyú: a fűgyűjtő zsák megtelt

10.1.3 A fűgyűjtő tartály (5) ürítése (9., 12., 13. ábra)

⚠ FIGYELMEZTETÉS

Mielőtt leveszi a fűgyűjtő tartályt, állítsa le a motort, és várja meg, amíg leállnak a kések.

FIGYELEM

Sérülésveszély!

A fűgyűjtő tartályt csak kikapcsolt motor mellett vegye le, amikor a kések nem mozognak.

Amint fűmaradékok maradnak a fűnyírást követően, ki kell üríteni a fűgyűjtő tartályt.

1. A fűgyűjtő zsák (5) levételéhez emelje meg a kivetőfedelet (8).
2. Vegye le a fűgyűjtő tartályt (5) a hordfogantyújánál (5a) fogva. A biztonsági előírásoknak megfelelően a kivetőfedél (8) becsukódik, amikor kiakasztja a fűgyűjtő zsákot (5), és lezárja a kivetőnyílást.

Ha ilyenkor betapad a fűmaradék a nyílásba, célszerű visszahúzni a fűnyírót nagyjából 1 méternyit, mert így könnyebben lesz indítható.

FIGYELEM

A fűnyíró házában és a munkaeszközön található vágási maradványokat ne kézzel vagy lábbal távolítsa el, hanem megfelelő segédeszközökkel, pl. kefével vagy kéziseprűvel.

A megfelelő összegyűjtés érdekében a fűgyűjtő zsákot (5) használat után meg kell tisztítani.

10.2 Fűnyírás mulcsbetéttel

Mulcsozáskor a nyesedék a zárt fűnyíróházban felaprózódik, és a mulcsozó betéten keresztül eloszlik a gyepen. Következésképp elmarad a fű összegyűjtésének és ártalmatlanításának szükségessége. A finom zöld nyesedék természetes műtrágyaként visszahullik a gyepbe, nedvességgel és fontos tápanyagokkal látja el.

FIGYELEM

A mulcsozás csak viszonylag rövid gyepen lehetséges.

10.2.1 A mulcsbetét (11) behelyezése (12., 13., 14. ábra)

1. Emelje meg a kivetőfedelet (8).
2. Vegye ki a fűgyűjtő zsákot (5) (ha van) a hordozófogantyú (5a) segítségével.
3. Emelje fel az ürítőszárnyat (8), és helyezze be a mulcsozóbetétet (11).
4. Állítsa be a vágási magasságot (lásd *9.1*).

Megjegyzés:

4-6 cm fűmagasságnál vágja vissza a füvet 2 cm-rel.

10.2.2 A fűnyírás és a mulcsozás közötti különbség (12., 14. ábra)

A mulcsozóbetét (11) használatakor a fűnyesedék nem a fűgyűjtő zsákban gyűlik össze, hanem felaprózódik és szétterül a gyepen. A fűnyesedékben lévő tápanyagokat így a talajban élő szervezetek lebontják, és tápanyagkörforgást alakítanak ki. A mulcsozott gyepet ezért sokkal ritkábban kell trágyázni.

Általános szabályként a gyepet viszonylag gyakran kell nyírni, hogy csak kis mennyiségű mulcs maradjon a gyepen. Ezért a legjobb, ha a gyepet legalább hetente egyszer mulcsozza, és a fűnyírót úgy állítja be, hogy a gyep teljes magasságának csak kb. 40%-át mulcsozza. Ha a mulcs látható marad a gyepen (pl. az adott évben történő első vágáskor vagy a gyep erős növekedése esetén), akkor a fűgyűjtőt (5) kell használni.

10.3 Késleállító szerkezet (1., 16. ábra)

A késleállító szerkezetet minden egyes üzembe helyezés előtt ellenőrizni kell. Indítsa be a motort a *10.4* szakaszban leírtak szerint.

1. Engedje el a biztonsági kengyelt (1). A motor leáll, és a kés (12a) lefékeződik.
2. A késnek (12a) 7 másodpercen belül le kell állnia.

10.4 A termék be-/kikapcsolása (15. ábra)

Megjegyzés:

Az akkumulátor töltöttségi állapotát a megfelelő LED-es lámpák kigyulladása jelzi.

Low	Alacsony akku-töltöttségi szint
High	Magas akku-töltöttségi szint

Bekapcsolás

1. Nyomja meg és tartsa lenyomva a be-/kikapcsolót (10), és húzza hátrafelé a biztonsági kengyelt (1).

Kikapcsolás

1. Engedje el a biztonsági kengyelt (1).

2. Távolítsa el az akkumulátort.

⚠ VIGYÁZAT

Kikapcsolás után a termék tovább működik. Várja meg, hogy a termék teljesen leálljon.

10.5 Auto/Eco üzemmód (15. ábra)

A termék automatikusan az utoljára használt üzemmódban indul el.

1. Az Auto/Eco üzemmód között az Auto/Eco kapcsoló (10a) megnyomásával válthat.

Automatikus üzemmód:

A termék a terhelésnek megfelelően állítja be a motor fordulatszámát.

Eco üzemmód:

A termék a lehető legalacsonyabb sebességgel működik az akkumulátor maximális élettartama érdekében.

10.6 A fűnyírás után

- Újbóli használat előtt ellenőrizze az összes csavart és anyát. A laza csavarokat húzza meg.
- Mielőtt újra használja, ürítse ki a fűgyűjtő tartályt.
- Szintén vegye figyelembe a „Tárolás” című fejezetben foglaltakat is.

11 Tisztítás és karbantartás

⚠ FIGYELMEZTETÉS

Azokat a javítási és karbantartási munkálatokat, melyeket a jelen üzemeltetési útmutató nem ismertet, végeztesse el szakműhelyben. Csak eredeti pótalkatrészeket használjon.

⚠ FIGYELMEZTETÉS

A nem megfelelő karbantartási vagy tisztítási munkák sérüléseket okozhatnak!

⚠ FIGYELMEZTETÉS

Tisztítási, javítási és karbantartási munkálatok során a termék váratlanul beindulhat, ami sérüléseket és égési sérüléseket okozhat.

– Kapcsolja ki a terméket.
– Távolítsa el az akkumulátort.
– Hagyja kihűlni a terméket.

⚠ VIGYÁZAT

A kés kezelése során viseljen védőkesztyűt!

11.1 Tisztítás

- A védőberendezéseket, levegőnyílásokat és a motorházat tartsa portól és szennyeződéstől mentesen, amennyire csak lehetséges. Dörzsölje le a terméket tiszta ronggyal, vagy fúvassa ki alacsony nyomású sűrített levegővel. Azt javasoljuk, hogy a terméket minden használat után rögtön tisztítsa meg.
- A szellőzőnyílásoknak mindig szabadon átjárhatónak kell lenniük.
- Kerti locsolótömlővel csak alacsony nyomással javasolt tisztítást végezni. A nagynyomású mosó nem felel meg a termék tisztításához.

1. Akassza ki a fűgyűjtő tartályt, és kefélje ki kéziseprűvel. A fűnyíró házát szintén kitakaríthatja nagyjából egy seprűvel.
2. Tisztítsa meg a fűnyíró alsó oldalát spaklival és kézi seprűvel. A spakli segít eltávolítani a durvább és nagyobb növényi maradványokat a kés (12a) területéről. Az alsó rész tisztítását könnyebb közvetlenül a munkavégzés után elvégezni, és alaposabb is lesz az eredmény. Ilyenkor még frissek a szennyeződések és a növényi maradványok, és könnyebb leválasztani őket.
3. Ne használjon tisztító- vagy oldószereket; ezek kikezdhetik a termék műanyag alkatrészeit. Ügyeljen arra, hogy ne juthasson víz a termék belsejébe.
4. Ellenőrizze, hogy a fűkivető nyílás mentes-e a fűmaradékoktól, és szükség esetén távolítsa el őket.

11.2 Karbantartás

⚠ FIGYELMEZTETÉS

Sérülésveszély!

Az elektromos szerszámon végzett bármilyen munka előtt (pl. karbantartás, szerszámcsere stb.), illetve annak szállítása vagy tárolása előtt mindig vegye ki az akkumulátort az elektromos szerszámból. A be-/kikapcsoló gomb véletlen bekapcsolásakor sérülésveszély áll fenn.

11.2.1 A kés (12a) cseréje (16. ábra)

⚠ FIGYELMEZTETÉS

Ha sérült késsel dolgozik, növeli a balesetveszélyt.

– Viseljen védőkesztyűt!
– A kést biztonsági okokból csak szakműhelyben éleztesse és egyensúlyoztassa ki. Az optimális vágási eredmény eléréséhez javasoljuk, hogy a kést évente egyszer ellenőriztesse.
– A kések cseréjéhez csak eredeti pótalkatrészeket szabad használni.

1. Tartsa meg a kést (12a) az egyik kezével.
2. Fordítsa el a pengecsavart (12) az óramutató járásával ellentétes irányba egy SW13-as villáskulcs segítségével (nem tartozik a szállított elemekhez).
3. Távolítsa el a pengecsavart (12) és az alátétet.
4. Szerelje fel az új kést (12a) fordított sorrendben. Rögzítse szabályszerűen a kés csavarját (12). Győződjön meg arról, hogy a kés (12a) helyesen helyezkedik el a rögzítőcsavarokban, és síkban van.
5. A kés csavarjának (12) meghúzási nyomatéka 45 Nm. Ha cseréli a kést (12a), cserélje le a kés csavarját (12) is.

11.2.2 Sérült kés (12a) (16. ábra)

Ha a kés (16) akadályba ütközött:

- Állítsa le a motort, várja meg, amíg leáll, majd vegye ki az akkumulátort.

- Ellenőrizze a kés (12a) sérüléseit.
- A sérült vagy elgörbült késeket (12a) le kell cserélni.
- Soha ne egyengessen ki újra egy már elgörbült kést (12a).
- Soha ne dolgozzon elgörbült vagy erősen elhasználódott késsel (12a), mert ez rezgéseket kelt, és további kárt tehet a fűnyíróban.

12 Tárolás és szállítás

A terméket és annak tartozékait sötét, száraz és fagymentes, valamint gyermekek számára hozzáférhetetlen helyen tárolja.
Az optimális tárolási hőmérséklet 5 °C és 30 ˚C között van.
A terméket az eredeti csomagolásban tárolja.
Letakarással védje a terméket a portól és a nedvességtől.
A kezelési útmutatót a termék mellett tárolja.

⚠ FIGYELMEZTETÉS

Sérülésveszély!

Az elektromos szerszámon végzett bármilyen munka előtt (pl. karbantartás, szerszámcsere stb.), illetve annak szállítása vagy tárolása előtt mindig vegye ki az akkumulátort az elektromos szerszámból. A be-/kikapcsoló gomb véletlen bekapcsolásakor sérülésveszély áll fenn.

12.1 A felső tolókengyel (2) összehajtása (1., 7., 12. ábra)

⚠ FIGYELMEZTETÉS

Becsípődés veszélye!

Mindig tartsa meg az egyik kezével a felső tolóvasat a legmagasabb részénél.

– Soha ne tegye az ujját a felső és az alsó tolókengyel közé.

A helytakarékos tárolás érdekében a felső tolókengyel (2) behajtható.

1. Vegye le a fűgyűjtő tartályt (5).
2. Nyissa ki a gyorsbefogó kart (2c) az alsó tolókengyelen (2).
3. Lazítsa meg a két gyorsbefogó kart (2c) az óramutató járásával ellentétes irányban elforgatva.
4. Hajtsa le a felső tolókengyelt (2). A kábelt (9a) nem szabad közben becsípni.

12.2 Előkészületek a tárolásra

1. Távolítsa el az akkumulátort.
2. Teljesen ürítse ki a terméket.
3. Tisztítsa meg a terméket, és vizsgálja meg, hogy nem sérült-e.

13 Javítások és pótalkatrészek rendelése

Vegye figyelembe, hogy ennél a terméknél a következő alkatrészek használati vagy természetes kopásnak kitett elemek, illetve a következő alkatrészekre használati anyagokként van szükség.

FIGYELEM

A termékfelelősségről szóló törvény szerint nem felelünk azokért a károkért, amelyek szakszerűtlen javítás vagy nem eredeti pótalkatrészek használata miatt keletkeznek.

Bízzon meg egy vevőszolgálatot vagy egy illetékes szakembert. Ez vonatkozik a tartozékokra is.

Pótalkatrészeket és tartozékokat szervizközpontunktól vásárolhat. Ehhez szkennelje be a címlapon található QR-kódot.

13.1 Pótalkatrész rendelése

Pótalkatrész rendelése esetén a következő adatokat kell megadni:

- Típusmegnevezés
- Cikkszám
- A típustáblája adatai

Pótalkatrészek / Tartozékok

Akkumulátor SBP2.0 Cikksz.:	7909201708
Akkumulátor SBP4.0 Cikksz.:	7909201709
Töltőkészülék SBC2.4A Cikksz.:	7909201710
Töltőkészülék SBC4.5A Cikksz.:	7909201711
Töltőkészülék SDBC2.4A Cikksz.:	7909201712
Töltőkészülék SDBC4.5A Cikksz.:	7909201713
StarterKit SBSK2.0 Cikkszám:	7909201720
StarterKit SBSK4.0 Cikkszám:	7909201721
Kés - cikkszám:	7911200647
Késcsavar - cikkszám:	5911415001

14 Ártalmatlanítás és újrahasznosítás

A csomagolásra vonatkozó megjegyzések

A csomagolóanyagok újrahasznosíthatók. Kérjük, ártalmatlanítsa a csomagolásokat környezetbarát módon.

Megjegyzések az elektromos és elektronikai berendezések ártalmatlanításáról (törvényi rendelkezések)

A leselejtezett elektromos és elektronikai berendezések nem minősülnek kommunális hulladéknak, hanem szelektíven gyűjtendők, illetve le kell adni őket ártalmatlanításra!

- A leselejtezett akkumulátorokat és elemeket, melyek nincsenek rögzített módon telepítve a készülékbe, leadás előtt roncsolásmentesen el kell távolítani! Ezek ártalmatlanítását az akkumulátorok hulladékkezelésére vonatkozó törvény szabályozza.
- Az elektromos és elektronikai berendezések tulajdonosát, illetve használóját törvény kötelezi a berendezések leadására az élettartamuk lejártával.
- A végfelhasználó saját maga viseli a felelősséget adatainak törléséért az ártalmatlanítandó készülékről!

- Az áthúzott kuka ikonja arra utal, hogy a leselejtezett elektromos és elektronikai berendezések nem minősülnek kommunális hulladéknak, és külön kell őket ártalmatlanítani.
- A leselejtezett elektromos és elektronikai berendezéseket az alábbi átvevőhelyeken lehet díjmentesen leadni újrahasznosításra:
  - Önkormányzati hulladékszigetek és gyűjtőhelyek (kerületi, illetve települési hulladékudvarok)
  - Az elektronikai berendezés vásárlásának helyszíne (telephellyel rendelkező vagy online forgalmazó), amennyiben a kereskedő kötelezhető a visszavételre, vagy önkéntesen vállalja azt.
  - Készülékfajtánként legfeljebb három darab, 25 cm-t élhosszúságot meg nem haladó leselejtezett berendezést anélkül lehet térítésmentesen visszavinni a gyártónak, hogy előtte új készüléket vásárolt volna nála, illetve ugyanígy leadhatja őket az Ön közelében található illetékes gyűjtőhelyen is.
  - A gyártók és forgalmazók további, kiegészítő visszavételi rendelkezéseiről az adott szolgáltató ügyfélszolgálatán tájékozódhat.
- Ha magánháztartásába kiszállítással rendelt új elektronikai berendezést a gyártótól, akkor végfelhasználóként a gyártótól kérheti a régi berendezés díjtalan elszállítását. Ennek érdekében vegye fel a kapcsolatot a gyártó ügyfélszolgálatával.
- A fentebb közöltek csak azokra a berendezésekre vonatkoznak, melyeket az Európai Unióban telepítettek és értékesítettek, és így a 2012/19/EU európai irányelv hatálya alá tartoznak. Az Európai Unión kívüli országban a fentiektől eltérő rendelkezések vonatkozhatnak a leselejtezett elektromos és elektronikai berendezések ártalmatlanítására.

Tudnivalók a lítium-ion akkumulátorokkal kapcsolatban

Az akkumulátorokat ártalmatlanítás előtt ki kell szerelni a készülékből!

- Ne dobja az akkumulátorokat a háztartási hulladékba, tűzbe (robbanásveszély) vagy vízbe. A sérült akkumulátorok kárt tehetnek a környezetben és az egészségében, ha mérgező gőzök vagy folyadékok távoznak belőlük.
- A hibás vagy lemerült akkumulátorokat a (EU) 2023/1542 rendelet szerint hasznosítsa újra.
- Az akkumulátort és a töltőkészüléket egy hulladékkezelőben kell leadni. A felhasznált műanyag és fém részek szelektíven gyűjthetők össze és így újrahasznosíthatók.
- Az akkumulátorokat lemerült állapotban kell ártalmatlanítani. Javasoljuk a pólusokat a rövidzárlat megakadályozása érdekében ragasztószalaggal lefedni. Ne nyissa ki az akkumulátort.
- Az akkumulátorokat a hatályos helyi előírásoknak megfelelően kell ártalmatlanítani. Az akkumulátorokat adja le megfelelő gyűjtőhelyen, ahol környezetkímélő módon újrahasznosításra kerülnek. Az ezzel kapcsolatos kérdéseivel forduljon a helyi szemétszállítóhoz.

15 Hibaelhárítás

A következő táblázat bemutatja a hibák tüneteit, és ismerteti azok elhárításának módját arra az esetre, ha az Ön által vásárolt termék nem működne megfelelően. Ha a problémát ezzel nem sikerül beazonosítani és orvosolni, forduljon az illetékes szervizhez.

Üzemzavar	Lehetséges ok	Megoldás
A terméket nem lehet beindítani.	Túl gyenge az akkumulátor teljesítménye.	Töltse fel az akkumulátort.
	Az akkumulátor nincs megfelelően behelyezve.	Tolja be az akkumulátort az akkumulátor felvevőjébe. Az akkumulátor hallhatóan a helyére kattan.
	A be-/kikapcsoló hibás.	Forduljon szerviz ügyfélszolgálatunkhoz.
	Meghibásodott a motor.	
A termék egyenetlenül jár, erősen rázkódik.	Gyorsbefogó kar meglazítva.	Gyorsbefogó kar ellenőrzése.
	A kés rögzítése laza.	Ellenőrizze a kés rögzítését.
	A kés kiegyensúlyozatlan.	Cserélje ki a kést.
Nem jár a motor.	Biztonsági kengyel nincs meghúzva.	Biztonsági kengyelt meghúzni.
	Meghibásodott a motor.	Keresse fel az illetékes ügyfélszolgálatot.
A fűkivető rész nem tiszta.	Túl alacsony vágásmagasság.	Állítsa be a vágásmagasságot.
	Elkopott a kés.	Cserélje ki a kést.
	Eltömődött a fűgyűjtő zsák.	Ürítse ki a fűgyűjtő zsákot, vagy hárítsa el az eltömődést.

16 Jótállási feltételek - Scheppach 20V IXES sorozat

Felülvizsgálat dátuma: 2024. 04. 25.

Tisztelt Ügyfelünk!
Termékeinket szigorú minőségellenőrzésnek vetjük alá. Ha valamelyik termékünk esetleg mégsem működne kifogástalanul, azt őszintén sajnáljuk, és egyúttal kérjük, forduljon szervizszolgálatunkhoz az alább megadott címek egyikén. Munkatársaink szívesen állnak rendelkezésére telefonon is, szervizvonalunkon keresztül. Az alább megadott tudnivalók abban segítenek, hogy a káresetet problémák nélkül tudjuk feldolgozni és kezelni.

A jótállási igények érvényesítésére az alábbiak vonatkoznak:

1. **A jelen jótállási feltételek** szabályozzák azokat a kiegészítőleg vállalt gyártói jótállási szolgáltatásokat, melyeket cégünk vevőivel szemben (a végfelhasználó magánszemélyekkel szemben) új termékeire vállal. A törvényben meghatározott jótállási igényeket ez a jótállás nem érinti. Ezek teljesítéséért az a forgalmazó felelős, aki az adott terméket értékesítette.
2. A gyártó által vállalt **jótállási szolgáltatások** kizárólag azokra a hibákra és hiányosságokra terjednek ki, melyek a megvásárolt új termék anyaghibájára vagy gyártási hibájára vezethetők vissza. Ha a jótállási idő alatt anyaghiba vagy gyártási hiba lép fel, a gyártó az általa vállalt jótállás keretében saját választása szerint az alábbi szolgáltatások egyikét biztosítja:
   - Az árucikk díjtalan javítása
   - Az árucikk díjtalan cseréje vele egyenértékű árucikkre (adott esetben a terméket követő modellre, amennyiben az eredeti árucikk már nem áll rendelkezésre).

   A lecserélt termékek vagy alkatrészek cégünk tulajdonába kerülnek. Kérjük, vegye figyelembe, hogy termékeinket rendeltetésük szerint nem kisipari, kéziipari vagy hivatásszerű használatra tervezték. Ebből következően nem számít jótállási esetnek, ha a terméket a jótállási idő alatt kisipari, kéziipari vagy hivatásszerű használatba vették, vagy ezzel egyenértékű igénybevételnek tették ki.
3. **Jótállási szolgáltatásaink alól kivételt képeznek az alábbiak:**
   - A termék olyan károsodásai, melyek a szerelési útmutató figyelmen kívül hagyása, a nem szakszerű telepítés, a kezelési útmutató figyelmen kívül hagyása (pl. helytelen hálózati feszültségre vagy áramfajtára való csatlakoztatás), illetve a karbantartási utasítások és biztonsági rendelkezések be nem tartása vagy a termék nem megfelelő környezeti feltételek mellett végzett üzemeltetése, valamint az ápolás és a karbantartás elmulasztása miatt következtek be.
   - A termék olyan károsodásai, melyek rendellenes vagy szakszerűtlen alkalmazás miatt (pl. a termék túlterhelése, vagy nem engedélyezett szerszámok, ill. tartozékok használata), a termékbe behatoló idegen anyag (pl. homok, kavics vagy por), szállítási sérülések, erőszak alkalmazása vagy külső behatás (pl. leesés okozta károk) folytán következtek be.
   - A termék vagy a termék alkatrészeinek olyan károsodásai, melyek rendeltetésszerű, szokványos (üzemszerű) vagy egyéb természetes kopásra vezethetők vissza, valamint a kopóalkatrészek károsodása és/vagy elhasználódása.
   - A termék olyan hiányosságai, melyek nem eredeti tartozékok, kiegészítők vagy pótalkatrészek használata miatt, illetve a nem rendeltetésszerű használat miatt következtek be.
   - Azok a termékek, melyeken módosítást vagy változtatást hajtottak végre.
   - Az előírt kiviteli jellemzőktől való csekély eltérések, melyek elhanyagolhatónak tekinthetők a termék értékére és használhatóságára nézve.
   - Azok a termékek, melyeken önkényes javítást végeztek, vagy arra nem jogosult harmadik fél végzett javításokat.
   - Ha a terméken elhelyezett jelölés, illetve a terméket azonosító információk (a gépen elhelyezett matrica) hiányzik, vagy olvashatatlan.
   - Azok a termékek, melyek erősen szennyezettek, és ezért a szervizszemélyzet elutasítja a befogadásukat.
   - A kártérítési igények és a következményes károkat érintő igények általánosan ki vannak zárva a jótállási szolgáltatások köréből.
4. **A jótállási idő** rendszerint **5 évre** (az elemekre / akkumulátorokra 12 hónapra) terjed ki, és a termék vásárlási dátumával kezdődik. Az eredeti, vásárlást igazoló nyugta dátuma a mérvadó. A jótállási igény érvényesítését mindig haladéktalanul a tudomásra jutást követően kell kezdeményezni. A jótállási igények érvényesítése a jótállási idő lejárta után ki van zárva. A termék javítása vagy cseréje sem a jótállási idő meghosszabbodásával, sem pedig új garanciaidő indulásával nem jár a termékre nézve a szolgáltatás igénybevétele folytán, vagy az esetlegesen beépített cserealkatrészekre nézve. Ez szintén érvényes a helyben végzett szervizszolgálatásokra is. A jótállás igénybe vétele feltételezi, hogy a jótállást vállaló gyártó felszólítására a jótállási eset kivizsgálását az árucikk visszaküldésével lehetővé teszik számára. Ügyelni kell arra, hogy a szállítás során megfelelő csomagolás használatával megóvják a terméket a sérülésektől. Az érintett terméket megtisztított állapotban, a vásárlást igazoló nyugta másolatával együtt - amely tartalmazza a vásárlás dátumát és a termék megnevezését - kell benyújtani, illetve beküldeni az ügyfélszolgálati iroda munkatársainak. Ha a terméket hiányosan, nem a szállított elemek teljes körével együtt küldik be, a hiányzó tartozékokat értékarányosan felszámítjuk / levonjuk, amennyiben a termék cseréjére vagy visszatérítésre kerül sor. A részlegesen vagy teljesen szétszerelt termékeket cégünk nem tudja jótállási esetként befogadni. Ha a reklamáció jogosulatlannak bizonyul, vagy lejárt a jótállási idő, akkor általánosságban a vásárló viseli a szállítási költségeket és ő felel a szállításból eredő kockázatokért. **Kérjük a jótállási esetet jelentse be előre a szervizállomáson (lásd alább).** Rendszerint arról születik megállapodás, hogy a meghibásodott terméket az üzemzavar rövid leírását mellékelve szervezett visszaküldéssel - vagy a jótállási időtartamon kívül - kellő postaköltség megfizetése mellett a csomagolási és szállítási irányelveknek meg-

felelően az alább megadott szervizcímre kell beküldeni. **Kérjük, vegye figyelembe, hogy a terméknek (típustól függően) visszaküldéskor biztonsági okokból mentesnek kell lennie mindenfajta üzemi anyagtól.** A szervizközpontunkba beküldött terméket úgy kell becsomagolni, hogy a reklamációval érintett termékben a szállítási úton ne eshessen kár. A javítás / csere megtörténtét követően munkatársaink díjtalanul visszaküldik Önnek a terméket. Ha a termék nem javítható vagy nem cserélhető, akkor cégünk szabad belátása szerinti pénzösszeget térít vissza, legfeljebb a vételár mértékében, melyből levonásra kerül az elhasználódásnak és kopásnak megfelelőnek tekinthető részösszeg. A jelen jótállási feltételek csak az első magánvásárló számára érvényesek, más számára nem engedményezhetők és másra át nem ruházhatók.

5. **A jótállási idő meghosszabbítása 10 évre:** A Scheppach cég kiegészítőleg további 5 évvel meghosszabbított jótállást kínál a Scheppach 20V sorozat termékeire. Ezáltal a termékekre vállalt jótállási időtartam összesen 10 évre növekszik. A fentiek alól kivételt képeznek az elemek / akkumulátorok, a töltőkészülékek és a tartozékok. A jótállás meghosszabbítását úgy veheti igénybe, hogy a megadott kategóriába tartozó Scheppach-termékét legkésőbb a vásárlás dátumát követő 30 nappal online regisztrálja a következő címen: https://garantie.scheppach.com. Miután elvégezte az online regisztrációt, visszaigazolást kap az adott termékre vonatkozó jótállás meghosszabbításáról.
6. Jótállási igénye **érvényesítéséhez kérjük, vegye fel a kapcsolatot szervizközpontunk** munkatársaival. **Kérjük, lehetőleg használja az internetes oldalunkon megtalálható űrlapot**:

   https://www.scheppach.com/de/service

   Kérjük, ne küldjön be cégünknek terméket anélkül, hogy előzetesen kapcsolatba lépett volna szervizközpontunkkal, és bejelentette volna szándékát.
   A jelen garanciális vállalások igénybe vételének kötelező érvényű feltétele, hogy először felvegye a kapcsolatot szervizközpontunkkal. A jótállási igényeket a jótállási idő lejárta előtt, a hiba vagy hiányosság megállapítását követő 14 napon belül kell érvényesíteni. Ehhez szükség van a vásárlást igazoló eredeti nyugtára, illetve adott esetben a termékre vonatkozó jótállási idő meghosszabbításának visszaigazolásra.
7. **Feldolgozási idő** - Cégünk a reklamációs küldeményeket rendszerint a szervizközpontba való beérkezést követő 14 napon belül elintézi. Ha cégünk kivételes esetben túllépné a fentebb megjelölt feldolgozási időt, arról munkatársaink időben értesítik.
8. **A kopóalkatrészek általánosságban ki vannak zárva a jótállás köréből!** - Kopóalkatrészek a következők: a) tartozékként mellékelt felszerelt vagy beépített elemek / akkumulátorok, valamint b) az adott típustól függően valamennyi kopóalkatrész (egyebek mellett a sziják, fűrészlapok, betétszerszámok, köszörűkorongok, szűrők, szénkefék, stb., lásd a kezelési útmutatóban). A jótállási szolgáltatásból ki vannak zárva azok az elemek és akkumulátorok, melyek mély kisülést szenvedtek, vagy sérült a házuk, illetve a pólusaik.
9. **Előzetes költségbecslés** - Azokat a termékeket, melyekre nem terjed ki a jótállás, vagy amelyekre már nem érvényes a jótállás, költségek felszámítása ellenében javítjuk. Igény esetén a meghibásodott terméket beküldheti szervizközpontunknak előzetes költségbecslésre, és szükség esetén írásban (postai úton, e-mailben) kezdeményezheti a javítást szervizközpontunknál. A javítást kezdeményező engedély híján munkatársaink nem végeznek további feldolgozást.

A jótállási feltételek mindig csak a reklamáció időpontjában érvényes változatban érvényesek, és internetes oldalunkon (www.scheppach.com) tekinthetők meg. Fordításoknál mindig a német szövegváltozat mérvadó.

Scheppach GmbH · Günzburger Str. 69 ·

89335 Ichenhausen (Németország)

Telefon: +800 4002 4002 ·

e-mail: customerservice.HU@scheppach.com ·

internet: https://www.scheppach.com

A jelen jótállási feltételek előzetes értesítés nélküli módosítását mindenkor fenntartjuk.

17 EU megfelelőségi nyilatkozat

Az eredeti megfelelőségi nyilatkozat fordítása

Gyártó:

Scheppach GmbH
Günzburger Straße 69
D-89335 Ichenhausen

Saját kizárólagos felelősségünkre kijelentjük, hogy az itt ismertetett termék megfelel az érvényes irányelveknek és szabványoknak.

Márka:	**SCHEPPACH**
Termék megnevezése:	**Akkumulátoros fűnyíró - BC-MP430-X**
Cikksz.	**5911415900**

EU-irányelvek:

2014/30/EU, 2006/42/EG, 2000/14/EG_2005/88/EG, 2011/65/EU*,

* A nyilatkozat fent megnevezett tárgya teljesíti az Európai Parlament és Tanács 2011. június 8-i, egyes veszélyes anyagok elektromos és elektronikus berendezésekben való alkalmazásának korlátozásáról szóló 2011/65/EU irányelvének előírásait.

Alkalmazott szabványok:

EN 62841-1:2015/A11:2022;
EN IEC 62841-4-3:2021/A11:2021;
EN IEC 55014-1:2021; EN IEC 55014-2:2021

A dokumentáció felelőse:

David Rümpelein

Günzburger Str. 69
D-89335 Ichenhausen

Ichenhausen, 14.10.2025

i.V.
Simon Schunk
Division Manager Product Center

i.V.
Andreas Pecher
Head of Project Management

Spis treści

1 Wprowadzenie 151
2 Opis produktu (rys. 1-16) 152
3 Zakres dostawy (rys. 2) 152
4 Użytkowanie zgodne z przeznaczeniem 152
5 Wskazówki dotyczące bezpieczeństwa 153
6 Dane techniczne 156
7 Rozpakowanie 157
8 Montaż 157
9 Uruchomienie wstępne 158
10 Obsługa 158
11 Czyszczenie i konserwacja 160
12 Przechowywanie i transport 161
13 Naprawa i zamawianie części zamiennych 161
14 Utylizacja i ponowne wykorzystanie 162
15 Pomoc dotycząca usterek 163
16 Warunki gwarancji - seria Scheppach 20V IXES 163
17 Deklaracja zgodności UE 165
18 Rysunek eksplozji 360

Objaśnienie symboli na produkcie

Zastosowanie symboli w niniejszym podręczniku ma za zadanie zwrócenie uwagi na możliwe ryzyka. Symbole bezpieczeństwa i ich objaśnienia muszą być dokładnie zrozumiane. Same ostrzeżenia nie powodują usunięcia ryzyka i nie mogą zastąpić prawidłowych środków ochrony przed wypadkami.

	Przed uruchomieniem należy przeczytać niniejszą instrukcję eksploatacji i przestrzegać wskazówek dotyczących bezpieczeństwa!
	Uwaga! Nieprzestrzeganie znaków bezpieczeństwa i wskazówek ostrzegawczych naniesionych na produkt, jak również nieprzestrzeganie wskazówek ostrzegawczych i instrukcji obsługi może prowadzić do ciężkich obrażeń ciała, a nawet śmierci.
	Nosić nauszniki ochronne.
	Na zboczu nie kosić w górę ani w dół.
	Nie wystawiać produktu na działanie deszczu. Produkt wolno ustawiać, przechowywać i eksploatować tylko w suchych warunkach otoczenia.
	Nie przejeżdżać po kablach leżących na ziemi!
	Niebezpieczeństwo ze strony wirujących części przy włączonym silniku. Należy zachować odległość od innych osób i dzieci.
	Przed przystąpieniem do eksploatacji kosiarki do trawy usunąć porozrzucane małe elementy, które mogłyby zostać odrzucone.
	Nie zbliżać rąk i stóp do obracających się narzędzi maszynowych.
	Uwaga! Nóż dobiega!
	Wyłączanie lub uruchamianie produktu
	Długość noża. Maks. szerokość koszenia.
	Konserwacja, przezbrajanie oraz prace regulacyjne i czyszczenie wykonywać wyłącznie przy wyłączonym silniku i wyjętym akumulatorze.
	Gwarantowany poziom mocy akustycznej produktu.
Lithium	Akumulator litowo-jonowy
CE	Produkt jest zgodny z obowiązującymi europejskimi dyrektywami.
	Produkt jest zgodny z obowiązującymi serbskimi dyrektywami.

1 Wprowadzenie

Producent:

Scheppach GmbH

Günzburger Straße 69

D-89335 Ichenhausen

Szanowny Kliencie

Życzymy dużo satysfakcji i powodzenia podczas pracy z nowym produktem.

Wskazówka:

Zgodnie z obowiązującą ustawą o odpowiedzialności cywilnej za produkt, producent nie odpowiada za szkody powstałe przy tym produkcie lub przez ten produkt w przypadku:

- Nieprawidłowej obróbki
- Nieprzestrzeganie instrukcji obsługi
- Napraw przeprowadzanych przez osoby trzecie, nieautoryzowanych specjalistów
- montażu i wymiany na nieoryginalne części zamienne
- zastosowania niezgodnego z przeznaczeniem

Przestrzegać:

Instrukcja obsługi jest częścią niniejszego produktu.

Zawiera ona ważne wskazówki dotyczące bezpiecznej, fachowej i ekonomicznej pracy z niniejszym produktem, sposobu unikania zagrożeń, oszczędności kosztów napraw, redukcji czasów przestoju i zwiększenia niezawodności i żywotności produktu. Dodatkowo oprócz zasad bezpieczeństwa zawartych w niniejszej instrukcji obsługi należy przestrzegać przepisów danego kraju obowiązujących dla eksploatacji produktu.

Przed użyciem produktu zapoznać się ze wszystkimi wskazówkami dotyczącymi obsługi i bezpieczeństwa. Eksploatować produkt tylko zgodnie z opisem i dla podanych obszarów zastosowania. Instrukcję obsługi należy przechowywać w bezpiecznym miejscu, a w przypadku przekazywania produktu osobom trzecim należy przekazać wszystkie dokumenty.

2 Opis produktu (rys. 1-16)

1. Pałąk zabezpieczający
2. Górny pałąk przesuwny
2a. Śruba z łbem płaskim
2b. Podkładka
2c. Dźwignia szybkomocująca
2d Nakrętka cylindryczna
3. Wskaźnik poziomu napełnienia
4. Dolny pałąk przesuwny
4a. Podkładka
4b. Dźwignia szybkomocująca
4c. Nakrętka cylindryczna
5. Worek na trawę
5a. Uchwyt nośny
5b. Warga gumowa
5c. Ramka
6. Dźwignia do regulacji wysokości cięcia
7. Osłona
8. Klapa wyrzutowa
9. Zacisk kablowy
9a. Kabel
10. Włącznik/wyłącznik
10a. Przełącznik Auto/Eco
11. Wkładka do mulczowania
12. Osłona noża
12a. Nóż
13. Akumulator*
13a. Przycisk zwalniający
13b. Uchwyt akumulatora

3 Zakres dostawy (rys. 2)

Poz.	Liczba	Oznaczenie
2a.	2 x	Śruba z łbem płaskim M6x55 mm
2b.	2 x	Podkładka
2c.	2 x	Dźwignia szybkomocująca
2d	2 x	Nakrętki cylindryczne M6
4.	1 x	Dolny pałąk przesuwny
4a.	2 x	Podkładka
4b.	2 x	Dźwignia szybkomocująca
4c.	2 x	Nakrętki cylindryczne M6
5.	1 x	Worek na trawę
5a.	1 x	Uchwyt nośny
9.	2 x	Zacisk kablowy
11.	1 x	Wkładka do mulczowania
	1 x	Akumulatorowa kosiarka do trawy
	1 x	Instrukcja eksploatacji

* = opcjonalnie w zakresie dostawy!

4 Użytkowanie zgodne z przeznaczeniem

Produkt jest przeznaczony wyłącznie do koszenia trawników i trawy na terenach przydomowych.

Ta akumulatorowa kosiarka do trawy przeznaczona jest do pielęgnacji trawników o powierzchni ok. 600-700 m².

Rzeczywista powierzchnia trawnika zależy od takich czynników, jak poziom naładowania akumulatora, rozmiar akumulatora (ah), wilgotność trawnika, wysokość cięcia, porost mchu lub gęstość trawnika.

Produkt wolno użytkować wyłącznie zgodnie z jego przeznaczeniem. Każde inne użycie wykraczające poza to jest niezgodne z przeznaczeniem. Za wynikające z tego szkody i obrażenia wszelkiego rodzaju odpowiada użytkownik, a nie producent.

Do zgodnego z przeznaczeniem wykorzystywania zalicza się również przestrzeganie wskazówek dotyczących bezpieczeństwa, a także instrukcji montażu i wskazówek dot. eksploatacji, zawartych w instrukcji obsługi.

Osoby używające i konserwujące produkt muszą dobrze znać jej działanie oraz zostać poinformowane o ewentualnych zagrożeniach.

Samowolne modyfikacje produktu wykluczają odpowiedzialność producenta za spowodowane tym szkody.

Produktu wolno użytkować wyłącznie z oryginalnymi częściami i oryginalnym wyposażeniem producenta.

Przestrzegać przepisów producenta dotyczących bezpieczeństwa, pracy i konserwacji oraz wymiarów podanych w rozdziale Dane techniczne.

Należy pamiętać, że zgodnie z przeznaczeniem nasze produkty nie zostały skonstruowane do użytku komercyjnego, rzemieślniczego lub przemysłowego. Nie ponosimy odpowiedzialności w przypadku, gdy produkt jest stosowany w zakładach komercyjnych, rzemieślniczych i przemysłowych oraz do podobnych działalności.

Objaśnienie słów sygnałowych w instrukcji eksploatacji

⚠ ZAGROŻENIE

Słowo sygnalizacyjne oznaczające sytuację bezpośredniego niebezpieczeństwa, która, jeśli jej się nie uniknie, spowoduje śmierć lub poważne obrażenia ciała.

⚠ OSTRZEŻENIE

Słowo sygnalizacyjne oznaczające sytuację potencjalnego niebezpieczeństwa, która, jeśli jej się nie uniknie, może spowodować śmierć lub poważne obrażenia ciała.

⚠ OSTROŻNIE

Słowo sygnalizacyjne oznaczające sytuację potencjalnego niebezpieczeństwa, która, jeśli jej się nie uniknie, może spowodować niewielkie lub umiarkowane obrażenia ciała.

UWAGA

Słowo sygnalizacyjne oznaczające sytuację potencjalnego niebezpieczeństwa, która, jeśli jej się nie uniknie, może spowodować uszkodzenie produktu lub własności/posiadanego mienia.

5 Wskazówki dotyczące bezpieczeństwa

Ogólne wskazówki dotyczące bezpieczeństwa dla elektronarzędzi

⚠ OSTRZEŻENIE

Należy przeczytać wszystkie wskazówki dotyczące bezpieczeństwa i instrukcje oraz przestudiować wszystkie ilustracje i parametry techniczne dostarczone wraz z niniejszym narzędziem elektrycznym.

Nieprzestrzeganie poniższych wskazówek bezpieczeństwa i instrukcji może doprowadzić do porażenia prądem, pożaru i/lub poważnych obrażeń.

Przechowywać na przyszłość wszystkie wskazówki dotyczące bezpieczeństwa i instrukcje.

Używany we wskazówkach dotyczące bezpieczeństwa termin „narzędzie elektryczne" odnosi się do elektronarzędzi zasilanych z sieci (z przewodem sieciowym) lub do narzędzi elektrycznych zasilanych za pomocą akumulatora (bez przewodu sieciowego).

1) Bezpieczeństwo w miejscu pracy

a) **Utrzymywać obszar roboczy w czystości i zapewnić dobre oświetlenie.** Nieporządek lub brak oświetlenia obszaru roboczego może prowadzić do wypadków.

b) **Nie pracować z narzędziem elektrycznym w otoczeniu zagrożonym wybuchem, w którym znajdują się palne płyny, gazy lub pyły.** Narzędzia elektryczne wytwarzają iskry, które mogą spowodować zapłon pyłu lub oparów.

c) **Nie dopuszczać, by dzieci i inne osoby zbliżały się podczas używania narzędzia elektrycznego.** Podczas odchylania można łatwo stracić kontrolę nad narzędziem elektrycznym.

2) Bezpieczeństwo elektryczne

a) **Wtyczka przyłączeniowa narzędzia elektrycznego musi pasować do gniazda. Wtyczki nie wolno w żaden sposób modyfikować. Nie używać żadnych przejściówek z uziemionymi narzędziami elektrycznymi.** Niemodyfikowane wtyczki i odpowiednie gniazda zmniejszają ryzyko porażenia prądem.

b) **Unikać kontaktu fizycznego z uziemionymi powierzchniami, takimi jak rury, grzejniki, piece i lodówki.** Ryzyko porażenia prądem zwiększa się, jeśli ciało użytkownika jest uziemione.

c) **Nie należy używać produktu w deszczu lub w mokrych warunkach.** Może to zwiększyć ryzyko porażenia prądem.

d) **Nie wykorzystywać przewodu przyłączeniowego niezgodnie z przeznaczeniem w celu przenoszenia, zawieszania narzędzia elektrycznego lub w celu wyjęcia wtyczki z gniazda. Przewód przyłączeniowy przechowywać z dala od gorąca, oleju, ostrych krawędzi lub ruchomych części urządzeń.** Uszkodzone lub splątane przewody przełączeniowe zwiększają ryzyko porażenia prądem.

e) **W przypadku pracy z narzędziem elektrycznym na wolnym powietrzu, używać wyłącznie przedłużaczy przeznaczonych również do pracy w warunkach zewnętrznych.** Zastosowanie przedłużacza przystosowanego do warunków zewnętrznych zmniejsza ryzyko porażenia prądem.

f) **Jeżeli użycie narzędzia elektrycznego w wilgotnym otoczeniu jest nieuniknione, używać wyłącznika ochronnego różnicowo prądowego.** Zastosowanie wyłącznika ochronnego różnicowo-prądowego zmniejsza ryzyko porażenia prądem.

3) Bezpieczeństwo osób

a) **Podczas pracy z narzędziem elektrycznym należy być ostrożnym, zwracać uwagę na wykonywane czynności i zachowywać zdrowy rozsądek. Nie używać narzędzia elektrycznego w stanie zmęczenia lub też będąc pod wpływem narkotyków, alkoholu lub leków.** Chwila nieuwagi podczas używania narzędzia elektrycznego może spowodować poważne obrażenia.

b) **Stosować indywidualne wyposażenie ochronne i nosić zawsze okulary ochronne.** Stosowanie osobistego wyposażenia ochronnego, jak maska przeciwpyłowa, antypoślizgowe obuwie ochronne, kask lub nauszniki ochronne, w zależności od rodzaju i zastosowania narzędzia elektrycznego, zmniejsza ryzyko odniesienia obrażeń.

c) **Nie dopuszczać do niezamierzonego uruchomienia. Przed podłączeniem do zasilania i/lub akumulatora, podnoszeniem lub przenoszeniem upewnić się, że narzędzie elektryczne jest wyłączone.** Trzymanie palca na włączniku podczas przenoszenia narzędzia elektrycznego lub podłączanie włączonego narzędzia elektrycznego do zasilania może prowadzić do wypadków.

d) **Przed włączeniem narzędzia elektrycznego usunąć narzędzia nastawcze lub klucze maszynowe płaskie.** Narzędzie lub klucz znajdujące się w obracającej się części narzędzia elektrycznego może prowadzić do powstania obrażeń.

e) **Unikać nietypowej pozycji ciała. Zadbać o stabilną pozycję i zachowanie równowagi w każdej chwili.** Pozwala to na lepszą kontrolę narzędzia elektrycznego w niespodziewanych sytuacjach.

f) **Nosić odpowiednią odzież. Podczas pracy nie nosić luźnej odzieży i biżuterii. Włosy i odzież trzymać z dala od części ruchomych.** Luźna odzież, biżuteria lub długie włosy mogą zostać pochwycone przez części ruchome.

g) **Jeżeli istnieje możliwość zamontowania urządzeń odsysających i odpylających, należy je podłączyć i prawidłowo używać.** Zastosowanie odsysania pyłu może zmniejszyć zagrożenia spowodowane przez pył.

h) **Przestrzegamy przed złudnym poczuciem bezpieczeństwa i ignorowaniem zasad bezpieczeństwa dla narzędzi elektrycznych, również gdy użytkownik w wyniku wielokrotnego użycia jest zaznajomiony z obsługą elektronarzędzia.** Brak czujności może w ułamku sekundy doprowadzić do powstania ciężkich obrażeń.

4) Zastosowanie i obsługa narzędzia elektrycznego

a) **Nie przeciążać narzędzia elektrycznego. Używać narzędzia elektrycznego przeznaczonego do danej pracy.** Odpowiednie narzędzie elektryczne umożliwia lepszą i bezpieczniejszą pracę w podanym zakresie mocy.

b) **Nie używać narzędzia elektrycznego, którego włącznik jest uszkodzony.** Narzędzie elektryczne, którego nie da się już włączać lub wyłączać, jest niebezpieczne i musi zostać naprawione.

c) **Przed rozpoczęciem ustawień, wymianą osprzętu lub odłożeniem elektronarzędzia należy wyjąć wtyczkę z gniazda i/lub usunąć wyjmowany akumulator.** Ten środek ostrożności ogranicza ryzyko niezamierzonego uruchomienia narzędzia elektrycznego.

d) **Nieużywane narzędzia elektryczne przechowywać poza zasięgiem dzieci. Nie zezwalać na używanie narzędzia elektrycznego osobom, które nie są z nim obeznane lub nie przeczytały niniejszych instrukcji.** Narzędzia elektryczne stanowią zagrożenie, jeśli są używane przez niedoświadczone osoby.

e) **Należy dbać należycie o narzędzia elektryczne i narzędzia robocze. Kontrolować, czy części ruchome działają prawidłowo i nie zacinają się, czy części nie są pęknięte lub uszkodzone w sposób wpływający negatywnie na działanie narzędzia elektrycznego. Przed zastosowaniem narzędzia elektrycznego zapewnić naprawę uszkodzonych części.** Wiele wypadków jest spowodowanych nieprawidłową konserwacją narzędzi elektrycznych.

f) **Narzędzia tnące muszą być ostre i utrzymywane w stanie czystości.** Starannie konserwowane narzędzia tnące z krawędziami tnącymi rzadziej się zacinają i są łatwiejsze w obsłudze.

g) **Używać narzędzi elektrycznych, narzędzia roboczego, narzędzi roboczych itd. zgodnie z niniejszymi instrukcjami. Uwzględnić warunki pracy i wykonywane czynności.** Używanie narzędzia elektrycznego do zastosowań innych, niż przewidziane, może prowadzić do niebezpiecznych sytuacji.

h) **Uchwyty i powierzchnie uchwytu utrzymywać w stanie suchym, czystym i wolnym od oleju i smaru.** Śliskie uchwyty i powierzchnie uchwytu nie pozwalają na bezpieczne trzymanie elektronarzędzia i kontrolę nad nim w nieoczekiwanych sytuacjach.

5) Zastosowanie i obsługa narzędzia akumulatorowego

a) **Akumulatory ładować tylko w ładowarkach zalecanych przez producenta.** W przypadku ładowarki przeznaczonej do konkretnego rodzaju akumulatorów, gdy zostanie użyta z innymi akumulatorami, istnieje niebezpieczeństwo pożaru.

b) **W narzędziach elektrycznych stosować wyłącznie przewidziane dla nich akumulatory.** Użycie innych akumulatorów może prowadzić do obrażeń i niebezpieczeństwa pożaru.

c) **Akumulatory nie będące w użyciu trzymać z dala od spinaczy, monet, kluczy, gwoździ, śrub lub innych małych przedmiotów metalowych, które mogłyby powodować zmostkowanie styków.** Zwarcie między stykami akumulatora może skutkować poparzeniami lub pożarem.

d) **W przypadku nieprawidłowego użycia z akumulatora może wydobyć się płyn. Unikać z nim kontaktu. W razie przypadkowego kontaktu opłukać wodą. Jeśli płyn dostanie się do oczu, dodatkowo zasięgnąć porady lekarza.** Wydobywający się płyn akumulatorowy może powodować podrażnienia skóry lub oparzenia.

e) **Nie używać uszkodzonych lub zmodyfikowanych akumulatorów.** Uszkodzone lub zmodyfikowane akumulatory mogą się zachowywać nieprzewidywalnie i doprowadzić do pojawienia się pożaru, eksplozji lub obrażeń.

f) **Akumulatora nie wystawiać na działanie ognia lub wysokich temperatur.** Pożar i temperatury powyżej 130 °C mogą wywołać eksplozję.

g) **Przestrzegać wszystkich wskazówek dotyczących ładowania, a narzędzia akumulatorowego nigdy nie ładować poza zakresem temperatur podanym w instrukcji eksploatacji.** Nieprawidłowe ładowanie lub ładowanie poza dopuszczalnym zakresem temperatur może doprowadzić do zniszczenia akumulatora oraz stwarza zagrożenie pożarowe.

6) Serwis

a) **Naprawę narzędzia elektrycznego może wykonywać wyłącznie wykwalifikowany personel i tylko przy użyciu oryginalnych części zamiennych.** Zapewnia to bezpieczeństwo dalszej pracy narzędzia elektrycznego.

b) **Nigdy nie poddawać konserwacji uszkodzonych akumulatorów.** Wszystkie konserwacje akumulatorów mogą być przeprowadzane wyłącznie przez producentów lub upoważnione punkty serwisowe.

5.1 Wskazówki dotyczące bezpieczeństwa dla kosiarek do trawy

a) **Nie należy używać kosiarki do trawy przy złej pogodzie, zwłaszcza podczas burzy.** Zmniejsza to ryzyko porażenia piorunem.

b) **Dokładnie sprawdzić obszar roboczy pod kątem obecności dzikich zwierząt.** Dzikie zwierzęta mogą zostać zranione przez pracującą kosiarkę do trawy.

c) **Sprawdzić dokładnie obszar roboczy oraz usunąć wszystkie kamienie, patyki, druty, kości i inne przypadkowe przedmioty.** Wyrzucone części mogą spowodować obrażenia.

d) **Przed użyciem kosiarki do trawy należy zawsze sprawdzić, czy ostrze tnące i mechanizm koszący nie są zużyte lub uszkodzone.** Zużyte lub uszkodzone części zwiększają ryzyko obrażeń.

e) **Należy regularnie sprawdzać oprzyrządowanie do wychwytywania trawy pod kątem zużycia.** Zużyte lub uszkodzone oprzyrządowanie do wychwytywania trawy zwiększa ryzyko obrażeń.

f) **Osłony należy pozostawiać na miejscu. Osłony muszą być sprawne i prawidłowo zamocowane.** Luźna, uszkodzona lub nieprawidłowo działająca osłona może prowadzić do obrażeń.

g) **Wloty powietrza chłodzącego należy utrzymywać w stanie wolnym od osadów.** Zablokowane wloty powietrza i zanieczyszczenia mogą prowadzić do przegrzania lub pożaru.

h) **Podczas obsługi kosiarki do trawy należy zawsze nosić antypoślizgowe obuwie ochronne. Nigdy nie należy pracować boso lub w otwartych sandałach.** Zminimalizuje to ryzyko obrażeń stóp w wyniku kontaktu z obracającym się ostrzem tnącym.

i) **Podczas obsługi kosiarki do trawy należy zawsze nosić długie spodnie.** Nieosłonięta skóra zwiększa prawdopodobieństwo obrażeń spowodowanych przez wyrzucane części.

j) **Nie należy używać kosiarki do trawy na mokrej trawie. Chodzić, nie biegać.** Zmniejsza to ryzyko poślizgnięcia się i upadku, co może prowadzić do obrażeń.

k) **Nie należy używać kosiarki do trawy na zbyt stromych zboczach.** Zmniejsza to ryzyko utraty kontroli, poślizgnięcia się i upadku, co może prowadzić do obrażeń.

l) **Podczas pracy na zboczach należy upewnić się, że podłoże jest stabilne; zawsze należy pracować w poprzek zbocza, nigdy w górę lub w dół, a podczas zmiany kierunku należy zachować szczególną ostrożność.** Zmniejsza to ryzyko utraty kontroli, poślizgnięcia się i upadku, co może prowadzić do obrażeń.

m) **Należy zachować szczególną ostrożność podczas koszenia na biegu wstecznym lub podczas ciągnięcia kosiarki do trawy do siebie. Zawsze należy zwracać uwagę na otoczenie.** Zmniejsza to ryzyko potknięcia się podczas pracy.

n) **Nie należy dotykać ostrzy ani innych niebezpiecznych części, które są w ruchu.** Zmniejsza to ryzyko obrażeń spowodowanych przez ruchome części.

o) **Przed przystąpieniem do usuwania zakleszczonego materiału lub czyszczenia kosiarki do trawy należy upewnić się, że wszystkie przełączniki są wyłączone i wyjąć akumulator**. Nieoczekiwane uruchomienie kosiarki do trawy może prowadzić do poważnych obrażeń.

p) W przypadku uderzenia ciałem obcym należy natychmiast wyłączyć produkt i wyjąć akumulator. przed ponownym uruchomieniem i pracą z produktem należy poszukać go uszkodzeń i dokonać niezbędnych napraw. jeżeli produkt zacznie nietypowo silnie drgać, należy go poddać natychmiastowej kontroli.

Dodatkowe wskazówki dotyczące bezpieczeństwa

- Nigdy nie pozwalać dzieciom lub innym osobom, które nie znają instrukcji obsługi, na używanie kosiarki do trawy. Dolną granicę wieku użytkownika mogą określać przepisy lokalne.
- Nigdy nie kosić, gdy w pobliżu znajdują się inne osoby, zwłaszcza dzieci lub zwierzęta. Pamiętać o tym, że operator urządzenia lub użytkownik jest odpowiedzialny za wypadki z udziałem innych osób lub ich własności.
- Kosić tylko przy dobrej widoczności. Koniecznie trzymać osoby trzecie z daleka.
- W przypadku przekazania niniejszego produktu innym osobom przekazać również niniejszą instrukcję obsługi.

UWAGA

Niebezpieczeństwo spadających kamieni!

Nigdy nie przejeżdżać z włączonym silnikiem przez żwir.

- Przed użyciem należy zawsze sprawdzić wzrokowo, czy nóż i śruby mocujące nie są zużyte lub uszkodzone. Aby uniknąć niewyważenia, zużyte lub uszkodzone noże i śruby mocujące należy wymieniać wyłącznie w zestawach.
- Podczas prac nastawczych produktu należy zachować ostrożność i unikać przytrzaśnięcia palców między ruchomym nożem a sztywnymi częściami maszyny.
- Zachować szczególną ostrożność podczas koszenia trawy na ruchomych podłożach, w pobliżu składowisk odpadów, rowów i wałów.
- Unikać miejsc, w których koła nie dotykają podłoża lub koszenie nie jest bezpieczne.
- Eksploatacja produktu z nadmierną prędkością może zwiększać niebezpieczeństwo wypadku.
- Należy zwracać uwagę na ruch w pobliżu drogi.
- Nigdy nie podnosić ani nie przenosić kosiarki do trawy z włączonym silnikiem.
- Zatrzymać nóż, gdy kosiarka do trawy wymaga nachylenia, podczas transportu po obszarach innych niż trawa oraz podczas przemieszczania kosiarki do trawy do i z obszaru przeznaczonego do koszenia.
- Uruchamiać silnik ostrożnie, zgodnie ze wskazówkami producenta. Należy upewnić się, że stopy znajdują się w odpowiedniej odległości od noża.
- Przy uruchamianiu silnika nie należy przechylać kosiarki do trawy, chyba że operacja wymaga jej podniesienia. W takim przypadku przechylić kosiarkę tylko na tyle, na ile jest to bezwzględnie konieczne, i podnosić tylko część niemającą kontaktu z użytkownikiem.
- Nigdy nie prowadzić rąk ani stów przy lub pod obracającymi się elementami. Zawsze trzymać się z dala od otworu wyrzutowego.
- Należy stosować wyłącznie noże i akcesoria zalecane przez producenta. Używanie innych narzędzi roboczych i innego osprzętu może powodować niebezpieczeństwo odniesienia obrażeń dla użytkownika.
- Zawsze należy utrzymywać produkt w dobrym stanie roboczym.
- W celu zapobiegnięcia obciążenia hałasem i wibracjami należy zaplanować odpowiednie przerwy.

- Uwaga, niewłaściwa konserwacja, stosowanie niezgodnych z normami części zamiennych lub usuwanie albo modyfikacja urządzeń zabezpieczających może skutkować wydłużonym czasem hamowania łańcucha, większym odrzutem, spowodować uszkodzenie produktu i poważne obrażenia osób, które z niego korzystają.
- Nie wolno dokonywać zmian lub dezaktywować systemów bezpieczeństwa lub urządzeń produktu. Nigdy nie usuwać elementów zapewniających bezpieczeństwo.

⚠ OSTROŻNIE

Nie wolno używać kosiarki do trawy bez założonego pełnego kosza na trawę lub samozamykającej się osłony separacyjnej otworu wyrzutowego.

- Nigdy nie używać kosiarki do trawy z uszkodzonymi urządzeniami ochronnymi lub kratkami ochronnymi lub bez zamontowanych urządzeń ochronnych, np. blach odbojowych i/lub oprzyrządowania do wychwytywania trawy.

Ryzyka szczątkowe

Produkt został skonstruowany zgodnie z najnowszym stanem techniki i uznanymi zasadami bezpieczeństwa technicznego. Jednak podczas pracy mogą się pojawić poszczególne ryzyka szczątkowe.

- Uszkodzenie słuchu, jeżeli nie są zakładane zalecane nauszniki ochronne
- Ryzyka szczątkowe można zminimalizować przestrzegając rozdziału „Wskazówki bezpieczeństwa” oraz „Użytkowanie zgodne z przeznaczeniem”, jak i całej instrukcji obsługi.
- Stosować produkt w taki sposób, jak jest to zalecane w niniejszej instrukcji obsługi. W ten sposób zapewnia się optymalną wydajność produktu.
- Ponadto, pomimo wszelkich podjętych kroków, mogą się pojawić ukryte ryzyka szczątkowe.

⚠ OSTRZEŻENIE

Niniejsze elektronarzędzie wytwarza podczas pracy pole elektromagnetyczne. Pole to może w pewnych okolicznościach wpływać negatywnie na aktywne lub pasywne implanty medyczne. W celu zmniejszenia ryzyka poważnych lub śmiertelnych obrażeń, osobom z implantami medycznymi przed użyciem narzędzia elektrycznego zalecamy konsultację z lekarzem i producentem.

⚠ OSTRZEŻENIE

Przy dłuższych pracach może wskutek wibracji w rękach osoby obsługującej wystąpić zakłócenie ukrwienia (syndrom białych palców).

Syndrom białych palców stanowi schorzenie naczyń krwionośnych, przy którym małe naczynia krwionośne w palcach rąk i stóp ulegają nagłym skurczom. Dotknięte obszary nie są wystarczająco zaopatrywane w krew i stają się dlatego niesamowicie blade. Częste stosowanie produktów wibrujących może u osób, których ukrwienie jest pogorszone (np. palacze, cukrzycy), spowodować uszkodzenie nerwów.

W razie zaobserwowania nietypowych pogorszeń stanu zdrowia natychmiast zakończyć pracę i skontaktować się z lekarzem.

UWAGA

Produkt należy do serii 20V IXES i może być używany wyłącznie z akumulatorami z tej serii. Akumulatory mogą być ładowane wyłącznie za pomocą ładowarek z tej serii. Należy przestrzegać specyfikacji producenta.

⚠ OSTRZEŻENIE

Należy przestrzegać wskazówek dotyczących bezpieczeństwa i wskazówek dotyczących ładowania i prawidłowego zastosowania, które podane są w instrukcji eksploatacji akumulatora i ładowarki serii Parkside 20V IXES. Szczegółowy opis procesu ładowania oraz dalsze informacje znajdują się w tej oddzielnej instrukcji obsługi.

6 Dane techniczne

Napięcie znamionowe	40V (2x20V) ⎓
Szerokość koszenia	430 mm
Wysokość cięcia	6-stopniowa regulacja
Regulacja wysokości profilu prowadzącego	3-stopniowa
Regulacja wysokości	25 – 75 mm
Pojemność worka zbiorcze	50 L
Ciężar (bez akumulatora)	16,2 kg
Informacje dot. noża:	
Producent:	Royal Garden
Kod noża:	RG8A109

Zmiany techniczne zastrzeżone!

Hałas i drgania

⚠ OSTRZEŻENIE

Hałas może negatywnie oddziaływać na zdrowie. Jeśli hałas maszyny przekracza 85 dB, należy założyć odpowiednie nauszniki ochronne dla siebie i osób znajdujących się w pobliżu.

Wartości hałasu i drgań zostały określone standardowymi metodami pomiarowymi.

Parametry hałasu

Ciśnienie akustyczne L_{pA}	78,5 dB
Niepewność pomiaru K_{pA}	3,0 dB
Moc akustyczna L_{wA}	90 dB
Niepewność pomiaru K_{wA}	2,08 dB

Parametry drgań (drgania ramienia ręcznego)

Drgania a_h	< 2,5 m/s^2
Niepewność pomiaru K	1,5 m/s^2

Podana łączna wartość emisji drgań i podana wartość emisji hałasu zostały zmierzone zgodnie ze znormalizowaną metodą badania i mogą być wykorzystane do porównania jednego narzędzia elektrycznego z innym.

Określona wartość emisji hałasu i określona całkowita wartość drgań mogą być również wykorzystane do wstępnej oceny obciążenia.

⚠ OSTRZEŻENIE

W trakcie rzeczywistego użytkowania narzędzia elektrycznego wartości emisji hałasu i drgań mogą różnić się od podanych wartości, w zależności od rodzaju i sposobu zastosowania narzędzia elektrycznego, a w szczególności rodzaju przedmiotu obrabianego.

Ograniczać obciążenie do minimum. Przykładowe środki zaradcze: ograniczenie czasu pracy. Przy tym należy uwzględnić wszystkie części cyklu eksploatacyjnego (np. czas, w którym narzędzie elektryczne jest wyłączone, oraz czas, w którym narzędzie jest włączone, ale pracuje bez obciążenia).

7 Rozpakowanie

⚠ OSTRZEŻENIE

Produkt i materiały opakowaniowe nie mogą służyć jako zabawka dla dzieci!

Dzieciom nie wolno bawić się workami z tworzywa sztucznego, foliami i drobnymi elementami! Istnieje niebezpieczeństwo połknięcia i uduszenia!

- Otworzyć opakowanie i wyjąć ostrożnie produkt.
- Usunąć materiał opakowaniowy oraz zabezpieczenia opakowania/transportowe (jeśli występują).
- Sprawdzić, czy zakres dostawy jest kompletny.
- Sprawdzić produkt i elementy wyposażenia pod kątem uszkodzeń w trakcie transportu. Wszelkie szkody zgłosić niezwłocznie firmie przewozowej, która dostarczyła produkt. Późniejsze reklamacje nie będą uznawane.
- W miarę możliwości zachować opakowanie do zakończenia okresu gwarancyjnego.
- Przed zastosowaniem produktu zapoznać się z nim na podstawie instrukcji obsługi.
- W przypadku akcesoriów i części zużywalnych i zamiennych stosować wyłącznie oryginalne części. Części zamienne można nabyć u swojego dystrybutora.
- Przy zamówieniach podawać nasze numery artykułów oraz typ i rok produkcji produktu.

8 Montaż

⚠ OSTROŻNIE

Niebezpieczeństwo odniesienia obrażeń!

Nie należy wkładać akumulatora, dopóki narzędzie akumulatorowe nie będzie gotowe do użycia.

⚠ OSTROŻNIE

Niebezpieczeństwo odniesienia obrażeń spowodowane obracającymi nożami. Pracować przy produkcie tylko przy wyłączonym i nieruchomym nożu!

UWAGA

Przed uruchomieniem produkt należy całkowicie zmontować!

UWAGA

Upewnić się, że przy montażu kabel nie jest ściśnięty.

8.1 Montaż dolnych pałąków przesuwnych (4) (rys. 1, 3, 4)

Wskazówka:

Należy zwrócić uwagę na to, aby zazębienia do siebie pasowały.

1. Przymocować pałąk przesuwny (4) do wstępnie zamontowanych śrub.
2. Przykręcić dolny pałąk przesuwny (4) z obu stron za pomocą podkładki (4a) i dźwigni szybkomocującej (4b). Należy przy tym zwrócić uwagę, aby kabel (9a), który później zostanie zamocowany za pomocą zacisku kablowego (9), nie przeszkadzał.
3. Zablokować obie dźwignie szybkomocujące (4b), naciskając je w kierunku dolnego pałąka przesuwnego (4).
   Muszą one stykać się z dolnym pałąkiem przesuwnym (4) w taki sposób, aby można je było napiąć ze średnią siłą.
   W przeciwnym razie dźwignie szybkomocujące (4b) muszą zostać obrócone zgodnie z ruchem wskazówek zegara lub poluzowane w kierunku przeciwnym do ruchu wskazówek zegara.

8.1.1 Regulacja pozycji dolnego pałąka przesuwnego (4) (rys. 5)

Wskazówki:

Możliwe są trzy pozycje.

Należy zwrócić uwagę na to, aby zazębienia do siebie pasowały.

1. Otworzyć obie dźwignie mocujące (4b).
2. Poluzować dwie dźwignie mocujące (4b), obracając je w kierunku przeciwnym do ruchu wskazówek zegara.
3. Przesunąć dolny pałąk przesuwny (4) do żądanej pozycji (skorzystać z oznaczeń jako wskazówek).
4. Zamknąć ponownie dolny pałąk przesuwny (4) (patrz *8.1*).

8.2 Montaż górnych pałąków przesuwnych (2) (rys. 6, 7)

1. Przykręcić górny pałąk przesuwny (2) do dolnego pałąka przesuwnego (4) za pomocą śruby z łbem płaskim (2a), podkładki (2b), nakrętki siłownika (2d) i dźwigni szybkomocującej (2c) po obu stronach.
   Możliwe są dwie pozycje.
2. Zablokować obie dźwignie szybkomocujące (2c), naciskając je w kierunku górnego pałąka przesuwnego (2).
   Muszą one stykać się z górnym pałąkiem przesuwnym (2) w taki sposób, aby można je było napiąć ze średnią siłą.
   W przeciwnym razie dźwignie szybkomocujące (2c) muszą zostać obrócone zgodnie z ruchem wskazówek zegara lub poluzowane w kierunku przeciwnym do ruchu wskazówek zegara.

8.3 Montaż zacisków kablowych (9) (rys. 1, 8)

1. Zatrzasnąć dwa zaciski kablowe (9) w górnym pałąku przesuwnym (2) i dolnym pałąku przesuwnym (4) i zamocować kabel (9a).

8.4 Montaż worka na trawę (5) (rys. 9)

1. Umieścić wargi gumowe (5b) na ramce (5c) od wewnątrz w odpowiednich punktach.

8.5 Montaż uchwytu transportowego (5a) na worku na trawę (5) (rys. 9)

1. Umieścić uchwyt transportowy (5a) worka na trawę (5) na przewidzianym do tego uchwycie od góry worka na trawę (5).

9 Uruchomienie wstępne

UWAGA

Nie można uniknąć hałasu pochodzącego z tego produktu. Prace o dużym natężeniu hałasu wykonywać o dozwolonych, wyznaczonych porach. Jeśli to konieczne, należy przestrzegać okresów odpoczynku i ograniczyć czas pracy do niezbędnego minimum.

Dla ochrony własnej oraz osób znajdujących się w pobliżu należy stosować odpowiednie nauszniki ochronne.

9.1 Ustawianie wysokości cięcia (rys. 10)

UWAGA

Regulację wysokości koszenia można dokonywać wyłącznie przy wyłączonym silniku.

- W gęstej wysokiej trawie należy ustawić najwyższy poziom koszenia i kosić wolniej. Do pierwszego cięcia w sezonie należy wybrać wysoką wysokość cięcia. Wyregulować wysokość cięcia tak, aby produkt nie był przeciążony.
- Wysokość cięcia należy dobrać do rzeczywistej długości trawnika.
- Wykonywać kilka przejść, tak aby za jednym razem kosić maksymalnie 4 cm trawy.

Można ustawić 6 różnych wysokości koszenia:

Trawa ozdobna		Trawa użytkowa	
1 =	25 mm	4 =	55 mm
2 =	35 mm	5 =	65 mm
3 =	45 mm	6 =	75 mm

Ustawienie wysokości cięcia odbywa się za pomocą dźwigni do regulacji wysokości cięcia (6).

1. Pociągnąć dźwignię do regulacji wysokości cięcia (6) do zewnątrz.
2. Przesunąć dźwignię do regulacji wysokości cięcia (6) do żądanej pozycji.
3. Ponownie zwolnić dźwignię do regulacji wysokości cięcia (6). Dźwignia zatrzaskuje się w żądanej pozycji.

9.2 Wkładanie/wyjmowanie akumulatorów (13) do/z uchwytów akumulatora (13b) (rys. 11)

Umieścić akumulator

1. Otworzyć osłonę (7).
2. Wsunąć akumulatory (13) do uchwytów akumulatora (13b). Akumulatory (13) zatrzaskują się w słyszalny sposób.
3. Zamknąć osłonę (7).

Wyjmowanie akumulatora

1. Otworzyć osłonę (7).
2. Nacisnąć przycisk zwalniający (13a) akumulatorów (13) i wyciągnąć akumulatory z uchwytów akumulatora (13b).
3. Zamknąć osłonę (7).

9.3 Przygotowanie powierzchni do koszenia

1. Sprawdzić starannie powierzchnię przeznaczoną do koszenia przed rozpoczęciem pracy.
2. Usunąć kamienie, gałęzie, kości druty, zabawki i inne przedmioty, które mogą zostać odrzucone przez produkt.
3. Upewnić się, że na terenie przeznaczonym do koszenia nie znajdują się żadne osoby.

10 Obsługa

Akumulatorowa kosiarka do trawy jest wyposażona w narzędzie tnące, które obraca się równolegle do płaszczyzny cięcia. Wyposażona jest w mocny i cicho pracujący silnik elektryczny, solidną obudowę, pałąk zabezpieczający, dwustronny podajnik brzegowy trawy i worek na trawę. Produkt posiada także 6-stopniową regulację wysokości i płynnie obracające się kółka. Funkcje części obsługowych zostały podane w poniższych opisach.

⚠ OSTRZEŻENIE

Niebezpieczeństwo odniesienia obrażeń!

Przed przystąpieniem do jakichkolwiek prac przy narzędziu elektrycznym (np. konserwacja, wymiana narzędzia itp.) oraz przed transportem i przechowywaniem narzędzia elektrycznego należy wyjąć z niego akumulator. W przypadku niezamierzonego uruchomienia włącznika/wyłącznika istnieje ryzyko obrażeń.

UWAGA

Upewnić się, że temperatura otoczenia nie przekracza 50°C i nie spada poniżej -20°C podczas pracy.

UWAGA

Produkt należy do serii 20V IXES i może być używany wyłącznie z akumulatorami z tej serii. Akumulatory mogą być ładowane wyłącznie za pomocą ładowarek z tej serii. Należy przestrzegać specyfikacji producenta.

10.1 Koszenie z workiem na trawę

UWAGA

Nie należy pracować z produktem bez całkowicie założonego worka na trawę lub bez wkładki do mulczowania.

UWAGA

Worek na trawę należy zdejmować lub zakładać tylko przy wyłączonym silniku i nieruchomym nożu.

10.1.1 Zakładanie worka na trawę (5) (rys. 9, 12)

1. Podnieść klapę wyrzutnika (8).
2. Podnieść worek na trawę (5) za uchwyt transportowy (5a).
3. Zawiesić worek na trawę (5) na przewidzianym do tego zaczepie na tylnej stronie urządzenia.
4. Opuścić klapę wyrzutową (8), przytrzymuje ona worek na trawę (5) w odpowiedniej pozycji.

10.1.2 Wskaźnik poziomu napełnienia (3) na worku na trawę (5) (rys. 1)

Przepływ powietrza generowany przez nóż podnosi wskaźnik poziomu napełnienia. Jeśli kosz na trawę jest pełen, przepływ powietrza się zatrzymuje. Jeśli przepływ powietrza jest za niski, wskaźnik poziomu napełnienia się zamyka. Jest to wskazówka, aby opróżnić worek na trawę.

Nieograniczona funkcja wskaźnika poziomu napełnienia jest zapewniona tylko przy optymalnym przepływie powietrza. Czynniki zewnętrzne, takie jak mokra, gęsta lub wysoka trawa, niski poziom koszenia, zabrudzenia lub podobne mogą wpływać na przepływ powietrza i działanie wskaźnika poziomu napełnienia.

- Klapa otwarta: Worek na trawę zostanie zapełniony
- Klapa zamknięta: Worek na trawę jest zapełniony

10.1.3 Opróżnianie worka na trawę (5) (rys. 9, 12, 13)

⚠ OSTRZEŻENIE

Przed wyjęciem worka na trawę należy wyłączyć silnik i poczekać, aż nóż się zatrzyma.

UWAGA

Niebezpieczeństwo odniesienia obrażeń!

Worek na trawę wyjmować tylko przy wyłączonym silniku i nieruchomym nożu.

Gdy tylko podczas koszenia pozostaną resztki trawy, należy opróżnić worek na trawę.

1. Aby wyjąć worek na trawę (5), należy podnieść klapę wyrzutową (8).
2. Wyjąć worek na trawę (5) za uchwyt transportowy (5a). Zgodnie z przepisami bezpieczeństwa klapa wyrzutowa (8) opada po odczepieniu worka na trawę (5) i zamyka otwór wyrzutowy.

Jeżeli resztki trawy pozostają w otworze, należy pociągnąć kosiarkę ok. 1 m do tyłu, aby ułatwić uruchomienie silnika.

UWAGA

Resztek skoszonej trawy w obudowie kosiarki oraz na narzędziu roboczym nie należy usuwać ręką ani nogą, tylko przy użyciu odpowiednich środków pomocniczych, np. szczotki lub zmiotki.

Aby zapewnić dobre pobieranie, należy po użyciu wyczyścić worek na trawę (5).

10.2 Koszenie z wkładką do mulczowania

Podczas mulczowania skoszona trawa zostaje rozdrobniona w zamkniętej obudowie kosiarki do trawy i rozdzielona na trawniku przez wkładkę do mulczowania. Zbieranie i utylizacja trawy nie są wymagane. Drobne zielone ścinki wpadają z powrotem do darni jako naturalny nawóz, zapewniając trawnikowi wilgoć i dostarczając mu ważnych składników odżywczych.

UWAGA

Mulczowanie jest możliwe przy względnie krótkiej trawie.

10.2.1 Wkładanie wkładki do mulczowania (11) (rys. 12, 13, 14)

1. Podnieść klapę wyrzutnika (8).
2. Wyjąć worek na trawę (5) (jeśli został włożony) za uchwyt transportowy (5a).
3. Podnieść klapę wyrzutową (8) i włożyć wkład do mulczowania (11).
4. Ustawić wysokość cięcia (patrz *9.1*).

Wskazówka:

Ściąć trawę o 2 cm przy wysokości trawy 4-6 cm.

10.2.2 Różnica między koszeniem a mulczowaniem trawnika (rys. 12, 14)

Podczas korzystania z wkładki do mulczowania (11) ścinki trawy nie są zbierane do worka na trawę, lecz rozdrabniane i rozprowadzane po trawniku. Składniki odżywcze zawarte w ściętej trawie są w ten sposób rozkładane przez organizmy glebowe i tworzą cykl odżywczy. W związku z tym trawniki mulczowane muszą być nawożone znacznie rzadziej.

Zasadniczo trawnik należy kosić stosunkowo często, aby pozostały na nim tylko niewielkie ilości ściółki. Dlatego najlepiej jest mulczować trawnik co najmniej raz w tygodniu i ustawić kosiarkę tak, aby mulczowane było tylko ok. 40% całkowitej wysokości trawnika. Jeśli ściółka pozostaje widoczna na trawniku (np. podczas pierwszego koszenia w roku lub podczas intensywnego wzrostu), należy użyć worka na trawę (5).

10.3 Urządzenie do zatrzymywania noży (rys. 1, 16)

Przed każdym uruchomieniem należy sprawdzić urządzenie do zatrzymywania noży. Uruchomić silnik w sposób opisany w *10.4*.

1. Zwolnić pałąk zabezpieczający (1). Silnik wyłącza się, a nóż (12a) zostaje wyhamowany.
2. Nóż (12a) musi się zatrzymać w ciągu 7 sekund.

10.4 Włączanie/wyłączanie produktu (rys. 15)

Wskazówka:

Stan naładowania akumulatora jest sygnalizowany zapaleniem się odpowiedniej diody LED.

Low	Niski stan naładowania akumulatora
High	Wysoki stan naładowania akumulatora

Włączanie

1. Nacisnąć i przytrzymać włącznik/wyłącznik (10) i pociągnąć pałąk zabezpieczający (1) do tyłu.

Wyłączanie

1. Zwolnić pałąk zabezpieczający (1).
2. Usunąć akumulator.

⚠ OSTROŻNIE

Po wyłączeniu produkt będzie działał dalej. Odczekać, aż produkt całkowicie się zatrzyma.

10.5 Tryb Auto/Eco (rys. 15)

Produkt uruchamia się automatycznie w ostatnio używanym trybie.

1. Tryb Auto/Eco można przełączać, naciskając przełącznik Auto/Eco (10a).

Tryb Auto:

Produkt dostosowuje prędkość silnika do obciążenia.

Tryb Eco:

Produkt działa z najniższą prędkością w celu zapewnienia maksymalnej żywotności akumulatora.

10.6 Po koszeniu

- Przed ponownym użyciem sprawdzić wszystkie śruby i nakrętki. Dokręć wszystkie luźne śruby.
- Opróżnić worek na trawę przed ponownym użyciem.
- Proszę przestrzegać również rozdziału „Przechowywanie”.

11 Czyszczenie i konserwacja

⚠ OSTRZEŻENIE

Prace naprawcze i konserwacyjne, które nie są opisane w niniejszej instrukcji eksploatacji, należy zlecać wyspecjalizowanemu warsztatowi. Stosować wyłącznie oryginalne części zamienne.

⚠ OSTRZEŻENIE

Nieprawidłowa konserwacja lub czyszczenie może spowodować obrażenia!

⚠ OSTRZEŻENIE

Podczas czyszczenia, napraw i konserwacji produkt może się niespodziewanie uruchomić, powodując obrażenia i oparzenia.

– Wyłączyć produkt.
– Usunąć akumulator.
– Pozostawić produkt do schłodzenia.

⚠ OSTROŻNIE

Podczas obsługi noży należy nosić rękawice ochronne!

11.1 Czyszczenie

- W miarę możliwości osłony, szczeliny wentylacyjne i obudowę silnika powinny być wolne od pyłu i zanieczyszczeń. Produkt czyścić czystą ściereczką lub przedmuchiwać sprężonym powietrzem pod niskim ciśnieniem. Zalecamy czyszczenie produktu bezpośrednio po każdym użyciu.
- Otwory wentylacyjne muszą być zawsze drożne.
- Czyszczenie wężem ogrodowym jest zalecane tylko przy niskim ciśnieniu. Myjka wysokociśnieniowa nie nadaje się do czyszczenia produktu.

1. Odczepić worek na trawę i wyczyścić go zmiotką. Zmiotką można również zgrubnie wyczyścić obudowę kosiarki do trawy.
2. Spód kosiarki do trawy oczyścić za pomocą szpatułki i szczotki ręcznej. Szpatułka pomaga w usuwaniu grubych i większych resztek roślin z obszaru noża (12a). Czyszczenie podwozia jest łatwiejsze i dokładniejsze bezpośrednio po użyciu. Wtedy brud i pozostałości roślin są jeszcze świeże i łatwiej je spulchnić.
3. Nie używać detergentów ani rozpuszczalników; mogą one spowodować korozję plastikowych części produktu wykonanych. Zwracać uwagę, aby do wnętrza produktu nie dostała się woda.

4. Skontrolować, czy przy wyrzucie trawy nie ma resztek trawy i w razie potrzeby usunąć je.

11.2 Konserwacja

⚠ OSTRZEŻENIE

Niebezpieczeństwo odniesienia obrażeń!

Przed przystąpieniem do jakichkolwiek prac przy narzędziu elektrycznym (np. konserwacja, wymiana narzędzia itp.) oraz przed transportem i przechowywaniem narzędzia elektrycznego należy wyjąć z niego akumulator. W przypadku niezamierzonego uruchomienia włącznika/wyłącznika istnieje ryzyko obrażeń.

11.2.1 Wymiana noża (12a) (rys. 16)

⚠ OSTRZEŻENIE

Podczas pracy z uszkodzonym nożem występuje niebezpieczeństwo obrażeń.

– Nosić rękawice ochronne!
– Z przyczyn związanych z bezpieczeństwem należy zlecać ostrzenie i wyważanie noża wyłącznie w wyspecjalizowanym warsztacie. W celu uzyskania optymalnego rezultatu pracy zaleca się poddawanie noża kontroli raz do roku.
– Podczas wymiany noża można używać tylko oryginalnych części zamiennych.

1. Nóż (12a) należy trzymać jedną ręką.
2. Obrócić śrubę noża (12) w lewo za pomocą klucza widełkowego rozm. 13 (nie objęty zakresem dostawy).
3. Wyjąć śrubę noża (12) i podkładkę.
4. Nowy nóż (12a) należy ponownie zamontować w odwrotnej kolejności. Zamocować prawidłowo śrubę noża (12). Upewnić się, że nóż (12a) jest prawidłowo umieszczony w śrubach mocujących i znajduje się w jednej płaszczyźnie.
5. Moment obrotowy dokręcania śruby noża (12) wynosi 45 Nm. Przy wymianie noża (12a) wymienić również śrubę noża (12).

11.2.2 Uszkodzone noże (12a) (rys. 16)

Jeśli nóż (16) zderzy się z przeszkodą:

- Wyłączyć silnik, poczekać aż się zatrzyma i wyjąć akumulator.
- Sprawdzić nóż (12a) pod kątem uszkodzeń.
- Uszkodzone lub zakrzywiony noże (12a) należy wymienić.
- Nigdy nie prostować zakrzywionego noża (12a).
- Nigdy nie pracować z zakrzywionym lub mocno zużytym nożem (12a), może to prowadzić do drgań i późniejszych uszkodzeń kosiarki do trawy.

12 Przechowywanie i transport

Produkt i jego akcesoria należy przechowywać w ciemnym, suchym i zabezpieczonym przed mrozem miejscu, niedostępnym dla dzieci.
Optymalna temperatura przechowywania wynosi od 5°C do 30˚C.
Produkt należy przechowywać w oryginalnym opakowaniu.
Przykryć produkt , by chronić je przed pyłem lub wilgocią.
Przechowywać instrukcję obsługi produktu.

⚠ OSTRZEŻENIE

Niebezpieczeństwo odniesienia obrażeń!

Przed przystąpieniem do jakichkolwiek prac przy narzędziu elektrycznym (np. konserwacja, wymiana narzędzia itp.) oraz przed transportem i przechowywaniem narzędzia elektrycznego należy wyjąć z niego akumulator. W przypadku niezamierzonego uruchomienia włącznika/wyłącznika istnieje ryzyko obrażeń.

12.1 Składanie górnego pałąka przesuwnego (2) (rys. 1, 7, 12)

⚠ OSTRZEŻENIE

Niebezpieczeństwo zaciśnięcia!

Pałąk przesuwny należy zawsze trzymać jedną ręką w najwyższym punkcie.

– Nigdy nie wkładać palców pomiędzy górny i dolny pałąk przesuwny.

W celu zaoszczędzenia miejsca podczas przechowywania górny pałąk przesuwny (2) jest składany.

1. Wyjąć worek na trawę (5).
2. Otworzyć dźwignie szybkomocujące (2c) na górnym pałąku przesuwnym (2).
3. Poluzować dźwignie szybkomocujące (2c), obracając je w kierunku przeciwnym do ruchu wskazówek zegara.
4. Złożyć górny pałąk przesuwny (2). Kabel (9a) nie może być przy tym zaciśnięty.

12.2 Przygotowanie do przechowywania

1. Usunąć akumulator.
2. Całkowicie opróżnić produkt.
3. Wyczyścić i sprawdzić produkt pod kątem uszkodzeń.

13 Naprawa i zamawianie części zamiennych

Należy pamiętać, że w przypadku tego produktu poniższe części podlegają naturalnemu zużyciu lub zużyciu uwarunkowanemu użytkowaniem, bądź są potrzebne jako materiały zużywalne.

UWAGA

Zgodnie z ustawą o odpowiedzialności cywilnej za produkt nie ponosi się odpowiedzialności za szkody powstałe wskutek nieprawidłowych napraw lub niestosowania oryginalnych części zamiennych.

Zwrócić się do serwisu klienta lub autoryzowanego specjalisty. Powyższe dotyczy również części akcesoriów.

Części zamienne i wyposażenie można zamówić w naszym punkcie serwisowym. W tym celu zeskanować kod QR znajdujący się na stronie tytułowej.

13.1 Zamawianie części zamiennych

Przy zamawianiu części zamiennych należy podać następujące dane:

- Oznaczenie modelu
- Numer artykułu
- Dane z tabliczki znamionowej

Części zamienne / akcesoria

Akumulator SBP2.0 - nr artykułu:	7909201708
Akumulator SBP4.0 - nr artykułu:	7909201709
Ładowarka SBC2.4A - nr artykułu:	7909201710
Ładowarka SBC4.5A - nr artykułu:	7909201711
Ładowarka SDBC2.4A - nr artykułu:	7909201712
Ładowarka SDBC4.5A - nr artykułu:	7909201713
Nr artykułu StarterKit SBSK2.0:	7909201720
Nr artykułu StarterKit SBSK4.0:	7909201721
Nr artykułu noża:	7911200647
Nr artykułu śruby noża:	5911415001

14 Utylizacja i ponowne wykorzystanie

Wskazówki dotyczące opakowania

Materiały opakowaniowe nadają się do recyklingu. Opakowania należy utylizować w sposób przyjazny dla środowiska.

Wskazówki dotyczące ustawy o urządzeniach elektrycznych i elektronicznych (ElektroG)

Zużyte urządzenia elektryczne i elektroniczne nie wchodzą w skład odpadów domowych, lecz muszą być zbierane i usuwane oddzielnie!

- Zużyty sprzęt może mieć szkodliwy wpływ na środowisko i zdrowie ludzi z uwagi na potencjalną zawartość niebezpiecznych substancji, mieszanin oraz części składowych. Gospodarstwo domowe spełnia ważną rolę w przyczynianiu się do ponownego użycia i odzysku surowców wtórnych, w tym recyklingu zużytego sprzętu. Na tym etapie kształtuje się postawy, które wpływają na zachowanie wspólnego dobra jakim jest czyste środowisko naturalne.
- Stare baterie lub akumulatory, które nie są na stałe zainstalowane w starym urządzeniu, należy usunąć przed oddaniem go do serwisu nie powodując zniszczenia! Ich utylizacja jest regulowana ustawą o bateriach.
- Właściciele lub użytkownicy urządzeń elektrycznych i elektronicznych są prawnie zobowiązani do ich zwrotu po zakończeniu użytkowania.
- Użytkownik końcowy jest odpowiedzialny za usunięcie swoich danych osobowych ze starego urządzenia przeznaczonego do utylizacji!
- Symbol przekreślonego kosza na śmieci oznacza, że zużytego urządzenia elektrycznego i elektronicznego nie wolno wyrzucać razem z odpadami domowymi.
- Zużyte urządzenia elektryczne i elektroniczne można bezpłatnie oddawać w następujących miejscach:
  - Publiczne punkty utylizacji lub zbiórki odpadów (np. place przy budynkach komunalnych)
  - Punkty sprzedaży urządzeń elektrycznych (stacjonarne i internetowe), o ile dystrybutorzy są zobowiązani do ich odbioru lub oferują je dobrowolnie.
  - Do trzech sztuk urządzeń elektrycznych i elektronicznych każdego typu, o długości krawędzi nie większej niż 25 centymetrów, można bezpłatnie zwrócić do producenta bez konieczności wcześniejszego zakupu nowego urządzenia od producenta lub można je oddać do innego autoryzowanego punktu zbiórki w swojej okolicy.
  - W celu uzyskania informacji na temat dodatkowych warunków przyjmowania zwrotów przez producentów i dystrybutorów należy skontaktować się z odpowiednim działem obsługi klienta.
- W przypadku dostarczenia przez producenta nowego urządzenia elektrycznego do prywatnego gospodarstwa domowego, może ono zorganizować bezpłatną zbiórkę zużytych urządzeń elektrycznych i elektronicznych na wniosek użytkownika końcowego. W tym celu należy skontaktować się z działem obsługi klienta producenta.
- Niniejsze oświadczenia dotyczą wyłącznie urządzeń zainstalowanych i sprzedawanych w krajach Unii Europejskiej i podlegają Dyrektywie Europejskiej 2012/19/UE. W krajach spoza Unii Europejskiej mogą obowiązywać inne przepisy dotyczące utylizacji ZSEE.

Wskazówki dotyczące baterii litowo-jonowych

Przed utylizacją urządzenia należy wyjąć z niego baterie!

- Baterii nie wrzucać do odpadów domowych, do ognia (zagrożenie wybuchem) ani do wody. Uszkodzone baterie mogą być szkodliwe dla środowiska i zdrowia, jeśli wydostaną się z nich toksyczne opary lub płyny.
- Zgodnie z rozporządzeniem (UE) 2023/1542 uszkodzone lub zużyte baterie należy poddać recyklingowi.
- Oddać baterię i ładowarkę do centrum recyklingu. Używane części plastikowe i metalowe można oddzielić według typu i w ten sposób poddać recyklingowi.
- Baterie należy utylizować w stanie rozładowanym. Zaleca się pokrycie biegunów paskiem samoprzylepnym w celu ochrony przed zwarciem. Nie otwierać baterii.
- Baterie należy utylizować zgodnie z lokalnymi przepisami. Baterie należy oddawać do punktu zbiórki zużytych baterii, gdzie mogą zostać poddane recyklingowi w sposób przyjazny dla środowiska. Należy zapytać o to lokalną firmę zajmującą się utylizacją odpadów.

15 Pomoc dotycząca usterek

W poniższej tabeli podano oznaki błędów oraz opisano sposób stosowania środków zaradczych, gdy produkt nie pracuje prawidłowo. Jeżeli mimo to nie ma możliwości zlokalizowania i usunięcia problemu, należy zwrócić się do warsztatu serwisowego.

Usterka	Możliwa przyczyna	Środek zaradczy
Produkt się nie uruchamia.	Moc akumulatora jest zbyt niska.	Naładować akumulator.
	Akumulator nie jest prawidłowo włożony.	Wsunąć akumulator do uchwytu akumulatora. Akumulator zatrzaskuje się w słyszalny sposób.
	Uszkodzony włącznik/wyłącznik.	Proszę skontaktować się z naszym działem serwisowym.
	Uszkodzony silnik.	
Niespokojny bieg, silne drgania produktu.	Dźwignia szybkomocująca poluzowana.	Sprawdzić dźwignię szybkomocującą.
	Poluzowane mocowanie noża.	Sprawdzić mocowanie noża.
	Niewyważony nóż.	Wymienić nóż.
Silnik nie pracuje.	Pałąk zabezpieczający nie został zaciągnięty.	Zaciągnąć pałąk zabezpieczający.
	Uszkodzony silnik.	Skontaktować się z autoryzowanym serwisem klienta.
Wyrzut trawy nieprawidłowy.	Wysokość koszenia zbyt mała.	Ustawianie wysokości koszenia.
	Nóż zużyty.	Wymienić nóż.
	Worek na trawę zatkany.	Opróżnić worek na trawę lub usunąć zator.

16 Warunki gwarancji - seria Scheppach 20V IXES

Data aktualizacji 25.04.2024

Drogi kliencie,
Nasze produkty podlegają ścisłej kontroli jakości. Gdyby produkt nadal nie działał prawidłowo, wyrażamy z tego powodu ubolewanie i prosimy o kontakt z naszym Działem Serwisowym pod adresem podanym poniżej. Z przyjemnością udzielimy również pomocy telefonicznej za pośrednictwem numeru serwisowego. Poniższe informacje mają za zadanie pomóc w bezproblemowym rozpatrzeniu i rozstrzygnięciu roszczenia.

Dochodzenie roszczeń gwarancyjnych regulują poniższe zasady:

1. **Niniejsze warunki gwarancji** regulują nasze dodatkowe usługi gwarancyjne producenta dla nabywców (prywatnych użytkowników końcowych) nowych produktów. Niniejsza gwarancja nie ma wpływu na ustawowe roszczenia gwarancyjne. Odpowiedzialność za to ponosi sprzedawca, od którego zakupiono produkt.
2. **Usługa gwarancyjna** producenta obejmuje wyłącznie wady nowego produktu zakupionego przez użytkownika, które wynikają z wad materiałowych lub produkcyjnych. W przypadku wystąpienia wad materiałowych lub produkcyjnych w okresie gwarancyjnym, producent jako gwarant zapewni jedną z następujących usług do wyboru w ramach niniejszej gwarancji:
   - Bezpłatna naprawa towarów
   - Bezpłatna wymiana towaru na towar o takiej samej wartości (w razie potrzeby również wymiana na kolejny model, jeśli oryginalny towar nie jest już dostępny).

   Wymienione produkty lub części stają się naszą własnością. Należy pamiętać, że zgodnie z przeznaczeniem nasze produkty nie zostały skonstruowane do użytku komercyjnego, rzemieślniczego lub przemysłowego. Z tego względu gwarancja jest nieważna, jeśli produkt był używany w działalności handlowej, rzemieślniczej lub przemysłowej w okresie gwarancyjnym lub został poddany równoważnym obciążeniom.
3. **Nasze usługi gwarancyjne nie obejmują:**
   - Uszkodzenia produktu spowodowane nieprzestrzeganiem instrukcji montażu, nieprawidłową instalacją, nieprzestrzeganiem instrukcji obsługi (np. podłączeniem do niewłaściwego napięcia sieciowego lub rodzaju prądu) lub przepisów dotyczących konserwacji i bezpieczeństwa lub użytkowaniem produktu w nieodpowiednich warunkach środowiskowych, a także nieodpowiednią pielęgnacją i konserwacją.
   - Uszkodzenia produktu spowodowane niewłaściwym użytkowaniem lub niewłaściwym zastosowaniem (takim jak przeciążenie produktu lub użycie niezatwierdzonych narzędzi lub akcesoriów), przedostaniem się ciał obcych do produktu (takich jak piasek, kamienie lub kurz), uszkodzeniami transportowymi, użyciem siły lub wpływami zewnętrznymi (takimi jak uszkodzenia spowodowane upadkiem).
   - Uszkodzenie produktu lub jego części wynikające z normalnego, zwykłego (eksploatacyjnego) lub innego naturalnego zużycia, jak również uszkodzenie i/lub zużycie części ulegających zużyciu.
   - Wady produktu spowodowane użyciem akcesoriów, dodatków lub części zamiennych, które nie są częściami oryginalnymi lub nie są stosowane zgodnie z przeznaczeniem.

– Produkty, w których wprowadzono zmiany lub modyfikacje.
– Niewielkie odchylenia od stanu pierwotnego, które są nieistotne dla wartości i użyteczności produktu.
– Produkty, w których przeprowadzono nieautoryzowane naprawy lub naprawy, w szczególności przez nieautoryzowaną stronę trzecią.
– Jeśli brakuje oznaczenia na produkcie lub informacje identyfikacyjne produktu (naklejka na urządzeniu) są nieczytelne.
– Produkty, które wykazują silne zabrudzenia i z tego powodu są odrzucane przez personel serwisowy.
– Roszczenia o odszkodowanie i szkody następcze są zasadniczo wyłączone z niniejszej gwarancji.

4. **Okres gwarancji** wynosi zazwyczaj **5 lat** (12 miesięcy w przypadku baterii / akumulatorów) i rozpoczyna się w dniu zakupu produktu. Decydująca jest data na oryginalnym dowodzie zakupu. Roszczenia gwarancyjne należy zgłaszać niezwłocznie po ich stwierdzeniu. Dochodzenie roszczeń gwarancyjnych po upływie okresu gwarancji jest wykluczone. Naprawa lub wymiana produktu nie skutkuje przedłużeniem okresu gwarancji, ani nie powoduje rozpoczęcia nowego okresu gwarancji na produkt lub zainstalowane części zamienne. Dotyczy to również korzystania z usługi na miejscu. Warunkiem wstępnym skorzystania z usługi gwarancyjnej jest umożliwienie producentowi, jako gwarantowi, zbadania sprawy gwarancyjnej poprzez przesłanie towaru na żądanie producenta. Należy zachować ostrożność, aby uniknąć uszkodzeń podczas transportu, stosując odpowiednie opakowanie. Wspomniany produkt należy wyczyścić i odesłać do Centrum Serwisowego wraz z kopią dowodu zakupu, który musi zawierać datę zakupu i nazwę produktu. Jeśli produkt zostanie wysłany niekompletny, bez pełnego zakresu dostawy, brakujące akcesoria zostaną dodane / odjęte od wartości, jeśli produkt zostanie wymieniony lub nastąpi zwrot pieniędzy. Częściowo lub całkowicie zdemontowane produkty nie mogą być uznane jako podstawa gwarancji. W przypadku nieuzasadnionej reklamacji lub poza okresem gwarancyjnym, kupujący zasadniczo ponosi koszty transportu i ryzyko związane z transportem. **Należy wcześniej zgłosić sprawę gwarancyjną do Centrum Serwisowego (patrz poniżej).** Co do zasady ustala się, że wadliwy produkt wraz z krótkim opisem usterki zostanie wysłany w formie zorganizowanego zwrotu lub - w przypadku naprawy poza okresem gwarancji - odpowiednio ostemplowany, z zachowaniem odpowiedniego opakowania i wytycznych dotyczących wysyłki, na adres serwisu podany poniżej. **Należy zwrócić uwagę, aby produkt (w zależności od modelu) ze względów bezpieczeństwa był wolny od wszelkich materiałów eksploatacyjnych przy dostawie zwrotnej.** Produkt wysyłany do naszego Centrum Serwisowego musi być zapakowany w taki sposób, aby uniknąć uszkodzenia reklamowanego produktu podczas transportu. Po udanej naprawie/wymianie produkt zostanie bezpłatnie odesłany. Jeśli produkty nie mogą zostać naprawione lub wymienione, kwota pieniężna do wysokości ceny zakupu wadliwego produktu może zostać zwrócona według naszego wyłącznego uznania, biorąc pod uwagę wszelkie potrącenia z tytułu zużycia. Niniejsze usługi gwarancyjne są świadczone wyłącznie na rzecz pierwotnego nabywcy prywatnego i nie podlegają cesji ani przeniesieniu.

5. **Wydłużenie okresu gwarancji do 10 lat:** Scheppach proponuje dodatkowe przedłużenie gwarancji o 5 lat na produkty z serii Scheppach 20V. W związku z tym okres gwarancji na te produkty wynosi 10 lat. Nie dotyczy to baterii/akumulatorów, ładowarek i akcesoriów. Można ubiegać się o przedłużenie gwarancji, rejestrując produkt Scheppach z tej serii online na stronie https://garantie.scheppach.com nie później niż 30 dni od daty zakupu. Po pomyślnej rejestracji online nastąpi potwierdzenie przedłużenia gwarancji związanej z przedmiotem.

6. **W celu dochodzenia** roszczeń gwarancyjnych, **należy skontaktować się z naszym Centrum Serwisowym.**

   Najlepiej skorzystać z formularza na naszej stronie głównej:

   https://shop.scheppach.com/contact

   Proszę nie wysyłać nam żadnych produktów bez uprzedniego skontaktowania się i zarejestrowania w naszym Centrum Serwisowym.

   Warunkiem koniecznym do skorzystania z tych gwarancji jest wstępny kontakt z naszym Centrum Serwisowym. Roszczenia gwarancyjne należy zgłaszać przed upływem okresu gwarancyjnego w ciągu 14 dni od wykrycia wady. W tym celu wymagany jest oryginalny dowód zakupu oraz, w stosownych przypadkach, potwierdzenie przedłużenia gwarancji związanej z przedmiotem.

7. **Czas rozpatrywania** - Z reguły reklamacje są rozpatrywane w ciągu 14 dni od ich wpłynięcia do naszego Centrum Serwisowego. Jeśli w wyjątkowych przypadkach podany czas przetwarzania zostanie przekroczony, użytkownik zostanie o tym poinformowany z odpowiednim wyprzedzeniem.

8. **Części zużywające się są generalnie wyłączone z gwarancji!** - Części zużywające się to: a) dostarczone, dołączone i/lub zainstalowane baterie/akumulatory, jak również b) wszystkie części zużywające się zależne od modelu (w tym paski, brzeszczoty, narzędzia wkładane, tarcze szlifierskie, filtry, szczotki węglowe itp.). Usługa gwarancyjna nie obejmuje baterii lub akumulatorów, które są głęboko rozładowane lub uszkodzone na obudowie lub zaciskach baterii.

9. **Szacowanie kosztów** - Produkty, które nie są lub przestały być objęte gwarancją, zostaną naprawione za opłatą. Na wniosek do naszego Centrum Serwisowego można przesłać wadliwe produkty w celu oszacowania kosztów i, w razie potrzeby, udzielenia Centrum Serwisowemu pisemnej zgody (pocztą, e-mailem) na naprawę. Bez zatwierdzenia naprawy dalsze rozpatrywanie nie będzie możliwe.

Warunki gwarancji obowiązują wyłącznie w wersji aktualnej w momencie zgłoszenia reklamacji i można je znaleźć na naszej stronie internetowej (www.scheppach.com), jeśli ma to zastosowanie. Wersja niemiecka ma zawsze pierwszeństwo w przypadku tłumaczeń.

Scheppach GmbH · Günzburger Str. 69 ·

89335 Ichenhausen (Niemcy)

Telefon: +800 4002 4002 ·

E-mail: customerservice.PL@scheppach.com ·

Strona internetowa: https://www.scheppach.com

Zastrzegamy sobie prawo do wprowadzania zmian w niniejszych warunkach gwarancji w dowolnym momencie bez wcześniejszego powiadomienia.

17 Deklaracja zgodności UE

Tłumaczenie oryginalnej deklaracji zgodności

Producent:

Scheppach GmbH
Günzburger Straße 69
D-89335 Ichenhausen

Oświadczamy na własną odpowiedzialność, że opisany tutaj produkt jest zgodny z obowiązującymi dyrektywami i normami.

Marka:	**SCHEPPACH**
Nazwa artykułu:	**Akumulatorowa kosiarka do trawy - BC-MP430-X**
Nr art.	**5911415900**

Dyrektywy UE:

2014/30/UE, 2006/42/EG, 2000/14/EG_2005/88/EG, 2011/65/EU*,

* Wymieniony powyżej przedmiot niniejszej deklaracji jest zgodny z wymogami dyrektywy 2011/65/UE Parlamentu Europejskiego i Rady z 8 czerwca 2011 r. w sprawie ograniczenia stosowania niektórych niebezpiecznych substancji w sprzęcie elektrycznym i elektronicznym.

Zastosowane normy:

EN 62841-1:2015/A11:2022;
EN IEC 62841-4-3:2021/A11:2021;
EN IEC 55014-1:2021; EN IEC 55014-2:2021

Pełnomocnik ds. dokumentacji:

David Rümpelein

Günzburger Str. 69
D-89335 Ichenhausen

Ichenhausen, 14.10.2025

Simon Schunk
Division Manager Product Center

Andreas Pecher
Head of Project Management

Popis sadržaja

1 Uvod 166
2 Opis proizvoda (sl. 1-16) 167
3 Opseg isporuke (sl. 2) 167
4 Namjenska uporaba 167
5 Sigurnosne napomene 168
6 Tehnički podatci 171
7 Raspakiravanje 171
8 Montaža 171
9 Prije pokretanja 172
10 Rukovanje 173
11 Čišćenje i održavanje 174
12 Skladištenje i transport 175
13 Popravak i naručivanje rezervnih dijelova 175
14 Zbrinjavanje i recikliranje 176
15 Otklanjanje neispravnosti 176
16 Uvjeti jamstva – serija Scheppach 20 V IXES 177
17 EU izjava o sukladnosti 178
18 Povećani crtež 360

Objašnjenje simbola na proizvodu

Svrha je simbola u ovom priručniku skrenuti vašu pozornost na moguće rizike. Sigurnosne simbole i objašnjenja uz njih valja pomno proučiti. Sama upozorenja ne otklanjaju rizike i ne mogu zamijeniti ispravne mjere za sprječavanje nesreća.

	Prije stavljanja u pogon pročitajte priručnik za uporabu i sigurnosne napomene i pridržavajte ih se!
	Pozor! Nepridržavanje znakova sigurnosti i upozoravajućih obavijesti postavljenih na proizvodu te nepridržavanje sigurnosnih napomena i uputa za rukovanje može uzrokovati teške ozljede ili čak smrt.
	Nosite štitnik sluha.
	Na padini ne kosite uzbrdo ili nizbrdo.
	Proizvod ne izlažite kiši. Proizvod je dopušteno stacionirati, skladištiti i rabiti samo u suhim okolnim uvjetima.
	Nemojte prelaziti preko kabela koji leže na podu!
	Opasnost zbog izbačenih dijelova kada motor radi. Držite se dalje od drugih ljudi i djece.
	Prije rada kosilice za travu uklonite razbacane male dijelove koji bi se mogli razletjeti.
	Držite ruke i noge dalje od rotirajućih alata.
	Pozor! Nož se nastavlja okretati!
	Isključivanje ili pokretanje proizvoda
	Dugi noževi. Maks. širina rezanja.
	Radove održavanja, opremanja, namještanja i čišćenja obavljajte samo kada je motor isključen, a akumulator izvađen.
	Zajamčena razina zvučne snage proizvoda.
Lithium	Litij-ionski akumulator
CE	Proizvod udovoljava važećim europskim direktivama.
	Proizvod je u skladu sa važećim srpskim smernicama.

1 Uvod

Proizvođač:

Scheppach GmbH

Günzburger Straße 69

D-89335 Ichenhausen

Poštovani kupče

Želimo vam mnogo zadovoljstva i uspjeha prilikom rada s novim proizvodom.

Napomena:

Prema važećem njemačkom Zakonu o odgovornosti za proizvode, proizvođač ovog proizvoda ne odgovara za štete koje nastanu na ovom proizvodu ili koje ovaj proizvod uzrokuje u slučaju:

- neispravnog rukovanja
- nepridržavanja priručnika za uporabu
- popravaka koje obave drugi, neovlašteni stručnjaci
- ugradnje i zamjene neoriginalnih rezervnih dijelova
- nenamjenske uporabe.

Vodite računa o sljedećem:

Priručnik za uporabu sastavni je dio ovog proizvoda.

On sadržava važne napomene za siguran, propisan i ekonomičan rad s proizvodom te za izbjegavanje opasnosti, smanjivanje troškova popravaka i prekida rada te povećavanje pouzdanosti i vijeka trajanja proizvoda. Osim sigurnosnih propisa iz ovog priručnika za uporabu morate se svakako pridržavati nacionalnih propisa koji se odnose na rad ovog proizvoda.

Prije uporabe proizvoda upoznajte se sa svim napomenama za rukovanje i sigurnosnim napomenama. Rabite proizvod samo prema opisu i za navedena područja primjene. Čuvajte priručnik za uporabu, a u slučaju predaje proizvoda trećim osobama, predajte i sve dokumente.

2 Opis proizvoda (sl. 1-16)

1. Sigurnosni stremen
2. Gornji stremen za guranje
2a. Vijak s ravnom glavom
2b. Podložna pločica
2c. Poluga za brzo stezanje
2d Cilindrična matica
3. Pokazivač razine
4. Donji stremen za guranje
4a. Podložna pločica
4b. Poluga za brzo stezanje
4c. Cilindrična matica
5. Sabirna vreća za travu
5a. Ručka za nošenje
5b. Gumena usna
5c. Okvir
6. Poluga za postavljanje visine rezanja
7. Pokrov
8. Zaklopka za izbacivanje
9. Kabelska kopča
9a. Kabel
10. Sklopka za uključivanje/isključivanje
10a. Sklopka za automatski/ekonomičan način rada
11. Umetak za malčiranje
12. Vijak noža
12a. Nož
13. Akumulator*
13a. Tipka za deblokiranje
13b. Držač akumulatora

3 Opseg isporuke (sl. 2)

Poz.	Količina	Naziv
2a.	2 x	Vijak s ravnom glavom M6x55 mm
2b.	2 x	Podložna pločica
2c.	2 x	Poluga za brzo stezanje
2d	2 x	Cilindrične matice M6
4.	1 x	Donji stremen za guranje
4a.	2 x	Podložna pločica
4b.	2 x	Poluga za brzo stezanje
4c.	2 x	Cilindrične matice M6
5.	1 x	Sabirna vreća za travu
5a.	1 x	Ručka za nošenje
9.	2 x	Kabelska kopča
11.	1 x	Umetak za malčiranje
	1 x	Akumulatorska kosilica za travu
	1 x	Priručnik za uporabu

* = nije nužno sadržano u opsegu isporuke!

4 Namjenska uporaba

Proizvod je namijenjen samo za košenje trave i travnatih površina u kućanstvu.

Ova akumulatorska kosilica za travu prikladna je za travnatu površinu od oko 600 – 700 m².

Na stvarnu travnatu površinu utječu čimbenici poput napunjenosti baterije, veličine baterije (ah), vlažnosti trave, visine rezanja, pokrivenosti mahovinom ili gustoće trave.

Proizvod je dopušteno rabiti samo namjenski. Svaka druga uporaba smatra se nenamjenskom. Za štete ili ozljede uzrokovane takvom uporabom odgovoran je korisnik, a ne proizvođač.

Sastavni je dio namjenske uporabe i pridržavanje sigurnosnih napomena te uputa za montažu i rad u priručniku za uporabu.

Osobe koje rabe i održavaju proizvod moraju biti upoznate s njim i podučene o mogućim opasnostima.

Proizvođač ne odgovara za izmjene na proizvodu i time uzrokovane štete.

Proizvod je dopušteno rabiti samo s originalnim dijelovima i originalnim priborom proizvođača.

Potrebno je pridržavanje propisa o sigurnosti, radu i održavanju proizvođača te dimenzija navedenih u tehničkim podatcima.

Molimo imajte na umu da naši proizvodi namjenski nisu konstruirani za komercijalnu, obrtničku ili industrijsku uporabu. Ne preuzimamo odgovornost ako se proizvod rabi u komercijalnim, obrtničkim ili industrijskim pogonima te za srodne postupke.

Objašnjenje signalnih riječi u priručniku za uporabu

⚠ OPASNOST

Signalna riječ za označavanje neposredno predstojeće opasne situacije koja će, ako se ne izbjegne, uzrokovati smrt ili teške ozljede.

⚠ UPOZORENJE

Signalna riječ za označavanje potencijalno opasne situacije koja bi, ako se ne izbjegne, mogla uzrokovati smrt ili teške ozljede.

⚠ OPREZ

Signalna riječ za označavanje potencijalno opasne situacije koja bi, ako se ne izbjegne, mogla uzrokovati neznatne ili srednje teške ozljede.

POZOR

Signalna riječ za označavanje potencijalno opasne situacije koja bi, ako se ne izbjegne, mogla uzrokovati materijalne štete na proizvodu ili vlasništvu/imovini.

5 Sigurnosne napomene

Opće sigurnosne napomene za električne alate

⚠ UPOZORENJE

Pročitajte sve sigurnosne napomene, upute, crteže i tehničke podatke isporučene s ovim električnim alatom.

Nepridržavanje sljedećih uputa može uzrokovati električni udar, požar i/ili teške ozljede.

Sačuvajte sve sigurnosne napomene i upute za buduće potrebe.

Pojam „električni alat“ koji se rabi u sigurnosnim napomenama odnosi se na električne alate s napajanjem iz električne mreže (s mrežnim kabelom) ili na električne alate s akumulatorskim napajanjem (bez električnog kabela).

1) Sigurnost na radnom mjestu

a) **Radno mjesto mora biti čisto i dobro osvijetljeno.** Nered ili neosvijetljeni radni prostori mogu uzrokovati nezgode.

b) **Ne radite s električnim alatom u potencijalno eksplozivnoj atmosferi u kojoj su prisutne zapaljive tekućine, plinovi ili prašina.** Električni alati proizvode iskre koje mogu zapaliti prašinu ili pare.

c) **Udaljite djecu i druge osobe tijekom uporabe električnog alata.** U slučaju odvraćanja pozornosti možete izgubiti kontrolu nad električnim alatom.

2) Električna sigurnost

a) **Utikač električnog alata mora odgovarati utičnici. Utikač nije dopušteno ni na koji način izmijeniti. Ne rabite adapterske utikače zajedno s uzemljenim električnim alatima.** Originalni utikači i odgovarajuće utičnice smanjuju rizik od električnog udara.

b) **Izbjegavajte dodir tijela s uzemljenim površinama kao što su cijevi, radijatori, štednjaci i hladnjaci.** Postoji povećan rizik od električnog udara ako je vaše tijelo uzemljeno.

c) **Nemojte upotrebljavati proizvod u kišnim ili vlažnim uvjetima.** To može povećati rizik od električnog udara.

d) **Ne rabite električni kabel za nošenje ili vješanje električnog alata ili za izvlačenje utikača iz utičnice. Držite električni kabel dalje od izvora topline, ulja, oštrih rubova ili pokretnih dijelova.** Oštećeni ili zapleteni električni kabeli povećavaju rizik od električnog udara.

e) **Prilikom rada s električnim alatom na otvorenom rabite samo produžne kabele koji su prikladni i za vanjsku uporabu.** Uporaba produžnog kabela koji je prikladan za vanjski prostor smanjuje rizik od električnog udara.

f) **Ako ne možete izbjeći rad električnog alata u vlažnoj okolini, uporabite zaštitnu strujnu sklopku.** Uporaba zaštitne strujne sklopke smanjuje rizik od električnog udara.

3) Sigurnost ljudi

a) **Budite pozorni, pazite na ono što radite i postupajte razumno prilikom rada s električnim alatom. Ne rabite električni alat ako ste umorni ili pod utjecajem droge, alkohola ili lijekova.** Trenutak nepozornosti prilikom uporabe električnog alata može uzrokovati najteže ozljede.

b) **Nosite osobnu zaštitnu opremu i uvijek nosite zaštitne naočale.** Nošenje osobne zaštitne opreme kao što je maska protiv prašine, neklizajuće zaštitne cipele, zaštitna kaciga ili štitnik sluha, ovisno o vrsti i uporabi električnog alata, smanjuje rizik od ozljeda.

c) **Izbjegavajte nenamjerno stavljanje u pogon. Provjerite je li električni alat isključen prije nego što ga priključite na električnu mrežu i/ili akumulator, prije podizanja ili nošenja.** Nošenje električnog alata s prstom na sklopki ili priključivanje uključenog električnog alata na električnu mrežu može uzrokovati nezgode.

d) **Prije uključivanja električnog alata uklonite alate za namještanje ili ključ za vijke.** Alat ili ključ koji se nalazi na okretnom dijelu električnog alata može uzrokovati ozljede.

e) **Izbjegavajte neobičan položaj tijela. Zauzmite siguran položaj tijela i uvijek održavajte ravnotežu.** Na taj način moći ćete električni alat bolje kontrolirati u nepredvidljivim situacijama.

f) **Nosite odgovarajuću odjeću. Ne nosite široku odjeću ili nakit. Maknite kosu i odjeću dalje od pokretnih dijelova.** Pokretni dijelovi mogu zahvatiti labavu odjeću, nakit ili dugu kosu.

g) **Ako je moguće montiranje naprava za usisavanje i prikupljanje prašine, njih valja priključiti i ispravno rabiti.** Uporaba sustava za usisavanje prašine može smanjiti opasnosti uzrokovane prašinom.

h) **Ne uljuljajte se u lažni osjećaj sigurnosti i ne kršite sigurnosna pravila za električne alate, čak i ako ste nakon dugotrajne uporabe upoznati s električnim alatom.** Nemarno postupanje može u djeliću sekunde uzrokovati teške ozljede.

4) Uporaba i rukovanje električnim alatom

a) **Ne preopterećujte električni alat. Rabite prikladan električni alat za vaš zadatak.** Prikladnim električnim alatom radit ćete bolje i sigurnije u specificiranom rasponu snage.

b) **Ne rabite električni alat ako je sklopka oštećena.** Električni alat koji se ne može više uključiti ili isključiti opasan je i mora se popraviti.

c) **Izvucite utikač iz utičnice i/ili izvadite prenosivi akumulator prije obavljanja namještanja uređaja, mijenjanja radnih alata ili polaganja električnog alata.** Tom mjerom opreza sprječava se nenamjerno pokretanje električnog alata.

d) **Spremite električne alate koje ne rabite izvan dosega djece. Ne dopustite da električni alat rabe osobe koje nisu upoznate s njim ili koje nisu pročitale ove upute.** Električni alati su opasni ako ih rabe neiskusne osobe.

e) **Pozorno njegujte električne alate i radni alat. Provjerite funkcioniraju li pokretni dijelovi ispravno i da ne zapinju, jesu li dijelovi slomljeni ili toliko oštećeni toliko da onemogućavaju funkcioniranje električnog alata. Prije uporabe električnog alata zatražite popravak oštećenih dijelova.** Mnoge nezgode uzrokovane su upravo lošim održavanjem električnih alata.

f) **Alate za rezanje redovito oštrite i čistite.** Pozorno održavani alati za rezanje s oštrim reznim rubovima manje će zapinjati i lakše ih je kontrolirati.

g) **Rabite električni alat, radni alat, nastavke itd. prema ovim uputama. Pritom vodite računa o radnim uvjetima i zadatku koji valja obaviti.** Uporaba električnih alata za primjene za koje on nije predviđen može uzrokovati opasne situacije.

h) **Ručke i prihvatne površine moraju biti suhe, čiste i očišćene od ulja i masnoće.** Skliske ručke i prihvatne površine ne omogućavaju sigurno rukovanje i nadzor nad električnim alatom u nepredviđenim situacijama.

5) Uporaba akumulatorskog alata i rukovanje njime

a) **Akumulatore punite samo punjačima koje preporučuje proizvođač.** Punjač koji je prikladan za određenu vrstu akumulatora kod uporabe s drugim akumulatorima može uzrokovati opasnost od požara.

b) **U električnim alatima rabite samo za to predviđene akumulatore.** Uporaba drugih akumulatora može dovesti do ozljeda i opasnosti od požara.

c) **Akumulatore koje ne rabite držite dalje od spajalica za papir, kovanica, ključeva, čavala, vijaka i drugih sitnih metalnih predmeta koji mogu uzrokovati premošćenje kontakata.** Kratki spoj između kontakata akumulatora može dovesti do opeklina ili požara.

d) **U slučaju nepravilne primjene tekućina može iscuriti iz akumulatora. Izbjegavajte kontakt s njom. U slučaju slučajnog kontakta isperite vodom. Ako tekućina dospije u oči, dodatno zatražite liječničku pomoć.** Akumulatorska tekućina koja iscuri može prouzrokovati nadraživanje kože ili opekline.

e) **Ne upotrebljavajte oštećene ili preinačene akumulatore.** Oštećeni ili preinačeni akumulatori mogu se nepredviđeno ponašati i dovesti do požara, eksplozije ili opasnosti od ozljeda.

f) **Akumulator ne izlažite vatri ili previsokim temperaturama.** Vatra ili temperature više od 130 °C mogu uzrokovati eksploziju.

g) **Slijedite sve upute za punjenje i akumulator ili akumulatorski alat nikad ne punite izvan područja temperature navedenog u priručniku za uporabu.** Nepravilno punjenje ili punjenje izvan dopuštenog područja temperature može uništiti akumulator i povećati opasnost od požara.

6) Servisiranje

a) **Električni alat smije popravljati samo kvalificirani stručnjak i to samo s originalnim rezervnim dijelovima.** Tako ćete biti sigurni da je električni alat i dalje siguran.

b) **Nikad ne održavajte oštećene akumulatore.** Sve radove održavanja akumulatora trebao bi obavljati samo proizvođač ili ovlaštena servisna služba.

5.1 Sigurnosne napomene za kosilice za travu

a) **Nemojte upotrebljavati kosilicu za travu pri lošem vremenu, naročito u slučaju nevremena.** To smanjeno opasnost od udara munje.

b) **Temeljito provjerite da na radnom području ne postoje divlje životinje.** Pokrenuta kosilica za travu može ozlijediti divlje životinje.

c) **Temeljito provjerite radno područje i uklonite sve kamenje, granje, žice, kosti i druga strana tijela.** Izbačeni dijelovi mogu uzrokovati ozljede.

d) **Prije uporabe kosilice za travu uvijek provjerite da nož za košenje i mehanizam za košenje nisu oštećeni.** Istrošeni ili oštećeni dijelovi povećavaju rizik od ozljeda.

e) **Redovito provjeravajte istrošenost ili pohabanost sklopa za prikupljanje trave.** Istrošen ili oštećen sklop za prikupljanje trave povećava rizik od ozljeda.

f) **Ostavite zaštitne pokrove na položaju. Zaštitni pokrovi moraju biti prikladni za uporabu i ispravno učvršćeni.** Labav, oštećen ili neispravno funkcionalan zaštitni pokrov može uzrokovati ozljede.

g) **Čistite naslage iz otvora za ulazak hladnog zraka.** Blokirani ulazi zraka i naslage mogu uzrokovati pregrijavanje ili opasnost od požara.

h) **Prilikom rada kosilice za travu uvijek nosite zaštitne cipele. Nikada ne radite bosi ili s otvorenim sandalama.** Time ćete smanjiti opasnost od ozljede stopala u slučaju kontakta s rotirajućim nožem za košenje.

i) **Prilikom rada kosilice za travu uvijek nosite duge hlače.** Gola koža povećava vjerojatnost od ozljeda zbog izbačenih dijelova.

j) **Ne rabite kosilicu za travu na mokroj travi. Pritom hodajte, nipošto ne trčite.** Time se smanjuje opasnost od pokliznuća i pada, što bi moglo uzrokovati ozljede.

k) **Ne rabite kosilicu za travu na prekomjerno strmim padinama.** Time se smanjuje rizik od gubitka kontrole, pokliznuća i pada što bi moglo uzrokovati ozljede.

l) **Prilikom rada na padinama zauzmite siguran položaj tijela; uvijek radite poprečno na padinu, nikada uzbrdo ili nizbrdo i budite vrlo oprezni u slučaju promjene smjera rada.** Time se smanjuje rizik od gubitka kontrole, pokliznuća i pada što bi moglo uzrokovati ozljede.

m) **Budite vrlo oprezni kada kosite unatrag ili kada kosilicu za travu povlačite prema sebi. Uvijek vodite računa o okolini.** To smanjuje opasnost od spoticanja tijekom rada.

n) **Ne dodirujte noževe ili druge opasne dijelove koji se još kreću.** Time smanjujete rizik od ozljeda zbog pokretnih dijelova.

o) **Pobrinite se za to da su sve sklopke isključene i izvadite akumulator prije uklanjanja zaglavljenog materijala ili čišćenja kosilice za travu.**. Neočekivan rad kosilice za travu može uzrokovati teške ozljede.

p) Ako udarite strani predmet, odmah isključite proizvod i izvadite akumulator. Potražite oštećenja na proizvodu i obavite potrebne popravke prije ponovnog pokretanja i rada s proizvodom. Ako proizvod počne neobično jako vibrirati, potrebna je trenutna provjera.

Dodatne sigurnosne napomene

- Nikada ne dopustite djeci ili drugim osobama koje ne poznaju priručnik za uporabu da rabe kosilicu za travu. Lokalni propisi mogu propisivati minimalnu dob korisnika.
- Nikada ne kosite ako su u blizini druge osobe, naročito djeca ili životinje. Imajte na umu da je za nezgode koje uključuju druge osobe ili njihovo vlasništvo odgovoran isključivo rukovatelj strojem ili korisnik.
- Kosite samo pri dobroj vidljivosti. Važno je držati djecu dalje od uređaja.
- Ako proizvod predate drugoj osobi, predajte i ovaj priručnik za uporabu.

POZOR

Opasnost od udara kamenja!

Nikada nemojte voziti po šljunku dok motor radi.

- Prije uporabe vizualnom provjerom uvijek valja provjeriti jesu li noževi i pričvrsni svornjaci istrošeni ili oštećeni. Radi izbjegavanja neravnoteže istrošene ili oštećene noževe i pričvrsne svornjake valja mijenjati samo u kompletu.
- Budite oprezni prilikom radova namještanja na proizvodu i izbjegavajte uglavljivanje prstiju između pokretnog noža i krutih dijelova uređaja.
- Budite naročito oprezni prilikom košenja po mekim tlima, na obližnjim hrpama otpada, jarcima i nasipima.
- Izbjegavajte mjesta na kojima kotači više ne prianjaju ili je košenje nesigurno.
- Rad proizvoda s prekomjernom brzinom može povećati opasnost od nezgode.
- U blizini ulice vodite računa o cestovnom prometu.
- Nikada ne dižite ili nosite kosilicu za travu kada motor radi.
- Zaustavite nož ako je kosilicu za travu potrebno nagnuti, prilikom transporta preko drugih površina osim trave i kada se kosilica za travu pomiče od košene površine i prema njoj.
- Oprezno pokrenite motor, u skladu s proizvođačkim uputama. Vodite računa o dovoljnoj udaljenosti stopala od noža.
- Prilikom pokretanja motora kosilicu za travu nije dopušteno naginjati osim ako je kosilicu za travu prilikom postupka potrebno podignuti. U tom slučaju nagnite je samo toliko koliko je nužno potrebno i podignite samo stranu okrenutu od korisnika.
- Nikada ne stavljajte šake ili stopala na rotirajuće dijelove ili ispod njih. Uvijek se udaljite od otvora za izbacivanje.
- Rabite samo noževe i pribor koje preporučuje proizvođač. Uporaba drugih radnih alata i drugog pribora može predstavljati opasnost od ozljeda za korisnika.
- Proizvod uvijek održavajte u dobrom radnom stanju.
- Potrebno je praviti dovoljne stanke kako bi se smanjila izloženost buci i vibracijama.
- Imajte na umu da nepropisno održavanje, uporaba neprikladnih rezervnih dijelova ili demontiranje ili mijenjanje sigurnosnih naprava mogu uzrokovati produženo vrijeme kočenja lanca, povećanu vjerojatnost od povratnog udarca, oštećenje proizvoda i teške ozljede rukovatelja.
- Imajte na umu da sigurnosnim sustavima ili napravama proizvoda nije dopušteno manipulirati ili ih deaktivirati. Nikada ne demontirajte dijelove koji služe sigurnosti.

⚠ OPREZ

Kosilicu za travu nije dopušteno rabiti ako nije montirana cjelokupna sabirna naprava za travu ili samozaporna rastavna zaštitna naprava za otvor za izbacivanje.

- Nikada ne rabite kosilicu za travu s oštećenim zaštitnim napravama ili zaštitnim rešetkama ili bez montiranih zaštitnih naprava, npr. odbojnih ploča i/ili naprava za hvatanje trave.

Potencijalni rizici

Proizvod je konstruiran prema aktualnom stanju tehnologije i prihvaćenim pravilima o tehničkoj sigurnosti. Unatoč tome, prilikom rada mogu se pojaviti potencijalni rizici.

- Oštećenje sluha u slučaju nenošenja propisanog štitnika sluha.
- Potencijalne rizike moguće je smanjiti na minimum pridržavanjem „sigurnosnih napomena“ i „namjenske uporabe“ te cijelog priručnika za uporabu.
- Rabite proizvod tako kako se preporučuje u priručniku za uporabu. Tako ćete postići optimalne učinke proizvoda.
- Osim toga, unatoč svim poduzetim mjerama opreza, mogu postojati skriveni potencijalni rizici.

⚠ UPOZORENJE

Ovaj električni alat tijekom rada proizvodi elektromagnetsko polje. To polje može u određenim okolnostima ometati aktivne ili pasivne medicinske implantate. Kako bi se smanjila opasnost od teških ili smrtonosnih ozljeda, preporučujemo da se osobe s medicinskim implantatima prije rukovanja električnim alatom savjetuju sa svojim liječnikom i proizvođačem tog medicinskog implantata.

⚠ UPOZORENJE

Pri duljem radu zbog vibracija u šakama rukovatelja može doći do cirkulacijskih smetnja (sindrom bijelih prstiju).

Sindrom bijelih prstiju je oboljenje krvnih žila pri kojem se male krvne žile na prstima i nožnim prstima iznenada zgrče. Pogođena mjesta više se ne opskrbljuju s dovoljno krvi i zbog toga izgledaju ekstremno blijedo. Česta uporaba vibrirajućih proizvoda kod osoba s oslabljenom cirkulacijom (npr. pušača, dijabetičara) može izazvati oštećenje živaca.

Ako uočite neuobičajene pojave, odmah prekinite rad i potražite liječničku pomoć.

POZOR

Proizvod je dio serije 20V IXES i smije se rabiti samo s akumulatorima iz te serije. Akumulatore je dopušteno puniti samo punjačima iz te serije. Pritom se pridržavajte informacija proizvođača.

⚠ UPOZORENJE

Pridržavajte se sigurnosnih napomena i napomena o punjenju te ispravnoj uporabi koje su navedene u priručniku za uporabu akumulatora i punjača serije 20V IXES. Detaljan opis postupka punjenja i ostale informacije naći ćete u ovim zasebnim uputama za uporabu.

6 Tehnički podatci

Nazivni napon	40 V (2x20 V) ⎓
Širina rezanja	430 mm
Visina rezanja	6-struko namjestiva
Reguliranje visine ručke za vođenje	3-struko
Regulator visine	25 – 75 mm
Volumen sabirne vreće	50 L
Masa (bez akumulatora)	16,2 kg
Informacije o nožu:	
Proizvođač:	Royal Garden
Kod noža:	RG8A109

Pridržavamo pravo na tehničke izmjene!

Buka i vibracije

⚠ UPOZORENJE

Buka može imati ozbiljne posljedice na vaše zdravlje. Ako buka stroja prekorači 85 dB, vi i osobe koje se nalaze u blizini svakako nosite prikladan štitnik sluha.

Vrijednosti buke i vibracija utvrđene su normiranim postupkom mjerenja.

Karakteristične vrijednosti zvuka

Zvučni tlak L_{pA}	78,5 dB
Nesigurnost mjerenja K_{pA}	3,0 dB
Zvučna snaga L_{wA}	90 dB
Nesigurnost mjerenja K_{wA}	2,08 dB

Karakteristične vrijednosti vibracija (vibriranje šakaruka)

Vibracije a_h	< 2,5 m/s^2
Nesigurnost mjerenja K	1,5 m/s^2

Specificirana ukupna vrijednost vibracija i specificirana vrijednost emisije buke izmjerene su prema normiranom postupku ispitivanja i mogu se rabiti za uspoređivanje električnog alata s nekim drugim alatom.

Specificirana vrijednost emisije buke i specificirana ukupna vrijednost vibracija mogu se rabiti i za preliminarnu procjenu opterećenja.

⚠ UPOZORENJE

Vrijednosti emisije buke i vrijednost emisije vibracija mogu se razlikovati od navedenih vrijednosti tijekom stvarne uporabe električnog alata, ovisno o načinu uporabe električnog alata, a naročito o vrsti izratka.

Pokušajte što više smanjiti opterećenje. Primjer takvih mjera jest ograničavanje vremena rada. Pritom valja uzeti u obzir sve dijelove radnog ciklusa (npr. vremena u kojima je električni alat isključen i vremena u kojima je on uključen, ali radi bez opterećenja).

7 Raspakiravanje

⚠ UPOZORENJE

Proizvod i ambalažni materijali nisu dječja igračka!

Djeca se ne smiju igrati plastičnim vrećicama, folijama i malim dijelovima! Postoji opasnost od gutanja i gušenja!

- Otvorite pakiranje i oprezno izvadite proizvod.
- Uklonite ambalažni materijal te ambalažne i transportne osigurače (ako postoje).
- Provjerite je li opseg isporuke potpun.
- Provjerite postoje li na proizvodu i priboru štete kod transporta. Sva oštećenja odmah prijavite otpremniku koji je isporučio proizvod. Naknadne reklamacije neće se uvažiti.
- Sačuvajte pakiranje po mogućnosti do isteka jamstvenog razdoblja.
- Prije uporabe upoznajte se s proizvodom na temelju priručnika za uporabu.
- Kao pribor te potrošne i rezervne dijelove rabite samo originalne dijelove. Rezervne dijelove možete nabaviti od ovlaštenog distributera.
- Prilikom naručivanja navedite naše brojeve artikala te tip i godinu proizvodnje proizvoda.

8 Montaža

⚠ OPREZ

Opasnost od ozljeda!

Umetnite akumulator tek kad je akumulatorski alat pripremljen za uporabu.

⚠ OPREZ

Opasnost od ozljeda zbog rotirajućeg noža. Radove na proizvodu obavljajte samo kada je nož isključen i kada miruje!

POZOR

Prije stavljanja u pogon svakako kompletno montirajte proizvod!

POZOR

Pazite na to da se pri montaži ne prignječi kabel.

8.1 Montiranje donjeg stremena za guranje (4) (sl. 1, 3, 4)

Napomena:

Pobrinite se za to da se ozubljenja podudaraju.

1. Postavite donji stremen za guranje (4) na predmontirane vijke.
2. Navrnite donji stremen za guranje (4) s pomoću podložne pločice (4a) i poluge za brzo stezanje (4b) na obje strane. Pritom se pobrinite za to da kabel (9a), koji će se poslije pričvrstiti kabelskom kopčom (9), ne bude na putu.
3. Blokirajte obje poluge za brzo stezanje (4b) tako da ih pritisnete u smjeru donjeg stremena za guranje (4).
   One moraju nalijegati na donjem stremenu za guranje (4) tako da se stezanje može obaviti umjerenom silom.
   U suprotnom je poluge za brzo stezanje (4b) potrebno okrenuti nadesno radi stezanja ili nalijevo radi otpuštanja.

8.1.1 Namještanje položaja donjeg stremena za guranje (4) (sl. 5)

Napomene:

Moguća su tri položaja.

Pobrinite se za to da se ozubljenja podudaraju.

1. Otvorite obje stezne poluge (4b).
2. Otpustite obje stezne poluge (4b) tako da ih okrenete suprotno od smjera kazaljki na satu.
3. Postavite donji stremen za guranje (4) u željeni položaj (orijentirajte se prema oznakama).
4. Ponovno zatvorite donji stremen za guranje (4) (vidi *8.1*).

8.2 Montiranje gornjeg stremena za guranje (2) (sl. 6, 7)

1. Navrnite gornji stremen za guranje (2) na donji stremen za guranje (4) s pomoću vijka s ravnom glavom (2a), podložne pločice (2b), cilindrične matice (2d) i poluge za brzo stezanje (2c) na obje strane.
   Moguća su dva položaja.
2. Blokirajte obje poluge za brzo stezanje (2c) tako da ih pritisnete u smjeru gornjeg stremena za guranje (2).
   One moraju nalijegati na gornjem stremenu za guranje (2) tako da se stezanje može obaviti umjerenom silom.
   U suprotnom je poluge za brzo stezanje (2c) potrebno okrenuti nadesno radi stezanja ili nalijevo radi otpuštanja.

8.3 Montiranje kabelskih kopči (9) (sl. 1, 8)

1. Prikvačite obje kabelske kopče (9) na gornjem stremenu za guranje (2) i donjem stremenu za guranje (4) te pričvrstite kabel (9a).

8.4 Montaža sabirne vreće za travu (5) (sl. 9)

1. Poduprite gumene usne (5b) na odgovarajućim mjestima iznad okvira (5c).

8.5 Montiranje ručke za nošenje (5a) na sabirnoj vreći za travu (5) (sl. 9)

1. Postavite ručku za nošenje (5a) sabirne vreće za travu (5) na za to predviđen držač na gornjoj strani sabirne vreće za travu (5).

9 Prije pokretanja

POZOR

Određenu izloženost buci ovog proizvoda nije moguće izbjeći. Obavljajte bučne radove u dopuštenim i prikladnim vremenima. Pridržavajte se eventualnih razdoblja mirovanja i ograničite trajanje rada na minimum.

Radi vlastite zaštite i zaštite osoba u blizini valja nositi prikladan štitnik sluha.

9.1 Namještanje visine rezanja (sl. 10)

POZOR

Namještanje visine rezanja dopušteno je obavljati samo kada je motor isključen.

- U gustoj, visokoj travi namjestite najviši stupanj rezanja i kosite sporije. Kod prvog rezanja u sezoni trebalo bi odabrati veliku visinu rezanja. Namjestite visinu rezanja tako da se proizvod ne preopterети.
- Odaberite visinu rezanja ovisno o stvarnoj visini trave.
- Obavite više prolazaka tako da se odjednom odreže maksimalno 4 cm trave.

Moguće je namjestiti 6 različitih visina rezanja:

Ukrasni travnjak		Uporabni travnjak	
1 =	25 mm	4 =	55 mm
2 =	35 mm	5 =	65 mm
3 =	45 mm	6 =	75 mm

Visina rezanja namješta se polugom za reguliranje visine rezanja (6).

1. Polugu za reguliranje visine rezanja (6) povucite prema van.
2. Polugu za reguliranje visine rezanja (6) pomaknite u željeni položaj.
3. Ponovno otpustite polugu za reguliranje visine rezanja (6). Poluga se uglavljuje u željenom položaju.

9.2 Stavljanje/vađenje akumulatora (13) u/iz držača akumulatora (13b) (sl. 11)

Umetanje akumulatora

1. Otvorite poklopac (7).
2. Umetnite akumulatore (13) u držače akumulatora (13b). Akumulatori (13) se čujno uglavljuju.
3. Zatvorite poklopac (7).

Vađenje akumulatora

1. Otvorite poklopac (7).
2. Pritisnite tipku za deblokiranje (13a) akumulatora (13) i izvadite ih iz držača akumulatora (13b).

3. Zatvorite poklopac (7).

9.3 Pripremanje košene površine

1. Prije košenja pozorno pregledajte površinu koju treba pokositi.
2. Uklonite kamenje, granje, kosti, žice, igračke i druge predmete koje bi proizvod mogao izbaciti.
3. Pobrinite se za to da na površini koja se kosi nema nikoga.

10 Rukovanje

Akumulatorska kosilica za travu ima rotirajući rezni alat koji je postavljen paralelno s razinom rezanja. Opremljena je snažnim električnim motorom s glatkim hodom, robusnim kućištem, sigurnosnim stremenom, obostranim rubovima za uvlačenje trave i sabirnom vrećom za travu. Uz to proizvod ima 6-struko namještanje visine i lako pokretljive kotače. Funkcioniranje upravljačkih elemenata naći ćete u sljedećim opisima.

⚠ UPOZORENJE

Opasnost od ozljeda!

Prije svih radova na električnom alatu (npr. održavanja, zamjene alata itd.) i njegovog transporta i spremanja izvadite akumulator iz električnog alata. U slučaju nenamjernog aktiviranja sklopke za uključivanje/isključivanje postoji opasnost od ozljeda.

POZOR

Pazite da okolna temperatura tijekom rada ne poraste iznad 50 °C i ne padne ispod –20 °C.

POZOR

Proizvod je dio serije 20V IXES i smije se rabiti samo s akumulatorima iz te serije. Akumulatore je dopušteno puniti samo punjačima iz te serije. Pritom se pridržavajte informacija proizvođača.

10.1 Košenje sa sabirnom vrećom za travu

POZOR

Ne rabite proizvod ako sabirna vreća za travu ili umetak za malčiranje nisu potpuno postavljeni.

POZOR

Sabirnu vreću za travu skidajte i postavljajte samo kada je motor isključen i kada nož miruje.

10.1.1 Umetanje sabirne vreće za travu (5) (sl. 9, 12)

1. Podignite zaklopku za izbacivanje (8).
2. Primite sabirnu vreću za travu (5) za ručku za nošenje (5a).
3. Zakvačite sabirnu vreću za travu (5) u za to predviđen ovjes sabirne vreće za travu na stražnjoj strani proizvoda.
4. Položite zaklopku za izbacivanje (8), ona drži sabirnu vreću za travu (5) na mjestu.

10.1.2 Pokazivač razine (3) na sabirnoj vreći za travu (5) (sl. 1)

Zračna struja koju stvara nož podiže indikator razine napunjenosti. Ako je sabirna vreća za travu napunjena, nema zračne struje. Kada je zračna struja premala, indikator razine napunjenosti zatvara se. To je pokazatelj da treba isprazniti sabirnu vreću za travu.

Neograničena funkcija indikatora razine napunjenosti postoji samo pri optimalnoj zračnoj struji. Vanjski utjecaji poput vlažne, guste ili visoke trave, niskog stupnja rezanja, prljavštine ili sličnog mogu negativno utjecati na zračnu struju i funkciju indikatora razine napunjenosti.

- Zaklopka otvorena: Sabirna vreća za travu puni se.
- Zaklopka zatvorena: Sabirna vreća za travu napunjena je.

10.1.3 Pražnjenje sabirne vreće za travu (5) (sl. 9, 12, 13)

⚠ UPOZORENJE

Prije skidanja sabirne vreće za travu isključite motor i pričekajte dok se nož ne zaustavi.

POZOR

Opasnost od ozljeda!

Sabirnu vreću za travu skidajte samo kada je motor isključen i kada nož miruje.

Ako tijekom košenja ostanu ležati ostatci trave, valja isprazniti sabirnu vreću za travu.

1. Kako biste skinuli sabirnu vreću za travu (5), podignite zaklopku za izbacivanje (8).
2. Izvadite sabirnu vreću za travu (5) za ručku za nošenje (5a). Zbog sigurnosnog propisa zaklopka za izbacivanje (8) zatvara se kada se sabirna vreća za travu (5) otkvači i zatvara otvor za izbacivanje.

Ako pritom u otvoru ostanu ostatci trave, zbog lakšeg pokretanja motora korisno je povući kosilicu za travu oko 1 m prema natrag.

POZOR

Ostatke rezanog materijala u kućištu kosilice i na radnom alatu ne uklanjajte rukom ili stopalima, nego prikladnim pomagalima, npr. četkom ili metlicom.

Kako bi se zajamčilo dobro prikupljanje, potrebno je očistiti sabirnu vreću za travu (5) nakon uporabe.

10.2 Košenje s umetkom za malčiranje

Pri malčiranju otkos se usitnjava u zatvorenom kućištu kosilice i raspoređuje po travnjaku s pomoću umetka za malčiranje. Zbog toga nije potrebno sakupljanje i zbrinjavanje trave. Fini zeleni otpad pada kao prirodno gnojivo natrag u sloj trave i korova s korijenjem, donosi vlagu u travnjak i opskrbljuje ga važnim hranjivim tvarima.

POZOR

Malčiranje je moguće samo kod relativno niske trave.

10.2.1 Umetanje umetka za malčiranje (11) (sl. 12, 13, 14)

1. Podignite zaklopku za izbacivanje (8).
2. Izvadite sabirnu vreću za travu (5) (ako je umetnuta) za ručku za nošenje (5a).
3. Podignite zaklopku za izbacivanje (8) i umetnite umetak za malčiranje (11).
4. Namjestite visinu rezanja (vidi *9.1*).

Napomena:

Pri visini trave od 4 do 6 cm odrežite travu za 2 cm.

10.2.2 Razlika između košenja i malčiranja trave (sl. 12, 14)

Pri upotrebi umetka za malčiranje (11) pokošena trava ne skuplja se u sabirnoj vreći za travu već se usitnjava i ponovno raspodjeljuje po travi. Tako organizmi u tlu razgrađuju hranjive tvari iz pokošene trave i stvaraju ciklus hranjivih tvari. Zbog toga je potrebno malčiranu travu puno rjeđe gnojiti.

U načelu vrijedi da je potrebno travu kositi relativno često tako da na travi preostanu samo male količine malčiranog sadržaja. Stoga je najbolje malčirati travu jednom tjedno, a kosilicu postaviti tako da upotrebljava samo oko 40 % ukupne visine trave kao malč. U slučaju da malč ostane vidljiv na travnatoj površini (na primjer pri prvom košenju trave u godini ili u slučaju jakog rasta) potrebno je upotrijebiti sabirnu vreću za travu (5).

10.3 Sklop za zaustavljanje noža (sl. 1, 16)

Prije svakog stavljanja u pogon potrebno je provjeriti sklop za zaustavljanje noža. Pokrenite motor kao što je opisano u *10.4*.

1. Pustite sigurnosni stremen (1). Motor se isključuje i nož (12a) se zaustavlja.
2. Nož (12a) se mora zaustaviti unutar 7 sekunda.

10.4 Uključivanje/isključivanje proizvoda (sl. 15)

Napomena:

Razina napunjenosti akumulatora prikazuje se tako što zasvijetli odgovarajuća LED-lampica.

Low	Niska napunjenost akumulatora
High	Visoka napunjenost akumulatora

Uključivanje

1. Držite sklopku za uključivanje/isključivanje (10) i povucite sigurnosni stremen (1) unazad.

Isključivanje

1. Pustite sigurnosni stremen (1).
2. Izvadite akumulator.

⚠ OPREZ

Nakon isključivanja proizvod nastavlja raditi. Pričekajte dok se proizvod potpuno ne zaustavi.

10.5 Automatski/ekonomičan način rada (sl. 15)

Proizvod se automatski pokreće u posljednjem korištenom načinu rada.

1. Pritiskom sklopke za automatski/ekonomičan način rada (10a) možete mijenjati između automatskog i ekonomičnog načina rada.

Automatski način rada:

Proizvod prilagođava brzinu okretaja motora opterećenju.

Ekonomičan način rada:

Proizvod radi na najmanjoj brzini vrtnje za maksimalno trajanje akumulatora.

10.6 Nakon košenja

- Prije ponovne uporabe provjerite sve vijke i matice. Pritegnite labave vijke.
- Prije ponovne uporabe ispraznite sabirnu vreću za travu.
- Pogledajte i poglavlje „Skladištenje“.

11 Čišćenje i održavanje

⚠ UPOZORENJE

Zatražite od specijalizirane radionice da obavi radove popravljanja i radove održavanja koji nisu opisani u ovom priručniku za uporabu. Rabite samo originalne rezervne dijelove.

⚠ UPOZORENJE

Nepropisno izvedeni radovi održavanja ili čišćenja mogu uzrokovati ozljede!

⚠ UPOZORENJE

Prilikom čišćenja, servisiranja i održavanja proizvod se može iznenada pokrenuti i time uzrokovati ozljede i opekline.

– Isključite proizvod.
– Izvadite akumulator.
– Pustite proizvod da se ohladi.

⚠ OPREZ

Prilikom rukovanja noževima nosite zaštitne rukavice!

11.1 Čišćenje

- Zaštitne naprave, ventilacijske proreze i kućište motora čistite od prašine i prljavštine. Obrišite proizvod čistom krpom ili ga ispušite niskotlačnim stlačenim zrakom. Preporučujemo da proizvod očistite odmah nakon svake uporabe.
- Ventilacijski otvori moraju uvijek biti slobodni.
- Čišćenje vrtnim crijevom preporučuje se samo pri niskom tlaku. Visokotlačni čistač nije prikladan za čišćenje proizvoda.

1. Otkvačite sabirnu vreću za travu i obrišite je metlicom. Kućište kosilice za travu također je moguće grubo očistiti metlicom.
2. Očistite donju stranu kosilice za travu lopaticom i metlicom. Lopatica pritom pomaže u uklanjanju grubih i većih ostataka biljaka iz područja noža (12a). Čišćenje podnožja neposredno nakon uporabe moguće je obaviti lakše i temeljitije. Tada su prljavština i ostatci biljaka još svježi i moguće ih je lakše otpustiti.
3. Ne rabite sredstva za čišćenje ili otapala jer bi ona mogla nagristi plastične dijelove proizvoda. Pobrinite se za to da voda ne može prodrijeti u unutrašnjost proizvoda.
4. Provjerite je li izlaz trave očišćen od ostataka trave i po potrebi ga uklonite.

11.2 Održavanje

⚠ UPOZORENJE

Opasnost od ozljeda!

Prije svih radova na električnom alatu (npr. održavanja, zamjene alata itd.) i njegovog transporta i spremanja izvadite akumulator iz električnog alata. U slučaju nenamjernog aktiviranja sklopke za uključivanje/isključivanje postoji opasnost od ozljeda.

11.2.1 Zamjena noža (12a) (sl. 16)

⚠ UPOZORENJE

U slučaju rada s oštećenim nožem postoji opasnost od ozljeda.

– Nosite zaštitne rukavice!
– Zbog sigurnosnih razloga zatražite samo od ovlaštene specijalizirane radionice da oštri i uravnotežuje nož. Kako bi se postigao optimalan rezultat rada, preporučljivo je zatražiti provjeravanje noža jedanput godišnje.
– Prilikom zamjene noža dopušteno je rabiti samo originalne rezervne dijelove.

1. Čvrsto držite nož (12a) rukom.
2. Okrenite vijak noža (12) suprotno od smjera kazaljki na satu viličastim ključem veličine 13 (nije uključen u sadržaj isporuke).
3. Uklonite vijak noža (12) i podložnu pločicu.
4. Ponovno montirajte novi nož (12a) obrnutim redoslijedom. Propisno učvrstite vijak noža (12). Pazite na to da je nož (12a) pravilno postavljen u priteznom svornjaku i da je u ravnini.
5. Pritezni moment vijka noža (12) iznosi 45 Nm. Kada mijenjate nož (12a), zamijenite i vijak noža (12).

11.2.2 Oštećeni noževi (12a) (sl. 16)

Ako nož (16) dođe u dodir s preprekom:

- Isključite motor, pričekajte dok se ne zaustavi, a zatim izvadite akumulator.
- Provjerite je li nož (12a) oštećen.
- Oštećene ili savijene noževe (12a) potrebno je zamijeniti.
- Nikada ne izravnavajte savijeni nož (12a).
- Nikada ne radite sa savijenim ili jako istrošenim nožem (12a) jer to uzrokuje vibracije i može uzrokovati dodatna oštećenja na kosilici za travu.

12 Skladištenje i transport

Proizvod i njegov pribor čuvajte na tamnom, suhom mjestu koje je zaštićeno od mraka i nepristupačno djeci.
Optimalna temperatura skladištenja je između 5 °C i 30 °C.
Čuvajte proizvod u originalnom pakiranju.
Pokrijte proizvod kako biste ga zaštitili od prašine ili vlage.
Čuvajte priručnik za uporabu pored proizvoda.

⚠ UPOZORENJE

Opasnost od ozljeda!

Prije svih radova na električnom alatu (npr. održavanja, zamjene alata itd.) i njegovog transporta i spremanja izvadite akumulator iz električnog alata. U slučaju nenamjernog aktiviranja sklopke za uključivanje/isključivanje postoji opasnost od ozljeda.

12.1 Sklapanje gornjeg stremena za guranje (2) (sl. 1, 7, 12)

⚠ UPOZORENJE

Opasnost od uklještenja!

Stremen za guranje uvijek držite jednom rukom na najvišem mjestu.

– Nikada ne postavljajte prste između gornjeg i donjeg stremena za guranje.

Radi kompaktnog čuvanja gornji stremen za guranje (2) može se preklopiti.

1. Skinite sabirnu vreću za travu (5).
2. Otvorite polugu za brzo stezanje (2c) na gornjem stremenu za guranje (2).
3. Otpustite obje poluge za brzo stezanje (2c) tako da ih okrenete suprotno od smjera kazaljki na satu.
4. Preklopite gornji stremen za guranje (2) prema dolje. Kabel (9a) pritom se ne smije uklještiti.

12.2 Pripreme za skladištenje

1. Izvadite akumulator.
2. Potpuno ispraznite proizvod.
3. Očistite proizvod i provjerite je li oštećen.

13 Popravak i naručivanje rezervnih dijelova

Valja voditi računa o tome da kod ovog proizvoda sljedeći dijelovi podliježu trošenju zbog uporabe ili prirodnom trošenju, odnosno da su sljedeći dijelovi potrebni kao potrošni materijali.

POZOR

U skladu sa Zakonom o odgovornosti za proizvode ne odgovaramo za štete uzrokovane neispravnim popravcima ili neuporabom originalnih rezervnih dijelova.

Angažirajte servisnu službu ili ovlaštenog stručnjaka. Isto vrijedi i za pribor.

Rezervne dijelove i pribor možete nabaviti preko našeg servisnog centra. U tu svrhu skenirajte QR kod na naslovnici.

13.1 Naručivanje rezervnih dijelova

Prilikom naručivanja rezervnih dijelova trebali biste navesti sljedeće informacije:

- Naziv modela
- Broj artikla
- Podatci s označne pločice

Rezervni dijelovi / pribor

Punjiva baterija SBP2.0 br. art.:	7909201708
Punjiva baterija SBP4.0 br. art.:	7909201709
Punjač SBC2.4A br. art.:	7909201710
Punjač SBC4.5A br. art.:	7909201711
Punjač SDBC2.4A br. art.:	7909201712
Punjač SDBC4.5A br. art.:	7909201713
Početni komplet SBSK2.0 br. art.:	7909201720
Početni komplet SBSK4.0 br. art.:	7909201721
Nož br. art.:	7911200647
Vijak za nož br. art.:	5911415001

14 Zbrinjavanje i recikliranje

Napomene o ambalaži

Ambalažni materijali mogu se reciklirati. Molimo zbrinite ambalažu na ekološki način.

Napomene o Zakonu o električnim i elektroničkim uređajima (ElektroG)

Otpadni električni i elektronički uređaji ne spadaju u kućanski otpad, nego ih valja odnijeti na odvojeno mjesto prikupljanja i zbrinjavanja!

- Stare baterije ili akumulatore koji nisu fiksno ugrađeni u otpadni uređaj potrebno je prije predaje izvaditi tako da se ne unište! Njihovo zbrinjavanje regulirano je zakonom o baterijama.
- Vlasnici i korisnici električnih i elektroničkih uređaja zakonom su obvezni vratiti ih nakon uporabe.
- Krajnji korisnik isključivo je odgovoran za brisanje osobnih podataka na otpadnom uređaju koji treba zbrinuti!
- Simbol prekrižene kante za otpad znači da otpadne električne i elektroničke uređaje nije dopušteno zbrinjavati u kućni otpad.
- Otpadne električne i elektroničke uređaje moguće je besplatno predati na sljedeća mjesta:
  - Javno-pravna mjesta za zbrinjavanje i prikupljanje (npr. komunalna dvorišta)
  - Mjesta prodaje električnih uređaja (stacionarna i internetska), ako su trgovci obvezni preuzeti ih ili ako besplatno nude tu uslugu.
  - Do tri otpadna električna uređaja po svakoj vrsti uređaja, s duljinom rubova od maksimalno 25 centimetara, možete bez prethodne nabave novog uređaja besplatno predati proizvođaču ili nekom drugom obližnjem ovlaštenom sabiralištu.
  - Dodatne dopunske uvjete povrata od proizvođača i distributera možete saznati od servisne službe.
- U slučaju isporuke novog električnog uređaja od proizvođača privatnom kućanstvu on može omogućiti besplatno preuzimanje otpadnog električnog uređaja na zahtjev krajnjeg korisnika. U vezi s tim obratite se servisnoj službi proizvođača.
- Ove izjave vrijede samo za uređaje koji se montiraju i prodaju u državama Europske unije i koji podliježu Europskoj direktivi 2012/19/EU. U državama izvan Europske unije mogu vrijediti drukčiji propisi za zbrinjavanje otpadnih električnih i elektroničkih uređaja.

Napomene o litij-ionskim baterijama

Izvadite baterije prije zbrinjavanja uređaja!

- Ne bacajte baterije u kućni otpad, u vatru (opasnost od eksplozije) ili u vodu. Oštećene baterije mogu zagaditi okoliš i ugroziti vaše zdravlje ako počnu izlaziti otrovne pare ili tekućine.
- Neispravne ili istrošene baterije potrebno je reciklirati u skladu s Uredbom (EU) 2023/1542.
- Odnesite bateriju i punjač u centar za reciklažu. Ondje će odvojiti korištene plastične i metalne dijelove te ih reciklirati.
- Zbrinite baterije kada su ispražnjene. Preporučujemo da polove prekrijete samoljepljivom vrpcom radi zaštite od kratkog spoja. Ne otvarajte baterije.
- Zbrinite baterije u skladu s lokalnim propisima. Predajte baterije na sabiralište starih baterija gdje će ih odnijeti na recikliranje. U vezi s tim obratite se lokalnoj tvrtki za gospodarenje otpadom.

15 Otklanjanje neispravnosti

Sljedeća tablica prikazuje simptome pogrešaka i opisuje kako riješiti problem ako proizvod ne radi ispravno. Ako time ne uspijete locirati i otkloniti problem, obratite se servisnoj radionici.

Neispravnost	Mogući uzrok	Rješenje
Proizvod se ne može pokrenuti.	Snaga akumulatora je preslaba.	Napunite akumulator.
	Akumulator nije ispravno stavljen.	Umetnite akumulator u držač akumulatora. Akumulator se čujno uglavljuje.
	Sklopka za uključivanje/isključivanje je neispravna.	Obratite se našoj servisnoj službi.
	Motor je neispravan.	

Nemiran rad, jako vibriranje proizvoda.	Poluga za brzo stezanje je labava.	Provjerite polugu za brzo stezanje.
	Učvršćenje noža je labavo.	Provjerite učvršćenje noža.
	Nož je neuravnotežen.	Zamijenite nož.
Motor ne radi.	Sigurnosni stremen nije povučen.	Povucite sigurnosni stremen.
	Motor je neispravan.	Obratite se ovlaštenoj servisnoj službi.
Izbacivanje trave je nepravilno.	Visina rezanja je premala.	Namjestite visinu rezanja.
	Noževi su istrošeni.	Zamijenite nož.
	Sabirna vreća za travu je začepljena.	Ispraznite sabirnu vreću za travu ili uklonite začepljenje.

16 Uvjeti jamstva – serija Scheppach 20 V IXES

Datum revizije 25. 4. 2024.

Poštovani kupci,
naši proizvodi podliježu strogoj kontroli kvalitete. Ako unatoč tome neki proizvod ne funkcionira ispravno, vrlo nam je žao zbog toga i molimo vas da se obratite našoj servisnoj službi na adresu navedenu u nastavku. Rado ćemo vam pomoći i telefonski na telefonski broj servisne službe. Sljedeće napomene služe vam za jednostavnu obradu i regulaciju u slučaju štete.

Za ostvarivanje jamstvenih zahtjeva vrijedi sljedeće:

1. **Ovi uvjeti jamstva** reguliraju naše dodatne proizvođačeve usluge jamstva za kupce (privatne krajnje potrošače) novih proizvoda. Ovo jamstvo ne utječe na zakonske jamstvene zahtjeve. Za njih je nadležan trgovac kod kojeg ste kupili proizvod.
2. **Usluga jamstva** proizvođača obuhvaća isključivo nedostatke novog proizvoda koji ste kupili, a koji proizlaze iz greške materijala ili greške u proizvodnji. Ako se tijekom jamstvenog razdoblja pokažu greške materijala ili greške u proizvodnji, proizvođač kao davatelj jamstva u okviru ovog jamstva jamči jednu od sljedećih usluga prema vlastitom izboru:
   - besplatni popravak robe
   - besplatnu zamjenu robe istovrijednim artiklom (eventualno također zamjenu novijim modelom ako izvorna roba više nije dostupna).

   Zamijenjeni proizvodi ili dijelovi prelaze u naše vlasništvo. Imajte na umu da naši proizvodi namjenski nisu konstruirani za komercijalnu, obrtničku ili industrijsku uporabu. Zbog toga jamstvo ne vrijedi u slučaju da je proizvod unutar jamstvenog razdoblja upotrijebljen u komercijalne, obrtničke ili industrijske svrhe ili ako je izložen jednakom opterećenju kao u tim uvjetima.
3. **Naše jamstvo ne obuhvaća sljedeće:**
   - oštećenja proizvoda nastala zbog nepridržavanja uputa za montažu, nestručne instalacije, nepridržavanja uputa za uporabu (npr. priključivanje na pogrešni mrežni napon ili vrstu struje) ili odredbi za održavanje i sigurnosnih odredbi ili uporabe proizvoda u nepovoljnim uvjetima okoline i zbog nedovoljne njege i održavanja.
   - oštećenja proizvoda nastala zbog zlouporabe ili nenamjenske uporabe (npr. preopterećenje proizvoda ili uporaba nedopuštenih alata odn. pribora), prodiranja stranih tijela u proizvod (npr. pijesak, kamenčići ili prašina), oštećenja u transportu, primjene sile ili vanjskih utjecaja (npr. oštećenja uslijed pada)
   - oštećenja proizvoda ili dijelova proizvoda koja proizlaze iz namjenskog, uobičajenog (uvjetovanog radom) ili drugačijeg prirodnog habanja i oštećenja i/ili habanje potrošnih dijelova.
   - nedostatke proizvoda uzrokovane uporabom dijelova pribora, dopunskih ili rezervnih dijelova koji nisu originalni dijelovi ili se ne upotrebljavaju namjenski.
   - proizvode na kojima su provedene promjene ili preinake.
   - neznatna odstupanja od zadanih svojstava koja nisu relevantna za vrijednost i upotrebljivost proizvoda.
   - proizvode na kojima su provedeni vlastoručni popravci ili popravci, pogotovo ako ih je provela neovlaštena treća osoba.
   - ako oznaka na proizvodu odn. identifikacijske informacije proizvoda (naljepnica stroja) nedostaju ili su nečitljive.
   - proizvode koji su jako zaprljani i zbog toga ih je odbilo osoblje servisa.
   - Ovo jamstvo načelno ne obuhvaća odštetne zahtjeve i posljedičnu štetu.
4. **Jamstveno razdoblje** redovito iznosi **5 godina** (12 mjeseci za baterije/akumulatore) i počinje datumom kupnje proizvoda. Mjerodavan je datum na originalnom dokazu o kupnji. Ostvarivanje jamstvenih zahtjeva potrebno je zatražiti odmah nakon saznanja o oštećenju. Ostvarivanje jamstvenih zahtjeva nakon isteka jamstvenog razdoblja je isključeno. Popravak ili zamjena proizvoda neće produžiti jamstveno razdoblje niti će aktivirati novo jamstveno razdoblje zbog takve usluge za proizvod ili za eventualno montirane rezervne dijelove. To vrijedi i pri uporabi usluga na licu mjesta. Preduvjet za ostvarivanje usluge jamstva je da se proizvođaču kao davatelju jamstva na njegov zahtjev omogući provjera slučaja jamstva slanjem robe. Potrebno je paziti na to da oštećenja tijekom transporta budu spriječena odgovarajućim pakiranjem. Očišćeni proizvod potrebno je predočiti odn. poslati službi za korisnike zajedno s kopijom dokaza o kupnji – koji sadrži podatke o datumu kupnje i naziv proizvoda. Ako je proizvod poslan nepotpuno, bez potpunog opsega isporuke, vrijednost pribora koji nedostaje uračunava se u obračun/odbitak ako se proizvod zamijeni ili ako se provodi nadoknada. Djelomično ili potpuno rastavljene proizvode nije moguće prihvatiti kao slučaj jamstva. U slučaju neopravdane reklamacije odn. izvan

jamstvenog razdoblja kupac načelno snosi troškove i rizik transporta. **Slučaj jamstva unaprijed prijavite servisnoj službi (vidi dolje).** U pravilu se dogovara da se neispravni proizvod šalje na dolje navedenu adresu servisa zajedno s kratkim opisom smetnje putem organiziranog slanja ili – u slučaju popravka izvan jamstvenog razdoblja – prikladno frankiran, uz pridržavanje odgovarajućih pravila za pakiranje i slanje. **Uvjerite se da je vaš proizvod (ovisno o modelu) pri slanju, iz sigurnosnih razloga, očišćen od svih pogonskih tvari.** Proizvod poslan našem servisnom centru mora biti zapakiran tako da se izbjegnu oštećenja reklamiranog proizvoda uslijed transporta. Nakon provedenog popravka/zamjene besplatno ćemo vam poslati proizvod. Ako proizvode nije moguće popraviti ili zamijeniti, po našoj slobodnoj procjeni moguće je isplatiti novčani iznos do iznosa prodajne cijene neispravnog proizvoda, pri čemu se uzima u obzir odbitak na temelju trošenja i habanja. Ove usluge jamstva vrijede samo u korist privatnog prvog kupca, nije moguće ustupiti ih ili ih prenijeti na drugu osobu.

5. **Produljenje jamstvenog razdoblja na 10 godina:** Scheppach nudi dodatno produljenje jamstva za 5 godina za proizvode iz serije Scheppach 20 V. Tako jamstveno razdoblje za te proizvode može trajati ukupno 10 godina. To se ne odnosi na baterije/akumulatore, punjače i pribor. To produljenje jamstva možete zatražiti ako svoj proizvod Scheppach iz tog područja najkasnije 30 dana od datuma kupnje registrirate na internetu na adresi https://garantie.scheppach.com. Nakon uspješne internetske registracije dobit ćete potvrdu produljenja jamstva za artikl.
6. **Za ostvarivanje** svog jamstvenog zahtjeva **obratite se našem servisnom centru.**

   Upotrebljavajte prvenstveno naš obrazac na našoj početnoj stranici:

   https://shop.scheppach.com/contact

   Ne šaljite nam proizvode bez prethodnog stupanja u kontakt i prijave našem servisnom centru.

   Za ostvarivanje ovih prava na jamstvo prvi kontakt s našim servisnim centrom je neophodan preduvjet. Jamstvene zahtjeve potrebno je ostvariti prije isteka jamstvenog razdoblja, unutar 14 dana nakon utvrđivanja nedostatka. Za to je potreban originalni dokaz o kupnji i eventualno potvrda produljenja jamstva za artikl.
7. **Vrijeme obrade –** u redovitom slučaju obrađujemo reklamacije unutar 14 dana nakon primitka pošiljke u našem servisnom centru. Ako je u iznimnim slučajevima navedeno vrijeme obrade prekoračeno, pravodobno ćemo vas obavijestiti.
8. **Potrošni dijelovi načelno nisu obuhvaćeni jamstvom! -** Potrošni dijelovi su: a) isporučene, ugrađene i/ili ugrađene baterije/akumulatori i b) svi potrošni dijelovi ovisno o modelu (između ostalog remeni, listovi pile, alati za umetanje, brusni diskovi, filtri, ugljene četkice itd., vidi upute za uporabu). Jamstvo ne obuhvaća baterije odn. akumulatore koji su duboko ispražnjeni odn. oštećeni na kućištu i/ili polovima baterije.
9. **Predračun za troškove** – proizvode koje jamstvo ne obuhvaća ili više ne obuhvaća, popravljamo uz naplatu. Nakon upita našem servisnom centru, možete poslati neispravne proizvode za predračun troškova i eventualno u pisanom obliku (poštom, e-poštom) izdati servisnom centru odobrenje za popravak. Bez odobrenja za popravak ne provodi se daljnja obrada.

Uvjeti jamstva vrijede samo u aktualnoj verziji u trenutku reklamacije i po potrebi ih je moguće pronaći na našoj početnoj stranici (www.scheppach.com). U slučaju prijevoda uvijek je mjerodavna njemačka verzija.

Scheppach GmbH · Günzburger Str. 69 ·

89335 Ichenhausen (Njemačka)

Telefon: +800 4002 4002 ·

e-pošta: customerservice.HR@scheppach.com ·

internetska stranica: https://www.scheppach.com

U svakom trenutku zadržavamo pravo na izmjenu uvjeta jamstva bez prethodne najave.

17 EU izjava o sukladnosti

Prijevod originalne izjave o sukladnosti

Proizvođač:

Scheppach GmbH
Günzburger Straße 69
D-89335 Ichenhausen

Na svoju odgovornost izjavljujemo da je ovdje opisan proizvod usklađen s važećim direktivama i normama.

Marka:	**SCHEPPACH**
Naziv artikla:	**Akumulatorska kosilica za travu - BC-MP430-X**
Br. art.	**5911415900**

Direktive EU-a:

2014/30/EU, 2006/42/EZ, 2000/14/EZ_2005/88/EZ, 2011/65/EU*,

* Gore opisani predmet Izjave ispunjava propise Direktive 2011/65/EU Europskog parlamenta i Vijeća od 8. lipnja 2011. o ograničenju uporabe određenih opasnih tvari u električnoj i elektroničkoj opremi.

Primijenjene norme:

EN 62841-1:2015/A11:2022;
EN IEC 62841-4-3:2021/A11:2021;
EN IEC 55014-1:2021; EN IEC 55014-2:2021

Ovlaštena osoba za sastavljanje dokumentacije:

David Rümpelein

Günzburger Str. 69
D-89335 Ichenhausen

Ichenhausen, 14.10.2025

i.V.
Simon Schunk
Division Manager Product Center

i.V.
Andreas Pecher
Head of Project Management

Kazalo

1 Uvod 179
2 Opis izdelka (sl. 1–16) 180
3 Obseg dostave (sl. 2) 180
4 Namenska uporaba 180
5 Varnostni napotki 181
6 Tehnični podatki 184
7 Razpakiranje 184
8 Montaža 184
9 Priprava na uporabo 185
10 Uporaba 186
11 Čiščenje in vzdrževanje 187
12 Skladiščenje in transport 188
13 Popravila in naročanje rezervnih delov 188
14 Odlaganje med odpadke in reciklaža 189
15 Pomoč pri motnjah 190
16 Garancijski pogoji – serija Scheppach 20V IXES 190
17 EU izjava o skladnosti 192
18 Eksplozijska risba 360

Razlaga simbolov na izdelku

Z uporabo simbolov v tem priročniku želimo vašo pozornost usmeriti na mogoča tveganja. Varnostni simboli in razlage, ki jih spremljajo, je treba natančno razumeti. Sama opozorila ne odpravijo tveganj in ne morejo nadomestiti ustreznih ukrepov za preprečevanje nesreč.

	Pred zagonom preberite navodila za uporabo in varnostne napotke ter jih upoštevajte!
	Pozor! Neupoštevanje varnostnih znakov in opozoril, nameščenih na izdelku, ter neupoštevanje varnostnih oznak in navodil za uporabo lahko povzroči hude poškodbe ali celo smrt.
	Nosite zaščito za sluh.
	Na pobočju ne kosite navzgor ali navzdol.
	Izdelka ne izpostavljajte dežju. Izdelek lahko nameščate, skladiščite in uporabljate le v suhih razmerah.
	Ne vozite čez kable, ki ležijo na tleh!
	Nevarnost zaradi izvrženih delov pri delujočem motorju. Ohranite razdaljo do drugih oseb in otrok.
	Pred uporabo kosilnice odstranite naokrog ležeče majhne dele, ki bi jih lahko vrglo po zraku.
	Rok in nog ne približujte vrtečim se uporabljenim orodjem.
	Pozor! Rezilo deluje nekaj časa po izklopu!
	Izklop ali zagon izdelka
	Dolga rezila. Najv. širina reza.
	Vzdrževanje, predelavo, prilagajanje in čiščenje izvajajte samo, ko je motor izklopljen in je akumulator odstranjen.
	Zagotovljen nivo moči zvoka izdelka.
	Litij ionski akumulator
	Izdelek ustreza veljavnim evropskim direktivam.
	Izdelek ustreza veljavnim srbskimi direktivam.

1 Uvod

Proizvajalec:

Scheppach GmbH

Günzburger Straße 69

D-89335 Ichenhausen

Spoštovani kupec,

Želimo vam veliko veselja in uspeha pri delu z vašim novim izdelkom.

Napotek:

Proizvajalec tega izdelka skladno z veljavnim zakonom o odgovornosti za izdelke ne jamči za poškodbe na tem izdelku ali poškodbe s tem izdelkom, do katerih pride pri:

- nepravilnem ravnanju,
- neupoštevanju navodil za uporabo,
- popravilih, ki jih izvedejo tretje osebe, nepooblaščeni strokovnjaki,
- vgradnji neoriginalnih nadomestnih delov in zamenjava z njimi,
- nenamenski uporabi,

Upoštevajte naslednje:

Navodila za uporabo so sestavni del tega izdelka.

Navodila vsebujejo pomembne napotke o varnem, strokovnem in ekonomičnem delu z izdelkom, o preprečevanju nevarnosti, prihranku stroškov za popravila, zmanjšanju časov izpada in povečanju zanesljivosti ter življenjske dobe izdelka. Poleg varnostnih določil v teh navodilih za uporabo morate nujno upoštevati predpise svoje države, ki veljajo za uporabo izdelka.

Pred uporabo izdelka se seznanite z vsemi napotki za uporabo in varnost. Izdelek uporabljajte samo na način, ki je opisan, in za navedena področja uporabe. Navodila za uporabo dobro shranite, pri prenosu izdelka na tretjo osebo pa morate priložite vse dokumente.

2 Opis izdelka (sl. 1–16)

1. Varnostni ročaj
2. Zgornji ročaj za potiskanje
2a. Vijak s plosko glavo
2b. Podložka
2c. Ročica za hitro vpenjanje
2d Cilindrična matica
3. Indikator nivoja
4. Spodnji ročaj za potiskanje
4a. Podložka
4b. Ročica za hitro vpenjanje
4c. Cilindrična matica
5. Lovilni koš za travo
5a. Nosilni ročaj
5b. Gumijasti rob
5c. Okvir
6. Ročica za nastavitev višine košnje
7. Pokrov
8. Loputa za izmet
9. Kabelska sponka
9a. Kabel
10. Stikalo za vklop/izklop
10a. Stikalo Auto/Eco
11. Vložek za mulčenje
12. Vijak rezila
12a. Rezilo
13. Akumulator*
13a. Tipka za odklepanje
13b. Nastavek akumulatorja

3 Obseg dostave (sl. 2)

Poz.	Število	Opis
2a.	2 x	Vijak s plosko glavo M6x55 mm
2b.	2 x	Podložka
2c.	2 x	Ročica za hitro vpenjanje
2d	2 x	Cilindrična matica M6
4.	1 x	Spodnji ročaj za potiskanje
4a.	2 x	Podložka
4b.	2 x	Ročica za hitro vpenjanje
4c.	2 x	Cilindrična matica M6
5.	1 x	Lovilni koš za travo
5a.	1 x	Nosilni ročaj
9.	2 x	Kabelska sponka
11.	1 x	Vložek za mulčenje
	1 x	Akumulatorska kosilnica
	1 x	Navodila za uporabo

* = Ni nujno v obsegu dostave!

4 Namenska uporaba

Izdelek je namenjen samo košnji travnih in travnatih površin na domačem območju.

Ta akumulatorska kosilnica je primerna za površine trate pribl. 600–700 m².

Na dejansko površino trate vplivajo dejavniki, kot so polnjenje akumulatorja, velikost akumulatorja (ah), vlaga trate, višina košnje, rast mahu ali gostota trate.

Izdelek je dovoljeno uporabljati samo v skladu s predvidenim namenom. Kakršna koli drugačna uporaba ni v skladu z namenom. Za škodo ali telesne poškodbe vseh vrst, ki izhajajo iz tega, je odgovoren uporabnik in ne proizvajalec.

Obvezno upoštevajte varnostne napotke in navodila za montažo ter navodila za uporabo v priročniku za uporabo, saj lahko le tako omogočite ustrezno uporabo.

Osebe, ki izdelek uporabljajo in vzdržujejo, morajo biti z njim seznanjene in poučene o morebitnih nevarnostih.

Spremembe na izdelku v celoti izključujejo garancijo proizvajalca za poškodbe, do katerih pride kot posledica.

Izdelek je dovoljeno uporabljati samo z originalnimi deli in originalnim priborom proizvajalca.

Upoštevati morate proizvajalčeve predpise glede varnosti, dela in vzdrževanja ter meritve iz tehničnih podatkov.

Prosimo, upoštevajte, da naši izdelki namensko niso konstruirani za gospodarsko, obrtno ali industrijsko uporabo. Ne prevzemamo nobene odgovornosti, če izdelek uporabljate v gospodarskih, obrtnih ali industrijskih obratih ter podobnih dejavnostih.

Razlaga signalnih besed v navodilih za uporabo

⚠ NEVARNOST

Signalna beseda za označevanje neposredno grozeče nevarne situacije, zaradi katere pride do smrti ali hudih telesnih poškodb, če se ne prepreči.

⚠ OPOZORILO

Signalna beseda za označevanje možne nevarne situacije, zaradi katere lahko pride do smrti ali hudih telesnih poškodb, če se ne prepreči.

⚠ PREVIDNO

Signalna beseda za označevanje možne nevarne situacije, zaradi katere lahko pride do majhnih ali zmernih poškodb, če se ne prepreči.

POZOR

Signalna beseda za označevanje možne nevarne situacije, zaradi katere lahko pride do materialne škode na izdelku ali lastnini, če se ne prepreči.

5 Varnostni napotki

Splošni varnostni napotki za električna orodja

⚠ OPOZORILO

Preberite vse varnostne napotke, navodila, slike in tehnične podatke, ki so priloženi temu električnemu orodju.

Zaradi neupoštevanja sledečih navodil lahko pride do električnega udara, požara in/ali hudih telesnih poškodb.

Hranite vse varnostne napotke in navodila za prihodnjo rabo.

V varnostnih napotkih uporabljen pojem »električno orodje« se nanaša na omrežno gnana električna orodja (z električnim kablom) in na akumulatorsko gnana električna orodja (brez električnega kabla).

1) Varnost na delovnem mestu

a) **Vaše delovno mesto mora biti vedno čisto in dobro osvetljeno.** Nered ali neosvetljena delovna območja lahko vodijo do nesreč.

b) **Z električnim orodjem ne delajte v eksplozijsko ogroženem okolju, v katerem se nahajajo gorljive tekočine, plini ali prah.** Električna orodja ustvarjajo iskre, ki lahko vnamejo prah ali hlape.

c) **Otroci in druge osebe se vam ne smejo približevati, medtem ko uporabljate električno orodje.** Če vas zamotijo, lahko izgubite nadzor nad električnim orodjem.

2) Električna varnost

a) **Priključni vtič električnega orodja se mora prilegati v vtičnico. Vtiča ni dovoljeno na noben način spreminjati. Adapterskih vtičev ne uporabljajte z električnimi orodji, ki so zaščitno ozemljena.** Nespremenjeni vtiči in prilegajoče se vtičnice zmanjšajo tveganje električnega udara.

b) **Izogibajte se telesnemu stiku z ozemljenimi površinami cevi, gretij, štedilnikov in hladilnikov.** Če je vaše telo ozemljeno, obstaja večje tveganje električnega udara.

c) **Izdelka ne uporabljajte v deževnih ali mokrih pogojih.** To lahko poveča nevarnost električnega udara.

d) **Priključnega voda ne uporabljajte za nošenje ali obešanje električnega orodja ali za vlečenje vtiča iz vtičnice. Priključnega voda ne približujte vročini, olju, ostrim robovom ali premikajočim se delom.** Poškodovani ali zamotani priključni vodi povečujejo tveganje električnega udara.

e) **Če z električnim orodjem delate na prostem, uporabljajte samo takšne podaljševalne vode, ki so primerni za zunanje območje.** Uporaba podaljševalnega voda, ki je primeren za zunanje območje, zmanjša tveganje električnega udara.

f) **Če se ni mogoče izogniti uporabi električnega orodja v vlažnem okolju, uporabite zaščitno stikalo na okvarni tok.** Uporaba zaščitnega stikala na okvarni tok zmanjša tveganje električnega udara.

3) Varnost oseb

a) **Bodite pozorni, pazite, kaj delate, in k delu z električnim orodjem pristopite z razumom. Ne uporabljajte električnega orodja, če ste utrujeni ali pod vplivom drog, alkohola ali zdravil.** Trenutek nepozornosti pri uporabi električnega orodja lahko vodi do resnih telesnih poškodb.

b) **Nosite osebno zaščitno opremo in vedno zaščitna očala.** Nošenje osebne zaščitne opreme, kot je maska za prah, nedrseči varnostni čevlji, zaščitna čelada ali zaščita za sluh, odvisno od vrste in uporabe električnega orodja, zmanjša tveganje telesnih poškodb.

c) **Preprečite nenameren zagon. Zagotovite, da je električno orodje izklopljeno, preden ga boste priklopili na tokovno napajanje in/ali priključili akumulator, ga pobrali ali nosili.** Če imate pri nošenju električnega orodja prst na stikalu ali električno orodje vklopljeno priključite na tokovno napajanje, lahko to privede do nesreč.

d) **Preden boste vklopili električno orodje, odstranite orodja za nastavitev ali vijačni ključ.** Orodje ali ključ, ki se nahaja v vrtečem se delu električnega orodja, lahko privede do telesnih poškodb.

e) **Izogibajte se nenaravni telesni drži. Pazite, da stojite varno in da vedno ohranjate ravnotežje.** Tako lahko električno orodje v nepričakovanih situacijah bolje kontrolirate.

f) **Nosite primerna oblačila. Ne nosite širokih oblačil ali nakita. Las in oblačil ne približujte premikajočim se delom.** Premikajoči se deli lahko zagrabijo ohlapna oblačila, nakit ali dolge lase.

g) **Če je mogoče namestiti naprave za odsesavanje in lovljenje prahu, jih morate priključiti in pravilno uporabiti.** Uporaba naprave za odsesavanje prahu lahko zmanjša nevarnost zaradi prahu.

h) **Ne bodite prepričani, da se vam nič ne more zgoditi in nikar ne prezrite varnostnih pravil za električna orodja, tudi če ste po večkratni uporabi električnega orodja popolnoma samozavestni pri njegovi uporabi.** Nepazljiva uporaba lahko v delčku sekunde privede do hudih poškodb.

4) Uporaba in ravnanje z električnim orodjem

a) **Ne preobremenjujte električnega orodja. Za svoje delo uporabite temu namenjeno električno orodje.** Z ustreznim električnim orodjem lahko v podanem območju moči delate boljše in varneje.

b) **Ne uporabljajte električnega orodja, ki ima okvarjeno stikalo.** Električno orodje, ki ga ni več mogoče vklopiti ali izklopiti, je nevarno in ga je treba popraviti.

c) **Izvlecite vtič iz vtičnice in/ali odstranite snemljiv akumulator, preden boste nastavili napravo, zamenjali dodatno opremo ali shranili električno orodje.** S tem previdnostnim ukrepom preprečite nenamerni zagon električnega orodja.

d) **Nerabljena električna orodja hranite izven dosega otrok. Osebam, ki niso seznanjene z napravo ali niso prebrali teh navodil, ne pustite uporabljati električnega orodja.** Električna orodja so nevarna, če jih uporabljajo neizkušene osebe.

e) **Skrbno negujte električna in vstavitvena orodja. Preverite, če gibljivi deli brezhibno delujejo in se ne zatikajo, če so deli zlomljeni ali tako poškodovani, da je delovanje električnega orodja omejeno. Pred uporabo električnega orodja je treba popraviti poškodovane dele.** Veliko nesreč se zgodi zaradi slabo vzdrževanih električnih orodij.

f) **Rezalna orodja morajo biti ostra in čista.** Skrbno negovana rezalna orodja z ostrimi rezalnimi robovi se manj zatikajo in jih je mogoče lažje voditi.

g) **Električno orodje, vstavitveno orodje, vstavitvena orodja itd. uporabljajte v skladu s temi navodili. Pri tem upoštevajte delovne pogoje in opravilo, ki ga je treba izvršiti.** Uporaba električnega orodja v namene, za katere ni predvideno, lahko vodi do nevarnih situacij.

h) **Ročaji in prijemalne površine morajo biti suhe, čiste in brez olja in masti.** Spolzki ročaji in spolzke prijemalne površine ne omogočajo varnega upravljanja in nadzor električnega orodja v nepredvidljivih situacijah.

5) Uporaba in upravljanje akumulatorskega orodja

a) **Akumulatorje polnite le s polnilniki, ki jih priporoča proizvajalec.** Polnilnik za akumulatorje, ki je primeren za določeno vrsto akumulatorjev, lahko ob uporabi z drugimi akumulatorji predstavlja nevarnost požara.

b) **V električnih orodjih uporabljajte le za to namenjene akumulatorje.** Uporaba drugih akumulatorjev lahko povzroči poškodbe in nevarnost požara.

c) **Ko akumulatorja ne uporabljate, ga hranite stran od sponk za papir, kovancev, ključev, žebljev, vijakov ali drugih majhnih kovinskih predmetov, ki bi lahko povzročili premostitev kontaktov.** Kratki stik med kontakti akumulatorja lahko povzroči opekline ali požar.

d) **Pri nepravilni uporabi lahko iz akumulatorja izteče tekočina. Izogibajte se stiku s tekočino. V primeru nenamernega stika sperite z vodo. Če vam tekočina pride v oči, dodatno poiščite zdravniško pomoč.** Iztekajoča akumulatorska tekočina lahko povzroči draženje kože ali opekline.

e) **Ne uporabljajte poškodovanega ali spremenjenega akumulatorja.** Poškodovani ali spremenjeni akumulatorji se lahko obnašajo nepredvidljivo in povzročijo požar, eksplozijo ali nevarnost poškodbe.

f) **Akumulatorja ne izpostavljajte ognju ali visokim temperaturam.** Požar ali temperatura nad 130 °C lahko povzroči eksplozijo.

g) **Upoštevajte vsa navodila za polnjenje in nikoli ne polnite akumulatorja ali akumulatorskega orodja izven temperaturnega območja, določenega v navodilih za uporabo.** Nepravilno polnjenje ali polnjenje izven odobrenega temperaturnega razpona lahko uniči akumulator in poveča nevarnost požara.

6) Servis

a) **Vaše električno orodje sme popravljati samo kvalificirano strokovno osebje in samo z originalnimi nadomestnimi deli.** Tako je zagotovljeno, da električno orodje ostane varno.

b) **Nikoli ne servisirajte poškodovanih akumulatorjev.** Vso vzdrževanje na akumulatorjih sme izvajati samo proizvajalec ali pooblaščena servisna služba.

5.1 Varnostni napotki za kosilnice

a) **Kosilnice ne uporabljajte v slabem vremenu, predvsem ne v primeru nevihte.** To zmanjša nevarnost udara strele.

b) **Temeljito preglejte delovno območje za prosto živeče živali.** Delujoča kosilnica lahko poškoduje divje živali.

c) **Temeljito preglejte delovno območje in odstranite vse kamne, palice, žice, kosti in druge tuje predmete.** Izvrženi deli lahko povzročijo poškodbe.

d) **Pred uporabo kosilnice se prepričajte, da rezilo kosilnice in kosilni mehanizem nista obrabljena ali poškodovana.** Obrabljeni ali poškodovani deli povečajo tveganje za poškodbe.

e) **Redno preverjajte lovilno pripravo za travo glede obrabe.** Obrabljena ali poškodovana lovilna priprava poveča tveganje za poškodbe.

f) **Pustite zaščitne prevleke nameščene. Zaščitni pokrovi morajo biti delujoči in pravilno pritrjeni.** Ohlapen, poškodovan ali nepravilno delujoč zaščitni pokrov lahko povzroči telesne poškodbe.

g) **Na odprtinah za vstop hladilnega zraka ne sme biti oblog.** Zamašene odprtine za zrak in obloge lahko povzročijo pregrevanje ali nevarnost požara.

h) **Med upravljanjem kosilnice vedno nosite nedrseče varnostne čevlje. Nikoli ne delajte bosi ali z odprtimi sandali.** To zmanjša nevarnost poškodb stopala ob stiku z vrtljivim rezilom kosilnice.

i) **Med upravljanjem kosilnice vedno nosite dolge hlače.** Gola koža poveča verjetnost poškodb zaradi izvrženih delov.

j) **Kosilnice ne uporabljajte na mokri travi. Pri košenju hodite, nikoli ne tecite.** S tem se zmanjša nevarnost zdrsa in padca, kar lahko povzroči poškodbe.

k) **Kosilnice ne uporabljajte na prestrmih pobočjih.** S tem se zmanjša nevarnost izgube nadzora, zdrsa in padca, kar lahko povzroči poškodbe.

l) **Pri delu na pobočjih poskrbite za varno oporo; vedno delajte prečno na pobočje, nikoli navzgor ali navzdol, in bodite izjemno previdni pri spreminjanju smeri.** S tem se zmanjša nevarnost izgube nadzora, zdrsa in padca, kar lahko povzroči poškodbe.

m) **Bodite posebej previdni pri vzvratni košnji ali pri vleki kosilnice proti sebi. Vedno bodite pozorni na okolico.** To zmanjšuje tveganje spotikanja med delom.

n) **Ne dotikajte se rezil ali drugih nevarnih delov, ki se še premikajo.** S tem se zmanjša nevarnost poškodb zaradi premikajočih se delov.

o) **Pred odstranjevanjem zagozdenega materiala ali čiščenjem kosilnice se prepričajte, da so vsa stikala izklopljena in odstranite akumulator.**. Nepričakovano delovanje kosilnice lahko povzroči hude telesne poškodbe.

p) Če zadenete tujek, takoj izklopite izdelek in odstranite akumulator. Poiščite poškodbe na izdelku in izvedite potrebna popravila, preden ga boste ponovno zagnali in delali z njim. Če se začne izdelek nenavadno močno tresti, ga je treba nemudoma pregledati.

Dodatni varnostni napotki

- Nikoli ne dovolite otrokom ali drugim osebam, ki ne poznajo navodil za uporabo, da bi uporabljale kosilnico. Lokalna določila lahko določajo minimalno starost uporabnika.
- Nikoli ne kosite, medtem ko so v bližini druge osebe, zlasti otroci ali živali. Ne pozabite, da je za nesreče z drugimi osebami ali njihovo lastnino odgovoren upravljavec stroja ali uporabnik.
- Kosite samo ob dobri vidljivosti. Tretje osebe se ne smejo približati.
- Če boste izdelek predali drugim osebam, jim izročite tudi ta navodila za uporabo.

POZOR

nevarnost padajočega kamenja!

Z delujočim motorjem nikoli ne vozite po gramozu.

- Pred uporabo vedno vizualno preverite, ali so rezila in pritrdilni sorniki obrabljeni ali poškodovani. Da ne pride do neuravnoteženosti, je obrabljena ali poškodovana rezila in pritrdilne sornike dovoljeno zamenjati samo v kompletu.
- Bodite previdni pri nastavljanju izdelka in pazite, da si ne ukleščite prstov med premikajoča se rezila in toge dele naprave.
- Bodite posebej previdni pri košnji na vdirajočih se tleh, na bližnjih deponijah smeti, grobovih in nasipih.
- Izogibajte se mestom, kjer kolesa nimajo oprijema ali košnja ni varna.
- Če izdelek uporabljate s prekomerno hitrostjo, se lahko nevarnost nesreče poveča.
- V bližini ceste pazite na cestni promet.
- Nikoli ne dvigujte ali nosite kosilnice z delujočim motorjem.
- Ustavite rezilo, ko morate prevrniti kosilnico, pri prevažanju čez druge površine kot travo in ko kosilnico premikate iz ene površine za košnjo na drugo.
- Motor zaženite previdno in po proizvajalčevih navodilih. Pazite na zadostno razdaljo nog od rezil.
- Pri zaganjanju motorja kosilnice ne smete prevračati, razen če jo morate pri postopku dvigniti. V tem primeru jo prevrnite le toliko, kot je nujno potrebno, in dvignite stran, ki je obrnjena stran od uporabnika.
- Nikoli ne potiskajte rok ali nog na vrteče se dele ali pod njih. Vedno bodite dovolj oddaljeni od odprtine za izmet.
- Uporabljajte samo rezila in pripomočke, ki jih priporoča proizvajalec. Uporaba drugih vložnih orodij in drugega pribora lahko za uporabnika predstavlja nevarnost poškodbe.
- Izdelek vedno vzdržujte v dobrem obratovalnem stanju.
- Za zmanjšanje izpostavljenosti hrupu in tresljajev je treba narediti dovolj odmorov.
- Upoštevajte, da lahko nepravilno vzdrževanje, uporaba neskladnih nadomestnih delov ali odstranjevanje ali spremembe na varnostnih pripravah povzroči podaljšan čas zaviranja verige, večjo stopnjo povratnega udarca, škode na izdelku in hude poškodbe osebe, ki z njim dela.
- Upoštevajte, da varnostnih sistemov ali naprav izdelka ne smete poškodovati ali onemogočiti. Nikoli ne odstranite delov, ki služijo varnosti.

⚠ PREVIDNO

Kosilnice ne smete uporabljati, če ni nameščen celoten lovilni koš za travo ali samozapiralno ločilno varovalo na odprtini za izmet.

- Kosilnice nikoli ne uporabljajte s poškodovanimi zaščitnimi napravami ali zaščitnimi mrežami ali brez nameščenih zaščitnih naprav, npr. odbojnih pločevin in/ali priprav za zbiranje trave.

Preostala tveganja

Izdelek je izdelan skladno s stanjem tehnike in priznanimi varnostno tehničnimi pravili. Kljub temu lahko pride pri delu do pojava preostalih tveganj.

- Poškodbe sluha, če uporabnik ne nosi predpisane zaščite za sluh.
- Preostala tveganja lahko minimizirate, če skupaj upoštevate »varnostne napotke« in »namensko uporabo« ter navodila za uporabo v celoti.
- Uporabljajte izdelek tako, kot je priporočeno v teh navodilih za uporabo. S tem poskrbite, da vaš izdelek doseže optimalno moč.
- Kljub vsem ukrepom lahko še vedno obstajajo neočitna preostala tveganja.

⚠ OPOZORILO

To električno orodje med delovanjem ustvarja elektromagnetno polje. To polje lahko v določenih okoliščinah vpliva na aktivne ali pasivne medicinske vsadke. Zaradi zmanjšanja nevarnosti resnih ali smrtnih poškodb, osebam z medicinskimi vsadki priporočamo, da se pred uporabo električnega orodja posvetujejo s svojim zdravnikom ali proizvajalcem medicinskega vsadka.

⚠ OPOZORILO

Pri daljših delih lahko zaradi vibracij pride do motenj prekrvavitve v rokah upravljavca (sindrom belih prstov).

Sindrom belih prstov je bolezen ožilja, pri kateri se majhne krvne žile v prstih na rokah in nogah krčijo, kot da bi prišlo do napada. Prizadeta območja ne dobijo več dovolj krvi in postanejo zelo bleda. Pogosta uporaba vibrirajočih izdelkov lahko pri osebah, ki imajo ovirano prekrvavitev (npr. kadilci, diabetiki), povzroči poškodbe živcev.

Če opazite nenavadne pojave, takoj končajte z delom in obiščite zdravnika.

POZOR

Izdelek je del serije 20 V IXES in ga lahko uporabljate samo z akumulatorji te serije. Akumulatorje lahko polnite samo s polnilniki te serije. Upoštevajte navedbe proizvajalca.

⚠ OPOZORILO

Upoštevajte varnostne napotke in navodila za polnjenje in pravilno uporabo, ki so podana v navodilih za uporabo vaše baterije in polnilnika serije 20 V IXES. Podroben opis postopka polnjenja in dodatne informacije najdete v teh ločenih navodilih.

6 Tehnični podatki

Nazivna napetost	40 V (2 x 20 V) ⎓
Širina reza	430 mm
Višina reza	6-kratna nastavitev
Nastavitev višine vodila	3-kratno
Mehanizem za nastavljanje višine	25 – 75 mm
Volumen lovilne vreče	50 l
Teža (brez akumulatorja)	16,2 kg
Informacije o rezilu:	
Proizvajalec:	Royal Garden
Koda noža:	RG8A109

Pridržujemo si pravico do tehničnih sprememb!

Hrup in vibracije

⚠ OPOZORILO

Hrup ima lahko hude posledice za vaše zdravje. Če hrup stroja presega 85 dB, morate vi in osebe v bližini nositi ustrezno zaščito za sluh.

Vrednosti hrupa in vibracij so bile določene po normiranem postopku merjenja.

Karakteristike hrupa

Zvočni tlak L_{pA}	78,5 dB
Merilna negotovost K_{pA}	3,0 dB
Moč zvoka L_{wA}	90 dB
Negotovost meritve K_{wA}	2,08 dB

Vrednosti tresljajev (nihanja dlan-roka)

Vibracije a_h	< 2,5 m/s^2
Merilna negotovost K	1,5 m/s^2

Navedena skupna vrednost nihanja in vrednost emisij hrupa sta bili izmerjeni po preizkusnem postopku in ju lahko uporabite za primerjavo električnega orodja z drugim.

Navedeno skupno vrednost emisij hrupa in vrednost nihanja je mogoče uporabiti tudi za začetno oceno obremenitev.

⚠ OPOZORILO

Vrednosti emisije hrupa in vrednost emisij vibracij lahko med dejansko uporabo električnega orodja odstopajo od navedenih vrednosti, odvisno od vrste in načina uporabe električnega orodja; še posebej od vrste obdelovanca, s katerim delate.

Potrudite se, da bo obremenitev čim nižja. Primeri ukrepov: omejitev delovnega časa. Pri tem je treba upoštevati vse faze delovnega cikla (na primer čase, ko je orodje izklopljeno, in takšne, ko je sicer vklopljeno, ampak deluje brez obremenitve).

7 Razpakiranje

⚠ OPOZORILO

Izdelek in embalažni material nista otroški igrači!

Otroci se ne smejo igrati s plastičnimi vrečkami, folijami in majhnimi deli! Obstaja nevarnost, da jih pogoltnejo in se z njimi zadušijo!

- Odprite embalažo in previdno vzemite ven izdelek.
- Odstranite embalažni material ter embalažna in transportna varovala (če obstajajo).
- Preverite, ali je obseg dostave celovit.
- Preverite, ali so se izdelek in deli pribora poškodovali med transportom. Morebitne poškodbe takoj sporočite transportnemu podjetju, ki je dostavilo izdelek. Kasnejših reklamacij ne bomo priznali.
- Po možnosti embalažo shranite do preteka garancijskega časa.
- Pred uporabo morate s pomočjo navodil za uporabo spoznati izdelek.
- Kot pribor, obrabne in nadomestne dele uporabljajte samo originalne dele. Nadomestne dele dobite pri svojem specializiranem trgovcu.
- Pri naročanju navedite našo številko artikla in tip ter leto izdelave izdelka.

8 Montaža

⚠ PREVIDNO

Nevarnost poškodbe!

Akumulatorja ne vstavljajte, dokler akumulatorsko orodje ni pripravljeno za uporabo.

⚠ PREVIDNO

Nevarnost poškodbe zaradi vrtečega se rezila. Dela na izdelku izvajajte samo, ko je izključen in rezilo miruje!

POZOR

Pred zagonom morate izdelek obvezno montirati v celoti!

POZOR

Pazite, da pri nameščanju ne stisnete kabla.

8.1 Montaža spodnjega ročaja za potiskanje (4) (sl. 1, 3, 4)

Napotek:

Prepričajte se, da se zobje ujemajo.

1. Spodnji ročaj za potiskanje (4) pritrdite na predhodno sestavljene vijake.
2. Spodnji ročaj za potiskanje (4) na obeh straneh privijte s podložko (4a) in ročico za hitro vpenjanje (4b). Pazite, da vam kabel (9a), ki ga boste pozneje pritrdili s kabelsko sponko (9), ni napoti.
3. Zaklenite obe ročici za hitro vpenjanje (4b) tako, da ju potisnete v smeri spodnjega ročaja za potiskanje (4). Nasloniti se morajo na spodnji ročaj za potiskanje (4) tako, da je vpenjanje mogoče izvesti s srednjo silo. V nasprotnem primeru morate ročico za hitro vpenjanje (4b) obrniti v smeri urinega kazalca ali jih sprostiti v nasprotni smeri urinega kazalca, da jo zategnete.

8.1.1 Nastavite položaj spodnjega ročaja za potiskanje (4) (sl. 5)

Napotki:

Možni so trije položaji.

Prepričajte se, da se zobje ujemajo.

1. Odprite obe ročici za vpenjanje (4b).
2. Odvijte obe ročici za vpenjanje (4b) tako, da ju obrnete v nasprotni smeri urinega kazalca.
3. Spodnji ročaj za potiskanje (4) premaknite v želeni položaj (upoštevajte oznake).
4. Znova zaprite spodnji ročaj za potiskanje (4) (glejte *8.1*).

8.2 Montaža zgornjega ročaja za potiskanje (2) (sl. 6, 7)

1. Zgornji ročaj za potiskanje (2) privijte na spodnji ročaj za potiskanje (4) z vijakom s plosko glavo (2a), podložko (2b), cilindrično matico (2d) in ročico za hitro vpenjanje (2c) na obeh straneh. Možna sta dva položaja.
2. Zaklenite obe ročici za hitro vpenjanje (2c) tako, da ju potisnete v smeri spodnjega ročaja za potiskanje (2). Nasloniti se morajo na zgornji ročaj za potiskanje (2) tako, da je vpenjanje mogoče izvesti s srednjo silo. V nasprotnem primeru morate ročico za hitro vpenjanje (2c) obrniti v smeri urinega kazalca ali jih sprostiti v nasprotni smeri urinega kazalca, da jo zategnete.

8.3 Montaža kabelskih sponk (9) (sl. 1, 8)

1. Pripnite obe kabelski sponki (9) na zgornji ročaj za potiskanje (2) in spodnji ročaj za potiskanje (4) ter pritrdite kabel (9a).

8.4 Nameščanje lovilnega koša za travo (5) (sl. 9)

1. Namestite gumijasti rob (5b) na okvir (5c).

8.5 Montaža nosilnega ročaja (5a) na lovilni koš za travo (5) (sl. 9)

1. Nosilni ročaj (5a) lovilnega koša za travo (5) pritrdite na ustrezno držalo na vrhu lovilnega koša za travo (5).

9 Priprava na uporabo

POZOR

Ta izdelek povzroča določen hrup, ki se mu ni možno izogniti. Zelo hrupna dela preložite na dovoljen in za to namenjen čas. Upoštevajte morebiten čas za počitek in trajanje dela omejite na nujen čas.

Za osebno zaščito in zaščito oseb v bližini je treba nositi ustrezno zaščito za sluh.

9.1 Nastavitev višine reza (sl. 10)

POZOR

Višino reza nastavljajte samo, ko je motor izklopljen.

- V gosti, visoki travi nastavite najvišjo stopnjo reza in kosite počasneje. Za prvo košnjo v sezoni je treba izbrati visoko višino reza. Višino reza nastavite tako, da izdelek ni preobremenjen.
- Izberite višino reza glede na dejansko dolžino trav.
- Izvedite več prehodov, tako da naenkrat pokosite največ 4 cm trave.

Nastavite lahko 6 različnih višin reza:

Okrasna trata		Uporabna trata	
1 =	25 mm	4 =	55 mm
2 =	35 mm	5 =	65 mm
3 =	45 mm	6 =	75 mm

Višino reza nastavljate z ročico za nastavitev višine reza (6).

1. Izvlecite ročico za nastavitev višine reza (6).
2. Ročico za nastavitev višine reza (6) premaknite v želeni položaj.
3. Sprostite ročico za nastavitev višine reza (6). Ročica se zaskoči v želenem položaju.

9.2 Vstavljanje akumulatorjev (13) v nastavke za akumulator (13b) (slika 11)

Vstavljanje akumulatorja

1. Odprite pokrov (7).
2. Akumulatorje (13) potisnite v nastavke za akumulator (13b). Akumulatorji (13) se slišno zaskočijo.
3. Zaprite pokrov (7).

Odstranjevanje akumulatorja

1. Odprite pokrov (7).
2. Pritisnite gumb za odpiranje (13a) akumulatorjev (13) in jih izvlecite iz nastavkov za akumulator (13b).
3. Zaprite pokrov (7).

9.3 Priprava območja košnje

1. Pred košnjo skrbno preglejte območje, ki ga želite kositi.
2. Odstranite kamne, palice, kosti, žice, igrače in druge predmete, ki jih lahko izdelek izvrže.

3. Prepričajte se, da se na območju, ki ga želite pokositi, ne zadržujejo osebe.

10 Uporaba

Akumulatorska kosilnica ima rezalno orodje, ki se vrti vzporedno z ravnino košnje. Opremljena je z zmogljivim in mirno delujočim električnim motorjem, robustnim ohišjem, dvostranskim rezalnikom robov trate in lovilnim košem za travo. Poleg tega je izdelek 6-krat nastavljiv po višini in ima mirno vodljiva kolesa. Funkcije upravljalnih elementov si lahko ogledate v naslednjih opisih.

⚠ OPOZORILO

Nevarnost poškodbe!

Pred vsakim posegom na električnem orodju (npr. vzdrževanje, menjava orodja itd.) ter med transportom in skladiščenjem odstranite akumulator iz električnega orodja. Če pomotoma aktivirate gumb za vklop/izklop, obstaja nevarnost telesnih poškodb.

POZOR

Pazite, da temperatura okolja med delom ne preseže 50 °C in ne pade pod -20 °C.

POZOR

Izdelek je del serije 20 V IXES in ga lahko uporabljate samo z akumulatorji te serije. Akumulatorje lahko polnite samo s polnilniki te serije. Upoštevajte navedbe proizvajalca.

10.1 Košnja z lovilnim košem za travo

POZOR

Ne uporabljajte izdelka brez popolnoma pritrjenega lovilnega koša za travo ali vstavka za mulčenje.

POZOR

Lovilni koš za travo odstranite ali pritrdite le, če je motor izklopljen in rezilo miruje.

10.1.1 Vstavljanje lovilnega koša za travo (5) (sl. 9, 12)

1. Dvignite loputo za izmet (8).
2. Dvignite lovilni koš za travo (5) z nosilnim ročajem (5a).
3. Lovilni koš za travo (5) obesite v obešalo lovilnega koša za travo, ki je nameščen na zadnjem delu izdelka.
4. Spustite loputo za izmet (8), ki drži lovilni koš za travo (5) v položaju.

10.1.2 Indikator nivoja (3) na lovilnem košu za travo (5) (sl. 1)

Pretok zraka, ki ga ustvarja rezilo, dvigne indikator nivoja. Ko je lovilni koš za travo poln, se pretok zraka ustavi. Če je pretok zraka prenizek, se indikator nivoja zapre. To je znak, da morate izprazniti lovilni koš za travo.

Celotna funkcija indikatorja nivoja je na voljo samo z optimalnim pretokom zraka. Zunanji vplivi, kot so mokra, gosta ali visoka trava, nizke ravni rezanja, umazanija ali podobno, lahko vplivajo na pretok zraka in funkcijo indikatorja nivoja.

- Odprta loputa: lovilni koš za travo se polni
- Loputa zaprta: lovilni koš za travo je poln

10.1.3 Praznjenje lovilnega koša za travo (5) (sl. 9, 12, 13)

⚠ OPOZORILO

Preden odstranite lovilni koš za travo, izklopite motor in počakajte, da se rezilo ustavi.

POZOR

Nevarnost poškodbe!

Lovilni koš za travo odstranite šele, ko je motor izklopljen in rezilo miruje.

Takoj ko med košnjo ostanejo ostanki trave, morate lovilni koš za travo izprazniti.

1. Če želite odstraniti lovilni koš za travo (5), dvignite loputo za izmet (8).
2. Lovilni koš za travo (5) izvlecite z nosilnim ročajem (5a). V skladu z varnostnim predpisom se loputa za izmet (8) pri odstranitvi lovilnega koša za travo (5) zapre in zapre odprtino za izmet.

Če v odprtini ostanejo ostanki trave, povlecite kosilnico pribl. 1 m nazaj, da boste lažje zagnali motor.

POZOR

Ostanke materiala v ohišju kosilnice in na delovnem orodju ne odstranjujte z roko ali nogami, temveč s primernimi pripomočki, npr. s ščetko ali ročno metlico.

Da zagotovite dobro zbiranje, morate lovilni koš za travo (5) po uporabi očistiti.

10.2 Košnja z vložkom za mulčenje

Pri mulčenju se rezani material seklja v zaprtem ohišju kosilnice in z vložkom za mulčenje porazdeli po trati. To odpravlja potrebo po prestrezanju in odstranjevanju. Drobni zeleni odrezki padejo nazaj na travo kot naravno gnojilo, v trato vnašajo vlago in jo oskrbujejo s pomembnimi hranili.

POZOR

Mulčiti je mogoče samo relativno kratko travo.

10.2.1 Vstavljanje vložka za mulčenje (11) (sl. 12, 13, 14)

1. Dvignite loputo za izmet (8).
2. Lovilni koš za travo (5) (če je nameščen) izvlecite z nosilnim ročajem (5a).
3. Dvignite loputo za izmet (8) in vstavite vložek za mulčenje (11).
4. Nastavite višino reza (glejte *9.1*).

Napotek:

Travo pokosite za 2 cm pri višini trave 4–6 cm.

10.2.2 Razlika med košnjo trate in mulčenjem trate (sl. 12, 14)

Pri uporabi vložka za mulčenje (11) se kosi trave ne zbirajo v lovilnem košu za travo, temveč se zdrobijo in porazdelijo po trati. Hranila, ki jih vsebuje pokošena trata, razgradijo talni organizmi in tvorijo cikel hranil. Mulčeno trato je zato treba gnojiti veliko manj pogosto.

V bistvu je treba trato razmeroma pogosto kositi, da na trati ostanejo le majhne količine mulčene trave. Zato je najbolje, da travo mulčite vsaj enkrat na teden in kosilnico prilagodite tako, da je le približno 40 % celotne višine trate mulčeno. Če mulčenje ostane vidno na trati (na primer med prvim obrezovanjem trate v letu ali med močno rastjo), uporabite lovilni koš za travo (5).

10.3 Naprava za zaustavitev rezila (sl. 1, 16)

Pred vsakim zagonom morate preveriti napravo za zaustavitev rezila. Zaženite motor, kot je opisano v poglavju *10.4*.

1. Sprostite varnostni ročaj (1). Motor se izklopi in rezilo (12a) se zavira.
2. Rezilo (12a) se mora ustaviti v 7 sekundah.

10.4 Vklop/izklop izdelka (sl. 15)

Napotek:

Stanje napolnjenosti akumulatorja označuje vklop ustrezne LED- lučke.

Low (nizko)	Nizko stanje napolnjenosti akumulatorja
High (visoko)	Visoko stanje napolnjenosti akumulatorja

Vklop

1. Pritisnite in držite gumb za vklop/izklop (10) in povlecite varnostni ročaj (1) nazaj.

Izklop

1. Sprostite varnostni ročaj (1).
2. Odstranite akumulator.

⚠ PREVIDNO

Po izklopu izdelek še deluje. Počakajte, da se izdelek popolnoma zaustavi.

10.5 Način Auto/Eco (sl. 15)

Izdelek se bo ob zagonu samodejno zagnal v nazadnje uporabljenem načinu.

1. Med načinoma Auto/Eco lahko preklapljate s pritiskom stikala Auto/Eco (10a).

Način Auto:

Izdelek prilagodi število vrtljajev motorja glede na obremenitev.

Način Eco:

Izdelek deluje z najnižjo hitrostjo za najdaljšo življenjsko dobo akumulatorja.

10.6 Po košnji

- Pred ponovno uporabo preverite vse vijake in matice. Zategnite ohlapne vijake.
- Pred ponovno uporabo izpraznite lovilni koš za travo.
- Upoštevajte tudi poglavje »Skladiščenje«.

11 Čiščenje in vzdrževanje

⚠ OPOZORILO

Popravila in vzdrževalna dela, ki niso opisana v teh navodilih za uporabo, pustite izvesti samo specializirani delavnici. Uporabljajte samo originalne nadomestne dele.

⚠ OPOZORILO

Nepravilno vzdrževanje ali čiščenje lahko povzroči poškodbe!

⚠ OPOZORILO

Med čiščenjem, popravilom in vzdrževanjem se lahko izdelek nepričakovano zažene, kar povzroči telesne poškodbe in opekline.

– Izklopite izdelek.
– Odstranite akumulator.
– Počakajte, da se izdelek ohladi.

⚠ PREVIDNO

Pri delu z rezili nosite zaščitne rokavice!

11.1 Čiščenje

- Na zaščitnih pripravah, prezračevalnih režah in ohišju motorja mora biti čim manj prahu in umazanije. Izdelek zdrgnite s čisto krpo ali ga izpihajte s stisnjenim zrakom pod nizkim tlakom. Priporočamo, da izdelek očistite takoj po vsaki uporabi.
- Prezračevalne odprtine morajo biti vedno proste.
- Čiščenje z vrtno cevjo je priporočljivo le pri nizkem tlaku. Visokotlačni čistilnik ni primeren za čiščenje izdelka.

1. Odstranite lovilni koš za travo in ga očistite z ročno ščetko. S metlo lahko tudi grobo očistite ohišje kosilnice.
2. Z lopatico in ročno krtačo očistite spodnji del kosilnice. Z lopatico odstranite grobe in večje ostanke rastlin z območja rezila (12a). Čiščenje spodnjega dela je lažje in temeljitejše takoj po uporabi. Takrat so umazanija in rastlinski ostanki še sveži in jih je lažje razrahljati.
3. Ne uporabljajte čistil ali topil, ker lahko poškodujejo plastične dele izdelka. Pazite, da v notranjost izdelka ne vdre voda.
4. Preverite, ali so v izmetu trave ostanki trave in jih po potrebi odstranite.

11.2 Vzdrževanje

⚠ OPOZORILO

Nevarnost poškodbe!

Pred vsakim posegom na električnem orodju (npr. vzdrževanje, menjava orodja itd.) ter med transportom in skladiščenjem odstranite akumulator iz električnega orodja. Če pomotoma aktivirate gumb za vklop/izklop, obstaja nevarnost telesnih poškodb.

11.2.1 Menjava rezila (12a) (sl. 16)

⚠ OPOZORILO

Pri delu s poškodovanim rezilom obstaja nevarnost poškodbe.

– Nosite zaščitne rokavice!
– Iz varnostnih razlogov naj rezilo naostri in uravnoteži samo pooblaščena specializirana delavnica. Da bo rezultat dela optimalen, priporočamo, da se rezilo preveri enkrat letno.
– Pri menjavi rezila je dovoljeno uporabljati samo originalne nadomestne dele.

1. Držite rezilo (12aq) z eno roko.
2. Z viličastim ključem velikosti 13 zavrtite vijak rezila (12) v nasprotni smeri urinega kazalca (ni v obsegu dostave).
3. Odstranite vijak rezila (12) in podložko.
4. Ponovno namestite novo rezilo (12a) v obratnem vrstnem redu. Pravilno pritrdite vijak rezila (12). Prepričajte se, da je rezilo (12a) pravilno nameščeno v pritrdilni vijak in poravnano.
5. Navor za zategovanje vijaka rezila (12) je 45 Nm. Ob zamenjavi rezila (12a) zamenjajte tudi vijak rezila (12).

11.2.2 Poškodovana rezila (12a) (sl. 16)

Če je rezilo (16) prišlo v stik z oviro:

- Izklopite motor, počakajte, da se ustavi, in odstranite akumulator.
- Preverite morebitne poškodbe rezila (12a).
- Poškodovana ali upognjena rezila (12a) morate zamenjati.
- Nikoli ne poravnajte upognjenega rezila (12a).
- Nikoli ne delajte s krivim ali močno obrabljenim rezilom (12a), saj to povzroča tresljaje in lahko povzroči še več poškodb kosilnice.

12 Skladiščenje in transport

Izdelek in njegove dodatke hranite v temnem, suhem in zaščitenem pred zmrzaljo mestu, ki je nedostopno otrokom.
Optimalna temperatura shranjevanja je med 5 ˚C in 30 ˚C.
Izdelek shranjujte v originalni embalaži.
Pokrijte izdelek, da ga zaščitite pred prahom ali vlago.
Navodila za uporabo shranjujte skupaj z izdelkom.

⚠ OPOZORILO

Nevarnost poškodbe!

Pred vsakim posegom na električnem orodju (npr. vzdrževanje, menjava orodja itd.) ter med transportom in skladiščenjem odstranite akumulator iz električnega orodja. Če pomotoma aktivirate gumb za vklop/izklop, obstaja nevarnost telesnih poškodb.

12.1 Zlaganje zgornjega ročaja za potiskanje (2) (sl. 1, 7, 12)

⚠ OPOZORILO

Nevarnost zagozditve!

Ročaj za potiskanje vedno držite z eno roko v najvišjem položaju.

– Nikoli ne vstavljajte prstov med zgornji in spodnji ročaj za potiskanje.

Zaradi varčevanja s prostorom je zgornji ročaj za potiskanje (2) zložljiv.

1. Odstranite lovilni koš za travo (5).
2. Odprite ročico za hitro vpenjanje (2c) na zgornjem ročaju za potiskanje (2).
3. Nekoliko odvijte ročici za vpenjanje (2c) tako, da ju obrnete v nasprotni smeri urinega kazalca.
4. Preklopite zgornji ročaj za potiskanje (2) navzdol. Kabel (9a) ne sme biti stisnjen.

12.2 Priprave na skladiščenje

1. Odstranite akumulator.
2. Izdelek v celoti izpraznite.
3. Izdelek očistite in preverite, ali je poškodovan.

13 Popravila in naročanje rezervnih delov

Upoštevajte, da so pri tem izdelku sledeči deli podvrženi obrabi, ki izhaja iz uporabe, ali naravni obrabi oz. so sledeči deli potrebni kot potrošni material.

POZOR

Po zakonu o odgovornosti za izdelke ne jamčimo za poškodbe, ki nastanejo zaradi nestrokovnih popravil ali neuporabe originalnih nadomestnih delov.

Pooblastite servisno službo ali pooblaščenega strokovnjaka. Enako velja tudi za pribor.

Nadomestne dele in pribor dobite v našem servisnem centru. V ta namen odčitajte QR-kodo na naslovni strani.

13.1 Naročanje nadomestnih delov

Pri naročanju nadomestnih delov morate navesti naslednje podatke:

- Oznaka modela
- Številka izdelka
- Podatki na tipski ploščici

Nadomestni deli/oprema

Akumulator SBP2.0 št. artikla:	7909201708
Akumulator SBP4.0 št. artikla:	7909201709
Polnilnik SBC2.4A št. artikla:	7909201710
Polnilnik SBC4.5A št. artikla:	7909201711
Polnilnik SDBC2.4A št. artikla:	7909201712
Polnilnik SDBC4.5A št. artikla:	7909201713
StarterKit SBSK2.0 št. artikla:	7909201720
StarterKit SBSK4.0 št. artikla:	7909201721
Rezilo št. artikla:	7911200647
Vijak rezila št. artikla:	5911415001

14 Odlaganje med odpadke in reciklaža

Napotki za embalažo

Embalažne materiale je mogoče reciklirati. Embalažo zavrzite okolju prijazno.

Napotki glede zakona o električnih in elektronskih napravah

Stare električne in elektronske naprave ne sodijo med gospodinjske, pač pa jih morate zavreči oz. oddati na zbirno mesto ločeno!

- Stare baterije in akumulatorje, ki niso fiksno vgrajeni v staro napravo, je treba pred oddajo na zbirno mesto odstraniti brez uničenja komponent! Navodila za njihovo odstranjevanje ureja zakon o baterijah.
- Lastnik oz. uporabnik električnih in elektronskih naprav je zakonsko zavezan, da stare naprave po njihovi uporabi odda.
- Končni uporabnik nosi odgovornost za brisanje svojih osebnih podatkov na stari napravi, ki jo želi zavreči!
- Simbol prečrtanega smetnjaka pomeni, da električnih in elektronskih naprav ne smete odlagati med gospodinjske odpadke.
- Električne in elektronske naprave lahko brezplačno oddate na naslednjih mestih:
  - Javno-pravna mesta za odstranjevanje odpadkov oz. zbirna mesta (npr. komunalna podjetja)
  - Prodajna mesta električnih naprav (stacionarna in spletna), če so trgovci zavezani k prevzemanju starih naprav ali to ponujajo brezplačno.
  - Do tri stare električne naprave na vrsto naprave, z dolžino stranice največ 25 centimetrov, lahko brez predhodnega nakupa nove naprave od proizvajalca oddate pri njem ali na drugem pooblaščenem zbirnem mestu v vaši bližini.
  - Ostale proizvajalčeve in trgovčeve dodatne pogoje za prevzem najdete pri posamezni servisni službi.
- Če proizvajalec dostavi novo električno napravo v zasebno gospodinjstvo, lahko končni uporabnik na zahtevo naroči brezplačen prevzem stare električne naprave. Povežite se s servisno službo proizvajalca.
- Te izjave veljajo le za naprave, ki so nameščene in prodane v državah Evropske unije in so predmet evropske direktive 2012/19/EU. V državah izven območja Evropske unije lahko veljajo drugačna določila za odstranjevanje starih električnih in elektronskih naprav med odpadke.

Opombe o litij-ionskih baterijah

Preden zavržete napravo, odstranite baterije!

- Baterij ne mečite med gospodinjske odpadke, ogenj (nevarnost eksplozije) ali vodo. Poškodovane baterije lahko škodujejo okolju in vašemu zdravju, če uhajajo strupeni hlapi ali tekočine.
- Okvarjene ali porabljene baterije je treba reciklirati v skladu z Uredbo (EU) 2023/1542.
- Baterije in polnilnik odnesite na lokacijo za recikliranje. Uporabljene plastične in kovinske dele je mogoče ločiti glede na vrsto in jih tako reciklirati.
- Ko so baterije izpraznjene, jih zavrzite. Priporočamo, da pole pokrijete z lepilnim trakom za zaščito pred kratkim stikom. Baterije ne odpirajte.
- Baterije zavrzite v skladu z lokalnimi predpisi. Baterije oddajte na zbirnem mestu za rabljene baterije, kjer jih bodo reciklirali na okolju prijazen način. Posvetujte se s lokalnim podjetjem za odstranjevanje odpadkov.

15 Pomoč pri motnjah

V naslednji tabeli so prikazani simptomi napak skupaj z opisom pomoči, če vaš izdelek ne deluje pravilno. Če s tem ne morete lokalizirati in odpraviti težave, se obrnite na svoj servis.

Motnja	Morebiten vzrok	Ukrep
Izdelek se ne zažene.	Prenizka moč akumulatorja.	Napolnite akumulator.
	Akumulator ni pravilno vstavljen.	Potisnite akumulator v nastavek za akumulator. Akumulator se slišno zaskoči.
	Okvarjeno stikalo za vklop/izklop.	Obrnite se na našo servisno službo.
	Motor je okvarjen.	
Nemiren tek, močno tresenje izdelka.	Ročica za hitro vpenjanje je ohlapna.	Preverite ročico za hitro vpenjanje.
	Pritrditev rezila je zrahljana.	Preverite pritrditev rezila.
	Rezilo ni uravnoteženo.	Zamenjajte rezilo.
Motor ne deluje.	Varnostni ročaj ni potegnjen.	Povlecite varnostni ročaj.
	Motor je okvarjen.	Obrnite se na pooblaščeno servisno službo.
Izmet trave ni enakomeren.	Višina reza je prenizka.	Nastavitev višine košnje.
	Obrabljeno rezilo.	Zamenjajte rezilo.
	Zamašen lovilni koš za travo.	Izpraznite lovilni koš za travo ali sprostite zamašitev.

16 Garancijski pogoji – serija Scheppach 20V IXES

Datum revizije 25.04.2024

Spoštovana stranka,
naši izdelki so predmet strogega nadzora kakovosti. Če izdelek ne deluje pravilno, to zelo obžalujemo in vas prosimo, da stopite v stik z našo servisno službo na spodaj navedenem naslovu. Z veseljem smo vam na voljo tudi na telefonski številki servisa. Naslednji napotki so namenjeni za pomoč pri obdelavi in urejanju zahtevkov brez kakršnih koli težav.

Za uveljavljanje garancijskih zahtevkov velja naslednje:

1. **Ti garancijski pogoji** urejajo dodatne garancijske storitve proizvajalca za kupce (zasebne končne uporabnike) novih izdelkov. Ta garancija ne vpliva na zakonske garancijske zahtevke. To je odgovornost prodajalca, pri katerem ste izdelek kupili.
2. **Garancijske storitve** proizvajalca se nanašajo izključno na pomanjkljivosti na izdelek, ki ste ga nabavili, in se tičejo napak v materialu ali proizvodnji. Če pride v času veljavnosti garancije do napak v materialu ali proizvodnji, proizvajalec kot ponudnik jamstva v okvirju te garancije zagotavlja eno od naslednjih storitev po svoji izbiri:
   - brezplačno popravilo blaga
   - brezplačno zamenjavo blaga z enakovrednim izdelkom (po potrebi tudi zamenjava z novim modelom, ki izvirno blago ni več na voljo).

   Zamenjani izdelki ali deli postanejo naša last. Prosimo, upoštevajte, da naši izdelki namensko niso konstruirani za gospodarsko, obrtno ali poslovno uporabo. Garancijski primer torej ne nastane, če je bil izdelek v garancijskem roku uporabljen v komercialni, obrtni ali industrijski dejavnosti ali je bil izpostavljen enakovredni obremenitvi.
3. **Naša garancijska storitev izključuje:**
   - Poškodbe izdelka zaradi neupoštevanja navodil za montažo, nepravilne namestitve, neupoštevanja navodil za uporabo (npr. priključitev na napačno omrežno napetost ali vrsto toka) ali predpisov o vzdrževanju in varnosti ali zaradi uporabe izdelka pod neustreznimi okoljskimi pogoji kot tudi zaradi pomanjkanja nege in vzdrževanja.
   - Poškodbe izdelka zaradi napačne ali nepravilne uporabe (kot je preobremenitev izdelka ali uporaba nepooblaščenih orodij ali pripomočkov), vdor tujkov v izdelek (kot je pesek, kamenje ali prah), poškodba med transportom, uporaba sile ali zunanjih vplivov (kot je npr. poškodba zaradi padca).
   - Poškodbe izdelka ali delov izdelka, ki so posledica normalne (operativne) ali druge naravne obrabe, kot tudi poškodbe in/ali obrabe obrabljenih delov.
   - Okvare izdelka, ki nastanejo zaradi uporabe dodatkov, dodatnih ali nadomestnih delov, ki niso originalni deli ali se ne uporabljajo za predvideni namen.
   - Izdelke, ki so bili spremenjeni ali prilagojeni.
   - Manjša odstopanja od ciljnega stanja, ki niso pomembna za vrednost in uporabnost izdelka.
   - Izdelke, na katerih so bila izvedena samovoljna popravila ali popravila brez dovoljenja, zlasti s strani nepooblaščene tretje osebe.
   - Če identifikacije na izdelku ali identifikacijski podatki izdelka (nalepka stroja) manjkajo ali niso berljivi.
   - Izdelke, ki so močno umazani in jih zato servisno osebje zavrne.
   - Odškodninski zahtevki in posledična škoda so na splošno izključeni iz te garancije.
4. **Garancijska doba** je običajno **5 let** (12 mesecev za baterije/akumulatorje) in začne veljati z datumom nakupa izdelka. Datum na izvirnem dokazilu o nakupu je odločilen. Garancijske zahtevke morate uveljavljati ta-

koj, ko zanje izveste. Uveljavljanje garancijskih zahtevkov po poteku garancijskega roka je izključeno. Popravilo ali zamenjava izdelka ne povzroči podaljšanja garancijskega obdobja, prav tako pa ta storitev ne začne novega garancijskega obdobja za izdelek ali vgrajene nadomestne dele. To velja tudi pri uporabi servisa na kraju uporabe. Pri uveljavljanju garancije se predvideva, da se proizvajalcu kot ponudniku jamstva, na njegovo zahtevo omogoči preverjanje predmeta jamstva tako, da se mu pošlje blago. Ne pozabite, da se poškodbe, do katerih lahko pride na transportni poti, prepreči z ustrezno embalažo. Zadevni izdelek je treba predložiti ali poslati centru za pomoč strankam v očiščenem stanju skupaj s kopijo računa o nakupu, ki vsebuje podatke o datumu nakupa in naziv izdelka. Če je izdelek poslan nepopolno brez celotnega obsega dostave, se manjkajoči dodatki pripišejo/odštejejo, če je izdelek zamenjan ali izvedeno vračilo kupnine. Delno ali v celoti razstavljenih izdelkov ni mogoče sprejeti v okviru garancijskega zahtevka. V kolikor je reklamacija neupravičena ali izven garancijskega roka, stroške transporta in transportno tveganje praviloma prevzame kupec. **Prosimo, da garancijski zahtevek predhodno prijavite servisnemu centru (glejte spodaj).** Praviloma je dogovorjeno, da se okvarjen izdelek s kratkim opisom napake pošlje na spodaj naveden naslov servisa z organiziranim vračilom ali – v primeru popravila izven garancijskega roka – z zadostno poštnino, upoštevajoč ustrezne smernice za pakiranje in pošiljanje. **Upoštevajte, da je vaš izdelek (odvisno od modela) iz varnostnih razlogov ob vračilu brez vseh obratovalnih sredstev.** Izdelek, poslan v naš servisni center, mora biti zapakiran tako, da se med transportom preprečijo poškodbe reklamiranega izdelka. Po opravljenem popravilu/menjavi vam bomo izdelek brezplačno poslali nazaj. Če izdelkov ni mogoče popraviti ali zamenjati, lahko po lastni presoji vrnemo kupnino do nakupne cene okvarjenega izdelka, ob upoštevanju odbitkov za obrabo. Ta jamstva veljajo le v korist prvotnega zasebnega kupca in jih ni mogoče dodeliti ali prenesti.

5. **Podaljšanje garancijske dobe na 10 let:** Podjetje Scheppach ponuja dodatno podaljšanje garancije za 5 let za izdelke iz serije Scheppach 20V. Garancijska doba za te izdelke je torej skupaj 10 let. Baterije/akumulatorji, polnilniki in dodatki so izključeni. To podaljšanje garancije lahko izkoristite tako, da svoj izdelek Scheppach iz te ponudbe registrirate na spletu na https://garantie.scheppach.com najpozneje v 30 dneh od datuma nakupa. Po uspešni spletni registraciji boste prejeli potrditev podaljšanja garancije za izdelek.

6. **Za uveljavljanje** garancijskega zahtevka **se obrnite na naš servisni center.**

   Prosimo, uporabite naš obrazec na naši spletni strani:

   https://shop.scheppach.com/contact

   Prosimo, da nam ne pošiljate nobenih izdelkov, ne da bi nas prej kontaktirali in se registrirali pri našem servisnem centru.

   Za uveljavljanje te garancije morate obvezno najprej stopiti v stik z našim servisnim centrom. Garancijske zahtevke je treba uveljaviti v 14 dneh od odkritja napake pred iztekom garancijskega roka. V ta namen je obvezna predložitev izvirnega dokazila o nakupu in, če je primerno, potrditev podaljšanja garancije v zvezi z artiklom.

7. **Čas obdelave** - Pritožbe običajno obravnavamo v 14 dneh od prejema v našem servisnem centru. Če je v izjemnih primerih določen čas obdelave presežen, vas bomo o tem pravočasno obvestili.

8. **Obrabni deli so na splošno izključeni iz garancije!** - Obrabni deli so: a) priložene, priključene in/ali nameščene baterije/akumulatorji in b) vsi obrabni deli, odvisni od modela (vključno z jermeni, žaginimi listi, vložki, brusilnimi koluti, filtri, ogljikovimi ščetkami itd., glejte navodila za uporabo). Iz garancije so izključene baterije ali akumulatorji, ki so globoko izpraznjeni ali imajo poškodovana ohišja in/ali pole.

9. **Predračun** - Proti plačilu bomo popravili izdelke, ki niso ali niso več zajeti v garanciji. Če se obrnete na naš servisni center, lahko okvarjene izdelke pošljete za oceno stroškov in servisnemu centru po potrebi pisno (po pošti, elektronski pošti) izdate dovoljenje za popravilo. Nadaljnja obdelava ne poteka brez odobritve popravila.

Garancijski pogoji so veljavni samo v trenutni različici v času pritožbe in jih lahkonajdete na našem spletnem mestu (www.scheppach.com). Pri prevodih je nemška različica vedno verodostojna.

Scheppach GmbH · Günzburger Str. 69 ·

89335 Ichenhausen (Nemčija)

Telefon: +800 4002 4002 ·

E-pošta: customerservice.SI@scheppach.com ·

Internet: https://www.scheppach.com

Pridržujemo si pravico, da te garancijske pogoje kadarkoli spremenimo brez predhodnega obvestila.

17 EU izjava o skladnosti

Prevod originalne izjave o skladnosti

Proizvajalec:

Scheppach GmbH
Günzburger Straße 69
D-89335 Ichenhausen

S polno odgovornostjo izjavljamo, da je tukaj opisani izdelek v skladu z veljavnimi smernicami in standardi.

Znamka:	**SCHEPPACH**
Oznaka izdelka:	**Akumulatorska kosilnica - BC-MP430-X**
Št. art.	**5911415900**

Direktive EU:

2014/30/EU, 2006/42/EG, 2000/14/EG_2005/88/EG, 2011/65/EU*,

* Zgoraj opisani predmet izjave izpolnjuje predpise Direktive 2011/65/EU Evropskega parlamenta in Sveta z dne 8. junij 2011 za omejevanje uporabe določenih nevarnih snovi v električnih in elektronskih napravah.

Uporabljeni standardi:

EN 62841-1:2015/A11:2022;
EN IEC 62841-4-3:2021/A11:2021;
EN IEC 55014-1:2021; EN IEC 55014-2:2021

Pooblaščenec za dokumentacijo:

David Rümpelein

Günzburger Str. 69
D-89335 Ichenhausen

Ichenhausen, 14.10.2025

i.V.
Simon Schunk
Division Manager Product Center

i.V.
Andreas Pecher
Head of Project Management

Sisukord

1 Sissejuhatus 193
2 Toote kirjeldus (joon. 1-16) 194
3 Tarnekomplekt (joon. 2) 194
4 Sihtotstarbekohane kasutus 194
5 Ohutusjuhised 195
6 Tehnilised andmed 198
7 Lahtipakkimine 198
8 Montaaž 198
9 Enne käikuvõtmist 199
10 Käsitsemine 200
11 Puhastamine ja hooldus 201
12 Ladustamine ja transportimine 202
13 Remondi- ja varuosade tellimine 202
14 Utiliseerimine ja taaskäitlus 203
15 Rikete kõrvaldamine 204
16 Garantiitingimused – Scheppach 20V IXES seeria 204
17 ELi vastavusdeklaratsioon 206
18 Plahvatusjoonis 360

Tootel olevate sümbolite selgitus

Käesolevas käsiraamatus on sümbolite kasutamise ülesandeks pöörata Teie tähelepanu võimalikele riskidele. Neid saatvatest ohutussümbolitest ja selgitustest tuleb täpselt aru saada. Hoiatused ise ühtki riski ei kõrvalda ega suuda asendada korrektseid meetmeid õnnetuste ärahoidmiseks.

	Lugege enne käikuvõtmist käitusjuhendit ja ohutusjuhiseid ning järgige neid!
	Tähelepanu! Tootele paigaldatud ohutusmärkide ja hoiatusjuhiste ning ohutus- ja käsitsusjuhiste eiramine võib põhjustada raskeid vigastusi kuni surmani.
	Kandke kuulmekaitset.
	Ärge niitke kallakul üles- või allapoole.
	Ärge jätke toodet vihma kätte. Toodet tohib statsioneerida, ladustada ja käitada ainult kuivades ümbrustingimustes.
	Ärge sõitke üle maapinnal lebavate kaablite!
	Eemalepaiskuvate osade oht töötava mootori korral. Hoidke vahekaugust teiste inimeste ja laste suhtes.
	Eemaldage enne muruniiduki käitamist maas lebavad väikeosad, mis võidakse eemale paisata.
	Hoidke käed ja jalad pöörlevatest rakendustööriistadest eemal.
	Tähelepanu! Nuga talitleb järele!
	Toote väljalülitamine või käivitamine
	Noa pikkus. Max lõikelaius.
	Viige hooldus-, ümbervarustus-, seadistus- ja puhastustöid läbi ainult väljalülitatud mootori ja eemaldatud aku korral.
	Toote garanteeritud helivõimsustase.
	Liitiumioonaku
	Toode vastab kehtivatele Euroopa direktiividele.
	Toode vastab kehtivatele Serbia direktiividele.

1 Sissejuhatus

Tootja:

Scheppach GmbH

Günzburger Straße 69

D-89335 Ichenhausen

Austatud klient!

Soovime Teile uue toote meeldivat ja edukat kasutamist.

Juhis:

Kõnealuse toote tootja ei vastuta kehtiva tootevastutuse seaduse järgi kahjude eest, mis tekivad tootel või toote tõttu alljärgnevatel juhtudel:

- Asjatundmatu käsitsemine
- Käsitsusjuhendi eiramine
- Remondid kolmandate isikute, volitamata spetsialistide poolt
- Mitte-originaalosade paigaldamine ja nendega väljavahetamine
- Mitte sihtotstarbekohane kasutus

Pidage silmas:

Käsitsusjuhend on kõnealuse toote koostisosa.

See sisaldab tähtsaid juhiseid, kuidas saate tootega ohutult, asjatundlikult ning ökonoomselt töötada, kuidas saate vältida ohte, hoida kokku remondikulusid, lühendada seisakuaegu ning suurendada tarviku töökindlust ja eluiga. Lisaks käesolevas käsitsusjuhendis esitatud ohutusnõuetele peate tingimata järgima oma riigis toote käitamise kohta kehtivaid eeskirju.

Tutvuge enne toote kasutamist kõigi käsitsus- ja ohutusjuhistega. Käitage toodet ainult kirjeldatud viisil ja mainitud kasutusvaldkondades. Säilitage käsitsusjuhendit hästi ja andke kõik dokumendid toote edasiandmisel kolmandatele isikutele kaasa.

2 Toote kirjeldus (joon. 1-16)

1. Turvalook
2. Ülemine lükkesang
2a. Lapikpeapolt
2b. Alusseib
2c. Kiirpingutushoob
2d Silindermutter
3. Täitetasemenäidik
4. Alumine lükkesang
4a. Alusseib
4b. Kiirpingutushoob
4c. Silindermutter
5. Rohupüüdekott
5a. Kandekäepide
5b. Kummiriba
5c. Raam
6. Lõikekõrguse seaduri hoob
7. Kate
8. Väljaviskeluuk
9. Kaabliklamber
9a. Kaabel
10. Sisse-/väljalüliti
10a. Auto-/Eco-lüliti
11. Multšimissüdamik
12. Noapolt
12a. Nuga
13. Aku*
13a. Lahtilukustusklahv
13b. Akupesa

3 Tarnekomplekt (joon. 2)

Pos	Arv	Nimetus
2a.	2 x	lapikpeapolt M6x55 mm
2b.	2 x	Alusseib
2c.	2 x	Kiirpingutushoob
2d	2 x	Silindermutter M6
4.	1 x	Alumine lükkesang
4a.	2 x	Alusseib
4b.	2 x	Kiirpingutushoob
4c.	2 x	Silindermutter M6
5.	1 x	Rohupüüdekott
5a.	1 x	Kandekäepide
9.	2 x	Kaabliklamber
11.	1 x	Multšimissüdamik
	1 x	Aku-muruniiduk
	1 x	Käitusjuhend

* = ei sisaldu tingimata tarnekomplektis!

4 Sihtotstarbekohane kasutus

Toode on ette nähtud ainult muru- ja rohupindade niitmiseks eramajade piirkondades.

Kõnealune aku-muruniiduk sobib u 600-700m² murupinnale.

Tegelikku murupinda mõjutatavad tegurid nagu akulaeng, aku suurus (ah), muru niiskus, lõikekõrgus, samblakasv või muru tihedus.

Toodet tohib kasutada ainult vastavalt selle otstarbele. Igasugune edasine ulatuslikum kasutus pole sihtotstarbekohane. Sellest põhjustatud iga liiki kahjude või vigastuste eest vastutab kasutaja ja mitte tootja.

Sihtotstarbekohase kasutuse koostisosaks on ka ohutusjuhiste, samuti montaažijuhendi ja käsitsusjuhendis sisalduvate käitusjuhiste järgimine.

Isikud, kes toodet kasutavad ja hooldavad, peavad seda tundma ning olema võimalikest ohtudest teavitatud.

Tootel teostatud muudatused välistavad tootja vastutuse sellest tekkivate kahjude eest täielikult.

Toodet tohib käitada ainult tootja originaalosadega ja originaaltarvikutega.

Tuleb pidada kinni tootja ohutus-, töö- ja hoolduseeskirjadest ning tehnilistes andmetes esitatud mõõtmetest.

Palun pidage silmas, et meie tooted pole konstrueeritud kommerts-, käsitööndus- või tööstuskasutuse jaoks. Me ei võta üle pretensiooniõiguskohustust, kui toodet kasutatakse kommerts-, käsitööndus- või tööstusettevõtetes ja samaväärsetel tegevustel.

Käitusjuhendis esitatud signaalsõnade selgitus

⚠ OHT

Signaalsõna vahetult eelseisva ohtliku olukorra tähistamiseks, mille tagajärjeks on, kui seda ei väldita, surm või raske vigastus.

⚠ HOIATUS

Signaalsõna vahetult võimaliku ohtliku olukorra tähistamiseks, mille tagajärjeks võib olla, kui seda ei väldita, surm või raske vigastus.

⚠ ETTEVAATUST

Signaalsõna vahetult võimaliku ohtliku olukorra tähistamiseks, mille tagajärjeks võib olla, kui seda ei väldita, vähene või mõõdukas vigastus.

TÄHELEPANU

Signaalsõna vahetult võimaliku ohtliku olukorra tähistamiseks, mille tagajärjeks võivad olla, kui seda ei väldita, materiaalsed kahjud tootel või omandil/valdusel.

5 Ohutusjuhised

Üldised ohutusjuhised elektritööriistade kohta

⚠ HOIATUS

Lugege kõiki ohutusjuhiseid, korraldusi, illustratsioone ja tehnilisi andmeid, millega see elektritööriist on varustatud.

Hooletused alljärgnevatest korraldustest kinnipidamisel võivad põhjustada elektrilööki, tulekahju ja/või raskeid vigastusi.

Hoidke kõiki ohutusjuhiseid ja korraldusi tulevikuks alal.

Ohutusjuhistes kasutatav mõiste „elektritööriist“ kehtib võrgukäitusega elektritööriistade (võrgujuhtmega) ja akukäitusega elektritööriistade (võrgujuhtmeta) kohta.

1) Ohutus töökohal

a) **Hoidke oma tööpiirkond puhas ja hästi valgustatud.** Korratud või valgustamata tööpiirkonnad võivad põhjustada õnnetusi.

b) **Ärge töötage elektritööriistaga plahvatusohtlikus ümbruskonnas, milles leidub süttimisohtlikke vedelikke, gaase või tolme.** Elektritööriistad tekitavad sädemeid, mis võivad tolmud või aurud põlema süüdata.

c) **Hoidke lapsed ja teised isikud elektritööriista kasutamise ajal eemal.** Tähelepanu kõrvalekaldumisel võite elektritööriista üle kontrolli kaotada.

2) Elektrialane ohutus

a) **Elektritööriista ühenduspistik peab pistikupessa sobima. Pistikut ei tohi ühelgi viisil muuta. Ärge kasutage adapterpistikuid koos kaitsemaandusega elektritööriistadega.** Muutmata pistikud ja sobivad pistikupesad vähendavad elektrilöögi riski.

b) **Vältige kehalist kontakti torude, küttesüsteemide, pliitide, külmkappide jms maandatud pindadega.** Kui Teie keha on maandatud, siis valitseb kõrgendatud elektrilöögi risk.

c) **Ärge käitage toodet vihma või märja korral.** See võib suurendada elektrilöögi riski.

d) **Ärge kasutage ühendusjuhet valel otstarbel nagu elektritööriista kandmiseks, üles riputamiseks või pistikupesast pistiku väljatõmbamiseks. Kaitske ühendusjuhet kuumuse, õli, teravate servade ning liikuvate osade eest.** Kahjustatud või sasitud ühendusjuhtmed suurendavad elektrilöögi riski.

e) **Kui töötate elektritööriistaga õues, siis kasutage üksnes välitingimustesse sobivaid pikendusjuhtmeid.** Välitingimustesse sobiva pikendusjuhtme kasutamine vähendab elektrilöögi riski.

f) **Kui elektritööriista käitamist pole võimalik niiskes ümbruskonnas vältida, siis kasutage rikkevoolukaitselülitit.** Rikkevoolu-kaitseliliti kasutamine vähendab elektrilöögi riski.

3) Inimeste ohutus

a) **Olge tähelepanelik, pidage oma tegevust silmas ja käige töötamisel elektritööriistaga mõistlikult ümber. Ärge kasutage elektritööriista, kui olete väsinud või uimastite, alkoholi või ravimite mõju all.** Hetkeline tähelepanematus võib põhjustada elektritööriista kasutamisel tõsiseid vigastusi.

b) **Kandke isiklikku kaitsevarustust ja alati kaitseprille.** Isikliku kaitsevarustuse nagu tolmumaski, libisemiskindlate turvajalatsite, kaitsekiivri või kuulmekaitsme kandmine, vastavalt elektritööriista liigile ning kasutusele, vähendab vigastuste riski.

c) **Vältige ettekavatsematut käikuvõtmist. Veenduge, et elektritööriist on enne voolutoite ja/või aku külgeühendamist, ülesvõtmist või kandmist välja lülitatud.** Kui hoiate elektritööriista kandmisel sõrme lülitil või ühendate sisselülitatud elektritööriista vooluvarustusega, siis võib see õnnetusi põhjustada.

d) **Eemaldage enne elektritööriista sisselülitamist seadistustööriistad ja mutrivõtmed.** Pöörleva elektritööriista sisemuses paiknev tööriist või võti võib vigastusi põhjustada.

e) **Vältige ebaharilikku kehahoiakut. Hoolitsege turvalise seisu eest ja hoidke alati tasakaalu.** Sedasi saate elektritööriista ootamatutes olukordades paremini kontrollida.

f) **Kandke sobivat riietust. Ärge kandke avarat riietust ega ehteid. Hoidke juuksed ja riietus pöörlevatest detailidest eemale.** Avar riietus, ehted või pikad juuksed võidakse liikuvate osade poolt kaasa haarata.

g) **Kui saab monteerida tolmuimu- ja -püüdeseadiseid, siis tuleb need külge ühendada ning neid õigesti kasutada.** Tolmuimusüsteemi kasutamine võib vähendada tolmust tingitud ohte.

h) **Ärge uskuge pimesi ohutusse ega eirake elektritööriista ohutusreegleid ka siis, kui olete paljukordse kasutuse tõttu elektritööriistaga tuttav.** Tähelepanematu tegutsemine võib põhjustada sekundi murdosa jooksul raskeid vigastusi.

4) Elektritööriista kasutamine ja käsitsemine

a) **Ärge koormake elektritööriista üle. Kasutage töötamisel selleks tööks ettenähtud elektritööriista.** Sobiva elektritööriistaga töötate paremini ja ohutumalt ettenähtud võimsusvahemiku piires.

b) **Ärge kasutage elektritööriista, mille lüliti on defektne.** Elektritööriist, mida ei saa enam sisse või välja lülitada, on ohtlik ning tuleb remontida.

c) **Tõmmake pistik pistikupesast välja ja/või eemaldage äravõetav aku enne seadme seadistamist, rakendustööriistade vahetamist või elektritööriista ärapanemist.** See ettevaatusmeede vähendab elektritööriista ettekavatsematu käivitumise ohtu.

d) **Ladustage mittekasutatavaid elektritööriistu lastele kättesaamatult. Ärge laske elektritööriista kasutada isikutel, kes seda ei tunne või pole käesolevaid korraldusi lugenud.** Elektritööriistad on ohtlikud, kui neid kasutavad kogenematud isikud.

e) **Hoolitsege elektritööriistade ja rakendustööriistade eest hästi. Kontrollige, kas liikuvad detailid talitlevad laitmatult ega kiilu kinni, kas esineb murdunud või kahjustatud detaile nii, et elektritööriista talitlus on piiratud. Laske kahjustatud osad enne elektritööriista kasutamist remontida.** Paljude õnnetuste põhjus peitub halvasti hooldatud elektritööriistades.

f) **Hoidke lõiketööriistad teravad ja puhtad.** Hästi hoolitsetud teravate lõikeservadega lõiketööriistad kiiluvad vähem kinni ja neid on lihtsam juhtida.

g) **Kasutage elektritööriista, rakendustööriista, rakendustööriistu jms vastavalt käesolevatele korraldustele. Arvestage seejuures töötingimustega ja teostatava tegevuse iseloomuga.** Elektritööriistade kasutamine muudeks kui ettenähtud rakendusteks võib põhjustada ohtlikke olukordi.

h) **Hoidke käepidemed ja hoidepinnad kuivad, puhtad ja õli- ning määrdevabad.** Libedad käepidemed ja hoidepinnad ei võimalda elektritööriista ettenägematutes olukordades kindlalt käsitseda ning kontrollida.

5) Akutööriista kasutamine ja käsitsemine

a) **Laadige akusid ainult tootja poolt soovitatud laadijatega.** Teatud kindlat liiki akude laadimiseks ettenähtud laadijate tõttu valitseb muude akudega kasutamisel tuleoht.

b) **Kasutage elektritööriistades ainult nende jaoks ettenähtud akusid.** Muude akude kasutamine võib põhjustada vigastusi või tuleohtu.

c) **Ärge laske bürooklambritel, müntidel, võtmetel, naeltel, kruvidel ja muudel väikestel metallesemetel, mis võivad põhjustada kontaktide sildamist, akude lähedusse sattuda.** Aku kontaktide lühistumise tagajärjeks võivad olla põletused või tulekahju.

d) **Vale kasutamise korral võib vedelik akust välja tungida. Vältige sellega kokkupuudet. Loputage juhusliku kokkupuute korral veega ära. Pöörduge silma sattunud vedeliku korral abi saamiseks täiendavalt arsti poole.** Väljatungiv akuvedelik võib põhjustada nahaärritusi või põletusi.

e) **Ärge kasutage kahjustatud või muudetud akut.** Kahjustatud või muudetud akud võivad käituda ettenägematul viisil ja põhjustada tulekahju, plahvatust või vigastusohtu.

f) **Ärge allutage akut tulele ega kõrgete temperatuuridele.** Tuli või temperatuurid üle 130 °C võivad põhjustada plahvatuse.

g) **Järgige kõiki korraldusi laadimise kohta ja ärge laadige akut või akutööriista kunagi väljaspool kasutusjuhendis esitatud temperatuurivahemikku.** Vale laadimine või laadimine väljaspool lubatud temperatuurivahemikku võib aku hävitada või tulekahju ohtu suurendada.

6) Teenindus

a) **Laske elektritööriista remontida ainult kvalifitseeritud erialapersonalil ja ainult originaalvaruosadega.** Sellega tagatakse elektritööriista ohutuse säilimine.

b) **Ärge hooldage kunagi kahjustamata akusid.** Kogu akude hooldust peaks teostama tootja või volitatud klienditeenindus.

5.1 Muruniidukite ohutusjuhised

a) **Ärge kasutage muruniidukit halva ilmaga, eriti äikese korral.** See vähendab välgutabamuse ohtu.

b) **Uurige tööpiirkonda põhjalikult metsloomade suhtes.** Metsloomad võivad töötava muruniiduki tõttu vigastada saada.

c) **Uurige põhjalikult tööpiirkonda ja eemaldage kõik kivid, kepid, traadid, kondid ning muud võõrkehad.** Väljapaisatavad osad võivad vigastusi põhjustada.

d) **Kontrollige enne muruniiduki kasutamist alati, kas muruniiduk ja niidumehhanism pole ära kulunud või kahjustatud.** Ärakulunud või kahjustatud osad suurendavad vigastusriski.

e) **Kontrollige rohupüüdeseadist regulaarselt kulumise või ärakulumise suhtes.** Ära kulunud või kahjustatud rohupüüdeseadis suurendab vigastuste riski.

f) **Jätke kaitsekatted oma kohale. Kaitsekatted peavad olema kasutusvõimelised ja nõuetekohaselt kinnitatud.** Lahtised, kahjustatud või ebaõigesti talitlev kaitsekate võib põhjustada vigastusi.

g) **Hoidke jahutusõhu sisenemisavad setetest vabad.** Blokeeritud õhusisendid ja setted võivad põhjustada ülekuumenemist või tulekahju ohtu.

h) **Kandke muruniiduki käitamisel alati libisemiskindlaid turvajalatseid. Ärge töötage kunagi paljajalu või lahtistes sandaalides.** Sedasi vähendate pöörleva niitmisnoaga kokkupuutumise korral jalavigastuste ohtu.

i) **Kandke muruniiduki käitamisel alati pikki pükse.** Paljas nahk suurendab väljapaisatavatest osadest tingitud vigastuste tõenäosust.

j) **Ärge käitage muruniidukit märjas rohus. Seejuures köndige, ärge kunagi jookske.** Sedasi vähendate libastumise ja kukkumise ohtu, mis võib põhjustada vigastusi.

k) **Ärge käitage muruniidukit ülemäära järskudel kallakutel.** Sedasi vähendate kontrolli kaotamise, libastumise ja kukkumise riski, mis võib põhjustada vigastusi.

l) **Pöörake kallakutel töötamisel tähelepanu turvalisele seisule; töötage alati kallakuga risti, mitte kunagi suunaga ülespoole või allapoole, ja olge tööpuuna muutmisel äärmiselt ettevaatlik.** Sedasi vähendate kontrolli kaotamise, libastumise ja kukkumise riski, mis võib põhjustada vigastusi.

m) **Olge eriti ettevaatlik tagurpidi niitmisel või kui tõmbate muruniidukit enda poole. Pöörake alati tähelepanu ümbrusele.** See vähendab töötamise ajal komistamise ohtu.

n) **Ärge puudutage nuge ega muid ohtlikke osi, mis veel liiguvad.** See vähendab liikuvatest osadest tingitud vigastuste riski.

o) **Tehke kindlaks, et kõik lülitid on välja lülitatud ja aku eemaldatud, enne kui eemaldate kinnikiilunud materjali või puhastate muruniidukit.**. Muruniiduki ootamatu käitus võib põhjustada tõsiseid vigastusi.

p) Kui tabati võõrkeha, siis lülitage toode kohe välja ja eemaldage aku. Otsige tootel kahjustusi ja viige nõutavad remondid läbi enne toote uuesti käivitamist ja

sellega töötamist. Kui toode hakkab ebatavaliselt tugevalt vibreerima, siis on vajalik kohene ülekontrollimine.

Täiendavad ohutusjuhised

- Ärge lubage lastel või teistel isikutel, kes ei tunne kasutuskorraldust, muruniidukit kasutada. Kohapealsed nõuded võivad määrata kindlaks kasutaja miinimumvanuse.
- Ärge niitke kunagi, kui teised isikud, eriti lapsed või loomad, on läheduses. Mõelge sellele, et masinajuht või kasutaja vastutab teiste isikute või nende omandiga seonduvate õnnetuste eest.
- Niitke ainult hea nähtavuse korral. Kolmandad isikud on vaja eemal hoida.
- Kui peaksite toote teistele isikutele üle andma, siis palun väljastage ka käesolev käsitsusjuhend.

TÄHELEPANU

Kivilöögi oht!

Ärge sõitke kunagi töötava mootoriga üle kruusa.

- Enne kasutamist tuleb alati vaatlusega kontrollida, kas nuga ja kinnituspoldid on ära kulunud või kahjustatud. Viskumise vältimiseks tohib ärakulunud või kahjustatud nuge ning kinnituspolte vahetada ainult komplektikaupa.
- Olge toote seadistustöödel ettevaatlik ja vältige sõrmede kinnikiilumist liikuva noa ning jäikade seadmeosade vahel.
- Olge eriti ettevaatlik järeleandvatel pinnastel ja prügidepoode, kraavide või tiikide läheduses niitmisel.
- Vältige kohti, kus rattad enam ei haardu või niitmine on ebaturvaline.
- Toote käitamine ülemäärase kiirusega võib suurendada õnnetusohtu.
- Pöörake tänava lähedal tähelepanu teeliiklusele.
- Ärge tõstke ega kandke kunagi töötava mootoriga muruniidukit.
- Peatage nuga, kui muruniidukit tuleb kallutada, kui seda transporditakse üle muude pindade kui rohu ja kui seda liigutatakse niidetavalt pinnalt ära või selle juurde.
- Käivitage mootorit ettevaatlikult vastavalt tootja korraldustele. Pöörake tähelepanu jalgade piisavale vahekaugusele noast.
- Mootori käivitamisel ei tohi muruniidukit kallutada, välja arvatud juhul, kui muruniidukit tuleb sellel protseduuril üles tõsta. Kallutage sel juhul seda ainult nii palju, kui see on tingimata vajalik, ja tõstke seda üles ainult kasutaja vastasküljelt.
- Ärge pange käsi või jalgu kunagi pöörlevate osade juurde või alla. Hoidke ennast alati väljaviskeavast eemale.
- Kasutage ainult tootja poolt soovitatud nuge ja tarvikuid. Muude rakendustööriistade ja muude tarvikute kasutamine võib tähendada kasutajale vigastusohtu.
- Hoidke toodet alati heas käitusseisundis.
- Müra- ja võnkekoormuse vähendamiseks on vaja teha piisavaid pause.
- Pidage silmas, et nõuetele mittevastav hooldus, mitteühilduvate varuosade kasutamine või ohutusseadiste eemaldamine või modifitseerimine võib ketipidurdusaja pikenemist, kõrgemat tagasilöögimäära, tootel kahjustusi ja sellega töötavatel inimestel raskeid vigastusi põhjustada.
- Pidage silmas, et toote ohutussüsteeme või seadiseid ei tohi manipuleerida ega deaktiveerida. Ärge eemaldage kunagi osi, mis on ette nähtud ohutuseks.

⚠ ETTEVAATUST

Muruniidukit ei tohi kasutada ilma, et terviklik rohupüüdeseadis või väljaviskeava isesulguv eraldav kaitseseadis on paigaldatud.

- Ärge kasutage muruniidukit kunagi kahjustatud kaitseseadistega või kaitsevõredega või paigaldamata kaitseseadisteta nagu nt põrkeplekkideta ja/või rohupüüdeseadisteta.

Jääkriskid

Toode on ehitatud tehnika kaasaegset arengutaset ja kehtivaid ohutustehnilisi reegleid järgides. Siiski võib töötamisel esineda üksikuid jääkriske.

- Kuulmekahjustus, kui ei kanta ettekirjutatud kuulmekaitset.
- Jääkriske saab minimeerida, kui järgitakse „Ohutusjuhiseid“ ja „Sihtotstarbekohast kasutust“ ning käsitsusjuhendit tervikuna.
- Kasutage toodet nii, nagu seda käesolevas käitusjuhendis soovitatakse. Nii saavutate, et Teie toode annab optimaalseid tulemusi.
- Peale selle võivad kõigist tarvitusele võetud abinõudest hoolimata valitseda mitteilmsed jääkriskid.

⚠ HOIATUS

See elektritööriist tekitab käitamise ajal elektromagnetilise välja. Kõnealune väli võib teatud tingimustel aktiivsete või passiivsete meditsiiniliste implantaatide talitlust halvendada. Vähendamaks tõsiste või surmavate vigastuste ohtu, soovitame me meditsiiniliste implantaatidega isikutel arsti ja meditsiinilise implantaadi tootjaga konsulteerida enne, kui elektritööriista käsitsetakse.

⚠ HOIATUS

Pikemal töötamisel võivad tekkida käsitseva isiku kätes vibratsioonide tõttu verevarustushäired (Raynaud' sündroom).

Raynaud' sündroom on veresoonte haigus, mille puhul lähevad väikesed veresooned sõrmedes ja varvastes spastiliselt krampi. Asjaomaseid piirkondi ei varustata enam piisavalt verega ja need muutuvad seetõttu äärmiselt kahvatuks. Vibreerivate toodete sagedane kasutamine võib halvendatud verevarustusega isikutel (nt suitsetajad, diabeetikud) närvikahjustusi tekitada.

Kui märkate ebatavalisi vaevusi, siis lõpetage kohe töö ja pöörduge arsti poole.

TÄHELEPANU

Toode on 20V IXES seeria osa ja seda tohib käitada ainult selle seeria akudega. Akusid tohib laadida ainult selle seeria laadijatega. Järgige seejuures tootja andmeid.

⚠ HOIATUS

Järgige laadimise ohutusjuhiseid ja korrektse kasutuse juhiseid, mis on esitatud Teie aku ning 20V IXES seeria laadija käitusjuhendis. Laadimisprotseduuri üksikasjaliku kirjelduse ja edasist informatsiooni leiate käesolevast eraldi käsitsemisjuhendist.

6 Tehnilised andmed

Nominaalpinge	40 V (2x20 V) ⎓
Lõikelaius	430 mm
Lõikekõrgus	6-kordselt seatav
Juhttala kõrguseseadur	3-kordne
Kõrguseseadur	25 – 75 mm
Püüdekoti ruumala	50 l
Kaal (ilma akuta)	16,2 kg
Noa informatsioon:	
Tootja:	Royal Garden
Noa kood:	RG8A109

Õigus tehnilisteks muudatusteks reserveeritud!

Müra ja vibratsioon

⚠ HOIATUS

Müra võib Teie tervisele tõsist mõju avaldada. Kui masina müra ületab 85 dB, siis kandke ise ja paluge läheduses viibivatel isikutel kanda sobivat kuulmekaitset.

Müra- ja vibratsiooniväärtused määrati normitud mõõtemeetodi järgi.

Müra tunnusväärtused

Helirõhk L_{pA}	78,5 dB
Mõõtemääramatus K_{pA}	3,0 dB
Helivõimsus L_{wA}	90 dB
Mõõtemääramatus K_{wA}	2,08 dB

Vibratsiooni tunnusväärtused (käsivarre õõtsumine)

Vibratsioon a_h	< 2,5 m/s^2
Mõõtemääramatus K	1,5 m/s^2

Esitatud võngete üldväärtus ja esitatud müraemissiooni väärtus mõõdeti normeeritud kontrollmeetodi alusel ning neid saab kasutada ühe elektritööriista võrdlemiseks teisega.

Esitatud müraemissiooni väärtust ja esitatud võngete üldväärtust saab samuti kasutada koormuse esmaseks hindamiseks.

⚠ HOIATUS

Müraemissioonid ja võnkeemissiooni väärtus võivad elektritööriista tegeliku kasutamise ajal esitatud väärtustest kõrvale kalduda sõltuvalt liigist ning viisist, kuidas elektritööriista kasutatakse, eelkõige seetõttu, millist liiki töödetaili töödeldakse.

Proovige hoida koormus võimalikult väike. Näitlikud meetmed: tööaja piiramine. Seejuures tuleb arvesse võtta käitustsükli kõiki osi (näiteks aegu, mil elektritööriist on välja lülitatud, ning selliseid aegu, mil elektritööriist on küll sisse lülitatud, kuid töötab koormuseta).

7 Lahtipakkimine

⚠ HOIATUS

Toode ja pakendusmaterjalid pole laste mänguasjad!

Lapsed ei tohi kilekottide, kilede ja väikeosadega mängida! Valitseb allaneelamis- ja lämbumisoht!

- Avage pakend ja võtke toode ettevaatlikult välja.
- Eemaldage pakendusmaterjal ja pakendus- ning transpordikindlustused (kui olemas).
- Kontrollige üle, kas tarnekomplekt on terviklik.
- Kontrollige toodet ja tarvikuosi transpordikahjustuste suhtes. Teavitage võimalikest kahjudest kohe transpordiettevõtet, millega toode kohale tarniti. Hilisemaid pretensioone ei tunnustata.
- Hoidke pakendit võimaluse korral kuni garantiiaja möödumiseni alal.
- Tutvuge enne kasutamist käsitsusjuhendi alusel tootega.
- Kasutage tarvikute ja kulu- ning varuosade puhul ainult originaalosi. Varuosi saate esindusest.
- Edastage tellimuste korral meie artiklinumbrid ja toote tüüp ning ehitusaasta.

8 Montaaž

⚠ ETTEVAATUST

Vigastusoht!

Pange aku sisse alles siis, kui akutööriist on kasutamiseks ette valmistatud.

⚠ ETTEVAATUST

Vigastusoht pöörleva noa tõttu. Teostage tootel töid ainult väljalülitatud ja paigalseisva noa korral!

TÄHELEPANU

Monteerige toode enne käikuvõtmist tingimata terviklikult!

TÄHELEPANU

Pöörake tähelepanu sellele, et montaažil ei muljuta kaablit.

8.1 Alumise lükkesanga (4) montaaž (joon. 1, 3, 4)

Juhis:

Pöörake tähelepanu sellele, et hammastused ühtivad.

1. Paigaldage alumine lükkesang (4) eelmonteeritud poltidega.
2. Kruvige alumine lükkesang (4) vastavalt ühe alusseibi (4a) ja kiirpingutushoovaga (4b) mõlemal küljel kinni. Pöörake seejuures tähelepanu sellele, et hiljem kaabliklambriga (9) kinnitatav kaabel (9a) ei häiri.
3. Lukustage mõlemad kiirpingutushoovad (4b), vajutades neid selleks alumise lükkesanga (4) suunas.
   Need peavad nii vastu alumist lükkesanga (4) toetuma, et on võimalik keskmise jõuga pingutada.
   Vastasel juhul tuleb kiirpingutushoobasid (4b) pingutamiseks päripäeva pöörata või vastupäeva lõdvendada.

8.1.1 Alumise lükkesanga (4) positsiooni seadmine (joon. 5)

Juhised:

On võimalikud kolm positsiooni.

Pöörake tähelepanu sellele, et hammastused ühtivad.

1. Avage mõlemad pingutushoovad (4b).
2. Lõdvendage mõlemat pingutushooba (4b) neid vastupäeva keerates.
3. Seadke alumine lükkesang (4) soovitud positsiooni (orienteeruge märgistuste järgi).
4. Sulgege alumine lükkesang (4) taas (vt *8.1*).

8.2 Ülemise lükkesanga (2) montaaž (joon. 6, 7)

1. Kruvige ülemine lükkesang (2) vastavalt ühe lapikpeapoldi (2a), alusseibi (2d), ühe silindermutri (2d) ja kiirpingutushoovaga (2c) mõlemal küljel alumise lükkesanga (4) külge.
   On võimalikud kaks positsiooni.
2. Lukustage mõlemad kiirpingutushoovad (2c), vajutades neid selleks ülemise lükkesanga (2) suunas.
   Need peavad nii vastu ülemist lükkesanga (2) toetuma, et on võimalik keskmise jõuga pingutada.
   Vastasel juhul tuleb kiirpingutushoobasid (2c) pingutamiseks päripäeva pöörata või vastupäeva lõdvendada.

8.3 Kaabliklambrite (9) monteerimine (joon. 1, 8)

1. Klõpsake mõlemad kaabliklambrid (9) vastavalt ülemise lükkesanga (2) ja alumise lükkesanga (4) sisse ning fikseerige kaabel (9a).

8.4 Rohupüüdekoti (5) monteerimine (joon. 9)

1. Lükake kummihuuled (5b) vastavates kohtades üle raami (5c).

8.5 Kandekäepideme (5a) monteerimine rohupüüdekoti (5) külge (joon. 9)

1. Paigaldage rohupüüdekoti (5) kandekäepide (5a) rohupüüdekoti (5) ülaküljel selleks ettenähtud kinnituspesa külge.

9 Enne käikuvõtmist

TÄHELEPANU

Sellest tootest tingitud teatud mürakoormus pole välditav. Paigutage müraintensiivsed tööd heaks kiidetud ja selleks ettenähtud aegadele. Pidage vajaduse korral puhkeaegadest kinni ja piirake töö kestus vähimale vajalikule.

Isikliku kaitse ja läheduses asuvate inimeste kaitse tagamiseks tuleb kanda sobivat kuulmekaitset.

9.1 Lõikekõrguse seadistamine (joon. 10)

TÄHELEPANU

Lõikekõrgust tohib seada ainult seisatud mootori korral.

- Seadistage tihedas kõrges rohus kõrgeim lõikeaste ja niitke aeglasemalt. Hooaja esimene lõikus tuleks valida suurema lõikekõrgusega. Seadistage lõikekõrgus nii, et toodet ei koormata üle.
- Valige lõikekõrgus olenevalt muru tegelikust pikkusest.
- Tehke mitu läbikäiku nii, et maksimaalselt kärbitakse muru ühekorraga 4 cm.

Seadistada saab 6 erinevat lõikekõrgust:

Ilumuru		Tarbemuru	
1 =	25 mm	4 =	55 mm
2 =	35 mm	5 =	65 mm
3 =	45 mm	6 =	75 mm

Lõikekõrguse seadistamine toimub lõikekõrguse seaduri hoovaga (6).

1. Tõmmake lõikekõrguse seadistussüsteemi hooba (6) väljapoole.
2. Lükake lõikekõrguse seaduri hoob (6) soovitud positsiooni.
3. Laske lõikekõrguse seaduri hoob (6) jälle lahti. Hoob fikseerub soovitud positsioonis.

9.2 Akude (13) sisestamine akupesadesse (13b)/väljavõtmine (joon. 11)

Aku sissepanemine

1. Avage kate (7).
2. Lükake akud (13) akupesadesse (13b). Akud (13) fikseeruvad kuuldavalt.

3. Sulgege kate (7).

Aku väljavõtmine

1. Avage kate (7).
2. Vajutage akude (13) lahtilukustusklahvi (13a) ja tõmmake akud akupesadest (13b) välja.
3. Sulgege kate (7).

9.3 Niitmispinna ettevalmistamine

1. Uurige enne niitmist hoolikalt niidetavat pinda.
2. Eemaldage kivid, puupulgad, luud, traadid, mänguasjad ja teised esemed, mida võib toode eemale paisata.
3. Pöörake tähelepanu sellele, et inimesed ei viibi niidetaval pinnal.

10 Käsitsemine

Aku-muruniidukil on lõiketasandiga paralleelselt pöörlev lõiketööriist. See on varustatud võimsa ja vaikselt töötava elektrimootori, vastupidava korpuse, turvalooga, mõlemal küljel muruserva sissetõmbe ning rohupüüdekotiga. Täiendavalt on toode 6-kordselt seatava kõrgusega ja kergelt liikuvate ratastega. Palun leidke käsitsemismoodulite talitlus alljärgnevatest kirjeldustest.

⚠ HOIATUS

Vigastusoht!

Võtke aku enne kõiki töid elektritööriistast (nt hooldus, tööriista vahetamine jne) ja selle transportimist ning säilitamist elektritööriistast välja. Sisse-/väljalüliti ettekavatsematul vajutamisel valitseb vigastusoht.

TÄHELEPANU

Pöörake tähelepanu sellele, et ümbrustemperatuur ei ületa töötamise ajal 50 °C ega lange alla –20 °C.

TÄHELEPANU

Toode on 20V IXES seeria osa ja seda tohib käitada ainult selle seeria akudega. Akusid tohib laadida ainult selle seeria laadijatega. Järgige seejuures tootja andmeid.

10.1 Niitmine rohupüüdekotiga

TÄHELEPANU

Ärge käitage toodet ilma täielikult paigaldamata rohupüüdekotita või ilma multšimissüdamikuta.

TÄHELEPANU

Võtke maha või paigaldage rohupüüdekotti ainult väljalülitatud mootori ja paigalseisva noa korral.

10.1.1 Rohupüüdekoti (5) sissepanemine (joon. 9, 12)

1. Tõstke väljaviskeluuk (8) üles.
2. Tõstke rohupüüdekott (5) kandekäepidemest (5a) üles.
3. Riputage rohupüüdekott (5) selleks ettenähtud rohupüüdekoti rippkinnituse külge toote tagaküljel.
4. Pange väljaviskeluuk (8) maha, see hoiab rohupüüdekotti (5) positsioonis.

10.1.2 Täitetasemenäidik (3) rohupüüdekotil (5) (joon. 1)

Noa poolt tekitatav õhuvool tõstab täitetasemenäidikut üles. Kui rohupüüdekott on täis, siis õhuvool peatub. Kui õhuvool on liiga nõrk, siis klappub täitetasemenäidik kinni. See on rohupüüdekoti tühjendamise juhiseks.

Täitetasemenäidiku piiramatu talitlus on tagatud ainult optimaalse õhuvool korral. Välised mõjud nagu märg, tihe või kõrge rohi, madalad lõikeastmed, määrdumine või muu sarnane võivad õhuvoolu ja täitetasemenäidiku talitlust halvendada.

- Luuk avatud: rohupüüdekotti täidetakse
- Luuk kinni: rohupüüdekott on täis

10.1.3 Rohupüüdekoti (5) tühjendamine (joon. 9, 12, 13)

⚠ HOIATUS

Lülitage mootor enne rohupüüdekoti mahavõtmist välja ja oodake ära noa seiskumine.

TÄHELEPANU

Vigastusoht!

Võtke rohupüüdekotti maha ainult väljalülitatud mootori ja paigalseisva noa korral.

Kui niitmise ajal jäävad rohujäägid maapinnale lebama, siis tuleb rohupüüdekott tühjendada.

1. Tõstke rohupüüdekoti (5) väljavõtmiseks väljaviskeluuk (8) üles.
2. Võtke rohupüüdekott (5) kandekäepidemest (5a) välja. Ohutuseeskirja kohaselt kukub väljaviskeluuk (8) rohupüüdekoti (5) lahtihaakimisel kinni ja sulgeb väljaviskeava.

Kui seejuures jääb avasse rohujääke, siis on mootori kergemaks käivitamiseks otstarbekas muruniidukit umbes 1 m tagasi tõmmata.

TÄHELEPANU

Ärge eemaldage lõikematerjali jääke niiduki korpusest ja tööriistast käte või jalgadega, vaid sobivate abivahenditega, nt pühkimisharjaga või käsiharjaga.

Korraliku kogumise tagamiseks tuleb rohupüüdekott (5) pärast kasutamist puhastada.

10.2 Niitmine multšimissüdamikuga

Multšimisel peenestatakse lõikematerjal muruniiduki suletud korpuses ja jaotatakse multšimissüdamiku kaudu murule laiali. Seetõttu puudub rohu kogumise ja utiliseerimise vajadus. Peen haljasniide langeb loodusliku väetisena murukamarasse, viib murusse niiskust ja varustab seda tähtsate toitainetega.

TÄHELEPANU

Multšimine on võimalik ainult suhteliselt lühikese muru korral.

10.2.1 Multšimissüdamiku (11) sissepanemine (joon. 12, 13, 14)

1. Tõstke väljaviskeluuk (8) üles.
2. Võtke rohupüüdekott (5) (kui sisse pandud) kandekäepidemest (5a) välja.
3. Tõstke väljaviskeluuk (8) üles ja pange multšimissüdamik (11) sisse.
4. Seadistage lõikekõrgus (vt *9.1*).

Juhis:

Lõigake 4-6 cm rohukõrguse korral rohtu 2 cm tagasi.

10.2.2 Muru niitmise ja muru multšimise erinevus (joon. 12, 14)

Multšimissüdamiku (11) kasutamisel ei koguta lõigatud rohtu rohupüüdekotti, vaid peenestatakse ja jaotatakse murule laiali. Lõigatud murus sisalduvad toitained lõhustatakse seega pinnases elavate organismide poolt ja moodustavad toitaineringluse. Multšitud muru tuleb seetõttu oluliselt harvemini väetada.

Põhimõtteliselt kehtib, et muru tuleb niita suhteliselt sageli nii, et murule jääks ainult väikeses koguses multši. Kõige parem on seetõttu muru vähemalt ühe korra nädalas multšida ja seadistada niiduk nii, et ainult u 40% muru üldkõrgusest muutub multšiks. Kui multš jääb murupinnale nähtavalt lebama (näiteks muru esmasel lõikamisel aastas või tugeva kasvu korral), siis tuleks töötada rohupüüdekotiga (5).

10.3 Noapeatamisseadis (joon. 1, 16)

Iga kord enne käikuvõtmist peate noapeatamisseadise üle kontrollima. Käivitage mootor *10.4* all kirjeldatud viisil.

1. Laske turvalook (1) lahti. Mootor lülitub välja ja nuga (12a) pidurdatakse seisma.
2. Nuga (12a) peab 7 sekundi jooksul peatuma.

10.4 Toote sisse-/väljalülitamine (joon. 15)

Juhis:

Aku laadimisseisundit näidatakse vastava LED-tule süttimise kaudu.

Low	Aku seisund madal
High	Aku seisund kõrge

Sisselülitamine

1. Hoidke sisse-/väljalülitit (10) vajutatult ja tõmmake turvalooka (1) tahapoole.

Väljalülitamine

1. Laske turvalook (1) lahti.
2. Eemaldage aku.

⚠ ETTEVAATUST

Pärast väljalülitamist talitleb toode järele. Oodake, kuni toode on täielikult seisma jäänud.

10.5 Auto-/Eco-moodus (joon. 15)

Toode käivitub käivitamisel automaatselt viimati kasutatud mooduses.

1. Auto-/Eco-lüliti (10a) vajutamisega saate Auto-/Eco-mooduse vahel ümber lülitada.

Auto-moodus:

Toode kohandab mootori pöördearvu vastavalt koormusele.

Eco-moodus:

Toode töötab madalaima pöördearvuga aku maksimaalse tööaja saavutamiseks.

10.6 Pärast niitmist

- Kontrollige enne uuesti kasutamist kõiki polte ja mutreid. Pingutage lõtvunud poldid kinni.
- Tühjendage rohupüüdekott enne uuesti kasutamist.
- Järgige samuti peatükki „Ladustamine“.

11 Puhastamine ja hooldus

⚠ HOIATUS

Laske parandustöid ja hooldustöid, mida käesolevas käitusjuhendis ei kirjeldata, viia läbi erialatöökojas. Kasutage ainult originaalvaruosi.

⚠ HOIATUS

Asjatundmatud hooldus- või puhastustööd võivad vigastusi põhjustada!

⚠ HOIATUS

Puhastus-, parandus- ja hooldustöödel võib toode ootamatult käivituda ning seetõttu vigastusi ning põletusi põhjustada.

– Lülitage toode välja.
– Eemaldage aku.
– Laske tootel maha jahtuda.

⚠ ETTEVAATUST

Kandke nugadega ümberkäimisel kaitsekindaid!

11.1 Puhastamine

- Hoidke kaitseseadised, õhupilud ja mootori korpus võimalikult tolmu- ning mustusevabad. Hööruge toode puhta lapiga üle või puhuge madala rõhuga suruõhuga läbi. Me soovitame toodet iga kord pärast kasutamist vahetult puhastada.
- Ventilatsiooniavad peavad olema alati vabad.
- Aiavoolikuga soovitatakse puhastada ainult madala rõhuga. Kõrgsurvepesur ei sobi toote puhastamiseks.

1. Haakige rohupüüdekott lahti ja harjake see käsiharjaga puhtaks. Muruniiduki korpust saate samuti jämeda harjaga puhastada.
2. Puhastage muruniiduki alakülg spaatli ja käsiharjaga. Spaatel aitab seejuures eemaldada noa (12a) piirkonnast jämedaid ja suuremaid taimejääke. Aluspõhja puhastamine on lihtsam pärast töökasutust ja õnnestub Teil põhjalikumalt. Siis on mustus ja taimejäägid veel värsked ja need siis hõlpsamalt eraldada.

3. Ärge kasutage puhastusvahendeid või lahusteid, need võivad toote plastosi rikkuda. Pöörake tähelepanu sellele, et vesi ei pääse toote sisemusse.
4. Kontrollige, kas rohu väljavise on rohujääkidest vaba ja eemaldage need vajaduse korral.

11.2 Hooldus

⚠ HOIATUS

Vigastusoht!

Võtke aku enne kõiki töid elektritööriistast (nt hooldus, tööriista vahetamine jne) ja selle transportimist ning säilitamist elektritööriistast välja. Sisse-/väljalüliti ettekavatsematul vajutamisel valitseb vigastusoht.

11.2.1 Noa (12a) vahetamine (joon. 16)

⚠ HOIATUS

Kahjustatud noaga töötamisel valitseb vigastusoht.

– Kandke kaitsekindaid!
– Laske nuga ohutusalastel põhjustel teritada ja tasakaalustada ainult volitatud erialatöökojas. Optimaalse töötulemuse saavutamiseks soovitatakse lasta nuga üks kord aastas üle kontrollida.
– Noa vahetamisel tohib kasutada ainult originaalvaruosi.

1. Hoidke nuga (12a) ühe käega kinni.
2. Keerake noapolti (12) lihtvõtmega VM13 (ei sisaldu tarnekomplektis) vastupäeva.
3. Eemaldage noapolt (12) ja alusseib.
4. Paigaldage uus nuga (12a) vastupidises järjekorras taas. Kinnitage noapolt (12) nõuetekohaselt. Pöörake tähelepanu sellele, et nuga (12a) on õigesti kinnituspoltidesse positsioneeritud ja toetub kohakuti vastu.
5. Noapoldi (12) pingutusmoment on 45 Nm. Asendage ka noapolt (12), kui asendate noa (12a).

11.2.2 Kahjustatud noad (12a) (joon. 16)

Kui nuga (16) peaks olema takistusega kokku puutunud:

- Seisake mootor, oodake ära selle seiskumine ja eemaldage aku.
- Kontrollige nuga (12a) kahjustumise suhtes.
- Kahjustatud või paindunud noad (12a) tuleb välja vahetada.
- Ärge painutage paindunud nuga (12a) kunagi jälle sirgeks.
- Ärge töötage kunagi paindunud või tugevasti ärakulunud noaga (12a), sest see põhjustab vibratsiooni ja võib tekitada tagajärjena muruniidukil edasisi kahjustusi.

12 Ladustamine ja transportimine

Ladustage toodet ja selle tarvikuid pimedas, kuivas ja pakaseta ning lastele kättesaamatus kohas.
Optimaalne ladustamistemperatuur on 5°C ja 30˚C vahel.
Säilitage toodet originaalpakendis.
Katke toode kinni, et seda tolmu või niiskuse eest kaitsta.
Säilitage käsitsusjuhendit toote juures.

⚠ HOIATUS

Vigastusoht!

Võtke aku enne kõiki töid elektritööriistast (nt hooldus, tööriista vahetamine jne) ja selle transportimist ning säilitamist elektritööriistast välja. Sisse-/väljalüliti ettekavatsematul vajutamisel valitseb vigastusoht.

12.1 Ülemise lükkesanga (2) kokkuklappimine (joon. 1, 7, 12)

⚠ HOIATUS

Kinnikiilumisoht!

Hoidke lükkesanga alati ühe käega kõrgeimast kohast.

– Ärge pange sõrmi kunagi ülemise ja alumise lükkesanga vahele.

Ruumisäästlikuks ladustamiseks on ülemine lükkesang (2) klapitav.

1. Võtke rohupüüdekott (5) maha.
2. Avage kiirpingutushoobasid (2c) ülemisel lükkesangal (2).
3. Lõdvendage mõlemat kiirpingutushooba (2c) veidi neid vastupäeva keerates.
4. Klappige ülemine lükkesang (2) alla. Kaablit (9a) ei tohi seejuures kinni kiiluda.

12.2 Ladustamiseks ettevalmistamine

1. Eemaldage aku.
2. Tühjendage toode täielikult.
3. Puhastage toode ja kontrollige seda kahjustuste suhtes.

13 Remondi- ja varuosade tellimine

Tuleb silmas pidada, et selle toote puhul vajatakse kasutusalasele või loomulikule kulumisele alluvaid või kulumaterjalidena järgnevaid osi.

TÄHELEPANU

Tootevastutuse seaduse kohaselt ei vastuta tootja asjatundmatutest remontidest või mitte-originaalvaruosade kasutamisest põhjustatud kahjude eest.

Tellige klienditeenindus või volitatud spetsialist. Vastav kehtib ka tarvikuosade kohta.

Varuosi ja tarvikuid saate meie teeninduskeskusest. Skannige selleks tiitellehel olev QR-kood.

13.1 Varuosade tellimine

Varuosade tellimisel tuleks edastada järgnevad andmed:

- Mudelinimetus
- Artiklinumber
- Tüübisildi andmed

Varuosad / tarvikud

Aku SBP2.0 artikli-nr:	7909201708
Aku SBP4.0 artikli-nr:	7909201709
Laadija SBC2.4A artikli-nr:	7909201710
Laadija SBC4.5A artikli-nr:	7909201711

Laadija SDBC2.4A artikli-nr:	7909201712
Laadija SDBC4.5A artikli-nr:	7909201713
Alustuskomplekt SBSK2.0 artikli-nr:	7909201720
Alustuskomplekt SBSK4.0 artikli-nr:	7909201721
Nuga artikli-nr:	7911200647
Noapolt artikli-nr:	5911415001

14 Utiliseerimine ja taaskäitlus

Juhised pakendi kohta

Pakendusmaterjalid on taaskäideldavad. Palun utiliseerige pakendid keskkonnasõbralikult.

Juhised elektri- ja elektroonikaseadmete seaduse (ElektroG) kohta

Elektri- ja elektroonikaseadmed ei kuulu olmeprügisse, vaid tuleb suunata eraldi kogumisse või utiliseerimisse!

- Vanad patareid või akud, mis pole püsivalt vanaseadmesse paigaldatud, tuleb enne äraandmist purustamata kujul välja võtta! Nende utiliseerimist reguleeritakse patareiseadusega.
- Elektri- ja elektroonikaseadmete omanikud või kasutajad on seadusega kohustatud need kasutuse lõpus tagastama.
- Lõppkasutaja kannab omavastutust utiliseeritava vanaseadmel isikupõhiste andmete kustutamise eest!
- Läbikriipsutatud prügikonteineri sümbol tähendab, et vanu elektri- ja elektroonikaseadmeid ei tohi utiliseerida olmeprügi kaudu.
- Elektri- ja elektroonika-romuseadmed saab järgnevates kohtades tasuta ära anda:
  - Avalik-õiguslikud utiliseerimis- või kogumispunktid (nt kommunaalsed toormejaamad)
  - Elektriseadmete müügipunktid (statsionaarsed ja online), kui edasimüüjad on tagasivõtmiseks kohustatud või pakuvad seda vabatahtlikult.
  - Kuni kolm vana elektriseadet seadmeliigi kohta maksimaalselt 25-sentimeetrise servapikkusega saate ilma tootjalt uut seadet soetamata talle tasuta ära anda või enda läheduses teise volitatud kogumispunkti suunata.
  - Tootja ja levitaja edasised täiendavad tagasivõtmistingimused saate teada vastavast klienditeenindusest.
- Tootja poolt eramajapidamisse uue elektriseadme kohaletarnimise korral võib see anda lõppkasutaja järelepärimisel korralduse vana elektriseade tasuta ära viia. Võtke selleks ühendust tootja klienditeenindusega.
- Need ütlused kehtivad ainult seadmete kohta, mis installeeritakse ja müüakse Euroopa Liidu liikmesriikides ning alluvad Euroopa direktiivile 2012/19/EL. Riikides väljaspool Euroopa Liitu võivad kehtida vanade elektri- ja elektroonikaseadmete utiliseerimise kohta kõrvalekalduvad nõuded.

Juhised liitiumioonakude kohta

Võtke akud enne seadme utiliseerimist maha!

- Ärge visake akusid olmeprügisse, tulle (plahvatusoht) ega vette. Kahjustatud akud võivad keskkonda ja Teie tervist kahjustada, kui mürgised aurud või vedelikud tungivad välja.
- Defektsed või kasutatud akud tuleb vastavalt määrusele (EL) 2023/1542 taaskäidelda.
- Andke aku ja laadija käitluspunktis ära. Kasutatud plast- ja metallosad saab sordipuhtalt eraldada ning sedasi taaskäitlusse suunata.
- Utiliseerige akud tühjendatud seisundis. Me soovitame poolused lühise vastu kaitsmiseks kleepribaga kinni katta. Ärge avage akut.
- Utiliseerige akud vastavalt kohalikele eeskirjadele. Andke akud romuakude kogumispunktis ära, kus need suunatakse keskkonnasõbralikku taaskasutusse. Küsige selle kohta kohalikult prügikäitlejalt.

15 Rikete kõrvaldamine

Järgnev tabel näitab vigade sümptomeid ja kirjeldab nende kõrvaldamise abinõusid, kui Teie toode ei tööta ükskord õigesti. Kui Te ei suuda probleemi selle abil lokaliseerida ja kõrvaldada, siis pöörduge teenindustöökotta.

Rike	Võimalik põhjus	Abinõu
Toodet ei saa käivitada.	Aku võimsus on liiga nõrk.	Laadige aku täis.
	Aku pole õigesti sisse pandud.	Lükake aku akupessa. Aku fikseerub kuuldavalt.
	Sisse-/väljalüliti defektne.	Pöörduge meie teenindusse.
	Mootor defektne.	
Toote ebaühtlane töötamine, tugev vibreerimine.	Kiirpingutushoovad lahti.	Kontrollige kiirpingutushoobasid.
	Noakinnitus lahti.	Kontrollige noakinnitust.
	Nuga viskub.	Asendage nuga.
Mootor ei tööta.	Turvalook pole tõmmatud.	Tõmmake turvalooka.
	Mootor defektne.	Pöörduge volitatud klienditeeninduse poole.
Rohu väljavise on ebapuhas.	Lõikekõrgus liiga väike.	Seadistage lõikekõrgus.
	Nuga ära kulunud.	Vahetage nuga välja.
	Rohupüüdekott ummistunud.	Tühjendage rohupüüdekott või kõrvaldage ummistus.

16 Garantiitingimused – Scheppach 20V IXES seeria

Revisjonikuupäev 25.04.2024

Väga austatud klient!
Meie tooted alluvad rangele kvaliteedikontrollile. Kui toode ei peaks siiski laitmatult talitlema, siis on meil sellest väga kahju ja palume Teil all esitatud aadressil meie teeninduse poole pöörduma. Oleme teenindusnumbritel telefoni teel meelsasti Teie käsutuses. Alljärgnevad juhised on Teile ette nähtud kahjujuhtumi probleemideta töötlemiseks ja reguleerimiseks.

Garantiinõuete kehtestamise kohta kehtib järgnev:

1. **Need garantiitingimused** reguleerivad meie täiendavaid garantiitingimusi uute toodete (eraisikutest lõpptarbijad) ostjatele. Kõnealune garantii ei puuduta Teie seadusega sätestatud pretensiooniõigusnõudeid. Nende osas on pädev edasimüüja, kelle juures toote soetasite.
2. **Tootja garantiiteenus** laieneb eranditult Teie soetatud uuel tootel esinevatele puudustele, mis põhinevad materjali- või valmistamisvigadel. Kui garantiiperioodi ajal ilmnevad materjali- või valmistamisvead, siis tagab tootja garantiiandjana kõnealuse garantii raames omal valikul ühe alljärgnevatest teenustest:
   - Kauba tasuta remontimine
   - Kauba tasuta asendamine samaväärse tooteartikliga (vajaduse korral ka asendamine järglasmudeliga, kui esialgne kaup pole enam saadaval).

   Asendatud tooted või osad lähevad üle meie omandusse. Palun pidage silmas, et meie tooted pole konstrueeritud kommerts-, käsitööndus- või ametikasutuseks. Seetõttu garantiijuhtumit ei teki, kui toodet kasutati garantiiaja jooksul kommerts-, käsitööndus- või tööstusettevõtetes või see oli allutatud samaväärseks peetavale koormamisele.
3. **Meie garantiiteenustest on välja arvatud**:
   - Kahjud tootel, mis on tekkinud montaažijuhendi eiramise, asjatundmatu installatsiooni, käsitsusjuhendi eiramise (nt ühendamine vale võrgupingega või vooluliigiga) või hooldus- ja ohutusnõuete eiramise või toote kasutamise tõttu ebasobivates keskkonnatingimustes ning puuduva hoolitsuse ja hoolduse tõttu.
   - Kahjud tootel, mis on tekkinud kuritarvitava või asjatundmatu kasutuse (nagu nt toote ülekoormamine või mittelubatud tööriistade või tarvikute kasutamine), tootesse sissetunginud võõrkehade (nagu nt liiv, kivid või tolm), transpordikahjustuste, toore jõu avaldamise või võõrtoimete (nagu nt allakukkumisest tingitud kahjud) tõttu.
   - Kahjud tootel või toote osadel, mis põhinevad sihtotstarbekohasel, harilikul (käitusest tingitud) või muul loomulikul kulumisel ning kahjud kuluosadel ja/või nende ärakulumine.
   - Puudused tootel, mis põhjustati tarviku-, täiendus- või varuosade kasutusest, mis pole originaalosad või mida ei kasutatud sihtotstarbekohaselt.
   - Tooted, millel teostati muudatusi või modifikatsioone.
   - Vähesed kõrvalekalded nimiomadustest, mis on toote väärtuse ja kasutuskõlblikkuse jaoks ebaolulised.
   - Tooted, millel teostati omavolilisi remonte või eelkõige volitamata kolmandate isikute poolseid remonte.
   - Kui tähistus tootel või toote identifitseerimisinformatsioon (masinakleeps) puudub või on loetamatu.
   - Tooted, mis on tugevasti määrdunud ja lükatakse seetõttu teeninduspersonali poolt tagasi.
   - Kahjutasunõuded ja järgkahjud on sellest garantiiteenusest üldkehtivalt välistatud.
4. Regulaarne **garantiiaeg** on **5 aastat** (12 kuud patareidele / akudele) ja algab toote ostukuupäevast. Määravaks on originaal-ostutšekil esitatud kuupäev. Garantiinõuded tuleb esitada vastavalt pärast teatavaks saamist viivitamatult. Garantiinõuete kehtestamine on pärast garantiiaja lõppu välistatud. Toote remont või väljavahetus ei põhjusta garantiiaja pikenemist ega uut garantiiaega tootele või võimalikele parandatud, pai-

galdatud varuosadele. See kehtib ka kohapealsele teenindustööle. Garantiiteenuse saamine eeldab, et tootjal kui garantiiandjal võimaldatakse garantiijuhtumit kontrollida, saates tootja nõudmisel kauba talle. Tuleb pöörata tähelepanu sellele, et vastava pakendamisega välditakse kauba kahjustumist transporditeekonnal. Asjaomane toode tuleb puhastatud seisundis koos ostutšeki koopiaga, mis sisaldab ostukuupäeva ja tootenimetuse andmeid, klienditeenindusnimi viia või kohale saata. Kui toode saadetakse kohale ebatäielikuna, ilma täieliku tarnekomplektsuseta, siis pannakse puuduvad tarvikud väärtuse järgi arvele / tehakse mahaarvamine juhul, kui toode vahetatakse välja või hüvitatakse. Osaliselt või täielikult lahtivõetud tooteid ei saa garantiijuhtumina aktsepteerida. Õigustamata reklamatsiooni korral või väljaspool garantiiaega kannab ostja üldkehtivalt transpordikulud ning transpordiriski. **Palun teavitage garantiijuhtumist eelnevalt teeninduspunkti (vt all).** Reeglina lepitakse kokku, et defektne toode saadetakse koos rikke lühikese kirjeldusega organiseeritud tagasisaatmise korras või - remondijuhtumil väljaspool garantiiperioodi - piisavalt frankeeritult, vastavaid pakendamis- ja saatmisdirektiive järgides allpool esitatud teenindusaadressile. **Palun pidage silmas, et Teie toode (mudelist sõltuvalt) on tagasitarnel ohutusalastel põhjustel kõigist käitusainetest vaba.** Meie teeninduskeskusse saadetud toode peab olema pakendatud nii, et transporditeel välditakse reklameeritaval tootel kahjustusi. Pärast remonti / väljavahetust saadame toote Teile tasuta tagasi. Kui tooteid ei saa remontida või välja vahetada, siis võime oma äranägemise järgi hüvitada kuni puuduliku toote ostuhinna suuruse rahasumma, kusjuures võetakse arvesse kulumisest tingitud mahaarvamist. Need garantiiteenused kehtivad eraisikust esmaostjale ja pole loobutavad või ülekantavad.

5. **Garantiiaja pikendamine 10 aastale:** Scheppach pakub garantii täiendavat pikendamist 5 aasta võrra Scheppach 20V seeriast pärit toodetele. Sedasi on nende toodete garantiiperiood ühtekokku 10 aastat. Sellest on välja arvatud patareid / akud, laadijad ja tarvikud. Kõnealuse garantiipikenduse saate, kui registreerite selle valdkonna Scheppachi toote hiljemalt 30 päeva jooksul alates ostukuupäevast online meie aadressil https://garantie.scheppach.com. Eduka online-registreerimise järel saate artiklipõhise garantiipikenduse kinnituse.

6. **Palun võtke** oma garantiinõude **kehtestamiseks meie teeninduskeskusega ühendust**.

   Palun kasutage eelistatult vormi, mis on esitatud meie koduleheküljel:

   https://shop.scheppach.com/contact

   Palun ärge saatke meile tooteid ilma eelnevalt ühendust võtmata ja meie teeninduskeskuses registreerimata.

   Nende garantiilubaduste kehtestamisel on kohustuslikuks eelduseks esmane kontakteerumine meie teeninduskeskusega. Garantiinõuded tuleb kehtestada enne garantiiaja möödumist 14 päeva jooksul pärast puuduse tuvastamist. Selleks on vajalik originaal-ostutšekk ja vajaduse korral artiklipõhise garantiipikenduse kinnitus.

7. **Töötlusaeg** - reeglina lahendame reklamatsioonisaadetised 14 päeva jooksul pärast meie teeninduskeskusse saabumist. Kui erandjuhtumitel peaks ületatama nimetatud töötlusaega, siis informeerime Teid õigeaegselt.

8. **Kuluosad on üldkehtivalt garantiist välistatud!** - Kuluosadeks on: a) kaasapandud, paigaldatud ja/või sisseehitatud patareid / akud ning b) kõik mudelist sõltuvad kuluosad (muuhulgas rihmad, saelehed, rakendustööriistad, lihvkettad, filtrid, süsiharjad jne, vt käsitsusjuhendit). Garantiiteenusest on välistatud süvatühjenenud või kahjustatud korpuse ja/või patareipoolustega patareid või akud.

9. **Kuluprognoos** - katmata või enam mittekaetud garantiiteenusega tooted remondime tasu eest. Päringu järel saate defektsed tooted kuluprognoosi jaoks meie teeninduskeskusse saata ja vajaduse korral teeninduskeskusele kirjaliku (postiga, e-kirjaga) remondiloa anda. Ilma remondiloata edasist töötlemist ei toimu.

Garantiitingimused kehtivad ainult reklamatsiooni ajahetkel vastavalt aktuaalses väljaandes ja need saab vajaduse korral võtta meie koduleheküljelt (www.scheppach.com). Tõlgete puhul on määravaks alati saksakeelne väljaanne**.**

Scheppach GmbH · Günzburger Str. 69 ·

89335 Ichenhausen (Saksamaa)

Telefon: +800 4002 4002 ·

E-post: customerservice.EE@scheppach.com ·

Internet: https://www.scheppach.com

Jätame endale õiguse neid garantiitingimusi ilma eelteavituseta igal ajal muuta.

17 ELi vastavusdeklaratsioon

Vastavusdeklaratsiooni originaali tõlge

Tootja:

Scheppach GmbH
Günzburger Straße 69
D-89335 Ichenhausen

Me deklareerimine ainuisikuliselt vastutades, et siin kirjeldatud toode ühtib esitatud direktiivide ja normidega.

Kaubamärk:	**SCHEPPACH**
Art nimetus:	**Aku-muruniiduk - BC-MP430-X**
Art-nr	**5911415900**

ELi direktiivid:

2014/30/EL, 2006/42/EG, 2000/14/EG_2005/88/EG, 2011/65/EU*,

* Deklaratsiooni objektiks olev ülalpool kirjeldatud ese vastab Euroopa Parlamendi ja nõukogu direktiivile 2011/65/EÜ kuupäevaga 8. juuni 2011 teatud ohtlike ainete kasutamispiirangu kohta elektri- ja elektroonikaseadmetes.

Kohaldatud normid:

EN 62841-1:2015/A11:2022;
EN IEC 62841-4-3:2021/A11:2021;
EN IEC 55014-1:2021; EN IEC 55014-2:2021

Dokumentatsioonivolinik:

David Rümpelein

Günzburger Str. 69
D-89335 Ichenhausen

Ichenhausen, 14.10.2025

i.V.
Simon Schunk
Division Manager Product Center

i.V.
Andreas Pecher
Head of Project Management

Turinys

1 Įvadas 207
2 Gaminio aprašymas (1–16 pav.) 208
3 Komplektacija (2 pav.) 208
4 Naudojimas pagal paskirtį 208
5 Saugos nurodymai 209
6 Techniniai duomenys 212
7 Išpakavimas 212
8 Montavimas 213
9 Pirminė eksploatacijos pradžia 213
10 Valdymas 214
11 Valymas ir techninė priežiūra 215
12 Laikymas ir transportavimas 216
13 Remontas ir atsarginių dalių užsakymas 216
14 Utilizavimas ir pakartotinis atgavimas 217
15 Sutrikimų šalinimas 218
16 Garantinės sąlygos – „Scheppach“ 20 V IXES serija 218
17 EB atitikties deklaracija 220
18 Perspektyvinis brėžinys 360

Ant gaminio esančių simbolių aiškinimas

Šiame žinyne naudojami simboliai turi atkreipti Jūsų dėmesį į galimą riziką. Saugos simboliai ir jų paaiškinimai turi būti aiškiai suprasti. Patys įspėjimai rizikos nepašalina ir negali pakeisti tinkamų nelaimingų atsitikimų prevencijos priemonių.

	Prieš eksploatacijos pradžią perskaitykite eksploatavimo instrukciją ir saugos nurodymus bei jų laikykitės!
	Dėmesio! Nesilaikant ant gaminio esančių saugos ženklų ir įspėjamųjų nuorodų bei saugos ir valdymo nuorodų, galima patirti nuo sunkių iki mirtinų traumų.
	Naudokite klausos apsaugą.
	Nepjaukite ant šlaito aukštyn į jį arba žemyn nuo jo.
	Saugokite gaminį nuo lietaus. Gaminį leidžiama laikyti ir eksploatuoti tik sausose aplinkos sąlygose.
	Nevažiuokite per ant žemės gulinčius kabelius!
	Pavojus dėl nusviedžiamų dalių veikiant varikliui. Laikykitės atstumo nuo kitų asmenų ir vaikų.
	Prieš eksploatuodami vejapjovę, pašalinkite aplink gulinčias mažas dalis, kurios gali būti nusviestos.
	Laikykite rankas ir kojas toliau nuo besisukančių įstatomų įrankių.
	Dėmesio! Peilis veikia iš inercijos!
	Išjunkite arba paleiskite gaminį
	Peilio ilgis. Maks. pjovimo plotis.
	Techninės priežiūros, pertvarkymo, nustatymo ir valymo darbus atlikite tik išjungę variklį ir išėmę akumuliatorių.
	Garantuotasis gaminio garso galios lygis.
Lithium	Ličio jonų akumuliatorius
	Gaminys atitinka galiojančias Europos direktyvas.
	Gaminys atitinka galiojančias Serbijos gaires.

1 Įvadas

Gamintojas:

Scheppach GmbH

Günzburger Straße 69

D-89335 Ichenhausen

Gerbiamas kliente,

mes linkime Jums daug džiaugsmo ir didelės sėkmės dirbant su nauju gaminiu.

Nuoroda:

pagal galiojantį Atsakomybės už gaminį įstatymą šio gaminio gamintojas neatsako už žalą, kuri atsiranda šiame gaminyje arba dėl jo:

- netinkamai naudojant,
- nesilaikant naudojimo instrukcijos,
- remontuojant tretiesiems asmenims, neįgaliotiems specialistams,
- montuojant ir keičiant neoriginalias atsargines dalis,
- naudojant ne pagal paskirtį,

Atkreipkite dėmesį:

naudojimo instrukcija yra šio gaminio dalis.

Joje pateikiamos svarbios nuorodos, kaip su gaminiu dirbti saugiai, tinkamai ir ekonomiškai bei kaip išvengti pavojų, sutaupyti remonto išlaidų, sutrumpinti gaminio prastovos laikus bei padidinti patikimumą ir pailginti eksploatavimo trukmę. Be šioje naudojimo instrukcijoje pateiktų saugos nuostatų, būtinai privalote laikytis gaminio eksploatavimui galiojančių taisyklių.

Prieš naudodami gaminį, susipažinkite su visomis gaminio naudojimo ir saugos nuorodomis. Eksploatuokite gaminį tik, kaip aprašyta, ir nurodytoms naudojimo sritims. Laikykite naudojimo instrukciją saugioje vietoje ir, perduodami gaminį tretiesiems asmenims, kartu perduokite ir visą dokumentaciją.

2 Gaminio aprašymas (1–16 pav.)

1. Apsauginė apkaba
2. Viršutinė stūmimo rankena
2a. Varžtas plokščia galvute
2b. Poveržlė
2c. Greitojo įtempimo svirtis
2d Cilindrinė veržlė
3. Pripildymo lygio indikatorius
4. Apatinė stūmimo rankena
4a. Poveržlė
4b. Greitojo įtempimo svirtis
4c. Cilindrinė veržlė
5. Žolės surinkimo maišas
5a. Nešimo rankena
5b. Guminė briauna
5c. Rėmas
6. Pjovimo aukščio reguliavimo svirtis
7. Uždangalas
8. Išmetimo sklendė
9. Kabelio spaustukas
9a. Kabelis
10. Įj./išj. jungiklis
10a. „Auto“ / „Eco“ jungiklis
11. Mulčiavimo įdėklas
12. Peilio varžtas
12a. Peilis
13. Akumuliatorius*
13a. Atsklendimo mygtukas
13b. Akumuliatoriaus laikiklis

3 Komplektacija (2 pav.)

Poz.	Kiekis	Pavadinimas
2a.	2 x	varžtai plokščia galvute M6x55 mm
2b.	2 x	poveržlės
2c.	2 x	greitojo įtempimo svirtys
2d	2 x	cilindrinės veržlės M6
4.	1 x	apatinė stūmimo rankena
4a.	2 x	poveržlės
4b.	2 x	greitojo įtempimo svirtys
4c.	2 x	cilindrinės veržlės M6
5.	1 x	žolės surinkimo maišas
5a.	1 x	nešimo rankena
9.	2 x	kabelio spaustukai
11.	1 x	mulčiavimo įdėklas
	1 x	Akumuliatorinė vejapjovė
	1 x	eksploatavimo instrukcija

* = į komplektaciją privalomai neįeina!

4 Naudojimas pagal paskirtį

Gaminys skirtas tik vejai ir žolei pjauti aplink namus.

Ši akumuliatorinė vejapjovė tinka maždaug 600–700 m² vejos plotui.

Tikrasis vejos plotas priklauso nuo tokių veiksnių kaip akumuliatoriaus įkrova, akumuliatoriaus dydis (ah), vejos drėgmė, pjovimo aukštis, samanų augimas arba vejos tankis.

Gaminį leidžiama naudoti tik pagal paskirtį. Bet koks kitoks naudojimas laikomas ne pagal paskirtį. Už su tuo susijusią žalą arba patirtus bet kokius sužalojimus atsako naudotojas / operatorius, o ne gamintojas.

Naudojimo pagal paskirtį dalis taip pat yra saugos nurodymų, montavimo instrukcijos ir naudojimo instrukcijoje pateiktų eksploatavimo nurodymų laikymasis.

Asmenys, kurie gaminį naudoja ir atlieka jo techninę priežiūrą, turi būti su ja susipažinę ir informuoti apie galimus pavojus.

Atlikus gaminio modifikacijas, už su tuo susijusią žalą gamintojas neatsako.

Gaminį leidžiama eksploatuoti tik su gamintojo originaliomis dalimis ir priedais.

Laikykitės gamintojo saugos, darbo ir techninės priežiūros reikalavimų bei techniniuose duomenyse nurodytų matmenų.

Atkreipkite dėmesį į tai, kad mūsų gaminiai nėra skirti naudoti komerciniams, amatiniams arba pramoniniams tikslams. Mes neteikiame garantijos, kai gaminys naudojamas komercinėse, amatininkų arba pramoninėse įmonėse arba panašiems darbams.

Signalinių žodžių aiškinimas

⚠ PAVOJUS

Signalinis žodis, žymintis tiesioginę pavojingą situaciją, kurios nevengiant pasekmė bus mirtini arba sunkūs sužalojimai.

⚠ ĮSPĖJIMAS

Signalinis žodis, žymintis galimai pavojingą situaciją, kurios nevengiant pasekmė gali būti mirtini arba sunkūs sužalojimai.

⚠ ATSARGIAI

Signalinis žodis, žymintis galimai pavojingą situaciją, kurios nevengiant pasekmė bus lengvi arba vidutinio sunkumo sužalojimai.

DĖMESIO

Signalinis žodis, žymintis galimai pavojingą situaciją, kurios nevengiant pasekmė gali būti gaminio arba turto / nuosavybės apgadinimas.

5 Saugos nurodymai

Bendrieji saugos nurodymai dėl elektrinių įrankių

⚠ ĮSPĖJIMAS

Perskaitykite visas šiam elektriniam įrankiui taikomus saugos nurodymus, instrukcijas, iliustracijas ir techninius duomenis.

Netinkamai laikantis saugos nuorodų ir nurodymų, galima patirti elektros smūgį, gali kilti gaisras ir (arba) galima sunkiai susižaloti.

Išsaugokite visus saugos nurodymus ir instrukcijas ateičiai.

Saugos nuorodose naudojama sąvoka „Elektrinis įrankis“ susijusi su iš tinklo veikiančiais elektriniais įrankiais (su tinklo laidu) arba akumuliatoriniais elektriniais įrankiais (be tinklo laido).

1) Sauga darbo vietoje

a) **Jūsų darbo zona turi būti švari ir gerai apšviesta.** Jei darbo zonos netvarkingos ir neapšviestos, gali įvykti nelaimingų atsitikimų.

b) **Nedirbkite su elektriniu įrankiu potencialiai sprogioje atmosferoje, kurioje yra degių skysčių, dujų arba dulkių.** Elektriniai įrankiai skleidžia kibirkštis, kurios gali uždegti dulkes arba garus.

c) **Naudodami elektrinį įrankį, paprašykite, kad vaikai ir kiti asmenys, laikytųsi atstumo.** Nukreipus dėmesį, elektrinis įrankis gali tapti nevaldomas.

2) Elektros įrangos sauga

a) **Elektrinio įrankio prijungimo kištukas turi tilpti į kištukinį lizdą. Jokiu būdu kištuko nemodifikuokite. Nenaudokite adapterių kištukų su įžemintais elektriniais įrankiais.** Esant nemodifikuotiems kištukams ir tinkamiems kištukiniams lizdams, mažėja elektros smūgio pavojus.

b) **Venkite kūno sąlyčio su įžemintais paviršiais, pvz., vamzdžiais, šildytuvais, viryklėmis ir šaldytuvais.** Kai Jūsų kūnas įžemintas, kyla didesnis elektros šoko pavojus.

c) **Neeksploatuokite gaminio lyjant lietui ar esant drėgmei.** Dėl to gali padidėti elektros smūgio pavojus.

d) **Nenaudokite jungiamojo laido, norėdami už jo nešti ar pakabinti elektrinį įrankį arba iš kištukinio lizdo ištraukti kištuką. Saugokite jungiamąjį laidą nuo karščio, alyvos, aštrių briaunų arba judančių dalių.** Dėl pažeistų arba susipynusių jungiamųjų laidų kyla didesnis elektros smūgio pavojus.

e) **Kai su elektriniu įrankiu dirbate lauke, naudokite tik išorinei sričiai skirtus ilginamuosius laidus.** Naudojant išorinei sričiai tinkamą ilginamąjį laidą, sumažėja elektros smūgio rizika.

f) **Jeigu elektrinio įrankio eksploatavimas drėgnoje aplinkoje yra neišvengiamas, naudokite apsauginį nebalanso srovės jungiklį.** Naudojant apsauginį nebalanso srovės jungiklį, mažėja elektros smūgio pavojus.

3) Asmenų sauga

a) **Dirbdami su elektriniu įrankiu, būkite atidūs ir galvokite apie tai, ką darote. Nenaudokite elektrinio įrankio, kai esate pavargę arba veikiami narkotinių medžiagų, alkoholio arba medikamentų.** Jei naudodami elektrinį įrankį būsite neatidūs, galite rimtai susižaloti.

b) **Naudokite asmenines apsaugines priemones ir visada užsidėkite apsauginius akinius.** Naudojant asmenines apsaugines priemones, pvz., kaukę nuo dulkių, neslidžius apsauginius batus, apsauginį šalmą arba klausos apsaugą, priklausomai nuo elektrinio įrankio tipo ir naudojimo būdo, mažėja rizika susižaloti.

c) **Stenkitės nepradėti eksploatuoti neplanuotai. Prieš prijungdami elektros srovės tiekimą ir (arba) akumuliatorių, įsitikinkite, kad elektrinis įrankis išjungtas.** Jei nešdami elektrinį įrankį laikote pirštą ant elektrinio įrankio arba prie elektros srovės tinklo jungiate įjungtą elektrinį įrankį, gali įvykti nelaimingų atsitikimų.

d) **Prieš įjungdami elektrinį įrankį, pašalinkite nustatymo įrankius arba veržliaraktį.** Įrankis arba raktas, kuris yra besisukančioje elektrinio įrankio dalyje, gali sužaloti.

e) **Venkite nestandartinės kūno laikysenos. Stovėkite stabiliai ir visada išlaikykite pusiausvyrą.** Taip elektrinį įrankį galėsite geriau kontroliuoti netikėtose situacijose.

f) **Vilkėkite tinkamus drabužius. Nevilkėkite plačių drabužių ir nusiimkite papuošalus. Saugokite, kad plaukai ir drabužiai nepatektų arti judančių dalių.** Laisvus drabužius, papuošalus arba ilgus plaukus gali pagriebti dalys.

g) **Jei galima sumontuoti dulkių nusiurbimo ir surinkimo įtaisus, juos reikia prijungti ir tinkamai naudoti.** Naudojant dulkių nusiurbimo įtaisą, galima sumažinti dulkių keliamus pavojus.

h) **Net po daugkartinio naudojimosi elektriniu įrankiu negalvokite, kad esate visiškai saugūs, ir atsižvelkite į elektriniams įrankiams galiojančias saugos taisykles.** Dėl nedėmesingų veiksmų galima sunkiai susižaloti per sekundės dalis.

4) Elektrinio įrankio naudojimas ir elgsena su juo

a) **Neperkraukite elektrinio įrankio. Savo darbui naudokite tam skirtą elektrinį įrankį.** Su tinkamu elektriniu įrankiu nurodytame galios diapazone dirbsite geriau ir saugiau.

b) **Nenaudokite elektrinio įrankio, kurio jungiklis sugedęs.** Elektrinis įrankis, kuris nebeįsijungia arba nebeišsijungia, yra pavojingas ir jį reikia sutaisyti.

c) **Prieš nustatydami prietaisą, keisdami įstatomo įrankio dalis arba prieš padėdami elektrinį įrankį į šalį, ištraukite kištuką iš kištukinio lizdo ir (arba) pašalinkite išimamą akumuliatorių.** Ši atsargumo priemonė saugo nuo neplanuoto elektrinio įrankio paleidimo.

d) **Laikykite nenaudojamus elektrinius įrankius vaikams nepasiekiamoje vietoje. Neleiskite elektriniu įrankiu naudotis asmenims, kurie su šiuo įrenginiu nėra susipažinę arba neperskaitė šių nurodymų.** Elektriniai įrankiai yra pavojingi, kai juos naudoja nepatyrę asmenys.

e) **Kruopščiai prižiūrėkite elektrinius įrankius ir įstatomą įrankį. Patikrinkite, ar judančios dalys nepriekaištingai veikia ir nestringa, ar dalys nelūžusios ir nepažeistos, kad būtų neigiamai veikiamas elektrinio įrankio veikimas. Prieš naudodami elektrinį įrankį, pažeistas dalis patikėkite suremontuoti.** Daug nelaimingų atsitikimų įvyksta dėl blogai techniškai prižiūrimų elektrinių įrankių.

f) **Stebėkite, kad pjaustytuvai būtų aštrūs ir švarūs.** Kruopščiai prižiūrėti pjaustytuvai su aštriomis pjovimo briaunomis mažiau stringa ir juos lengviau valdyti.

g) **Elektrinį įrankį, įstatomų įrankius ir t. t. naudokite pagal tolesnius nurodymus. Tuo metu atsižvelkite į darbo sąlygas ir darbus, kuriuos reikia atlikti.** Naudojant elektrinius įrankius kitiems, o ne numatytiems tikslams, galimos pavojingos situacijos.

h) **Rankenos ir suėmimo paviršiai turi būti sausi, švarūs ir ant jų neturi būti alyvos bei tepalo.** Jei rankenos ir suėmimo paviršiai slidūs, elektrinio įrankio nenumatytose situacijose nebus galima saugiai valdyti bei kontroliuoti.

5) Akumuliatorinio įrankio naudojimas ir elgsena su juo

a) **Akumuliatorius įkraukite tik gamintojo rekomenduojamais įkrovikliais.** Kai tam tikram akumuliatorių tipui skirtas įkroviklis naudojamas su kitais akumuliatoriais, kyla gaisro pavojus.

b) **Elektriniuose įrankiuose naudokite tik jiems skirtus akumuliatorius.** Naudojant kitokius akumuliatorius, galima susižaloti ir gali kilti gaisras.

c) **Nenaudojamą akumuliatorių laikykite toliau nuo biuro sąvaržėlių, monetų, raktų, vinių, varžtų arba kitų mažų metalinių daiktų, dėl kurių galėtų būti šuntuojami kontaktai.** Trumpojo jungimo tarp akumuliatoriaus kontaktų pasekmė gali būti sužalojimai arba gaisras.

d) **Netinkamai naudojant, iš akumuliatoriaus gali išbėgti skysčio. Venkite sąlyčio su juo. Atsitiktinai prisilietę, nuplaukite vandeniu. Patekus skysčio į akis, papildomai kreipkitės į gydytoją.** Išbėgęs akumuliatoriaus skystis gali dirginti odą arba sukelti nudegimus.

e) **Nenaudokite pažeistų arba modifikuotų akumuliatorių.** Pažeisti arba modifikuoti akumuliatoriai gali būti nenuspėjami ir sukelti gaisrą, sprogimą ar kelti pavojų susižaloti.

f) **Apsaugokite akumuliatorių nuo ugnies arba aukštos temperatūros.** Ugnis ir aukštesnė nei 130 °C temperatūra gali sukelti sprogimą.

g) **Laikykitės visų įkrovimo nurodymų ir niekada neįkraukite akumuliatoriaus ar akumuliatorinio įrankio eksploatavimo instrukcijoje už nurodyto temperatūros diapazono ribų.** Įkraunant netinkamai arba už leistino temperatūros diapazono ribų, galima sugadinti akumuliatorių ir gali padidėti gaisro pavojus.

6) Servisas

a) **Elektrinio įrankio remontą patikėkite tik kvalifikuotam personalui ir tik naudojant originalias atsarginės dalis.** Taip užtikrinsite elektrinio įrankio saugą.

b) **Niekada neatlikite pažeistų akumuliatorių techninės priežiūros.** Bet kokius akumuliatorių techninės priežiūros darbus turėtų atlikti gamintojas arba įgaliotos klientų aptarnavimo tarnybos.

5.1 Saugos nurodymai vejapjovėms

a) **Nenaudokite vejapjovės esant blogam orui, ypač per perkūniją.** Taip sumažinama žaibo trenkimo rizika.

b) **Kruopščiai apžiūrėkite darbo zoną, ar nėra laukinių gyvūnų.** Laukinius gyvūnus gali sužeisti veikianti vejapjovė.

c) **Atidžiai patikrinkite darbo zoną ir pašalinkite visus akmenis, lazdas, vielas, kaulus ir kitus svetimkūnius.** Išsviestos dalys gali sužaloti.

d) **Prieš naudodami vejapjovę, visada patikrinkite, ar pjovimo peilis ir pjovimo mechanizmas nesusidėvėjo bei nepažeisti.** Susidėvėjusios arba pažeistos dalys didina rizika susižaloti.

e) **Reguliariai tikrinkite žolės surinkimo įrenginį, ar jis nenusidėvėjęs arba nesusidėvėjęs.** Jei žolės surinkimo įrenginys susidėvėjęs arba pažeistas, didėja rizika susižaloti.

f) **Palikite apsauginius uždangalus jų vietoje. Apsauginiai uždangalai turi būti tinkami naudoti ir tinkamai pritvirtinti.** Atsilaisvinęs, pažeistas arba blogai veikiantis apsauginis uždangalas gali sužaloti.

g) **Aušinimo oro įėjimo angose neturi būti sankaupų.** Dėl užblokuotų oro įleidimo angų ir sankaupų galimas perkaitimas bei gaisro pavojus.

h) **Eksploatuodami vejapjovę, visada avėkite neslidžius apsauginius batus. Niekada nedirbkite basomis ar su atviromis basutėmis.** Taip sumažės pavojus susižaloti kojas, prisilietus prie besisukančio pjovimo peilio.

i) **Eksploatuodami vejapjovę, visada mūvėkite ilgas kelnes.** Dėl plikos odos didėja tikimybė susižeisti dėl išsviestų daiktų.

j) **Neeksploatuokite vejapjovės aukštoje žolėje. Eikite; niekada nebėkite.** Taip sumažės pavojus paslysti ir nukristi, nes tai gali baigtis sužalojimu.

k) **Neeksploatuokite vejapjovės ant itin stačių šlaitų.** Tai sumažina riziką prarasti kontrolę, paslysti ir nukristi, o tai gali baigtis sužalojimu.

l) **Dirbdami stačiuose šlaituose įsitikinkite, kad stovite saugiai; visada dirbkite skersai šlaito, niekada aukštyn ar žemyn, o keisdami kryptį būkite ypač atsargūs.** Tai sumažina riziką prarasti kontrolę, paslysti ir nukristi, o tai gali baigtis sužalojimu.

m) **Būkite ypač atsargūs važiuodami atbuline eiga arba traukdami vejapjovę į save. Atkreipkite dėmesį į aplinką.** Taip mažėja pavojus suklupti dirbant.

n) **Nelieskite peilių ar kitų pavojingų dalių, kurios vis dar juda.** Taip mažėja rizika susižaloti dėl judančių dalių.

o) **Įsitikinkite, kad visi jungikliai yra išjungti, ir, prieš šalindami įstrigusią medžiagą arba valydami vejapjovę, išimkite akumuliatorių.**. Netikėtai pradėjus veikti vejapjovei, galima sunkiai susižaloti.

p) Jei pataikėte į pašalinį daiktą, nedelsdami išjunkite gaminį ir išimkite akumuliatorių. Patikrinkite, ar gaminys nepažeistas, ir, prieš paleisdami iš naudojo arba dirbdami su gaminiu, atlikite reikalingus remonto darbus. Jei gaminys pradeda neįprastai stipriai vibruoti, iš karto patikrinkite,

Papildomi saugos nurodymai

- Niekada neleiskite vaikams arba kitiems asmenims, kurie nėra susipažinę su naudojimo nurodymais, naudoti vejapjovės. Naudotojo amžiaus cenzą gali nustatyti vietos nuostatos.
- Niekada nepjaukite, kai šalia yra kitų asmenų, ypač vaikų, arba gyvūnų. Nepamirškite, kad mašinos operatorius arba naudotojas yra atsakingas už nelaimingus atsitikimus, susijusius su kitais asmenimis arba jų turtu.
- Pjaukite tik esant pakankamam matomumui. Būtina saugoti trečiąsias šalis.
- Jei gaminį turite perduoti kitiems asmenims, visada perduokite kartu ir šią naudojimo instrukciją.

DĖMESIO

Akmenų atsitrenkimo pavojus!

Niekada nevažiuokite per žvyrą su veikiančiu varikliu.

- Prieš naudodami apžiūrimosios kontrolės būdu patikrinkite, ar peilis ir tvirtinimo kaiščiai nėra susidėvėję ar pažeisti. Norint išvengti disbalanso, nusidėvėjusius ir pažeistus peilius bei tvirtinimo kaiščius galima keisti tik komplektais.
- Būkite atsargūs atlikdami gaminio nustatymo darbus ir stenkitės neprisispausti pirštų tarp judančio peilio ir standžių įrenginio dalių.
- Būkite ypač atsargūs pjaudami ant paslankaus grunto, prie arti esančių šiukšlynų, griovių ir tvenkinių.
- Venkite vietų, kuriose nebesukimba ratai arba nesaugu pjauti.
- Eksploatuojant gaminį per dideliu greičiu, gali padidėti nelaimingų atsitikimų pavojus.
- Šalia kelio atkreipkite dėmesį į eismą.
- Niekada nekelkite arba neneškite vejapjovės su veikiančiu varikliu.
- sustabdykite peilį, kai vejapjovę reikia paversti, transportuodami kitokiu paviršiumi, o ne žole, ir kai vejapjovę judinate nuo pjaunamo paviršiaus ir jo link.
- Paleiskite variklį atsargiai pagal gamintojo nurodymus. Laikykite kojas pakankamu atstumu iki peilio.
- Paleidžiant variklį, vejapjovės negalima paversti, išskyrus, kai vejapjovę proceso metu reikia pakelti. Tokiu atveju paverskite ją tik tiek, kiek to būtinai reikia, ir kelkite ją tik nuo naudotojo nusuktoje pusėje.
- Niekada nekiškite rankų arba kojų prie besisukančių dalių arba po jomis. Visada laikykitės atstumo nuo išmetimo angos.
- Naudokite tik gamintojo rekomenduojamus peilius ir priedus. Naudojant kitus įstatomus įrankius ir priedus, naudotojui kyla pavojus susižaloti.
- Visada palaikykite gerą darbinę gaminio būseną.
- Būtina daryti pakankamas pertraukas, kad būtų sumažėtų triukšmas ir vibracija.
- Netinkamai atliekant techninę priežiūrą, naudojant netinkamas atsargines dalis arba pašalinus ar modifikavus saugos įtaisus, gali pailgėti grandinės stabdymo laikas, padidėti atatrankos tikimybė, būti pažeistas gaminys ir sunkiai sužalotas prie jo dirbantis asmuo.
- Atkreipkite dėmesį į tai, kad gaminio saugos sistemomis arba įtaisais nebūtų manipuliuojama ir jie nebūtų išaktyvinti. Niekada neišmontuokite dalių, kurios užtikrina saugą.

⚠ ATSARGIAI

Vejapjovės negalima naudoti, kol nebus sumontuotas visas žolės surinkimo įrenginys arba savaime užsidarantis išmetimo angos apsaugas.

- Niekada nenaudokite vejapjovės su pažeistais apsauginiais įtaisais arba apsauginėmis grotelėmis ar nepritvirtinę apsauginių įtaisų, pvz., atmušų ir (arba) žolės surinkimo įtaisų.

Liekamosios rizikos

Gaminys pagamintas pagal technikos lygį ir pripažintas saugumo technikos taisykles. Tačiau dirbant galima pavienė liekamoji rizika.

- Nenaudojant nurodytos klausos apsaugos, klausos sutrikdymas.
- Liekamąsias rizikas galima sumažinti, jei bus laikomasi saugos nuorodų ir bus naudojama pagal paskirtį bei bus laikomasi visos naudojimo instrukcijos.
- Naudokite gaminį taip, kaip rekomenduojama šioje eksploatavimo instrukcijoje. Taip Jūsų gaminys pasieks optimalią galią.
- Be to, nepaisant visų priemonių, kurių buvo imtasi, galima neakivaizdi liekamoji rizika.

⚠ ĮSPĖJIMAS

Eksploatuojant šis elektrinis įrankis sudaro elektromagnetinį lauką. Tam tikromis aplinkybėmis šis laukas gali veikti aktyvius arba pasyvius medicininius implantus. Norint sumažinti rimtų arba mirtinų sužalojimų pavojų, prieš naudojant elektrinį įtaisą, asmenims su medicininiais implantais rekomenduojame pasikonsultuoti su savo gydytoju arba medicininių implantų gamintoju.

⚠ ĮSPĖJIMAS

Dirbant ilgesnį laiką, dėl vibracijos operatoriaus rankose gali sutrikti kraujotaka (baltų pirštų sindromas).

Baltų pirštų sindromas yra kraujagyslių liga, kuria sergant spazmuoja smulkiosios rankų ir kojų pirštų kraujagyslės. Į susijusias vietas nebetiekiama pakankamai kraujo ir dėl to jos atrodo itin baltos. Dažnas vibruojančių gaminių naudojimas asmenims, kurių kraujotaka yra sutrikusi (pvz., rūkančių, sergančių diabetu asmenų),gali sukelti nervų pažeidimus.

Jei pastebite neįprastų sutrikimų, nedelsdami nutraukite darbą ir kreipkitės į gydytoją.

DĖMESIO

Gaminys yra 20 V IXES serijos dalis ir jo negalima eksploatuoti su šios serijos akumuliatoriais. Akumuliatorius leidžiama įkrauti tik su šios serijos įkrovikliais. Čia atsižvelkite į gamintojo duomenis.

⚠ ĮSPĖJIMAS

Laikykitės saugos ir įkrovimo bei tinkamo naudojimo nuorodų, pateiktų Jūsų 20V IXES serijos akumuliatoriaus ir įkroviklio eksploatavimo instrukcijoje. Išsamų įkrovimo proceso aprašymą ir kitos informacijos rasite atskiroje naudojimo instrukcijoje.

6 Techniniai duomenys

Skaičiuotinė įtampa	40 V (2x20 V) ⎓
Pjovimo plotis	430 mm
Pjovimo aukštis	Reguliuojamas 6 pakopomis
Kreipiamosios rankenos aukščio reguliavimas	3 pakopomis
Aukščio reguliatorius	25–75 mm
Surinkimo maišo talpa	50 l
Svoris (be akumuliatoriaus)	16,2 kg
Informacija apie peilį:	
Gamintojas:	„Royal Garden“
Peilio kodas:	RG8A109

Pasiliekame teisę atlikti techninius pakeitimus!

Triukšmas ir vibracija

⚠ ĮSPĖJIMAS

triukšmas gali turėti didelės įtakos Jūsų sveikatai. Jei mašinos triukšmas viršija 85 dB, Jūs ir šalia esantys asmenys turi naudoti tinkamą klausos apsaugą.

Triukšmo ir vibracijos vertės buvo nustatytos taikant standartinę matavimo procedūrą.

Triukšmo vertės

Slėgio lygis L_{pA}	78,5 dB
Matavimo neapibrėžtis K_{pA}	3,0 dB
Garso galia L_{wA}	90 dB
Matavimo neapibrėžtis K_{wA}	2,08 dB

Vibracijos parametrai (svyravimas rankomis)

Vibracija, a_h	< 2,5 m/s^2
Matavimo neapibrėžtis K	1,5 m/s^2

Nurodytos bendrosios vibracijų spinduliuotės ir spinduliuojamojo triukšmo vertės buvo išmatuotos remiantis standartiniu bandymo metodu ir, norint palyginti elektrinį įrankį, ją galima naudoti su kitu.

Nurodytas triukšmo emisijos ir bendrąsias vibracijų spinduliuotės vertes taip pat galima naudoti, norint laikinai įvertinti apkrovą.

⚠ ĮSPĖJIMAS

Tikrojo elektrinio įrankio naudojimo metu triukšmo emisijos ir vibracijų spinduliuotės emisijos vertės gali skirtis nuo deklaruotų verčių, priklausomai nuo elektrinio įrankio naudojimo būdo, ypač, atsižvelgiant į apdorojamo ruošinio rūšį.

Pasistenkite, kad apkrova būtų kuo mažesnė. Priemonės pavyzdys: darbo laiko ribojimo priemonių pavyzdžiai. Čia reikia atsižvelgti į visas darbinio ciklo dalis (pavyzdžiui, į laiką, kurį elektrinis įrankis buvo išjungtas, ir į tokį laiką, kada jis nors ir yra įjungtas, tačiau veikia be apkrovos).

7 Išpakavimas

⚠ ĮSPĖJIMAS

Gaminys ir pakavimo medžiagos nėra vaikų žaislas!

Vaikams draudžiama žaisti su plastikiniais maišeliais, plėvelėmis ir mažomis dalimis! Pavojus praryti ir uždusti!

- Atidarykite pakuotę ir atsargiai išimkite gaminį.
- Nuimkite pakavimo medžiagą ir ištraukite pakavimo / transportavimo fiksatorius (jei yra).
- Patikrinkite, ar komplektacijoje viskas yra.
- Patikrinkite gaminį ir priedus, ar transportuojant jie nebuvo pažeisti. Apie bet kokius pažeidimus nedelsdami informuokite transporto įmonę, kuri pristatė gaminį. Vėliau reklamacijos nebus pripažintos.
- Jei įmanoma, saugokite pakuotę, kol nepasibaigs garantinis laikotarpis.
- Prieš naudodami, pagal naudojimo instrukciją susipažinkite su gaminiu.
- Priedams bei greitai susidėvinčioms ir atsarginėms dalims naudokite tik originalias dalis. Atsarginių dalių įsigysite iš savo prekybos atstovo.
- Užsakydami nurodykite mūsų gaminių numerius bei gaminio tipą ir pagaminimo metus.

8 Montavimas

⚠ ATSARGIAI

Pavojus susižaloti!

Įdėkite akumuliatorių tik tada, kai akumuliatorinis įrankis bus paruoštas naudoti.

⚠ ATSARGIAI

Pavojus susižaloti dėl besisukančio peilio. Su gaminiu dirbkite tik tada, kai peiliai išjungti ir nejuda!

DĖMESIO

prieš pradėdami eksploatuoti, gaminį būtinai iki galo sumontuokite!

DĖMESIO

Montuodami įsitikinkite, kad kabelis nebus prispaustas.

8.1 Apatinės stūmimo rankenos (4) montavimas (1, 3, 4 pav.)

Nuoroda:

Atkreipkite dėmesį į tai, kad sutaptų krumpliai.

1. Pritvirtinkite apatinę stūmimo rankeną (4) prie iš anksto sumontuotų varžtų.
2. Tvirtai prisukite apatinę stūmimo juostą (4) iš abiejų pusių, naudodami poveržlę (4a) ir greitojo atleidimo svirtį (4b). Įsitikinkite, kad kabelis (9a), kuris vėliau bus pritvirtintas kabelio spaustuku (9), netrukdo.
3. Užfiksuokite abi greitojo įtempimo svirtis (4b), jas paspausdami apatinės stūmimo rankenos (4) kryptimi.
   Jos turi remtis į apatinę stūmimo rankeną (4) taip, kad būtų galima įtempti vidutine jėga.
   Kitu atveju greitojo įtempimo svirtį (4b), norint įtempti, reikės sukti pagal laikrodžio rodyklę arba, norint atlaisvinti, reikės sukti prieš laikrodžio rodyklę.

8.1.1 Apatinės stūmimo rankenos (4) padėties reguliavimas (5 pav.)

Nuorodos:

Galimos trys padėtys.

Atkreipkite dėmesį į tai, kad sutaptų krumpliai.

1. Atidarykite abi įtempimo svirtis (4b).
2. Atlaisvinkite abi įtempimo svirtis (4b), pasukdami jas prieš laikrodžio rodyklę.
3. Nukreipkite apatinę stūmimo rankeną (4) į norimą padėtį (orientuokitės pagal žymas).
4. Vėl uždarykite apatinę stūmimo rankeną (4) (žr. *8.1*).

8.2 Viršutinės stūmimo rankenos (2) montavimas (6, 7 pav.)

1. Abiejose pusėse prisukite viršutinę stūmimo rankeną (2) prie apatinių stūmimo rankenų (4), naudodami varžtą plokščia galvute (2a), poveržlę (2b), cilindrinę veržlę (2d) ir greitojo įtempimo svirtį (2c).
   Galimos dvi padėtys.
2. Užfiksuokite abi greitojo įtempimo svirtis (2c), jas paspausdami viršutinės stūmimo rankenos (2) kryptimi.
   Jos turi remtis į viršutinę stūmimo rankeną (2) taip, kad būtų galima įtempti vidutine jėga.
   Kitu atveju greitojo įtempimo svirtį (2c), norint įtempti, reikės sukti pagal laikrodžio rodyklę arba, norint atlaisvinti, reikės sukti prieš laikrodžio rodyklę.

8.3 Kabelio spaustukų (9) montavimas (1, 8 pav.)

1. Pritvirtinkite abu kabelių spaustukus (9) ant viršutinės stūmimo rankenos (2) ir apatinės stūmimo rankenos (4) bei užfiksuokite kabelį (9a).

8.4 Žolės surinkimo maišo (5) montavimas (9 pav.)

1. Užmaukite abi gumines briaunas (5b) atitinkamose vietos ant rėmo (5c).

8.5 Nešimo rankenos (5a) tvirtinimas prie žolės surinkimo maišo (5) (9 pav.)

1. Žolės surinkimo maišo (5) nešimo rankeną (5a) pritvirtinkite prie tam skirto laikiklio, esančio žolės surinkimo maišo (5) viršuje.

9 Pirminė eksploatacijos pradžia

DĖMESIO

Tam tikras šio gaminio keliamas triukšmas yra neišvengiamas. Atidėkite triukšmingus darbus iki patvirtinto ir tam skirto laiko. Jei reikia, laikykitės poilsio režimo ir apribokite darbo trukmę iki minimumo.

Siekdami apsaugoti save ir šalia esančius asmenis, dėvėkite tinkamas klausos apsaugos priemones.

9.1 Pjovimo aukščio nustatymas (10 pav.)

DĖMESIO

Reguliuoti pjovimo aukštį leidžiama tik išjungus variklį.

- Tankioje, aukštoje žolėje nustatykite aukščiausią pjovimo lygį ir pjaukite lėčiau. Pirmajam sezono pjovimui reikėtų parinkti didelį pjovimo aukštį. Pjovimo aukštį sureguliuokite taip, kad gaminys nebūtų perkrautas.
- Pasirinkite pjovimo aukštį, atsižvelgdami į faktinį vejos ilgį.
- Pjaukite keliais etapais, kad vienu kartu būtų nupjauta maks. 4 cm vejos.

Galima nustatyti 6 skirtingus pjovimo aukščius:

Dekoratyvinė veja		Komercinė veja	
1 =	25 mm	4 =	55 mm
2 =	35 mm	5 =	65 mm
3 =	45 mm	6 =	75 mm

Pjovimo aukštis nustatomas pjovimo aukščio reguliavimo svirtimi (6).

1. Patraukite pjovimo aukščio reguliavimo svirtį (6) į išorę.
2. Pjovimo aukščio reguliavimo svirtį (6) nustatykite į reikiamą padėtį.
3. Vėl atleiskite pjovimo aukščio reguliavimo svirtį (6). Svirtis užsifiksuoja norimoje padėtyje.

9.2 Akumuliatorių (13) įdėjimas į akumuliatorių laikiklius (13b) / išėmimas iš jų (11 pav.)

Akumuliatoriaus įdėjimas

1. Atidarykite uždangalą (7).
2. Įstumkite akumuliatorius (13) į akumuliatorių laikiklius (13b). Akumuliatoriai (13) girdimai užsifiksuoja.
3. Uždarykite uždangalą (7).

Akumuliatoriaus išėmimas

1. Atidarykite uždangalą (7).
2. Paspauskite akumuliatorių (13) atfiksavimo mygtuką (13a) ir ištraukite akumuliatorius iš akumuliatorių laikiklių (13b).
3. Uždarykite uždangalą (7).

9.3 Pjaunamo ploto paruošimas

1. Prieš pjaudami atidžiai patikrinkite plotą, kurį reikia nupjauti.
2. Pašalinkite akmenis, lazdas, kaulus, vielas, žaislus ir kitus daiktus, kuriuos gali nusviesti gaminys.
3. Įsitikinkite, kad pjaunamoje teritorijoje nėra žmonių.

10 Valdymas

Akumuliatorinė vejapjovė turi pjovimo įrankį, kuris sukasi lygiagrečiai su pjovimo plokštuma. Joje yra galingas ir sklandžiai veikiantis elektros variklis, tvirtas korpusas, apsauginė apkaba, vejos kraštų įtraukimo mechanizmas abiejose pusėse ir žolės surinkimo maišas. Be to, gaminio aukštis reguliuojamas 6 pakopomis ir turi lengvaeigius ratus. Valdymo dalių funkcijas rasite tolesniuose aprašymuose.

⚠ ĮSPĖJIMAS

Pavojus susižaloti!

Prieš atlikdami bet kokius darbus prie elektrinio įrankio (pvz., techninės priežiūros, įrankių keitimo ir kt.) bei jį transportuodami ir laikydami, išimkite akumuliatorių iš elektrinio įrankio. Netikėtai aktyvinus įj./išj. jungiklį, kyla pavojus susižaloti.

DĖMESIO

Atkreipkite dėmesį į tai, kad dirbant aplinkos temperatūra neviršytų 50 °C ir būtų ne žemesnė nei –20 °C.

DĖMESIO

Gaminys yra 20 V IXES serijos dalis ir jo negalima eksploatuoti su šios serijos akumuliatoriais. Akumuliatorius leidžiama įkrauti tik su šios serijos įkrovikliais. Čia atsižvelkite į gamintojo duomenis.

10.1 Pjovimas su žolės surinkimo maišu

DĖMESIO

Neeksploatuokite gaminio, jei žolės surinkimo maišas iki galo neuždėtas arba be mulčiavimo įdėklo.

DĖMESIO

Žolės surinkimo maišą nuimkite arba pritvirtinkite tik tada, kai variklis išjungtas, o peilis nejuda.

10.1.1 Žolės surinkimo maišo (5) įdėjimas (9, 12 pav.)

1. Pakelkite išmetimo sklendę (8).
2. Pakelkite žolės surinkimo maišą (5) už nešimo rankenos (5a).
3. Žolės surinkimo maišą (5) įkabinkite į gaminio gale esančią žolės surinkimo maišo pakabą.
4. Nuimkite išmetimo sklendę (8). Ji prilaiko žolės surinkimo maišą (5) tam tikroje padėtyje.

10.1.2 Pripildymo lygio indikatorius (3) ant žolės surinkimo maišo (5) (1 pav.)

Dėl peilio sukuriamo oro srauto pakyla pripildymo lygio indikatorius. Kai žolės surinkimo maišas prisipildo, oro srautas sustoja. Jei oro srautas per mažas, užsidaro lygio pripildymo indikatorius. Tai rodo, kad reikia ištuštinti žolės surinkimo maišą.

Pripildymo lygio indikatorius veikia be apribojimų tik esant optimaliam oro srautui. Išoriniai veiksniai, tokie kaip šlapia, stora arba aukšta žolė, mažos pjovimo pakopos, purvas ar pan., gali turėti įtakos oro srautui ir pripildymo lygio indikatoriaus veikimui.

- Atidaryta sklendė: žolės surinkimo maišas pripildomas
- Uždaryta sklendė: žolės surinkimo maišas pripildytas

10.1.3 Žolės surinkimo maišo (5) ištuštinimas (9, 12, 13 pav.)

⚠ ĮSPĖJIMAS

Prieš nuimdami žolės surinkimo maišą, išjunkite variklį ir palaukite, kol sustos peilis.

DĖMESIO

Pavojus susižaloti!

Žolės surinkimo maišą nuimkite tik tada, kai variklis išjungtas, o peilis nejuda.

Kai pjaunant lieka gulėti žolės likučiai, reikia ištuštinti žolės surinkimo maišą.

1. Norėdami išimti žolės surinkimo maišą (5), pakelkite išmetimo sklendę (8).
2. Išimkite žolės surinkimo maišą (5) už nešimo rankenos (5a). Pagal saugos taisykles išmetimo sklendė (8) nukabinant žolės surinkimo maišą (5) užsidaro ir uždaro išmetimo angą.

Jeigu angoje lieka žolės likučių, tuomet, kad būtų lengviau paleisti variklį, tikslinga vejapjovę maždaug 1 m patraukti atgal.

DĖMESIO

Pjaunamos medžiagos likučių iš vejapjovės korpuso ir nuo darbo įrankio nešalinkite ranka arba kojomis, o tik naudodami tinkamas pagalbines priemones, pvz., šepetį arba rankinę šluotelę.

Kad būtų gerai surenkama, žolės surinkimo maišą (5) po naudojimo reikia išvalyti.

10.2 Žolės pjovimas su mulčiavimo įdėklu

Mulčiuojant pjaunama medžiaga susmulkinama uždarame vejapjovės korpuse ir per mulčiavimo įdėklą paskirstoma ant vejos. Taip žolės rinkti ir utilizuoti nereikia. Smulki nupjauta žolė kaip natūralios trąšos krenta atgal velėną, aprūpina veją drėgme ir aprūpina svarbiomis maistingosiomis medžiagomis.

DĖMESIO

Mulčiuoti galima tik esant santykinai trumpai vejai.

10.2.1 Mulčiavimo įdėklo (11) įstatymas (12, 13, 14 pav.)

1. Pakelkite išmetimo sklendę (8).
2. Išimkite žolės surinkimo maišą (5) (jei įdėtas) už nešimo rankenos (5a).
3. Pakelkite išmetimo sklendę (8) ir įstatykite mulčiavimo įdėklą (11).
4. Nustatykite pjovimo aukštį (žr. *9.1*).

Nuoroda:

Kai žolė yra 4–6 cm aukščio, patrumpinkite ją 2 cm.

10.2.2 Skirtumas tarp vejos pjovimo ir vejos mulčiavimo (12, 14 pav.)

Naudojant mulčiavimo įdėklą (11), nupjauta žolė nesurenkama į žolės surinkimo maišą, o susmulkinama ir paskirstoma ant vejos. Maisto medžiagas, esančias nupjautoje vejoje, skaido dirvožemio organizmai ir sudaro maisto medžiagų ciklą. Todėl mulčiuotą veją reikia trėšti daug rečiau.

Iš esmės veją reikia pjauti palyginti dažnai, kad joje liktų tik nedidelis mulčio kiekis. Todėl geriausia veją mulčiuoti bent kartą per savaitę ir nustatyti vejapjovę taip, kad tik apie 40 % viso vejos aukščio būtų panaudota mulčiui. Jei vejoje lieka matomas mulčias (pavyzdžiui, kai veja pjaunama pirmą kartą per metus arba smarkiai auga), reikėtų naudoti žolės surinkimo maišą (5).

10.3 Peilių stabdymo įtaisas (1, 16 pav.)

Prieš kiekvieną naudojimą turite patikrinti peilių stabdymo įtaisą. Paleiskite variklį, kaip aprašyta ties *10.4*.

1. Atleiskite apsauginę apkabą (1). Variklis išsijungia, o peilis (12a) stabdomas.
2. Peilis (12a) turi sustoti per 7 sekundes.

10.4 Gaminio įjungimas / išjungimas (15 pav.)

Nuoroda:

Akumuliatoriaus įkrovimo būseną rodo užsideganti atitinkama šviesos diodų lemputė.

Low	Žema akumuliatoriaus įkrova
High	Aukšta akumuliatoriaus įkrova

Įjungimas

1. Paspauskite ir palaikykite įj./išj. jungiklį (10) ir patraukite stūmimo rankeną (1) atgal.

Išjungimas

1. Atleiskite apsauginę apkabą (1).
2. Išimkite akumuliatorių.

⚠ ATSARGIAI

Išjungus gaminys veikia iš inercijos. Palaukite, kol gaminys visiškai sustos.

10.5 „Auto“ / „Eco“ režimas (15 pav.)

Paleidus gaminį automatiškai įsijungia paskutinis naudotas režimas.

1. Galite perjungti „Auto“ / „Eco“ režimą, paspausdami „Auto“ / „Eco“ jungiklį (10a).

„Auto“ režimas:

gaminys pritaiko variklio sūkių skaičių pagal apkrovą.

„Eco“ režimas:

gaminys veikia mažiausiu sūkių skaičiumi, kad akumuliatorius veiktų kuo ilgiau.

10.6 Baigus pjauti

- Prieš naudodami iš naujo, patikrinkite visus varžtus ir veržles. Priveržkite atsilaisvinusius varžtus.
- Prieš naudodami iš naujo, ištuštinkite žolės surinkimo maišą.
- Taip pat atkreipkite dėmesį į skyrių „Laikymas“.

11 Valymas ir techninė priežiūra

⚠ ĮSPĖJIMAS

Šioje eksploatavimo instrukcijoje neaprašytus remonto ir techninės priežiūros darbus paveskite atlikti tik specializuotoms dirbtuvėms. Naudokite tik originalias atsargines dalis.

⚠ ĮSPĖJIMAS

Netinkamai atliekant techninės priežiūros arba valymo darbus, galima susižaloti!

⚠ ĮSPĖJIMAS

Atliekant valymo, remonto ir techninės priežiūros darbus, gaminys gali netikėtai pasileisti bei taip sukelti sužalojimus ir nudegimus.

– Išjunkite gaminį.
– Išimkite akumuliatorių.
– Palaukite, kol gaminys atvės.

⚠ ATSARGIAI

Dirbdami su peiliais, mūvėkite apsaugines pirštines!

11.1 Valymas

- Stenkitės, kad apsauginiai įtaisai, vėdinimo plyšiai ir variklio korpusas būtų kuo švaresni ir nedulkėti. Esant mažam slėgiui, nuvalykite gaminį švaria šluoste arba išpūskite suslėgtuoju oru. Rekomenduojame gaminį išvalyti iš karto po kiekvieno naudojimo.
- Vėdinimo angos visada turi būti neuždengtos.
- Valyti sodo žarna rekomenduojama tik esant mažam slėgiui. Aukšto slėgio valymo įrenginys netinkamas gaminiui valyti.

1. Atkabinkite žolės gaudyklės maišą ir išvalykite jį rankine šluotele. Šluotele taip pat galite nuvalyti nešvarumus nuo vejapjovės korpuso.
2. Išvalykite vejapjovės apačią mentele ir rankine šluotele. Mentelė padeda pašalinti stambias ir didesnes augalų liekanas iš peilių (12a) zonos. Iš karto po naudojimo apatinę dalį valyti lengviau ir tai galėsite padaryti kruopščiau. Tuomet purvas ir augalų liekanos dar švieži ir juos lengviau pašalinti.
3. Nenaudokite valymo priemonių ir tirpiklių. Jie gali pažeisti plastikines gaminio dalis. Atkreipkite dėmesį į tai, kad į gaminio vidų nepatektų vandens.
4. Patikrinkite, ar žolės išmetimo kanalo neužkišo žolės likučiai, ir prireikus juos pašalinkite.

11.2 Techninė priežiūra

⚠ ĮSPĖJIMAS

Pavojus susižaloti!

Prieš atlikdami bet kokius darbus prie elektrinio įrankio (pvz., techninės priežiūros, įrankių keitimo ir kt.) bei jį transportuodami ir laikydami, išimkite akumuliatorių iš elektrinio įrankio. Netikėtai aktyvinus jj./išj. jungiklį, kyla pavojus susižaloti.

11.2.1 Peilio (12a) keitimas (16 pav.)

⚠ ĮSPĖJIMAS

Dirbant su pažeistu peiliu, kyla pavojus susižaloti.

– Mūvėkite apsaugines pirštines!
– Saugumo sumetimais paveskite peilį galąsti, balansuoti ir montuoti įgaliotoms specializuotoms dirbtuvėms. Norint pasiekti optimalių darbo rezultatų, rekomenduojame pavesti išvalyti peilį vieną kartą per metus.
– Keičiant peilį, leidžiama naudoti tik originalias atsargines dalis.

1. Laikykite peilį (12a) tvirtai viena ranka.
2. Sukite peilio varžtą (12) prieš laikrodžio rodyklę veržliarakčiu SW13 (neįeina į komplektaciją).
3. Pašalinkite peilio varžtą (12) ir poveržlę.
4. Vėl sumontuokite naują peilį (12a) atvirkštine eilės tvarka. Tinkamai pritvirtinkite peilio varžtą (12). Įsitikinkite, kad peilis (12a) yra tinkamai įstatytas į tvirtinimo kaiščius ir priglunda vienoje linijoje.
5. Peilio varžto (12) priveržimo momentas yra 45 Nm. Keisdami peilį (12a), taip pat pakeiskite peilio varžtą (12).

11.2.2 Pažeisti peiliai (12a) (16 pav.)

Po peilio (16) kontakto su kliūtimi:

- Išjunkite variklį, palaukite, kol jis sustos, ir išimkite akumuliatorių.
- Patikrinkite peilį (12a), ar jis nepažeistas.
- Pažeistus arba deformuotus peilius (12a) reikia pakeisti.
- Vėl ištiesinkite deformuotą peilį (12a).
- Niekada nedirbkite su deformuotu arba stipriai nusidėvėjusiu peiliu (12a). Dėl to padidės vibracija ir pasekmė gali būti kiti vejapjovės pažeidimai.

12 Laikymas ir transportavimas

Laikykite gaminį ir jo priedus tamsioje, sausoje ir nuo šalčio apsaugotoje bei vaikams nepasiekiamoje vietoje.
Optimali laikymo temperatūra yra nuo 5 °C iki 30 °C.
Laikykite gaminį originalioje pakuotėje.
Uždenkite gaminį, kad apsaugotumėte jį nuo dulkių arba drėgmės. Laikykite naudojimo instrukciją prie gaminio.

⚠ ĮSPĖJIMAS

Pavojus susižaloti!

Prieš atlikdami bet kokius darbus prie elektrinio įrankio (pvz., techninės priežiūros, įrankių keitimo ir kt.) bei jį transportuodami ir laikydami, išimkite akumuliatorių iš elektrinio įrankio. Netikėtai aktyvinus jj./išj. jungiklį, kyla pavojus susižaloti.

12.1 Viršutinės stūmimo rankenos (2) suskleidimas (1, 7, 12 pav.)

⚠ ĮSPĖJIMAS

Prispaudimo pavojus!

Stūmimo rankeną visada laikykite viena ranka aukščiausiame taške.

– Niekada nelaikykite pirštų tarp viršutinės ir apatinės stūmimo rankenų.

Kad užimtų mažiau vietos, viršutinė stūmimo rankena (2) yra sulankstoma.

1. Nuimkite žolės surinkimo maišą (5).
2. Atidarykite greitojo įtempimo svirtį (2c) ant viršutinės stūmimo rankenos (2).
3. Šiek tiek atlaisvinkite greitojo įtempimo svirtis (2c), pasukdami jas prieš laikrodžio rodyklę.
4. Nulenkite viršutinę stūmimo rankeną (2). Čia kabelio (9a) negalima prispausti.

12.2 Pasiruošimas laikyti

1. Išimkite akumuliatorių.
2. Visiškai ištuštinkite gaminį.
3. Išvalykite ir patikrinkite, ar gaminys nepažeistas.

13 Remontas ir atsarginių dalių užsakymas

Atkreipkite dėmesį į tai, kad šio gaminio toliau nurodytos dalys naudojant arba natūraliai dėvisi arba toliau nurodytų dalių reikia kaip vartojamųjų medžiagų.

DĖMESIO

pagal Atsakomybės už gaminį įstatymą neatsakoma už žalą, patirtą netinkamai remontuojant ir nenaudojant originalių atsarginių dalių.

Įgaliokite klientų aptarnavimo tarnybą arba įgaliotąjį specialistą. Atitinkami reikalavimai galioja ir priedų dalims.

Atsarginių dalių ir priedų įsigysite mūsų techninės priežiūros centre. Tam nuskenuokite tituliniame lape esantį QR kodą.

13.1 Atsarginių dalių užsakymas

Užsakant atsargines dalis, reikia nurodyti šiuos duomenis:

- Modelio pavadinimas
- Prekės kodas
- Specifikacijų lentelės duomenys

Atsarginės dalys / priedai

Akumuliatorius SBP2.0, gam. Nr.:	7909201708
Akumuliatorius SBP4.0, gam. Nr.:	7909201709
Įkroviklis SBC2.4A, gam. Nr.:	7909201710
Įkroviklis SBC4.5A, gam. Nr.:	7909201711
Įkroviklis SDBC2.4A, gam. Nr.:	7909201712
Įkroviklis SDBC4.5A, gam. Nr.:	7909201713
StarterKit SBSK2.0, gam. Nr.:	7909201720
StarterKit SBSK4.0, gam. Nr.:	7909201721
Peilis, gam. Nr.:	7911200647
Peilio varžtas, gam. Nr.:	5911415001

14 Utilizavimas ir pakartotinis atgavimas

Pakavimo nuorodos

Pakavimo medžiagas galima perdirbti. Utilizuokite pakuotes, tausodami aplinką.

Nuorodos dėl Elektros ir elektronikos prietaisų įstatymo (vok. ElektroG)

Panaudotų elektros ir elektronikos prietaisų negalima mesti į buitines atliekas, juos reikia surinkti ir utilizuoti atskirai!

- Panaudotas baterijas arba akumuliatorius, kurie nėra fiksuotai sumontuoti sename prietaise, prieš atiduodant reikia išimti jų nepažeidžiant! Toks utilizavimas sureguliuotas Baterijų įstatyme.
- Elektros bei elektronikos prietaisų savininkai ar naudotojai yra teisiškai įpareigoti juos grąžinti po naudojimo.
- Galutinis naudotojas yra atsakingas už savo asmeninių duomenų ištrynimą iš utilizuojamo panaudoto įrenginio!
- Perbrauktos šiukšliadėžės simbolis reiškia, kad elektros ir elektronikos prietaisų negalima išmesti kartu su buitinėmis atliekomis.
- Elektros ir elektronikos prietaisus galima nemokamai grąžinti šiose vietose:
  - viešosiose atliekų šalinimo ar surinkimo vietose (pvz., savivaldybių pastatų kiemuose),
  - elektros prietaisų pardavimo vietose (stacionariose ir internetinėse), jei pardavėjai privalo juos priimti atgal arba tai padaryti siūlo savanoriškai.
  - Iki trijų vienos rūšies panaudotų elektros prietaisų, kurių krašto ilgis ne didesnis kaip 25 cm, galite nemokamai grąžinti gamintojui prieš tai neįsigydami naujo prietaiso iš gamintojo arba nuvežti į kitą įgaliotą surinkimo punktą savo vietovėje.
  - Dėl kitų papildomų gamintojų ir platintojų prekių priėmimo atgal sąlygų kreipkitės į atitinkamą klientų aptarnavimo tarnybą.
- Jei gamintojas pristato naują elektros prietaisą privačiam namų ūkiui, jis gali organizuoti nemokamą elektros prietaiso paėmimą galutinio naudotojo prašymu. Tam susisiekite su gamintojo klientų aptarnavimo tarnyba.
- Šie teiginiai galioja tik prietaisams, parduodamiems Europos Sąjungos šalyse, kurioms taikoma Europos direktyva 2012/19/ES. Europos Sąjungai nepriklausančiose šalyse gali būti taikomos kitokios panaudotų elektros ir elektronikos prietaisų utilizavimo nuostatos.

Nuorodos dėl ličio jonų baterijų

Prieš utilizuodami įrenginį, išmontuokite baterijas!

- Nemeskite baterijų į buitines atliekas, ugnį (sprogimo pavojus) arba vandenį. Pažeistos baterijos, iš jų pasklidus nuodingiems garams arba skysčiams, gali pakenkti aplinkai ir Jūsų sveikatai.
- Sugedusios arba panaudotos baterijos turi būti perdirbamos pagal Reglamentą (ES) 2023/1542.
- Pristatykite bateriją ir įkroviklį į perdirbimo punktą. Naudojamas plastikines ir metalines dalis galima surūšiuoti ir taip pristatyti pakartotiniam naudojimui.
- Utilizuokite baterijas iškrautas. Norint apsaugoti nuo trumpojo jungimo, polius rekomenduojame užklijuoti lipnia juosta. Neatidarykite baterijos.
- Utilizuokite baterijas pagal vietos reikalavimus. Pristatykite baterijas į senų akumuliatorių surinkimo vietą, kur jie pristatomi pakartotiniam naudojimui tausojant aplinką. Tuo tikslu kreipkitės į vietinę atliekų utilizavimo įmonę.

15 Sutrikimų šalinimas

Tolesnėje lentelėje nurodyti klaidų požymiai ir aprašyta, kaip jas galima pašalinti, jei Jūsų gaminys blogai veiktų. Jei taip problemos nustatyti ir pašalinti negalite, kreipkitės į savo techninės priežiūros dirbtuves.

Sutrikimas	Galima priežastis	Ką daryti
Gaminys nepasileidžia.	Per silpna akumuliatoriaus galia.	Įkraukite akumuliatorių.
	Blogai įdėtas akumuliatorius.	Įstumkite akumuliatorių į akumuliatoriaus laikiklį. Akumuliatorius girdimai užsifiksuoja.
	Sugedęs jj./išj. jungiklis.	Kreipkitės į mūsų klientų aptarnavimo tarnybą.
	Sugedęs variklis.	
Gaminio netolygi eiga, stipri vibracija.	Atsilaisvino greitojo įtempimo svirtis.	Patikrinkite greitojo įtempimo svirtį.
	Atsilaisvino peilio tvirtinimo elementai.	Patikrinkite peilio tvirtinimo elementus.
	Nesubalansuotas peilis.	Pakeiskite peilį.
Variklis neveikia.	Neištraukta apsauginė apkaba.	Ištraukite apsauginę apkabą.
	Sugedęs variklis.	Kreipkitės į įgaliotą klientų aptarnavimo tarnybą.
Nešvari žolės išmetimo anga.	Per mažas pjovimo aukštis.	Nustatykite pjovimo aukštį.
	Nusidėvėję peiliai.	Pakeiskite peilius.
	Užsikišęs žolės surinkimo maišas.	Ištuštinkite žolės surinkimo maišą arba atlaisvinkite sangrūdą.

16 Garantinės sąlygos – „Scheppach“ 20 V IXES serija

Peržiūros data 2024-04-25

Gerbiami klientai,
mūsų gaminiams taikoma griežta kokybės kontrolė. Tačiau, jei nepaisant to, gaminys blogai veiktų, mes dėl to labai apgailestautumėme ir prašytume kreiptis į mūsų techninės priežiūros tarnybą žemiau nurodytu adresu. Su mumis taip pat galite susisiekti telefonu techninės priežiūros tarnybos iškvietimo numeriu. Toliau pateikta informacija skirta padėti Jums be problemų išnagrinėti ir patenkinti pretenziją žalos atveju.

Norint pareikšti garantines pretenzijas, galioja:

1. **Šios garantinės** sąlygos reglamentuoja mūsų papildomas gamintojo garantijos paslaugas naujų gaminių pirkėjams (privatiems galutiniams naudotojams). Jūsų įstatymais numatytos teisės reikšti garantines pretenzijas ši garantija neliečia. Už tai atsako pardavėjas, iš kurio įsigijote gaminį**.**
2. **Gamintojo garantija** apima Jūsų įsigyto naujo gaminio defektus, atsiradusius dėl medžiagų ar gamybos broko. Jei garantiniu laikotarpiu atsiranda medžiagų ar gamybos broko, gamintojas, kaip garantas, pagal šią garantiją savo nuožiūra suteikia vieną iš šių paslaugų:
   - nemokamas prekių remontas,
   - nemokamas prekių keitimas į lygiavertę prekę (prireikus taip pat keičiamos į kitą modelį, jei originalios prekės nebėra).

   Pakeisti gaminiai arba dalys tampa mūsų nuosavybe. Atkreipkite dėmesį į tai, kad mūsų gaminiai nėra skirti naudoti komerciniams, amatiniams arba profesiniams tikslams. Todėl garantinis atvejis negalioja, jei gaminys garantiniu laikotarpiu buvo naudojamas komercinėje, amatų ar pramoninėje veikloje arba buvo veikiamas lygiavertės apkrovos.
3. **Mūsų garantinės paslaugos netaikomos:**
   - gaminio pažeidimams, atsiradusiems dėl montavimo instrukcijų nesilaikymo, netinkamo montavimo, naudojimo instrukcijų nesilaikymo (pvz., prijungimo prie netinkamos elektros tinklo įtampos ar elektros srovės tipo) arba techninės priežiūros ir saugos taisyklių ar dėl gaminio naudojimo netinkamomis aplinkos sąlygomis, taip pat dėl netinkamos priežiūros ir techninės priežiūros;
   - gaminio pažeidimams, atsiradusiems dėl netinkamo naudojimo ar naudojimo ne pagal paskirtį (pvz., perkraunant gaminį arba naudojant nepatvirtintus įrankius ar priedus), pašalinių daiktų patekimo į gaminį (pvz., smėlio, akmenukų ar dulkių), transportavimo pažeidimų, jėgos panaudojimo ar išorinio poveikio (pvz., pažeidimų numetus);
   - gaminio ar jo dalių pažeidimams dėl normalaus, įprasto (eksploatacinio) ar kitokio natūralaus susidėvėjimo, taip pat greitai susidėvinčių dalių pažeidimams ir (arba) nusidėvėjimui;
   - gaminio defektams, atsiradusiems naudojant priedus, papildomas ar atsargines dalis, kurios nėra originalios arba naudojamos ne pagal paskirtį;
   - gaminiams, kurie buvo keičiami ar modifikuojami;
   - nedideliems nukrypimams nuo nustatytųjų savybių, kurie yra nereikšmingi gaminio vertei ir tinkamumui naudoti;
   - gaminiams, kurie buvo remontuojami savavališkai arba neįgaliotų trečiųjų asmenų;
   - jei trūksta gaminio ženklinimo arba identifikavimo informacijos (mašinos lipduko) arba jis / ji neįskaitomas (-a);
   - gaminiams, kurie yra labai nešvarūs ir kuriuos techninės priežiūros personalas atmeta.
   - Pretenzijos dėl žalos atlyginimo ir pasekminei žalai šios garantinės paslaugos netaikomos.

4. **Garantijos trukmė** yra **5 metai** (baterijoms / akumuliatoriams – 12 mėnesių) ir pradedama skaičiuoti nuo gaminio pirkimo datos. Lemiamą reikšmę turi pirkimo kvito originalo data. Garantines pretenzijas reikia pareikšti iš karto apie jas sužinojus. Pasibaigus garantiniam laikotarpiui, garantinės pretenzijos nepriimamos. Dėl gaminio remonto arba pakeitimo nei pailgėja garantinis laikotarpis, nei dėl atliktų tokių paslaugų šiam gaminiui arba galimai įmontuotoms atsarginėms dalims įsigalioja naujas garantinis laikotarpis. Tai taip pat galioja ir teikiant paslaugas vietoje. Būtina sąlyga reikalavimui pagal garantiją pareikšti yra ta, kad gamintojui, kaip garantui, būtų suteikta galimybė išnagrinėti garantijos atvejį, gamintojo prašymu atsiunčiant prekes. Būtina pasirūpinti, kad transportuojant būtų išvengta pažeidimų, naudojant tinkamą pakuotę. Atitinkamą išvalytą gaminį kartu su pirkimo kvito, kuriame turi būti nurodyta pirkimo data ir gaminio pavadinimas, kopija reikia pateikti arba išsiųsti klientų aptarnavimo tarnybai. Jei gaminys atsiunčiamas ne visas, ne visos pristatytos apimties, keičiant gaminį arba grąžinant pinigus, trūkstamų priedų vertė bus įskaityta / išskaičiuota. Iš dalies arba visiškai išardyti gaminiai negali būti pripažįstami garantiniu atveju. Nepagrįstos pretenzijos atveju arba pasibaigus garantiniam laikotarpiui pirkėjas paprastai padengia transportavimo išlaidas ir transportavimo riziką. **Apie garantinį atvejį iš anksto praneškite techninės priežiūros skyriui (žr. toliau).** Paprastai susitariama, kad sugedęs gaminys su trumpu gedimo aprašymu bus siunčiamas organizuotai grąžinant arba – taisant ne garantiniu laikotarpiu – pakankamai apmokėjus, laikantis atitinkamos pakuotės ir siuntimo nurodymų, toliau nurodytu techninės priežiūros skyriaus adresu. **Atkreipkite dėmesį į tai, kad saugumo sumetimais grąžinant gaminį (priklausomai nuo modelio) jame nebūtų jokių eksploatacinių medžiagų.** Mūsų techninės priežiūros centrui siunčiamas gaminys turi būti supakuotas taip, kad transportuojant būtų išvengta gaminio, dėl kurio reiškiamos pretenzijos, pažeidimų. Suremontavę / pakeitę gaminį Jums išsiųsime nemokamai. Jei gaminių negalima suremontuoti ar pakeisti, mūsų nuožiūra gali būti grąžinta piniginė suma, neviršijanti sugedusio gaminio pirkimo kainos, atsižvelgiant į bet kokius nusidėvėjimo ir susidėvėjimo atskaitymus. Šios garantinės paslaugios galioja tik pirminiam privačiam pirkėjui ir nėra perleidžiamos ar perduodamos.
5. **Garantijos pratęsimas iki 10 metų**: „Scheppach“ siūlo papildomą 5 metų garantiją „Scheppach“ 20 V serijos gaminiams. Taigi, šiems gaminiams suteikiama 10 metų garantija. Tai netaikoma baterijoms / akumuliatoriams, įkrovikliams ir priedams. Šiuo garantijos pratęsimu galite pasinaudoti „Scheppach“ gaminį iš šio asortimento užregistravę internete adresu https://garantie.scheppach.com ne vėliau kaip per 30 dienų nuo įsigijimo dienos. Sėkmingai užsiregistravę internetu, gausite su preke susijusios garantijos pratęsimo patvirtinimą.
6. **Norėdami pateikti** garantinį reikalavimą**, kreipkitės į mūsų techninės priežiūros centrą.**

   Pageidautina, kad naudotumėte mūsų formą, esančią mūsų pagrindiniame puslapyje:

   https://shop.scheppach.com/contact

   Nesiųskite mums jokių gaminių, prieš tai nesusiekę su mūsų techninės priežiūros centru ir neužsiregistravę jame.

   Norint pasinaudoti šiomis garantijomis, būtina iš pradžių susisiekti su mūsų techninės priežiūros centru. Garantines pretenzijas reikia pateikti iki garantinio laikotarpio pabaigos per 14 dienų nuo defekto nustatymo. Šiuo tikslu būtina pateikti pirkimo kvito originalą ir, jei taikoma, su preke susijusios garantijos pratęsimo patvirtinimą.
7. **Nagrinėjimo laikas -** Paprastai skundus išnagrinėjame per 14 dienų nuo jų gavimo mūsų techninės priežiūros centre. Jei išimtiniais atvejais nurodytas duomenų tvarkymo laikas viršijamas, apie tai informuosime laiku.
8. **Greitai susidėvinčioms dalims garantija netaikoma!** - Greitai susidėvinčios dalys yra: a) pristatytos, pritvirtintos ir (arba) sumontuotos baterijos / akumuliatoriai ir b) visos nuo modelio priklausančios greitai susidėvinčios dalys (įskaitant diržus, pjūklo geležtes, įstatomus įrankius, šlifavimo diskus, filtrus, anglinius šepetėlius ir kt., žr. naudojimo instrukciją). Garantija netaikoma baterijoms arba akumuliatoriams, kurie yra labai išsikrovę arba kurių korpusas ir (arba) poliai yra pažeisti.
9. **Išlaidų sąmata** - Gaminius, kuriems garantija netaikoma arba jau nebetaikoma, remontuojame už papildomą mokestį. Mūsų techninės priežiūros centrui paprašius, galite atsiųsti sugedusius gaminius, kad būtų įvertinta jų kaina, ir, prireikus techninės priežiūros centrui pateikti raštišką sutikimą (paštu, el. paštu) dėl remonto. Be remonto patvirtinimo toliau nebus apdorojama.

Garantinės sąlygos galioja tik pretenzijos pateikimo metu galiojančios versijos ir prireikus jas galima rasti mūsų pagrindiniame puslapyje (www.scheppach.com). Vertimo atveju pirmenybė visada teikiama vokiškajai versijai.

Scheppach GmbH · Günzburger Str. 69 ·

89335 Ichenhausen (Vokietija)

Telefonas: +800 4002 4002 ·

El. paštas: customerservice.LT@scheppach.com ·

Interneto svetainė: https://www.scheppach.com

Pasiliekame teisę bet kuriuo metu keisti šias garantines sąlygas be išankstinio įspėjimo.

17 EB atitikties deklaracija

Atitikties deklaracijos originalo vertimas

Gamintojas:

Scheppach GmbH
Günzburger Straße 69
D-89335 Ichenhausen

Prisiimdami išskirtinę atsakomybę deklaruojame, kad čia aprašytas gaminys atitinka galiojančias direktyvas ir standartus.

Prekės ženklas:	**SCHEPPACH**
Gaminio pavadinimas:	**Akumuliatorinė vejapjovė - BC-MP430-X**
Gam. Nr.	**5911415900**

ES direktyvos:

2014/30/ES, 2006/42/EG, 2000/14/EG_2005/88/EG, 2011/65/EU*,

* Pirmiau aprašytas deklaracijos objektas atitinka 2011 m. birželio 8 d. Europos Parlamento ir Tarybos direktyvos 2011/65/ES dėl tam tikrų pavojingų medžiagų naudojimo elektros ir elektroninėje įrangoje apribojimo reikalavimus.

Taikyti standartai:

EN 62841-1:2015/A11:2022;
EN IEC 62841-4-3:2021/A11:2021;
EN IEC 55014-1:2021; EN IEC 55014-2:2021

Už dokumentaciją atsakingas asmuo:

David Rümpelein

Günzburger Str. 69
D-89335 Ichenhausen

Ichenhausen, 14.10.2025

Simon Schunk
Division Manager Product Center

Andreas Pecher
Head of Project Management

Satura rādītājs

1 Ievads ... 221
2 Ražojuma apraksts (1.-16. att.) ... 222
3 Piegādes komplekts (2. att.) ... 222
4 Noteikumiem atbilstoša lietošana ... 222
5 Drošības norādījumi ... 223
6 Tehniskie dati ... 226
7 Izpakošana ... 226
8 Montāža ... 227
9 Darbības pirms lietošanas sākšanas ... 227
10 Lietošana ... 228
11 Tīrīšana un apkope ... 229
12 Glabāšana un transportēšana ... 230
13 Labošana un rezerves daļu pasūtīšana ... 231
14 Utilizācija un otrreizēja izmantošana ... 231
15 Traucējumu novēršana ... 232
16 Garantijas noteikumi – Scheppach 20V IXES sērija ... 232
17 ES atbilstības deklarācija ... 234
18 Klaidskats ... 360

Uz ražojuma attēloto simbolu skaidrojums

Simbolu izmantošanai šajā rokasgrāmatā jāvērš jūsu uzmanība uz iespējamiem riskiem. Ir precīzi jāizprot drošības simboli un skaidrojumi, uz kuriem tie attiecas. Brīdinājumi paši par sevi nenovērš riskus un nevar aizvietot pareizos pasākumus, lai novērstu negadījumus.

	Pirms lietošanas sākšanas izlasiet un ievērojiet lietošanas instrukciju un drošības norādījumus!
	Ievērībai! Uz ražojuma izvietoto drošības zīmju un brīdinājuma norāžu neievērošana, kā arī drošības norādījumu un lietošanas norādījumu neievērošana var radīt smagus savainojumus līdz pat letālam iznākumam.
	Lietojiet ausu aizsargus.
	Nepļaujiet nogāzē augšup vai lejup.
	Nepakļaujiet ražojumu lietus iedarbībai. Ražojumu drīkst novietot, uzglabāt un lietot tikai sausos apkārtējās vides apstākļos.
	Nebrauciet pāri uz zemes novietotiem kabeļiem!
	Risks, ko rada motora darbības laikā aizsviestas daļas. Ievērojiet atstatumu no citām personām un bērniem.
	Pirms zāliena pļaujmašīnas lietošanas novāciet apkārtējas sīkās detaļas, kuras varētu tikt aizmestas.
	Sargiet rokas un kājas no rotējošiem darbinstrumentiem.
	Ievērībai! Nazis turpina griezties!
	Izslēdziet vai palaidiet ražojumu
	Naža garums. Maks. pļaušanas platums.
	Veiciet apkopes, pārveidošanas, regulēšanas un tīrīšanas darbus tikai tad, kad ir izslēgts motors un noņemts akumulators.
	Ražojuma garantētais skaņas jaudas līmenis.
Lithium	Litija jonu akumulators
CE	Ražojums atbilst spēkā esošajām Eiropas Direktīvām.
	Ražojums atbilst piemērojamām Serbijas vadlīnijām.

1 Ievads

Ražotājs:

Scheppach GmbH

Günzburger Straße 69

D-89335 Ichenhausen, Vācija

Godātais klient!

Vēlam prieku un izdošanos, strādājot ar šo jauno ražojumu.

Norāde:

Šī ražojuma ražotājs saskaņā ar spēkā esošo likumu par ražotāja atbildību par ražojumu kvalitāti nav atbildīgs par zaudējumiem, kas rodas šim ražojumam vai šī ražojuma dēļ saistībā ar:

- nelietpratīgu apkalpošanu
- lietošanas instrukcijas neievērošanu
- trešo personu, nepilnvarotu speciālistu veiktiem remontiem
- neoriģinālo rezerves daļu montāžu un nomaiņu
- noteikumiem neatbilstošu lietošanu

Ievērojiet!

Lietošanas instrukcija ir šī ražojuma sastāvdaļa.

Tajā ir sniegtas svarīgas norādes par drošu, lietpratīgu un ekonomisku darbu ar ražojumu, lai nepieļautu riskus, ietaupītu remonta izdevumus, samazinātu dīkstāves laikus un palielinātu ražojuma uzticamību un darbmūžu. Papildus šīs lietošanas instrukcijas drošības noteikumiem noteikti jāievēro attiecīgajā valstī spēkā esošie noteikumi par ražojuma lietošanu.

Pirms ražojuma lietošanas iepazīstieties ar lietošanas un drošības norādījumiem. Lietojiet ražojumu tikai tādā veidā, kā ir aprakstīts, un norādītajām lietošanas jomām. Uzglabājiet lietošanas instrukciju drošā vietā un izsniedziet visus dokumentus, nododot ražojumu tālāk trešajai personai.

2 Ražojuma apraksts (1.-16. att.)

1. Aizsargstīpa
2. Augšējais rokturis
2a. Plakangalvas skrūve
2b. Paplāksne
2c. Ātrdarbības iespīlēšanas svira
2d Cilindrisks uzgrieznis
3. Piepildījuma indikators
4. Apakšējais rokturis
4a. Paplāksne
4b. Ātrdarbības iespīlēšanas svira
4c. Cilindrisks uzgrieznis
5. Zāles savācējmaiss
5a. Rokturis pārnēsāšanai
5b. Gumijas maliņa
5c. Rāmis
6. Pļaušanas augstuma regulēšanas mehānisma svira
7. Pārsegs
8. Izsviešanas vāks
9. Kabeļu skava
9a. Kabelis
10. Ieslēgšanas/izslēgšanas slēdzis
10a. Auto / Eco slēdzis
11. Mulčēšanas ieliktnis
12. Naža skrūve
12a. Nazis
13. Akumulators*
13a. Atbloķēšanas taustiņš
13b. Akumulatora stiprinājums

3 Piegādes komplekts (2. att.)

Poz.	Skaits	Apzīmējums
2a.	2 x	Plakangalvas skrūve M6x55 mm
2b.	2 x	Paplāksne
2c.	2 x	Ātrdarbības iespīlēšanas svira
2d	2 x	Cilindriski uzgriežņi M6
4.	1 x	Apakšējais rokturis
4a.	2 x	Paplāksne
4b.	2 x	Ātrdarbības iespīlēšanas svira
4c.	2 x	Cilindriski uzgriežņi M6
5.	1 x	Zāles savācējmaiss
5a.	1 x	Rokturis pārnēsāšanai
9.	2 x	Kabeļu skava
11.	1 x	Mulčēšanas ieliktnis
	1 x	Akumulatora zāliena pļaujmašīna
	1 x	Lietošanas instrukcija

* nav obligāti iekļauts piegādes komplektā!

4 Noteikumiem atbilstoša lietošana

Ražojums ir paredzēts tikai zāliena un zāles platību pļaušanai mājas apstākļos.

Šī akumulatora zāliena pļaujmašīna ir piemērota apm. 600-700 m² lielai zāliena platībai.

Faktisko zāliena platību ietekmē šādi faktori, piem., akumulatora lādiņš, akumulatora kapacitāte (ah), zāliena mitrums, pļaušanas augstums, sūnu sega vai zāliena blīvums.

Ražojumu drīkst izmantot tikai tam paredzētajam mērķim. Ierīces lietošana citiem mērķiem ir uzskatāma par noteikumiem neatbilstošu. Par jebkāda veida bojājumiem vai savainojumiem, kas izriet no šādas lietošanas, ir atbildīgs lietotājs un nevis ražotājs.

Noteikumiem atbilstošas lietošanas sastāvdaļa ir arī lietošanas instrukcijā minēto drošības norādījumu, kā arī montāžas instrukcijas un lietošanas norādījumu ievērošana.

Personām, kas ražojumu izmanto un apkopj, jāpārzina ražojums un jābūt informētām par iespējamiem riskiem.

Patvaļīga izmaiņu veikšana ražojumā pilnīgi atbrīvo ražotāju no atbildības par bojājumiem, kas radušies izmaiņu rezultātā.

Ražojumu drīkst lietot tikai ar ražotāja oriģinālajām daļām un oriģinālajiem piederumiem.

Jāievēro ražotāja drošības, darba un apkopes noteikumi, kā arī tehniskajos raksturlielumos minētie izmēri.

Ņemiet vērā, ka mūsu ražojumi atbilstoši noteikumiem nav konstruēti komerciālai, amatnieciskai vai rūpnieciskai izmantošanai. Mēs nesniedzam garantiju, ja ražojumu izmanto komerciālos, amatniecības vai rūpniecības uzņēmumos, kā arī līdzīgos darbos.

Lietošanas instrukcijā izmantoto signālvārdu skaidrojums

⚠ BĪSTAMI

Signālvārds, lai apzīmētu tieši gaidāmo bīstamības situāciju, ja to pieļauj, tad tās sekas ir nāve vai smags savainojums.

⚠ BRĪDINĀJUMS

Signālvārds, lai apzīmētu iespējamu bīstamības situāciju, ja to pieļauj, tad tās sekas varētu būt nāve vai smags savainojums.

⚠ UZMANĪBU

Signālvārds, lai apzīmētu iespējamu bīstamības situāciju, ja to pieļauj, tad tās sekas varētu būt nenozīmīgs vai vidējs savainojums.

IEVĒRĪBAI

Signālvārds, lai apzīmētu iespējamu bīstamības situāciju, ja to pieļauj, tad tās sekas varētu būt ražojuma vai īpašuma materiālie zaudējumi.

5 Drošības norādījumi

Elektroinstrumentu vispārējie drošības norādījumi

⚠ BRĪDINĀJUMS

Izlasiet visus drošības norādījumus, norādes, ilustrācijas un tehniskos datus, ar kuriem šis elektroinstruments ir apgādāts.

Turpmāko norāžu neievērošana var izraisīt elektrisko triecienu, ugunsgrēku un/vai smagus savainojumus.

Uzglabājiet visus drošības norādījumus un norādes turpmākām uzziņām.

Drošības norādījumos izmantotais jēdziens "Elektroinstruments" attiecas uz elektroinstrumentiem, kurus darbina no elektrotīkla (ar tīkla vadu), vai uz elektroinstrumentiem, kurus darbina no akumulatora (bez tīkla vada).

1) Darba vietas drošība

a) **Uzturiet savu darba vietu tīru un labi apgaismotu.** Nekārtība vai neapgaismotas darba vietas var radīt nelaimes gadījumus.

b) **Nedarbojieties ar elektroinstrumentu sprādzienbīstamā vidē, kurā atrodas viegli aizdedzināmi šķidrumi, gāzes vai putekļi.** Elektroinstrumenti ģenerē dzirksteles, kas var aizdedzināt putekļus vai tvaikus.

c) **Nelaidiet klāt bērnus un citas personas elektroinstrumenta lietošanas laikā.** Uzmanības novēršanas gadījumā jūs varat zaudēt kontroli pār elektroinstrumentu.

2) Elektriskā drošība

a) **Elektroinstrumenta kontaktspraudnim jāiederas kontaktligzdā. Kontaktspraudni nekādā veidā nedrīkst izmainīt. Neizmantojiet adaptera kontaktspraudņus kopā ar iezemētiem elektroinstrumentiem.** Neizmainīti kontaktspraudņi un piemērotas kontaktligzdas mazina elektriskā trieciena risku.

b) **Nepieļaujiet fizisko kontaktu ar iezemētām virsmām, piem., caurulēm, apkures aprīkojumu, plītīm un ledusskapjiem.** Pastāv paaugstināts elektriskā trieciena risks, ja jūsu ķermenis ir iezemēts.

c) **Nelietojiet ražojumu lietus laikā vai slapjos apstākļos.** Tas var palielināt elektriskā trieciena risku.

d) **Neizmantojiet savienošanas vadu citam nolūkam, lai pārnēsātu, uzkarinātu elektroinstrumentu vai atvienotu kontaktspraudni no kontaktligzdas. Sargājiet savienošanas vadu no karstuma, eļļas, asām malām vai kustīgām daļām.** Bojāts vai sapinies savienošanas vads palielina elektriskā trieciena risku.

e) **Kad darbojaties ar elektroinstrumentu ārpus telpām, izmantojiet tikai pagarinātāja vadus, kuri ir piemēroti arī darbiem ārpus telpām.** Darbiem ārpus telpām piemērota pagarinātāja vada lietošana mazina elektriskā trieciena risku.

f) **Ja elektroinstrumenta lietošana mitrā vidē nav novēršama, izmantojiet noplūdstrāvas aizsargslēdzi.** Noplūdstrāvas aizsargslēdža lietošana mazina elektriskā trieciena risku.

3) Personu drošība

a) **Rīkojieties piesardzīgi un pievērsiet uzmanību tam, ko darāt, un prātīgi sāciet darbu ar elektroinstrumentu. Nelietojiet elektroinstrumentu, ja esat noguris vai atrodaties narkotisko vielu, alkohola vai medikamentu iespaidā.** Neuzmanības brīdis elektroinstrumenta lietošanas laikā var izraisīt nopietnus savainojumus.

b) **Lietojiet individuālos aizsardzības līdzekļus un vienmēr uzlieciet aizsargbrilles.** Individuālā aizsargaprīkojuma lietošana, piem., pretputekļu respirators, neslīdoši drošības apavi, aizsargķivere vai ausu aizsargi, atkarībā no elektroinstrumenta veida un izmantošanas, mazina savainojumu risku.

c) **Nepieļaujiet nejaušu lietošanas sākšanu. Pārliecinieties, vai elektroinstruments ir izslēgts, pirms jūs to pievienojat pie elektroapgādes un/vai akumulatora, to satverat vai pārnēsājat.** Ja elektroinstrumenta pārnēsāšanas laikā turat pirkstu uz slēdža vai elektroinstrumentu ieslēgtā veidā pievienojat pie elektroapgādes, tad var notikt nelaimes gadījumi.

d) **Pirms ieslēdzat elektroinstrumentu, noņemiet regulēšanas darbarīkus vai uzgriežņu atslēgas.** Instruments vai atslēga, kas atrodas elektroinstrumenta rotējošā daļā, var radīt savainojumus.

e) **Nepieļaujiet nedabisku stāju. Ieņemiet stabilu pozīciju un vienmēr saglabājiet līdzsvaru.** Tādējādi jūs varat labāk kontrolēt elektroinstrumentu negaidītās situācijās.

f) **Valkājiet piemērotu apģērbu. Nevalkājiet platu apģērbu vai rotaslietas. Sargājiet matus un apģērbu no kustīgajām daļām.** Kustīgās daļas var satvert vaļīgu apģērbu, rotaslietas vai garus matus.

g) **Ja ir iespējams uzstādīt putekļu nosūkšanas iekārtas un putekļu uztveršanas iekārtas, tās jāpievieno un pareizi jāizmanto.** Putekļu nosūkšanas iekārtas izmantošana var mazināt bīstamību, ko rada putekļi.

h) **Neuzskatiet, ka esat pilnīgā drošībā, un neignorējiet elektroinstrumenta drošības noteikumus, pat ja pēc daudzām lietošanas reizēm pārzināt elektroinstrumentu.** Nevērīga rīkošanās var sekundes daļās radīt smagus savainojumus.

4) Elektroinstrumenta izmantošana un apkalpošana

a) **Nepārslogojiet elektroinstrumentu. Izmantojiet savā darbā šim nolūkam paredzētu elektroinstrumentu.** Ar piemēroto elektroinstrumentu jūs darbojaties labāk un drošāk norādītajā jaudas diapazonā.

b) **Nelietojiet elektroinstrumentu, kuram ir bojāts slēdzis.** Elektroinstruments, kuru nav iespējams vairs ieslēgt vai izslēgt, ir bīstams, un tas ir jāsalabo.

c) **Atvienojiet kontaktspraudni no kontaktligzdas un/vai noņemiet noņemamo akumulatoru, pirms veicat ierīces regulējumus, nomaināt darbinstrumenta daļas vai noliekat projām elektroinstrumentu.** Šis piesardzības pasākums novērš elektroinstrumenta nejaušu palaišanu.

d) **Uzglabājiet neizmantotos elektroinstrumentus bērniem nepieejamā vietā. Neļaujiet lietot elektroinstrumentu personām, kuras nepārzina šo elektro-**

instrumentu vai nav izlasījušas šīs norādes. Elektroinstrumenti ir bīstami, ja tos lieto nepieredzējušas personas.

e) **Rūpīgi kopiet elektroinstrumentus un darbinstrumentu. Pārbaudiet, vai kustīgās daļas nevainojami darbojas un neiestrēgst, vai daļas nav salūzušas vai nav bojātas tā, ka ir traucēta elektroinstrumenta darbība. Pirms elektroinstrumenta lietošanas uzticiet salabot bojātās daļas.** Daudzu nelaimes gadījumu cēlonis ir slikti apkopti elektroinstrumenti.

f) **Uzturiet griezējinstrumentus asus un tīrus.** Rūpīgi kopti griezējinstrumenti ar asām griezējmalām mazāk iestrēgst un ir vieglāk vadāmi.

g) **Izmantojiet elektroinstrumentu, darbinstrumentus utt. atbilstoši šīm norādēm. Turklāt ņemiet vērā darba apstākļus un izpildāmo darbu.** Elektroinstrumenta lietošana citiem neparedzētiem lietošanas gadījumiem var radīt bīstamas situācijas.

h) **Nodrošiniet, lai rokturi un satveršanas virsmas būtu sausas, tīras un nebūtu notraipītas ar eļļu un smērvielu.** Slideni rokturi un satveršanas virsmas neatļauj elektroinstrumenta drošu vadību un kontroli neparedzamās situācijās.

5) Akumulatora instrumenta izmantošana un apkalpošana

a) **Vienmēr uzlādējiet akumulatorus tikai ar lādēšanas ierīcēm, kuras ir ieteicis ražotājs.** Lādēšanas ierīcei, kura ir piemērota noteiktam akumulatoru veidam, pastāv ugunsbīstamība, ja to izmanto ar citiem akumulatoriem.

b) **Izmantojiet elektroinstrumentos tikai šim nolūkam paredzētos akumulatorus.** Citu akumulatoru lietošana var radīt savainojumus un ugunsbīstamību.

c) **Sargājiet nelietoto akumulatoru no sasprаudēm, monētām, atslēgām, naglām, skrūvēm un citiem metāla priekšmetiem, kas varētu izraisīt kontaktu pārvienojumu.** Īssavienojuma starp akumulatora kontaktiem sekas var būt apdegumi vai degšana.

d) **Nepareizas lietošanas gadījumā no akumulatora var izplūst šķidrums. Nepieļaujiet saskari ar to. Nejaušas saskares gadījumā noskalojiet ar ūdeni. Ja šķidrums iekļūst acīs, papildus vērsieties pie ārsta.** Izplūstošs akumulatora šķidrums var radīt ādas kairinājumu vai apdegumus.

e) **Nelietojiet bojātu vai izmainītu akumulatoru.** Bojāti vai izmainīti akumulatori var darboties neparedzamā veidā un radīt degšanu, sprādzienu vai savainošanās risku.

f) **Nepakļaujiet akumulatoru uguns vai augstas temperatūras iedarbībai.** Uguns vai temperatūra, kas augstāka par 130 °C, var izraisīt sprādzienu.

g) **Izpildiet visas lādēšanas norādes un nekad nelādējiet akumulatoru vai akumulatora instrumentu ārpus temperatūru diapazona, kas norādīts lietošanas instrukcijā.** Nepareiza lādēšana vai lādēšana ārpus atļautā temperatūru diapazona var sagraut akumulatoru un palielināt ugunsbīstamību.

6) Serviss

a) **Uzticiet savu elektroinstrumentu labot tikai kvalificētiem speciālistiem un, izmantojot tikai oriģinālās rezerves daļas.** Tādējādi nodrošina to, ka būs saglabāta elektroinstrumenta drošība.

b) **Nekad neveiciet bojātu akumulatoru apkopi.** Visu akumulatoru apkopi vajadzētu veikt tikai ražotājam vai viņa pilnvarotajiem servisa uzņēmumiem.

5.1 Drošības norādījumi zāliena pļaujmašīnai

a) **Neizmantojiet zālāja pļaujmašīnu sliktos laika apstākļos, it īpaši negaisa laikā.** Tas samazina zibens spēriena risku.

b) **Kārtīgi pārmeklējiet, vai darba zonā nav meža dzīvnieku.** Darbībā esošais zāles pļāvējs var savainot meža dzīvniekus.

c) **Kārtīgi pārbaudiet darba zonu un aizvāciet visus akmeņus, koka gabalus, stieples, kaulus un citus svešķermeņus.** Izsviestas daļas var radīt savainojumus.

d) **Pirms zāles pļāvēja lietošanas vienmēr pārbaudiet, vai pļaušanas nazis un pļaušanas mehānisms nav nolietoti vai bojāti.** Nolietotas vai bojātas daļas palielina savainošanās risku.

e) **Regulāri pārbaudiet, vai nav nodilis vai nolietojies zāles savākšanas mehānisms.** Nolietots vai bojāts zāles savākšanas mehānisms palielina savainošanās risku.

f) **Atstājiet aizsargus savās vietās. Aizsargiem jābūt darba kārtībā un pienācīgi nostiprinātiem.** Vaļīgs, bojāts vai nepienācīgi funkcionējošs aizsargs var radīt savainojumus.

g) **Uzturiet dzesēšanas gaisa ieplūdes atveres brīvas no nosēdumiem.** Aizsprostotas gaisa ieplūdes atveres un nosēdumi var izraisīt pārkaršanu vai ugunsbīstamību.

h) **Strādājot ar zāles pļāvēju, vienmēr valkājiet neslīdošus drošības apavus. Nekad nestrādājiet basām kājām vai vaļējās sandalēs.** Šādi jūs samazināsit kāju traumu risku, nonākot kontaktā ar rotējošo pļaušanas nazi.

i) **Strādājot ar zāles pļāvēju, vienmēr valkājiet garas bikses.** Kaila āda palielina traumu gūšanas iespējamību, ko rada izsviestas daļas.

j) **Nelietojiet zāles pļāvēju slapjā zālē. Ejiet, nekādā gadījumā neskrieniet.** Šādi jūs samazināsit risku paslīdēt un nokrist, kas savukārt var izraisīt traumas.

k) **Nelietojiet zāles pļāvēju ļoti stāvās nogāzēs.** Šādi samazinās risks zaudēt kontroli, paslīdēt un nokrist, kas savukārt var izraisīt traumas.

l) **Strādājot nogāzēs, ievērojiet stabilu stāju; vienmēr strādājiet šķērseniski pret nogāzi, bet nekad virzienā augšu vai lejup, un ievērojiet īpašu piesardzību, mainot darba virzienu.** Šādi samazinās risks zaudēt kontroli, paslīdēt un nokrist, kas savukārt var izraisīt traumas.

m) **Īpašu piesardzību ievērojiet, pļaujot atpakaļgaitā vai pievelkot zāles pļāvēju sev tuvāk. Vienmēr pievērsiet uzmanību apkārtējai videi.** Tas samazina paklupšanas risku darba laikā.

n) **Nepieskarieties nažiem vai citām bīstamām daļām, kas vēl kustas.** Tā jūs samazināsit savainošanās risku, ko rada kustībā esošas daļas.

o) **Pirms izņemat iestrēgušu materiālu vai veicat zāliena pļaujmašīnas tīrīšanu, pārliecinieties, vai visi slēdži ir izslēgti, un izņemiet akumulatoru.**. Zāles pļāvēja negaidīta ieslēgšanās var radīt nopietnas traumas.

p) Ja bija aizskarts kāds svešķermenis, nekavējoties izslēdziet ražojumu un noņemiet akumulatoru. Pārbaudiet, vai ražojumā nav bojājumu, un veiciet nepieciešamos remonta darbus, pirms atkal to iedarbināt un strādājat ar ražojumu. Ja ražojums sāk neierasti stipri vibrēt, nepieciešams veikt tūlītēju pārbaudi.

Papildu drošības norādījumi

- Nekad neatļaujiet lietot zāliena pļaujmašīnu bērniem vai citām personām, kuras nepārzina lietošanas instrukciju. Vietējie noteikumi var noteikt lietotāja minimālo vecumu.
- Nekad nepļaujiet, kamēr tuvumā atrodas personas, it īpaši bērni, vai dzīvnieki. Atcerieties, ka operators vai lietotājs ir atbildīgs par nelaimes gadījumiem, kas attiecas uz citām personām vai to īpašumu.
- Pļaujiet tikai labas redzamības apstākļos. Ir nepieciešams nelaist klāt trešās personas.
- Ja ražojumu nepieciešams nodot citām personām, kopā ar to nododiet arī šo lietošanas instrukciju.

IEVĒRĪBAI

Šķembu trieciena risks!

Nekad nebrauciet ar ieslēgtu motoru pāri grantij.

- Pirms lietošanas vienmēr vizuāli pārbaudiet, vai nazis un stiprinājuma tapas nav nolietotas vai bojātas. Lai nepieļautu nelīdzsvarotību, nolietotos vai bojātos nažus un stiprinājuma tapas drīkst nomainīt tikai komplektu veidā.
- Esiet uzmanīgs, veicot ražojuma regulēšanas darbus, un nepieļaujiet pirkstu iespiešanu starp kustīgo nazi un nekustīgajām ierīces daļām.
- Esiet īpaši uzmanīgs, pļaujot uz pakļāvīgām augsnēm, pie tuvumā esošām izgāztuvēm, grāvjiem un dīķiem.
- Izvairieties no vietām, kurās riteņiem vairs nav saķeres vai pļaušana nav droša.
- Ražojuma lietošana pārmērīgā ātrumā var palielināt nelaimes gadījumu risku.
- Ceļa tuvumā uzmanieties no ceļu satiksmes.
- Nekad neceliet vai nenesiet zāles pļāvēju, kamēr darbojas motors.
- Apturiet nazi, ja zāliena pļaujmašīna jāsagāž, transportējot pa citām virsmās, kas nav zāle, un ja zāliena pļaujmašīnu pārvieto no pļaujamās virsmas un līdz tai.
- Uzmanīgi iedarbiniet motoru atbilstoši ražotāja norādēm. Ievērojiet pēdu pietiekamo atstatumu līdz nazim.
- Iedarbinot motoru, zāliena pļaujmašīnu nedrīkst sagāzt, izņemot gadījumus, kad zāliena pļaujmašīna jāpaceļ šī procesa laikā. Šajā gadījumā sagāziet to tikai tik tālu, cik tas ir tiešām nepieciešams, un paceliet tikai pretējo no lietotāja pusi.
- Nekad nelieciet delnas vai pēdas pie rotējošām daļām vai zem tām. Vienmēr turieties atstatu no izmešanas atveres.
- Izmantojiet tikai ražotāja ieteiktus nažus un piederumus. Citu darbinstrumentu un piederumu lietošana var radīt lietotājam savainošanās risku.
- Vienmēr uzturiet ražojumu labā darba stāvoklī.
- Ir jāizdara pietiekami pārtraukumi, lai samazinātu trokšņu un vibrāciju slodzi.
- Ievērojiet, ka nepienācīga apkope, neatbilstīgu rezerves daļu izmantošana, vai drošības mehānismu noņemšana vai modificēšana var radīt paildzinātu ķēdes bremzēšanas laiku, lielāku atsitiena pakāpi, bojājumus ražojumam un smagus savainojums ar to strādājošai personai.
- Ievērojiet, ka ražojuma drošības sistēmas vai mehānismus nedrīkst manipulēt vai deaktivizēt. Nekad nenoņemiet daļas, kas paredzētas drošībai.

⚠ UZMANĪBU

Zāliena pļaujmašīnu nedrīkst lietot, ja nav piestiprināts vai nu samontētais zāles savākšanas mehānisms, vai arī izsviešanas atveres pašnoslēdzošais norobežojošais aizsargmehānisms.

- Nekad nelietojiet zāliena pļaujmašīnu ar bojātiem aizsargmehānismiem vai aizsargrežģiem, vai bez uzstādītajiem aizsargmehānismiem, piem., atsites plāksnēm un / vai zāles savākšanas mehānismiem.

Atlikušie riski

Ražojums ir konstruēts atbilstoši tehniskās attīstības līmenim un atzītiem drošības tehnikas noteikumiem. Tomēr darba laikā var rasties daži atlikušie riski.

- Dzirdes bojājums, ja nelieto norādītos ausu aizsargus.
- Atlikušos riskus var minimizēt, ja kopā ievēro "Drošības norādījumus" un "Noteikumiem atbilstošu lietošanu", kā arī lietošanas instrukciju.
- Izmantojiet ražojumu tā, kā tas ieteikts šajā lietošanas instrukcijā. Tā panāksiet, ka šim ražojumam ir optimāla jauda.
- Turklāt, neskatoties uz visiem veiktajiem piesardzības pasākumiem, var pastāvēt atlikušie riski, kas nav acīmredzami.

⚠ BRĪDINĀJUMS

Šis elektroinstruments darba laikā rada elektromagnētisko lauku. Šis lauks noteiktos apstākļos var traucēt aktīvo vai pasīvo medicīnisko implantu darbību. Lai mazinātu nopietnu vai nāvējošu savainojumu risku, personām ar medicīniskajiem implantiem pirms elektroinstrumenta lietošanas ieteicams konsultēties ar ārstu un ražotāju.

⚠ BRĪDINĀJUMS

Ilgāka darba gadījumā vibrāciju dēļ operatora rokās var rasties asinsrites traucējumi (vibrācijas izraisītais vazospastiskais sindroms).

Vibrācijas izraisītais vazospastiskais sindroms ir asinsvadu slimība, kad roku un kāju pirkstu mazie asinsvadi krampjaini saraujas. Skartās zonas vairs netiek apgādātas ar asinīm, un tādējādi izskatās ārkārtīgi bālas. Bieža vibrējošo ražojumu lietošana personām, kurām ir traucēta asinsrite (piem., smēķētājiem, diabētiķiem), var izraisīt nervu bojājumus.

Ja pamanāt neparastus kaitējumus, nekavējoties pabeidziet darbu un vērsieties pie ārsta.

IEVĒRĪBAI

Ražojums ir 20V IXES sērijas daļa, un to drīkst lietot tikai ar šīs sērijas akumulatoriem. Akumulatorus drīkst lādēt tikai ar šīs sērijas lādētājiem. Ievērojiet ražotāja norādes.

⚠ BRĪDINĀJUMS

Ievērojiet drošības norādījumus un norādes par uzlādēšanu un pareizu izmantošanu, kas ir sniegtas šī akumulatora un 20V IXES sērijas lādēšanas ierīces lietošanas instrukcijā. Detalizētu aprakstu par lādēšanas procesu un papildu informāciju atradīsiet šajā atsevišķajā lietošanas instrukcijā.

6 Tehniskie dati

Aplēses spriegums	40V (2x20V) ⎓
Pļaušanas platums	430 mm
Zāģēšanas augstums	Regulējams 6 pozīcijās
Augstuma regulēšanas mehānisma vadības rokturis	3 pozīcijās
Augstuma regulēšanas mehānisms	25 – 75 mm
Savācējmaisa tilpums	50 l
Svars (bez akumulatora)	16,2 kg
Naža informācija:	
Ražotājs:	Royal Garden
Naža kods:	RG8A109

Paturētas tiesības veikt tehniskas izmaiņas!

Troksnis un vibrācija

⚠ BRĪDINĀJUMS

Troksnis var radīt smagas sekas jūsu veselībai. Ja ierīces troksnis pārsniedz 85 dB, lietojiet jūs un personas, kas atrodas tuvumā, piemērotus ausu aizsargus.

Trokšņa un vibrācijas vērtības bija noteiktas saskaņā ar standartizētu mērījumu metodi.

Trokšņa raksturlielumi

Skaņas spiediens L_{pA}	78,5 dB
Mērījuma kļūda K_{pA}	3,0 dB
Skaņas jauda L_{wA}	90 dB
Mērījuma kļūda K_{wA}	2,08 dB

Vibrāciju raksturlielumi (rokas šūpoles)

Vibrācija a_h	< 2,5 m/s²
Mērījuma kļūda K	1,5 m/s²

Norādītā vibrācijas kopējā vērtība un trokšņa emisijas vērtība ir mērītas saskaņā ar standartizētu pārbaudes metodi, un tās var izmantot elektroinstrumenta salīdzināšanai ar citām ierīcēm.

Norādīto trokšņa emisijas vērtību un norādīto vibrācijas kopējo vērtību var izmantot arī slodzes sākotnējai novērtēšanai.

⚠ BRĪDINĀJUMS

Trokšņa emisijas un vibrācijas emisijas vērtība var atšķirties no norādītajām vērtībām elektroinstrumenta faktiskās lietošanas laikā atkarībā no elektroinstrumenta izmantošanas veida, it sevišķi, kāds darba materiāla veids tiek apstrādāts.

Mēģiniet noturēt pēc iespējas mazāku slodzi. Piemēra pasākumi: darba laika ierobežošana. Turklāt jāievēro visas darba cikla daļas (piemēram, laiki, kuros elektroinstruments ir izslēgts, un tādi, kad tas ir ieslēgts, bet darbojas bez slodzes).

7 Izpakošana

⚠ BRĪDINĀJUMS

Ražojums un iepakojuma materiāli nav rotaļlietas!

Bērni nedrīkst rotaļāties ar plastikāta maisiņiem, plēvēm un sīkām detaļām! Pastāv norīšanas un nosmakšanas risks!

- Atveriet iepakojumu un uzmanīgi izņemiet ražojumu.
- Noņemiet iepakojuma materiālu, kā arī iepakojuma un transportēšanas stiprinājumus (ja tādi ir).
- Pārbaudiet, vai piegādes komplekts ir pilnīgs.
- Pārbaudiet, vai ražojumam un piederumiem transportēšanas laikā nav radušies bojājumi. Nekavējoties ziņojiet par iespējamiem bojājumiem transporta uzņēmumam, kurš bija piegādājis ražojumu. Vēlākas reklamācijas netiek atzītas.
- Ja iespējams, uzglabājiet iepakojumu līdz garantijas termiņa beigām.
- Pirms lietošanas iepazīstieties ar ražojumu, izmantojot lietošanas instrukciju.
- Piederumiem, kā arī nodilušo daļu aizvietošanai un rezerves daļām izmantojiet tikai oriģinālās daļas. Rezerves daļas saņemsiet savā tirdzniecības uzņēmumā.
- Pasūtījumos norādiet mūsu preces numurus, kā arī ražojuma tipu un izgatavošanas gadu.

8 Montāža

⚠ UZMANĪBU

Savainošanās risks!

Ievietojiet akumulatoru tikai tad, ja akumulatora instruments ir sagatavots lietošanai.

⚠ UZMANĪBU

Savainošanās risks, ko rada rotējošs nazis. Veiciet darbus ražojumam tikai ar izslēgtu un apstādinātu nazi!

IEVĒRĪBAI

Pirms lietošanas sākšanas noteikti pilnīgi samontējiet ražojumu!

IEVĒRĪBAI

Uzmaniet, lai montāžas laikā netiktu saspiests kabelis.

8.1 Apakšējo rokturu (4) montāža (1., 3., 4. att.)

Norāde:

Uzmaniet, lai sazobe sakristu.

1. Piestipriniet apakšējo rokturi (4) pie iepriekš uzmontētajām skrūvēm.
2. Pieskrūvējiet apakšējo rokturi (4) abās pusēs, izmantojot pa vienai paplāksnei (4a) un ātrdarbības iespīlēšanas svirai (4b). Turklāt uzmaniet, lai kabelis (9a), kuru piestiprina vēlāk ar kabeļa aizspiedni (9), neatrodas ceļā.
3. Nobloķējiet abas ātrdarbības iespīlēšanas sviras (4b), tās spiežot apakšējā roktura (4) virzienā.
   Tām jāpiekļaujas pie apakšējā roktura (4) tā, lai var veikt spriegošanu ar vidēju spēku.
   Pretējā gadījumā ātrdarbības iespīlēšanas sviras (4b) spriegošanai jāgriež pulksteņrādītāja kustības virzienā vai jāpalaiž vaļīgāk pretēji pulksteņrādītāja kustības virzienam.

8.1.1 Apakšējā roktura (4) pozīcijas pārstatīšana (5. att.)

Norādes!

Ir iespējamas trīs pozīcijas.

Uzmaniet, lai sazobe sakristu.

1. Atbrīvojiet abas iespīlēšanas sviras (4b).
2. Palaidiet vaļīgāk abas iespīlēšanas sviras (4b), griežot tās pretēji pulksteņrādītāja kustības virzienam.
3. Novietojiet apakšējo rokturi (4) vajadzīgajā pozīcijā (vadieties pēc atzīmēm).
4. Atkārtoti nostipriniet apakšējo rokturi (4) (sk. *8.1*).

8.2 Augšējo rokturu (2) montāža (6., 7. att.)

1. Pieskrūvējiet augšējo rokturi (2) pie apakšējiem rokturiem (4) abās pusēs, izmantojot pa vienai plakangalvas skrūvei (2a), paplāksnei (2b), cilindriskajam uzgrieznim (2d) un ātrdarbības iespīlēšanas svirai (2c).
   Ir iespējamas divas pozīcijas.
2. Nobloķējiet abas ātrdarbības iespīlēšanas sviras (2c), tās spiežot augšējā roktura (2) virzienā.
   Tām jāpiekļaujas pie augšējā roktura (2) tā, lai var veikt spriegošanu ar vidēju spēku.
   Pretējā gadījumā ātrdarbības iespīlēšanas sviras (2c) spriegošanai jāgriež pulksteņrādītāja kustības virzienā vai jāpalaiž vaļīgāk pretēji pulksteņrādītāja kustības virzienam.

8.3 Kabeļa aizspiedņu (9) montāža (1., 8. att.)

1. Piespraudiet abus kabeļa aizspiedņus (9) attiecīgi pie augšējā roktura (2) un apakšējā roktura (4) un nofiksējiet kabeli (9a).

8.4 Zāles savācējmaisa (5) montāža (9. att.)

1. Uzlieciet gumijas maliņas (5b) atbilstošajās vietās pāri rāmim (5c).

8.5 Roktura pārnēsāšanai (5a) montāža pie zāles savācējmaisa (5) (9. att.)

1. Piestipriniet zāles savācējmaisa (5) rokturi pārnēsāšanai (5a) pie šim nolūkam paredzētā stiprinājuma zāles savācējmaisa (5) augšpusē.

9 Darbības pirms lietošanas sākšanas

IEVĒRĪBAI

Šī ražojuma zināma trokšņu ietekme nav novēršama. Trokšņainus darbus ieplānojiet veikt atļautā un tam piemērotā laikā. Attiecīgos gadījumos ievērojiet klusās stundas un ierobežojiet darba laiku līdz maksimāli nepieciešamajam.

Jūsu individuālajai aizsardzībai un tuvumā esošo personu aizsardzībai jālieto piemēroti ausu aizsargi.

9.1 Pļaušanas augstuma regulēšana (10. att.)

IEVĒRĪBAI

Pļaušanas augstuma noregulēšanu drīkst veikt tikai ar izslēgtu motoru.

- Biezā, augstā zālē noregulējiet maksimālo pļaušanas pakāpi un lēnām pļaujiet. Pirmajai pļaušanai sezonā vajadzētu izvēlēties lielu pļaušanas augstumu. Noregulējiet pļaušanas augstumu tā, lai ražojums netiktu pārslogots.
- Izvēlieties pļaušanas augstumu atkarībā no faktiskā zāliena garuma.
- Pļaujiet vairākos piegājienos tā, lai vienā reizē nopļautu maksimāli 4 cm zāliena.

Var noregulēt 6 dažādus pļaušanas augstumus:

Dekoratīvs zāliens		Praktisks zāliens	
1 =	25 mm	4 =	55 mm

2 =	35 mm	5 =	65 mm
3 =	45 mm	6 =	75 mm

Pļaušanas augstuma iestatījumu veic, izmantojot pļaušanas augstuma regulēšanas mehānisma (6) sviru.

1. Pavelciet pļaušanas augstuma regulēšanas mehānisma (6) sviru uz āru.
2. Pārbīdiet pļaušanas augstuma regulēšanas sviru (6) vajadzīgajā pozīcijā.
3. Atkārtoti atlaidiet pļaušanas augstuma regulēšanas mehānisma sviru (6). Svira nofiksējas vajadzīgajā pozīcijā.

9.2 Akumulatoru (13) ievietošana / izņemšana no akumulatoru stiprinājumiem (13b) (11. att.)

Akumulatora ievietošana

1. Atveriet pārsegu (7).
2. Iebīdiet akumulatorus (13) akumulatora stiprinājumos (13b). Akumulatori (13) dzirdami nofiksējas.
3. Aizveriet pārsegu (7).

Akumulatora izņemšana

1. Atveriet pārsegu (7).
2. Nospiediet akumulatoru (13) atbloķēšanas taustiņu (13a) un izvelciet akumulatorus no akumulatora stiprinājumiem (13b).
3. Aizveriet pārsegu (7).

9.3 Pļaušanas virsmas sagatavošana

1. Pirms pļaušanas rūpīgi apskatiet pļaujamo virsmu.
2. Novāciet akmeņus, kokus. kaulus, stieples, rotaļlietas un citus priekšmetus, kurus ražojums var aizmest.
3. Uzmaniet, lai neviena persona neuzturētos uz pļaušanas virsmas.

10 Lietošana

Akumulatora zāliena pļaujmašīnai ir griezējinstruments, kas griežas paralēli pļaušanas plaknei. Tā ir aprīkota ar jaudīgu un laidenas gaitas elektromotoru, robustu korpusu, aizsargstīpu, abās pusēs izvietotu zāliena malu padevi un zāles savācējmaisu. Papildus ražojums ir ar 6 pozīcijās regulējamu augstumu, un tam ir vieglas gaitas riteņi. Par vadības elementu darbību lasiet turpmākajos aprakstos.

⚠ BRĪDINĀJUMS

Savainošanās risks!

Pirms jebkuriem darbiem ar elektroinstrumentu (piem., pirms apkopes, instrumentu nomaiņas utt.), kā arī transportēšanas un uzglabāšanas laikā izņemiet no elektroinstrumenta akumulatoru. Ieslēgšanas/izslēgšanas slēdža nejaušas nospiešanas gadījumā pastāv savainošanās risks.

IEVĒRĪBAI

Uzmaniet, lai apkārtējās vides temperatūra darba laikā nepārsniegtu 50 °C un nebūtu zemāka par –20 °C.

IEVĒRĪBAI

Ražojums ir 20V IXES sērijas daļa, un to drīkst lietot tikai ar šīs sērijas akumulatoriem. Akumulatorus drīkst lādēt tikai ar šīs sērijas lādētājiem. Ievērojiet ražotāja norādes.

10.1 Pļaušana ar zāles savācējmaisu

IEVĒRĪBAI

Nelietojiet ražojumu bez pilnīgi piestiprināta zāles savācējmaisa vai mulčēšanas ieliktņa.

IEVĒRĪBAI

Noņemiet vai piestipriniet zāles savācējmaisu tikai ar izslēgtu motoru un apstādinātu nazi.

10.1.1 Zāles savācējmaisa (5) ievietošana (9., 12. att.)

1. Paceliet izsviešanas vāku (8).
2. Paceliet zāles savācējmaisu (5) aiz roktura pārnēsāšanai (5a).
3. Iekabiniet zāles savācējmaisu (5) šim nolūkam paredzētajā zāles savācējmaisa piekarē ražojuma mugurpusē.
4. Noņemiet izsviešanas vāku (8), tas notur savācējmaisu (5) pozīcijā.

10.1.2 Piepildījuma indikators (3) pie zāles savācējmaisa (5) (1. att.)

Naža radītā gaisa plūsma paceļ piepildījuma indikatoru. Ja zāles savācējmaiss ir piepildīts, gaisa plūsma apstājas. Ja gaisa plūsma ir pārāk maza, piepildījuma indikators aizveras. Tā ir norāde uz to, ka zāles savācējmaiss jāiztukšo.

Piepildījuma indikatora neierobežotā darbība ir nodrošināta tikai ar optimālu gaisa plūsmu. Ārējās ietekmes, piem., slapja, bieza vai augsta zāle, zemas pļaušanas pakāpes, piesārņojums vai tamlīdzīgi var negatīvi ietekmēt gaisa plūsmu un piepildījuma indikatora darbību.

- Atvērts aizvars: Zāles savācējmaiss tiek piepildīts
- Aizvērts aizvars: Zāles savācējmaiss ir piepildīts

10.1.3 Zāles savācējmaisa (5) iztukšošana (9., 12., 13. att.)

⚠ BRĪDINĀJUMS

Pirms zāles savācējmaisa noņemšanas izslēdziet motoru un nogaidiet, līdz nazis pilnīgi apstājas.

IEVĒRĪBAI

Savainošanās risks!

Noņemiet zāles savācējmaisu tikai ar izslēgtu motoru un apstādinātu nazi.

Tiklīdz pļaušanas laikā paliek guļus zāles paliekas, jāiztukšo zāles savācējmaiss.

1. Lai noņemtu zāles savācējmaisu (5), paceliet izsviešanas vāku (8).

2. Izņemiet zāles savācējmaisu (5) aiz roktura pārnēsāšanai (5a). Atbilstoši drošības noteikumiem izsviešanas vāks (8) zāles savācējmaisa (5) atkabināšanas laikā aizkrīt ciet un noslēdz izsviešanas atveri.

Ja turklāt atverē aizķeras zāles paliekas, tad motora vieglākai iedarbināšanai ir lietderīgi pavilkt zāliena pļaujmašīnu atpakaļ par apt. 1 m.

IEVĒRĪBAI

Nopļautā materiāla paliekas pļaujmašīnas korpusā un uz darba instrumenta nenoņemiet ar roku vai ar kājām, bet gan ar piemērotiem palīgīdzekļiem, piem., suku vai rokas slotiņu.

Lai garantētu labu savākšanu, tad pēc lietošanas jānotīra zāles savācējmaiss (5).

10.2 Pļaušana ar mulčēšanas ieliktni

Mulčēšanas laikā nopļautais materiāls tiek sasmalcināts slēgtā zāliena pļaujmašīnas korpusā un caur mulčēšanas ieliktni izkliedēts uz zāliena. Tādējādi zāles savākšana un utilizēšana nav nepieciešama. Smalkās augu atliekas kā dabiskais mēslojums sakrīt atpakaļ velēnā, piegādā mitrumu zālienam un apgādā to ar svarīgām barības vielām.

IEVĒRĪBAI

Mulčēšana ir iespējama tikai nosacīti īsam zālienam.

10.2.1 Mulčēšanas ieliktņa (11) ievietošana (12., 13., 14. att.)

1. Paceliet izsviešanas vāku (8).
2. Izņemiet zāles savācējmaisu (5) (ja ir ievietots) aiz roktura pārnēsāšanai (5a).
3. Paceliet izsviešanas vāku (8) un ievietojiet mulčēšanas ieliktni (11).
4. Noregulējiet pļaušanas augstumu (skatīt . nodaļu *9.1*).

Norāde:

Nopļaujiet zāli 2 cm, ja zāles augstums ir 4-6 cm.

10.2.2 Zāliena pļaušanas un zāliena mulčēšanas atšķirība (12., 14. att.)

Izmantojot mulčēšanas ieliktni (11), nopļautā zāle netiek savākta zāles savācējmaisā, bet gan tiek sasmalcināta un izkliedēta uz zāliena. Barības vielas, kas ir zāles smalksnē, līdz ar to noārda augsnē dzīvojošie organismi, un tās veido barības vielu apriti. Tādēļ mulčētais zāliens būtiski retāk jāmēslo.

Principā paredz, ka zāliens jāpļauj relatīvi bieži, tā ka tikai neliels mulčas daudzums paliek uz zāliena. Tādēļ vislabāk ir vismaz vienreiz nedēļā veikt mulčēšanu un noregulēt pļaujmašīnu tā, lai tikai apm. 40 % no zāliena kopējā garuma veido mulču. Ja mulča redzami paliek uz zāliena platības (piem., pirmoreiz veicot zāliena pļaušanu sezonā, vai stipras augšanas gadījumā), vajadzētu strādāt ar zāles savācējmaisu (5).

10.3 Naža apturēšanas palīgierīce (1., 16. att.)

Pirms katras lietošanas sākšanas jāpārbauda naža apturēšanas palīgierīce. Iedarbiniet motoru, kā aprakstīts . nodaļā *10.4*.

1. Atlaidiet aizsargstīpu (1). Motors izslēdzas, un nazis (12a) tiek nobremzēts.
2. Nazim (12a) jāapstājas 7 sekunžu laikā.

10.4 Ražojuma ieslēgšana / izslēgšana (15. att.)

Norāde:

Akumulatora uzlādes pakāpi parāda, iedegoties atbilstošai gaismas diodes lampiņai.

Low	Zems akumulatora uzlādes līmenis
High	Augsts akumulatora uzlādes līmenis

Ieslēgšana

1. Turiet ieslēgšanas / izslēgšanas slēdzi (10) nospiestu un pavelciet aizsargstīpu (1) uz aizmuguri.

Izslēgšana

1. Atlaidiet aizsargstīpu (1).
2. Noņemiet akumulatoru.

⚠ UZMANĪBU

Pēc izslēgšanas ražojums darbojas pēc inerces. Nogaidiet, līdz ražojums būs pilnīgi apstādinātā stāvoklī.

10.5 Auto / Eco režīms (15. att.)

Ražojums palaišanas brīdī automātiski sāk darboties pēdējā izmantotajā režīmā.

1. Nospiežot Auto / Eco slēdzi (10a), jūs varat pārslēgties starp Auto / Eco režīmu.

Auto režīms:

Ražojums pielāgo motora apgriezienu skaitu atbilstoši slodzei.

Eco režīms:

Ražojums darbojas ar vismazāko apgriezienu skaitu, nodrošinot maksimālu akumulatora darbības laiku.

10.6 Pēc pļaušanas

- Pirms atkārtotas lietošanas pārbaudiet visas skrūves un uzgriežņus. Pievelciet vaļīgās skrūves.
- Pirms atkārtotās lietošanas iztukšojiet zāles savācējmaisu.
- Ievērojiet arī nodaļu “Glabāšana”.

11 Tīrīšana un apkope

⚠ BRĪDINĀJUMS

Uzticiet veikt tehniskās uzturēšanas un apkopes darbus, kas nav aprakstīti šajā lietošanas instrukcijā, specializētās darbnīcas personālam. Lietojiet tikai oriģinālās rezerves daļas.

⚠ BRĪDINĀJUMS

Nelietpratīgi apkopes vai tīrīšanas darbi var izraisīt savainojumus!

⚠ BRĪDINĀJUMS

Veicot tīrīšanas, tehniskās uzturēšanas un apkopes darbus, ražojums var pēkšņi sākt darboties un tādējādi radīt savainojumus un apdegumus.

– Izslēdziet ražojumu.
– Noņemiet akumulatoru.
– Ļaujiet ražojumam atdzist.

⚠ UZMANĪBU

Rīkojoties ar nažiem, lietojiet aizsargcimdus!

11.1 Tīrīšana

- Uzturiet aizsargmehānismus, gaisa spraugas un motora korpusu tīru no putekļiem un netīrumiem, cik vien tas ir iespējams. Noberziet ražojumu ar tīru drānu vai izpūtiet to ar zema spiediena saspiesto gaisu. Iesakām ražojumu notīrīt uzreiz pēc katras lietošanas reizes.
- Ventilācijas atverēm vienmēr jābūt brīvām.
- Ir ieteicama tīrīšana, izmantojot dārza šļūteni tikai ar zemu spiedienu. Spiediena ūdens strūklas tīrīšanas aparāts nav piemērots ražojuma tīrīšanai.

1. Atkabiniet zāles savācējmaisu un iztīriet to, izmantojot suku ar rokturi. Zāliena pļaujmašīnas korpusu jūs arī varat rupji notīrīt, izmantojot suku.
2. Tīriet zāliena pļaujmašīnas apakšpusi, izmantojot špakteli un suku ar rokturi. Turklāt špaktele palīdz noņemt rupjas un lielas augu atliekas no naža (12a) zonas. Apakšdaļas tīrīšana tieši pēc darba ir vieglāka un izdodas pamatīgāk. Tādā gadījumā netīrumi un augu atliekas vēl ir svaigas, un tās ir iespējams vieglāk atdalīt.
3. Neizmantojiet tīrīšanas līdzekļus vai šķīdinātājus; tie var sabojāt ražojuma plastmasas detaļas. Uzmaniet, lai ražojumā nevarētu iekļūt ūdens.
4. Pārbaudiet, vai zāles izsviešana ir brīva no zāles paliekām, un pēc vajadzības notīriet tās.

11.2 Apkope

⚠ BRĪDINĀJUMS

Savainošanās risks!

Pirms jebkuriem darbiem ar elektroinstrumentu (piem., pirms apkopes, instrumentu nomaiņas utt.), kā arī transportēšanas un uzglabāšanas laikā izņemiet no elektroinstrumenta akumulatoru. Ieslēgšanas/izslēgšanas slēdža nejaušas nospiešanas gadījumā pastāv savainošanās risks.

11.2.1 Naža (12a) nomaiņa (16. att.)

⚠ BRĪDINĀJUMS

Strādājot ar bojātu nazi, pastāv savainošanās risks.

– Lietojiet aizsargcimdus!
– Drošības apsvērumu dēļ uzticiet naža asināšanu, balansēšanu tikai pilnvarotai specializētajai darbnīcai. Lai sasniegtu optimālu darba rezultātu, ieteicams reizi gadā veikt naža pārbaudi.
– Nomainot nazi, drīkst izmantot tikai oriģinālās rezerves daļas.

1. Ar vienu roku noturiet nazi (12a).
2. Grieziet naža skrūvi (12) pretēji pulksteņrādītāja kustības virzienam, izmantojot dakšveida uzgriežņatslēgu, atslēgas izmērs 13 (nav iekļauta piegādes komplektā).
3. Noņemiet naža skrūvi (12) un paplāksni.
4. Uzstādiet atpakaļ jaunu nazi (12a) pretējā secībā. Pienācīgi nostipriniet naža skrūvi (12). Uzmaniet, lai nazis (12a) būtu pareizi novietots stiprinājuma tapā un piekļautos vienā līmenī.
5. Naža skrūves (12) pievilkšanas griezes moments ir 45 Nm. Nomainiet arī naža skrūvi (12), kad nomaināt nazi (12a).

11.2.2 Bojāts nazis (12a) (16. att.)

Ja nazis (16) ir nonācis saskarē ar kādu šķērsli:

- Izslēdziet motoru, nogaidiet, līdz tas pilnīgi apstājas, un noņemiet akumulatoru.
- Pārbaudiet, vai nazim (12a) nav bojājumu.
- Bojāti vai saliekti naži (12a) jānomaina.
- Nekad atkārtoti neiztaisnojiet saliekto nazi (12a).
- Nekad nestrādājiet ar saliektu vai stipri nolietotu nazi (12a), tas izraisa vibrācijas, un sekas var būt zāliena pļaujmašīnas turpmākie bojājumi.

12 Glabāšana un transportēšana

Uzglabājiet ražojumu un tā piederumus tumšā, sausā un no sala iedarbības aizsargātā vietā, kurai nevar piekļūt bērni.
Optimālā uzglabāšanas temperatūras amplitūda ir no 5 °C līdz 30 ˚C.
Glabājiet ražojumu oriģinālajā iepakojumā.
Apsedziet ražojumu, lai to pasargātu no putekļiem vai mitruma. Uzglabājiet lietošanas instrukciju pie ražojuma.

⚠ BRĪDINĀJUMS

Savainošanās risks!

Pirms jebkuriem darbiem ar elektroinstrumentu (piem., pirms apkopes, instrumentu nomaiņas utt.), kā arī transportēšanas un uzglabāšanas laikā izņemiet no elektroinstrumenta akumulatoru. Ieslēgšanas/izslēgšanas slēdža nejaušas nospiešanas gadījumā pastāv savainošanās risks.

12.1 Augšējā roktura (2) salocīšana (1., 7., 12. att.)

⚠ BRĪDINĀJUMS

Iespiešanas risks!

Vienmēr turiet rokturi ar vienu roku aiz visaugstākās vietas.

– Nekad nenovietojiet pirkstus starp augšējo un apakšējo rokturi.

Kompaktai uzglabāšanai augšējais rokturis (2) ir saliekams.

1. Noņemiet zāles savācējmaisu (5).
2. Atbrīvojiet ātrdarbības iespīlēšanas sviru (2c) aiz augšējā roktura (2).
3. Mazliet palaidiet vaļīgāk ātrdarbības iespīlēšanas sviras (2c), griežot tās pretēji pulksteņrādītāja kustības virzienam.
4. Atlokiet augšējo rokturi (2) uz leju. Turklāt nedrīkst iespiest kabeli (9a).

12.2 Sagatavošana novietošanai glabāšanā

1. Noņemiet akumulatoru.
2. Pilnīgi iztukšojiet ražojumu.
3. Notīriet un pārbaudiet, vai ražojumam nav bojājumu.

13 Labošana un rezerves daļu pasūtīšana

Jāievēro, ka šim ražojumam šādas daļas ir pakļautas lietošanas vai dabiskajam nodilumam, vai šādas daļas ir nepieciešamas kā patērējamie materiāli.

IEVĒRĪBAI

Saskaņā ar Likumu par ražotāja atbildību par ražojumu kvalitāti ražotājs nav atbildīgs par bojājumiem, kas radušies nelietpratīgi veiktu remontdarbu vai oriģinālo rezerves daļu neizmantošanas dēļ.

Vērsieties klientu servisā vai pie pilnvarota speciālista. Atbilstoši nosacījumi attiecas arī uz piederumiem.

Rezerves daļas un piederumus varat saņemt mūsu servisa centrā. Šim nolūkam noskenējiet titullapā esošo kvadrātkodu.

13.1 Rezerves daļu pasūtīšana

Veicot rezerves daļu pasūtīšanu, jānorāda šāda informācija:

- Modeļa apzīmējums
- Preces numurs
- Datu plāksnītē norādītie dati

Rezerves daļas / piederumi

Akumulators SBP2.0 preces Nr.:	7909201708
Akumulators SBP4.0 preces Nr.:	7909201709
Lādētājs SBC2.4A preces Nr.:	7909201710
Lādētājs SBC4.5A preces Nr.:	7909201711
Lādētājs SDBC2.4A preces Nr.:	7909201712
Lādētājs SDBC4.5A preces Nr.:	7909201713
StarterKit SBSK2.0 preces Nr.:	7909201720
StarterKit SBSK4.0 preces Nr.:	7909201721
Naža preces Nr.:	7911200647
Naža skrūves preces Nr.:	5911415001

14 Utilizācija un otrreizēja izmantošana

Norādes par iepakojumu

Iepakojuma materiāli ir pārstrādājami. Utilizējiet iepakojumus atbilstoši apkārtējās vides prasībām.

Norādes par Vācijas elektrisko un elektronisko iekārtu likumu (ElektroG)

Nolietotās elektriskās un elektroniskās iekārtas nedrīkst izmest sadzīves atkritumos, bet gan tās jānodod šķirošanas vai utilizācijas punktā!

- Nolietotās baterijas vai akumulatori, kas nav nekustīgi iebūvēti nolietotajās iekārtās, pirms nodošanas jāizņem bez sagraušanas! To utilizāciju regulē Vācijas likums par baterijām.
- Elektrisko un elektronisko iekārtu īpašniekiem vai lietotājiem ir uzlikts par pienākumu pēc lietošanas tās nodot likumā noteiktajā kārtībā.
- Gala lietotājs patstāvīgi ir atbildīgs par savu personīgo datu dzēšanu no utilizējamajās nolietotās iekārtas!
- Nosvītrotā atkritumu konteinera simbols nozīmē, ka elektriskās un elektroniskās iekārtas nedrīkst utilizēt sadzīves atkritumos.
- Nolietotās elektriskās un elektroniskās iekārtas var nodot bez maksas šādās vietās:
  - Publiski-tiesiskās utilizācijas vai savākšanas vietas (piem., komunālie būvlaukumi)
  - Elektroiekārtu pārdošanas vietas (stacionāri un tiešsaistē), ja tirdzniecības uzņēmumiem ir uzlikts par pienākumu veikt pieņemšanu atpakaļ, vai tie sniedz šādu pakalpojumu brīvprātīgi.
  - Līdz trim nolietotām elektroiekārtām atbilstoši katram iekārtas veidam, kuru malas garums ir maksimāli 25 centimetri, varat bez jaunas iekārtas iepriekšējas iegādes no ražotāja bez maksas nodot pie ražotāja vai kādā citā pilnvarotā savākšanas vietā jūsu tuvumā.
  - Citas ražotāja un izplatītāja papildu pieņemšanas atpakaļ prasības uzzināsiet attiecīgajā klientu servisā.
- Ja ražotājs veic jaunas elektroiekārtas piegādi privātai mājsaimniecībai, tas var ierosināt nolietotās elektroiekārtas bezmaksas savākšanu pēc gala lietotāja pieprasījuma. Šim nolūkam sazinieties ar ražotāja klientu servisu.
- Šie apgalvojumi attiecas tikai uz ierīcēm, kas tiek uzstādītas un pārdotas Eiropas Savienības dalībvalstīs, un kas ir pakļautas Eiropas Direktīvas 2012/19/ES prasībām. Valstīs, kas nav Eiropas Savienības dalībvalstis, var būt spēkā no šīm atšķirīgas prasības attiecībā uz nolietoto elektrisko un elektronisko iekārtu utilizāciju.

Norādes par litija jonu akumulatoriem

Demontējiet akumulatorus pirms ierīces utilizācijas!

Li-Ion

- Neizmetiet akumulatorus mājsaimniecības atkritumos, nemetiet ugunī (sprādzienbīstamība) vai ūdenī. Bojāti akumulatori var kaitēt apkārtējai videi un jūsu veselībai, ja izplūst indīgi tvaiki vai šķidrumi.
- Bojāti vai izlietoti akumulatori jānodod otrreizējai pārstrādei saskaņā ar Regulu (ES) 2023/1542.
- Nododiet akumulatoru un lādētāju utilizācijas punktā. Izmantotās plastmasas un metāla daļas var atdalīt viendabīgā veidā un nodot otrreizējai izmantošanai.
- Utilizējiet akumulatorus izlādētā stāvoklī. Mēs iesakām polus nosegt ar līmlenti, lai pasargātu no īssavienojuma. Neatveriet akumulatoru.
- Utilizējiet akumulatorus saskaņā ar vietējiem noteikumiem. Nododiet akumulatorus nolietoto akumulatoru savākšanas punktā, kur tos nodod otrreizējai izmantošanai atbilstoši apkārtējās vides prasībām. Jautājiet par to vietējam atkritumu utilizācijas uzņēmumam.

15 Traucējumu novēršana

Turpmākajā tabulā ir parādītas kļūdu pazīmes un aprakstīts, kā jūs varat tās novērst, ja jūsu ražojums nedarbojas pareizi. Ja jūs tādā veidā nevarat lokalizēt un novērst problēmu, vērsieties tuvākajā servisā.

Traucējums	Iespējamais cēlonis	Novēršana
Ražojumu nevar iedarbināt.	Pārāk zems akumulatora uzlādes līmenis.	Uzlādējiet akumulatoru.
	Akumulators nav ievietots pareizi.	Iebīdiet akumulatoru akumulatora stiprinājumā. Akumulators dzirdami nofiksējas.
	Bojāts ieslēgšanas / izslēgšanas slēdzis.	Vērsieties mūsu servisa dienestā.
	Bojāts motors.	
Nemierīga darbība, stipra ražojuma vibrācija.	Vaļīga ātrdarbības iespīlēšanas svira.	Pārbaudiet ātrdarbības iespīlēšanas sviru.
	Vaļīgs naža stiprinājums.	Pārbaudiet naža stiprinājumu.
	Nelīdzsvarots nazis.	Nomainiet nazi.
Motors nedarbojas.	Aizsargstīpa nav pavilkta.	Pavelciet aizsargstīpu.
	Bojāts motors.	Vērsieties pilnvarotajā klientu servisā.
Zāles izmešana nav rūpīga.	Pārāk mazs pļaušanas augstums.	Noregulējiet pļaušanas augstumu.
	Nolietots nazis.	Nomainiet nažus.
	Aizsprostots zāles savācējmaiss.	Iztukšojiet zāles savācējmaisu vai atbrīvojiet aizsprostojumu.

16 Garantijas noteikumi – Scheppach 20V IXES sērija

Pārbaudes datums 25.04.2024

Augsti godātais klient, augsti cienītā kliente!
Mūsu ražojumiem tiek veikta stingra kvalitātes pārbaude. Ja tomēr kāds ražojums nevainojami nedarbojas, mēs to ļoti nožēlojam un lūdzam jūs vērsties mūsu servisa dienestā pēc zemāk norādītās adreses. Mēs esam pieejami arī telefoniski pa servisa tālruņa numuru. Turpmākajām norādēm jākalpo jums netraucētai apstrādei un regulēšanai bojājuma gadījumā.

Lai izvirzītu garantijas prasības, jāievēro šādi punkti:

1. **Šie garantijas noteikumi** reglamentē mūsu papildu ražotāja garantijas pakalpojumus attiecībā uz jaunu ražojumu pircējiem (privātiem gala patērētājiem). Šī garantija neskar likumā noteiktās garantijas prasības. Par tām ir atbildīgs tirdzniecības uzņēmums, pie kura esat iegādājies ražojumu**.**
2. **Garantijas pakalpojums**, ko sniedz ražotājs, attiecas vienīgi uz trūkumiem, kas rodas jūsu iegādātajam jaunajam ražojumam sakarā ar materiāla vai ražošanas defektiem. Ja garantijas perioda laikā rodas materiāla vai ražošanas defekti, tad ražotājs kā garantijas sniedzējs šīs garantijas ietvaros nodrošina kādu no turpmākajiem pakalpojumiem pēc savas izvēles:
   - Preces bezmaksas remonts
   - Preces bezmaksas nomaiņa pret līdzvērtīgu preci (ja nepieciešams, arī nomaiņa pret jaunāku modeli, ja sākotnējā prece vairs nav pieejama).

   Nomainītie ražojumi vai daļas pāriet mūsu īpašumā. Ņemiet vērā, ka mūsu ražojumi atbilstoši noteikumiem nav konstruēti komerciālai, amatnieciskai vai profesionālai izmantošanai. Tādēļ garantijas gadījums nenotiek, ja ražojums garantijas termiņa laikā bija izmantots komerciālos, amatnieciskos vai rūpnieciskos uzņēmumos vai bija pakļauts līdzvērtīgai slodzei.
3. **Mūsu garantijas pakalpojumos nav iekļauti šādi punkti:**
   - Ražojuma bojājumi, kas radušies montāžas instrukcijas neievērošanas, nelietpratīgas ierīkošanas, lietošanas instrukcijas neievērošanas (piem., pieslēgums pie nepareiza tīkla sprieguma vai strāvas veida) vai apkopes un drošības tehnikas noteikumu neievērošanas vai ražojuma izmantošanas nepiemērotos apkārtējās vides apstākļos, kā arī nepietiekamas kopšanas un apkopes dēļ.
   - Ražojuma bojājumi, kas radušies ļaunprātīgu vai nelietpratīgu lietošanas veidu (piem., ražojuma pārslodze vai neatļautu instrumentu vai piederumu izmantošana), svešķermeņu iekļūšanas ražojumā (piem., smilts, akmeņi vai putekļi), transportēšanas laikā radušos bojājumu, spēka pielietošanas vai ārēju iedarbību (piem., bojājumi, ko rada nokrišana) dēļ.

– Ražojuma vai ražojuma daļu bojājumi, kas ir izskaidrojami ar noteikumiem atbilstošu, parastu (saistītu ar ekspluatācijas prasībām) vai citu dabisku nodilumu, kā arī nodilstošo detaļu bojājumi un / vai nolietojums.
– Ražojuma trūkumi, ko bija izraisījusi piederumu, papildinājuma vai rezerves daļu izmantošana, kas nav oriģinālās daļas vai to lietošana nebija noteikumiem atbilstoša.
– Ražojumi, kuriem bija veiktas izmaiņas vai modifikācijas.
– Maznozīmīgas atšķirības no nominālajām īpašībām, kas ir nesvarīgas ražojuma vērtībai un lietošanas derīgumam.
– Ražojumi, kuriem bija veikti patvaļīgi remonti vai tādi remonti, ko sevišķi veikušas nepilnvarotas trešās personas.
– Ja ražojumam nav marķējuma vai ražojuma identifikācijas informācijas (ierīces uzlīmes) vai tā ir nesalasāma.
– Ražojumi, kam piemīt pārāk liels piesārņojums, un tādēļ servisa personāls noraida to pieņemšanu.
– Prasības par zaudējumu atlīdzināšanu, kā arī netiešie zaudējumi vispār nav iekļauti šajā garantijas pakalpojumā.

4. **Garantijas termiņš** parasti ir **5 gadi** (12 mēneši akumulatoriem) un sākas ar ražojuma pirkuma datumu. Lielākoties datums ir atrodams uz oriģinālā pirkumu apliecinošā dokumenta. Garantijas prasības jāceļ nekavējoties attiecīgi pēc informācijas saņemšanas. Garantijas prasību izvirzīšana pēc garantijas termiņa izbeigšanās ir izslēgta. Ražojuma remonts vai apmaiņa nepagarina garantijas termiņu, kā arī ar šo pakalpojumu nenosaka jaunu garantijas termiņu ražojumam vai iespējami iebūvētajām rezerves daļām. Tas attiecas arī uz vietas veiktā servisa izmantošanu. Garantijas pakalpojuma izmantošana paredz, ka ražotājam kā garantijas sniedzējam pēc tā pieprasījuma tiek nodrošināta garantijas gadījuma pārbaude, nosūtot tam preci. Ir jāuzmana, lai transportēšanas laikā netiktu pieļauti bojājumi, izmantojot atbilstošu iepakojumu. Attiecīgais ražojums notīrītā stāvoklī kopā ar pirkumu apliecinošā dokumenta kopiju, kur iekļauta informācija par pirkuma datumu un ražojuma nosaukums, jāiesniedz vai jānosūta servisa uzņēmumam. Ja ražojumu nosūta nepilnīgā veidā, bez pilnīga piegādes komplekta, trūkstošos piederumus atbilstoši to vērtībai ieskaita / atskaita, ja ražojumu nomaina vai veic atmaksu. Daļēji vai pilnīgi izjaukti ražojumi nevar tikt pieņemti kā garantijas gadījums. Nepamatotas pretenzijas gadījumā vai ārpus garantijas termiņa pircējs vispār uzņemas transportēšanas izmaksas un transportēšanas risku. **Lūdzam iepriekš pieteikt garantijas gadījumu servisa centrā (sk. zemāk).** Parasti tiek atrunāts, ka bojātais ražojums ar īsu traucējuma aprakstu, izmantojot organizētu atpakaļsūtīšanu, vai remonta gadījumā ārpus garantijas termiņa pietiekamā apjomā apmaksāts, ievērojot atbilstošas iepakošanas un nosūtīšanas vadlīnijas, tiek nosūtīts uz zemāk norādīto servisa adresi. **Ievērojiet, lai šis ražojums (atkarībā no modeļa) piegādes atgriešanas gadījumā drošības apsvērumu dēļ būtu brīvs no visiem ekspluatācijas materiāliem.** Uz mūsu servisa centru nosūtītajam ražojumam jābūt iepakotam tādā veidā, lai ražojumam, par kuru iesniegta pretenzija, nepieļautu bojājumus transportēšanas laikā. Pēc veiktā remonta / nomaiņas mēs nosūtīsim jums atpakaļ ražojumu bez maksas. Ja ražojumus nevar saremontēt vai nomainīt, pēc mūsu brīvā izvērtējuma var atmaksāt naudas summu līdz pat bojātā ražojuma pirkuma cenas apjomam, pie kam ņem vērā atskaitījumu, pamatojoties uz nolietojumu un nodilumu. Šie garantijas pakalpojumi ir spēkā tikai par labu privātam gala pircējam, un no tiem nav iespējams atteikties vai tos attiecināt uz citu personu.

5. **Garantijas termiņa pagarinājums līdz 10 gadiem:** Scheppach piedāvā papildu 5 gadu garantijas pagarinājumu uz Scheppach 20V sērijas ražojumiem. Līdz ar to uz šiem ražojumiem garantijas termiņš kopumā sasniedz 10 gadus. Izņemot akumulatorus, lādēšanas ierīces un piederumus. Šo garantijas pagarinājumu jūs varat izmantot, reģistrējot tiešsaistē tīmekļa vietnē https://garantie.scheppach.com šajā jomā iekļauto Scheppach ražojumu līdz vēlākais 30 dienu laikā no pirkuma datuma. Pēc veiktās tiešsaistes reģistrācijas jūs saņemsiet precei pielāgotu garantijas pagarinājuma apstiprinājumu.

6. **Lai izvirzītu** garantijas prasību **sazinieties ar mūsu servisa centru**.

   Prioritāri izmantojiet mūsu veidlapu mūsu mājas lapā:

   https://shop.scheppach.com/contact

   Nesūtiet nekādus ražojumus bez iepriekšējas sazināšanās un pieteikuma mūsu servisa centrā.

   Šo garantijas saistību izmantošanai obligāts priekšnosacījums ir pirmā saziņa ar mūsu servisa centru. Garantijas prasības jāizvirza 14 dienu laikā pēc trūkuma konstatēšanas pirms garantijas termiņa izbeigšanās. Šim nolūkam ir nepieciešams oriģināls pirkumu apliecinošais dokuments un zināmos apstākļos precei pielāgotā garantijas pagarinājuma apstiprinājums.

7. **Apstrādes laiks** - Parasti mēs nokārtojam pretenziju sūtījumus 14 dienu laikā pēc saņemšanas mūsu servisa centrā. Ja izņēmuma gadījumā minētais apstrādes laiks tiek pārsniegts, par to mēs jūs savlaicīgi informēsim.

8. **Nodilstošās detaļas vispār nav iekļautas garantijā!** - Nodilstošās detaļas ir: a) komplektā iekļautie, uzstādītie un / vai iebūvētie akumulatori, kā arī b) visas no modeļiem atkarīgas nodilstošās detaļas (tai skaitā siksnas, zāģa plātnes, darbinstrumenti, slīpripas, filtri, ogles sukas utt., sk. lietošanas instrukciju). Garantijas pakalpojumā nav iekļauti pilnīgi izlādēti akumulatori vai tādi, kuriem ir bojāts korpuss un / vai akumulatora polu izvades.

9. **Iepriekšējs aprēķins** - Ražojumus, kas nav iekļauti vai vairs nav iekļauti garantijas pakalpojumā, mēs remontējam par papildu samaksu. Pēc pieprasījuma jūs varat nosūtīt bojātos ražojumus uz mūsu servisa centru uz iepriekšēja aprēķina pamata un zināmos apstākļos rakstiski (pa pastu, pa e-pastu) dot servisa centram remonta veikšanas atļauju. Bez remonta veikšanas atļaujas nenotiek turpmākā apstrāde.

Garantijas noteikumi ir spēkā tikai attiecīgi pašreizējā redakcijā uz pretenzijas brīdi un, ja nepieciešams, tos var izlasīt mūsu mājas lapā (www.scheppach.com). Tulkojumu gadījumā vienmēr noteicošā ir redakcija vācu valodā.

Scheppach GmbH · Günzburger Str. 69 ·

89335 Ichenhausen (Vācija)

Tālrunis: +800 4002 4002 ·

E-pasts: customerservice.LV@scheppach.com ·

Internets: https://www.scheppach.com

Mēs paturam sev tiesības jebkurā brīdī veikt izmaiņas šajos garantijas noteikumos bez iepriekšēja brīdinājuma.

17 ES atbilstības deklarācija

Oriģinālās atbilstības deklarācijas tulkojums

Ražotājs:

Scheppach GmbH
Günzburger Straße 69
D-89335 Ichenhausen

Mēs, uzņemoties pilnu atbildību, paziņojam, ka šeit aprakstītais ražojums atbilst spēkā esošajām direktīvām un standartiem.

Prečzīme:	**SCHEPPACH**
Preces apzīmējums:	**Akumulatora zāliena pļaujmašīna - BC-MP430-X**
Preces Nr.	**5911415900**

ES direktīvas:

2014/30/ES, 2006/42/EG, 2000/14/EG_2005/88/EG, 2011/65/EU*,

* Iepriekš aprakstītais deklarācijas priekšmets atbilst Eiropas Parlamenta un Eiropas Padomes 2011. gada 8. jūnija Direktīvas 2011/65/ES noteikumiem par noteiktu bīstamo vielu izmantošanas ierobežošanu elektriskajās un elektroniskajās ierīcēs.

Piemērotie standarti:

EN 62841-1:2015/A11:2022;
EN IEC 62841-4-3:2021/A11:2021;
EN IEC 55014-1:2021; EN IEC 55014-2:2021

Dokumentācijas sagatavošanai pilnvarotā persona:

David Rümpelein

Günzburger Str. 69
D-89335 Ichenhausen

Ichenhausen, 14.10.2025

i.V.
Simon Schunk
Division Manager Product Center

i.V.
Andreas Pecher
Head of Project Management

Innehållsförteckning

1 Inledning 235
2 Produktbeskrivning (bild 1–16) 236
3 Leveransomfång (bild 2) 236
4 Avsedd användning 236
5 Säkerhetsanvisningar 237
6 Tekniska specifikationer 240
7 Uppackning 240
8 Montering 240
9 Före idrifttagning 241
10 Manövrering 241
11 Rengöring och underhåll 243
12 Förvaring och transport 244
13 Reparation och reservdelsbeställning 244
14 Avfallshantering och återvinning 245
15 Felsökning 245
16 Garantivillkor – Scheppach 20V IXES Serie 246
17 EU-försäkran om överensstämmelse 247
18 Sprängskiss 360

Förklaring av symbolerna på produkten

Användningen av symboler i den här handboken ska göra dig uppmärksam på eventuella risker. Säkerhetssymbolerna och förklaringarna som anges i samband med dessa måste förstås. Varningarna i sig undanröjer inga risker och kan inte ersätta lämpliga åtgärder för att förebygga olyckor.

	Läs och följ instruktionsmanualen och säkerhetsanvisningarna före idrifttagning!
	Obs! Om säkerhetstecknen och varningsanvisningarna som sitter på produkten inte följs samt om säkerhets- och bruksanvisningarna inte följs kan det leda till svåra personskador eller till och med dödsfall.
	Använd hörselskydd.
	Klipp aldrig uppåt eller neråt.
	Utsätt inte produkten för regn. Produkten får bara stationeras, lagras och användas i torra miljöer.
	Kör inte över kablar som ligger på marken!
	Fara till följd av delar som slungas ut när motorn kör. Håll avstånd till andra personer och barn.
	Ta bort alla små föremål som kan slungas iväg innan du använder gräsklipparen.
	Håll händer och fötter borta från roterande insatsverktyg.
	Obs! Kniven roterar i efterhand!
	Koppla från eller starta produkten
	Längd kniv. Max. snittbredd.
	Underhålls-, omriggnings-, inställnings- och rengöringsarbeten ska endast utföras när motorn är avstängd och batteriet är borttaget.
	Garanterad ljudeffektnivå för produkten.
	Litium-jon-batteri
	Produkten uppfyller kraven i gällande europeiska direktiv.
	Produkten uppfyller kraven i gällande serbiska direktiv.

1 Inledning

Tillverkare:

Scheppach GmbH

Günzburger Straße 69

D-89335 Ichenhausen

Bästa Kund!

Vi hoppas att du får mycket glädje och nytta av din nya produkt.

Anvisning:

Tillverkaren av denna produkt ansvarar enligt gällande produktansvar inte för skador som kan uppstå på produkten eller genom produkten:

- Felaktig behandling
- Om instruktionsmanualen inte följs
- Reparationer genom utomstående, obehöriga fackspecialister
- Vid byte och montering av reservdelar som inte är original
- Felaktig användning

Observera följande:

Driftanvisningen är en del av den här produkten.

Den innehåller viktiga anvisningar om hur du arbetar säkert, fackmannamässigt och ekonomiskt med produkten. Den informerar om hur du undviker faror, håller nere reparationskostnader, minskar stillståndstider, och ökar produktens tillförlitlighet och livslängd. Utöver denna instruktionsmanuals säkerhetsbestämmelser måste även föreskrifterna beaktas som gäller produktens användning i ditt land.

Bekanta dig med alla användnings- och säkerhetsanvisningar innan du börjar använda produkten. Kör produkten endast enligt beskrivningen och för de angivna användningsområdena. Förvara driftanvisningen väl och låt alla dokument följa med om produkten lämnas vidare till tredje part.

2 Produktbeskrivning (bild 1–16)

1. Säkerhetsbygel
2. Övre skjutbygel
2a. Skruv med platt skalle
2b. Rundbricka
2c. Snabbspännspak
2d Cylindermutter
3. Nivåindikering
4. Undre skjutbygel
4a. Rundbricka
4b. Snabbspännspak
4c. Cylindermutter
5. Gräsuppsamlingssäck
5a. Bärhandtag
5b. Gummiläpp
5c. Ram
6. Spak för klipphöjdsjustering
7. Kåpa
8. Utkastlucka
9. Kabelclips
9a. Kabel
10. Till-/Från-brytare
10a. Auto-/Eco-omkopplare
11. Mulchinginsats
12. Knivskruv
12a. Kniv
13. Batteri*
13a. Upplåsningsknapp
13b. Batterihållare

3 Leveransomfång (bild 2)

Pos.	Antal	Beteckning
2a.	2 x	Skruv med platt skalle M6x55 mm
2b.	2 x	Rundbricka
2c.	2 x	Snabbspännspak
2d	2 x	Cylindermuttrar M6
4.	1 x	Undre skjutbygel
4a.	2 x	Rundbricka
4b.	2 x	Snabbspännspak
4c.	2 x	Cylindermuttrar M6
5.	1 x	Gräsuppsamlingssäck
5a.	1 x	Bärhandtag
9.	2 x	Kabelclips
11.	1 x	Mulchinginsats
	1 x	Batteridriven gräsklippare
	1 x	Driftmanual

* = ingår inte obligatoriskt i leveransomfånget!

4 Avsedd användning

Produkten är endast avsedd för att klippa gräsytor i privat bruk.

Den här batteridrivna gräsklipparen är lämplig för gräsytor på ca 600–700 m².

Den faktiska gräsytan påverkas av faktorer som batterinivå, batteristorlek (Ah), gräsfuktighet, klipphöjd, mosspåväxt eller grästäthet.

Produkten får endast användas på avsett sätt. Varje användning därutöver är inte ändamålsenlig. För alla sorts skador eller personskador som uppstår om detta inte respekteras ansvarar användaren/operatören och inte tillverkaren.

I den avsedda användningen ingår också att man följer säkerhetsanvisningen liksom monteringsanvisningen och driftanvisningar i instruktionsmanualen.

Personer som använder och underhåller produkten måste veta hur den fungerar och känna till möjliga risker.

Vid förändringar på produkten undantas tillverkaren helt från ansvar och skador som beror på detta.

Produkten får bara användas med originaldelar och originaltillbehör från tillverkaren.

Tillverkarens säkerhets-, arbets- och underhållsanvisningar samt de mått som anges i den tekniska specifikationen måste följas.

Observera att våra produkter inte är konstruerade för kommersiell, hantverksmässig eller industriell användning. Vi lämnar ingen garanti när produkten används i kommersiella eller industriella verksamheter liksom liknande verksamheter.

Förklaring av signalorden i bruksanvisningen

⚠ FARA

Signalord för att kännetecknа en omedelbart förestående farlig situation som, om den inte undviks, kan leda till livshotande eller allvarlig personskada.

⚠ VARNING

Signalord för att kännetecknа en tänkbart farlig situation som, om den inte undviks, kan leda till allvarlig personskada.

⚠ VAR FÖRSIKTIG

Signalord för att kännetecknа en omedelbart förestående farlig situation som, om den inte undviks, kan leda till en mindre eller måttlig personskada.

OBS

Signalord för att kännetecknа en omedelbart förestående farlig situation som, om den inte undviks, kan leda till materiella skador på produkten eller egendom/innehav.

5 Säkerhetsanvisningar

Allmänna säkerhetsanvisningar för elverktyg

⚠ VARNING

Läs alla säkerhetsanvisningar, instruktioner, illustrationer och tekniska specifikationer som medföljer detta elverktyg.

Om du inte följer säkerhetsanvisningarna och de angivna instruktionerna finns risk för elstötar, bränder och/eller allvarliga personskador.

Bevara alla säkerhetsanvisningar och instruktioner för framtida bruk.

Begreppet elverktyg som används i säkerhetsanvisningarna avser såväl eldrivna elverktyg (med elsladd) som batteridrivna elverktyg (utan elsladd).

1) Arbetsplatssäkerhet

a) **Se till att ditt arbetsområde är rent och har god belysning.** Stökiga och dåligt belysta arbetsplatser utgör en olycksrisk.

b) **Arbeta inte med elverktyg i områden med explosionsrisk om det finns antändliga vätskor, gaser eller damm i området.** Elverktyg genererar gnistor som kan antända dammet eller ångorna.

c) **Barn och andra personer får inte vistas i området medan du använder elverktyget.** Du kan förlora kontrollen över elverktyget om du blir distraherad.

2) Elsäkerhet

a) **Elverktygets stickkontakt måste passa i eluttaget. Du får inte ändra stickkontakten på något sätt. Använd inte adapterkontakter tillsammans med jordade elverktyg.** Intakta stickkontakter och uttag som passar till dessa minskar risken för elstötar.

b) **Undvik att vidröra jordade delar, exempelvis rör, radiatorer, spisar och kylskåp, med kroppen.** Risken för elstötar ökar om din kropp är jordad.

c) **Använd inte produkten i regn eller väta.** Detta kan öka risken för elektrisk stöt.

d) **Använd inte anslutningssladden för andra uppgifter än den är avsedd för, till exempel för att bära eller hänga upp elverktyget eller för att dra ut kontakten ur eluttaget. Håll anslutningssladden borta från värme, olja, vassa kanter och rörliga delar.** Skadade eller tilltrasslade sladdar ökar risken för elstötar.

e) **När du arbetar utomhus med ett elverktyg, använd endast förlängningskabel som också är lämplig för utomhusbruk.** Att använda en förlängningssladd som är lämplig för utomhusbruk minskar risken för elektrisk stöt.

f) **Använd en jordfelsbrytare om du måste använda elverktyget i en fuktig omgivning.** Användning av en jordfelsbrytare minskar risken för elstötar.

3) Personsäkerhet

a) **Var uppmärksam, tänk på vad du gör och använd ditt förnuft när du arbetar med elverktyg. Använd inte elverktyget om du är trött eller påverkad av alkohol, droger eller läkemedel.** Det räcker att du är ouppmärksam ett ögonblick under arbete med elverktyg för att allvarliga olyckor ska inträffa.

b) **Använd personlig skyddsutrustning och ha alltid skyddsglasögon på dig.** Personlig skyddsutrustning anpassad till elverktygets användning, som dammask, halksäkra säkerhetsskor, skyddshjälm och hörselskydd, minskar risken för personskador.

c) **Undvik att starta maskinen oavsiktligt. Försäkra dig om att elverktyget är avstängt innan du ansluter det till strömförsörjningen och/eller batteriet samt innan du lyfter upp eller bär det.** Olyckor kan inträffa om du håller fingret på brytaren när du bär elverktyget, eller om maskinen är tillslagen när du ansluter den till strömförsörjningen.

d) **Ta bort alla inställningsverktyg eller skruvnycklar innan du startar elverktyget.** Ett verktyg eller en skruvmejsel som befinner sig i en roterande maskindel på elverktyget kan orsaka personskador.

e) **Undvik en onormal kroppshållning. Se till att stå säkert och behåll balansen hela tiden.** Då har du bättre kontroll över elverktyget om något oförutsett inträffar.

f) **Använd lämpliga arbetskläder. Använd inte löst sittande kläder eller smycken. Håll hår och kläder på avstånd från rörliga delar.** Löst sittande kläder, smycken och långt hår kan fastna i rörliga delar.

g) **Om dammsugnings- och uppsamlingsutrustning kan installeras måste de anslutas och användas korrekt.** Användning av en dammutsugning kan minska risker orsakade av damm.

h) **Låt dig inte invaggas i falsk säkerhet och bryt inte mot säkerhetsreglerna för elverktyg, även om du känner till elverktyget när du använt det många gånger.** Oaktsam hantering kan leda till allvarliga personskador inom bråkdelar av sekunder.

4) Användning och behandling av elverktyget

a) **Överbelasta inte dina elverktyg. Använd det elverktyg som är avsett för arbetet.** Du arbetar bättre och säkrare i det angivna effektområdet med ett elverktyg som är avsett för arbetet.

b) **Använd inte ett elverktyg med defekt brytare.** Ett elverktyg som inte kan startas/stängas av längre är farligt och måste repareras.

c) **Dra ut stickkontakten ur eluttaget och/eller ta ut ett uttagbart batteri innan du gör maskininställningar, byter delar hos insatsverktyget eller lägger undan elverktyget.** Denna försiktighetsåtgärd förhindrar att du startar elverktyget oavsiktligt.

d) **Förvara elverktyg som inte används utom räckhåll för barn. Låt inte personer använda elverktyget om de inte känner till hur det fungerar eller inte har läst dessa anvisningar.** Elverktyg utgör en fara om de används av oerfarna personer.

e) **Ta väl hand om elverktyg och insatsverktyg. Kontrollera att rörliga delar fungerar som de ska och inte är fastklämda, kontrollera om delar är brutna eller så pass skadade att det inverkar på elverktygets funktion. Skadade delar ska repareras innan du börjar använda elverktyget igen.** Många olyckor orsakas av dåligt underhållna elverktyg.

f) **Håll skärverktyg vassa och rena.** Skärverktyg som underhålls noga och hålls vassa fastnar inte så ofta och är lättare att styra.

g) **Använd elverktyg, tillbehör, insättningsverktyg osv. enligt dessa anvisningar. Ta även hänsyn till arbetsförhållandena under ditt arbete.** Farliga situationer kan uppstå om elverktyg används för andra ändamål än de är avsedda för.

h) **Håll alltid handtag och greppytor torra, rena och fria från olja och fett.** Hala handtag och greppytor tillåter inte säker användning och kontroll av elverktyget i oförutsedda situationer.

5) Användning och hantering av batteridrivna verktyg

a) **Ladda batterier endast med laddare som rekommenderas av tillverkaren.** Med en laddare som ska användas med en viss typ av batterier finns det brandrisk om den används med andra batterier.

b) **Använd därför endast batterier som är avsedda för elverktyg.** Användning av andra batterier kan leda till skaderisk och brandrisk.

c) **Håll batteri som inte används borta från gem, mynt, nycklar, spik, skruvar eller andra små metallföremål som kan förorsaka överbryggning av kontakterna.** Kortslutning av batterikontakter kan leda till brännskador eller brand.

d) **Vid felaktig användning kan batteriet läcka vätska. Undvik kontakt med sådan vätska. Vid tillfällig kontakt, spola det berörda området med vatten. Om vätska kommer in i ögonen, sök medicinsk vård.** Läckande batterivätska kan orsaka hudirritation eller brännskador.

e) **Använd inte skadade eller ändrade batterier.** Skadade eller ändrade batterier kan bete sig oförutsägbart och börja brinna eller explodera.

f) **Utsätt inte batterier för eld eller höga temperaturer.** Eld eller temperaturer över 130 °C kan leda till explosion.

g) **Följ anvisningarna för laddning och ladda aldrig batteriet eller verktyget utanför det i bruksanvisningen angivna temperaturområdet.** Felaktig laddning eller laddning utanför det tillåtna temperaturområdet kan förstöra batteriet och utgör en brandfara.

6) Service

a) **Elverktyg måste repareras av kvalificerade fackmän, endast originalreservdelar får användas.** Därmed säkerställs att elverktyget fortsätter vara säkert.

b) **Serva aldrig skadade batterier.** Allt underhåll av batterier ska endast utföras av tillverkaren eller auktoriserade servicecenter.

5.1 Säkerhetsanvisningar för gräsklippare

a) **Använd inte gräsklipparen vid dåligt väder och särskilt inte vid åska.** Detta minskar risken att bli träffad av blixten.

b) **Undersök arbetsområdet noga avseende vilda djur.** Vilda djur kan skadas av gräsklipparen när den är igång.

c) **Kontrollera arbetsområdet noga och ta bort alla stenar, stockar, ledningar, ben och främmande föremål.** Utslungade delar kan leda till personskador.

d) **Före användning av gräsklipparen, kontrollera alltid att klippkniven och klippenheten inte är slitna eller skadade.** Utslitna eller skadade delar ökar risken för personskador.

e) **Kontrollera gräsuppsamlaren regelbundet avseende slitage eller nötning.** En utsliten eller skadad gräsuppsamlare ökar risken för personskador.

f) **Låt skyddskåporna sitta kvar. Skyddskåpor måste fungera och vara korrekt fastsatta.** En lös, skadad eller icke korrekt fungerande skyddskåpa kan leda till personskador.

g) **Håll kylluftsintagsöppningarna fria från avlagringar.** Blockerade luftintag och avlagringar kan leda till överhettning eller brandrisk.

h) **Använd alltid halksäkra säkerhetsskor vid drift av gräsklipparen. Arbeta aldrig barfota eller med öppna sandaler.** På så sätt minskar du risken för fotskada vid kontakt med den roterande klippkniven.

i) **Använd alltid långbyxor vid drift av gräsklipparen.** Bar hud ökar sannolikheten för personskador på grund av utslungade delar.

j) **Använd inte gräsklipparen i blött gräs. Gå då, spring aldrig.** På så sätt minskar du risken för att halka och ramla, vilket skulle kunna leda till personskador.

k) **Använd inte gräsklipparen i allt för kraftiga sluttningar.** På så sätt minskar risken att man tappar kontrollen, halkar och ramlar, vilket skulle kunna leda till personskador.

l) **Se till att stå stadigt vid arbeten i sluttningar; arbeta alltid tvärs över sluttningen, aldrig uppåt eller nedåt, och var extremt försiktig när du ändrar arbetsriktning.** På så sätt minskar risken att man tappar kontrollen, halkar och ramlar, vilket skulle kunna leda till personskador.

m) **Var särskilt försiktig när du klipper baklänges eller drar gräsklipparen till dig. Var alltid uppmärksam på omgivningen.** Detta minskar snubbelrisken under arbetet.

n) **Rör inte vid knivar eller andra farliga delar som fortfarande rör sig.** På så sätt minskar risken för personskador på grund av rörliga delar.

o) **Se till att alla strömbrytare är frånkopplade och ta bort batteriet innan du tar bort fastnat material eller rengör gräsklipparen**. Oväntad drift av gräsklipparen kan leda till allvarliga personskador.

p) Om ett främmande föremål träffas, stäng omedelbart av produkten och ta bort batteriet. Kontrollera om produkten är skadad och utför nödvändiga reparationer innan du startar om och använder produkten. Om produkten börjar vibrera onormalt krävs en omedelbar inspektion.

Ytterligare säkerhetsanvisningar

- Tillåt aldrig barn eller andra personer som inte känner till bruksanvisningen att använda gräsklipparen. Det kan finnas lokala bestämmelser som fastställer lägsta ålder.

- Använd aldrig gräsklipparen när andra personer, i synnerhet barn, eller husdjur befinner sig i närheten. Kom ihåg att användaren är ansvarig för olyckor med andra personer eller deras egendom.
- Klipp endast när det råder tillräckligt god sikt. Andra personer i närheten bör hålla avstånd till maskinen.
- Om du lämnar över produkten till någon annan person, lämna då även över instruktionsmanualen.

OBS

Risk för stenskott!

Kör aldrig över grus med motorn igång.

- Kontrollera alltid visuellt före användningen om kniven och fästbultarna är slitna eller skadade. För att undvika obalans får slitna och skadade knivar och bultar bara bytas satsvis.
- Var försiktig när du gör justeringar på maskinen och undvik att klämma fingrarna mellan den rörliga kniven och styva delar på produkten.
- Var särskilt försiktig när du klipper på branta sluttningar och närliggande skräphögar, diken eller dammar.
- Undvik platser där hjulen inte längre kan greppa eller där klippningen är osäker.
- Att köra produkten med för hög hastighet kan öka risken för olyckor.
- Se upp för trafiken när du befinner dig nära en gata.
- Lyft eller bär aldrig en gräsklippare med motorn igång.
- Stoppa kniven om gräsklipparen behöver lutas, vid förflyttning över andra områden än gräs och när du flyttar gräsklipparen till och från det område som ska klippas.
- Starta motorn med försiktighet enligt tillverkarens instruktioner. Se till att det finns tillräckligt avstånd mellan fötterna och kniven.
- När du startar motorn får gräsklipparen inte lutas, om inte gräsklipparen måste lyftas under arbetet. I så fall ska du bara tippa maskinen så mycket som verkligen behövs och lyft bara upp den sidan som är vänd från användaren.
- Lägg aldrig händer eller fötter på eller under roterande delar. Håll dig alltid borta från utkastöppningen.
- Använd endast knivar och tillbehör som rekommenderas av tillverkaren. Användning av andra tillsatsverktyg och andra tillbehör kan innebära skaderisker för användaren.
- Håll alltid produkten i gott drifttillstånd.
- Det är nödvändigt att ta tillräckligt med raster för att minska buller- och vibrationsexponeringen.
- Observera att felaktigt underhåll, användning av reservdelar som inte uppfyller kraven eller borttagning eller modifiering av säkerhetsanordningar kan leda till förlängd kedjebromstid, högre kastgrad, skador på produkten och allvarliga personskador på den person som arbetar med den.
- Observera att produktens säkerhetssystem eller enheter inte får manipuleras eller inaktiveras. Ta aldrig bort delar som används för säkerhet.

⚠ VAR FÖRSIKTIG

Gräsklipparen får inte användas utan att gräsuppsamlingssäcken eller den självstängande avskiljande skyddsanordningen för utkastöppningen är på plats.

- Använd aldrig gräsklipparen med skadade skyddsanordningar eller galler eller utan anslutna skyddsanordningar, t.ex. baffelplattor och/eller gräsuppsamlare.

Kvarstående risker

Produkten är konstruerad enligt senaste teknik och vedertagna säkerhetstekniska regler. Trots detta kan det uppstå vissa restrisker vid arbetet.

- Skador på hörseln om inget föreskrivet hörselskydd används.
- Restrisker kan minimeras genom att säkerhetsanvisningar och ändamålsenlig användning liksom driftmanualen beaktas i sin helhet.
- Använd produkten på det sätt som rekommenderas i den här driftmanualen. Då får du en produkt som ger optimal effekt.
- Trots alla vidtagna åtgärder kan det finnas restrisker som inte är uppenbara.

⚠ VARNING

Elverktyget alstrar ett elektromagnetiskt fält under drift. Under vissa förhållanden kan fältet störa aktiva eller passiva medicinska implantat. För att minska risken för dödsfall eller allvarliga skador rekommenderar vi därför personer med medicinska implantat till att höra med sin läkare och kontakta tillverkaren av det medicinska implantatet innan verktyget används.

⚠ VARNING

Vid längre arbeten kan vibrationer i händerna på användaren orsaka cirkulationsrubbningar (Raynauds syndrom).

Raynauds syndrom är en kärlsjukdom i vilken de små blodkärlen i fingrar och tår krampar. De drabbade områdena förses inte längre med tillräckligt med blod och blir därför mycket bleka. Den frekventa användningen av vibrerande produkter kan orsaka nervskador hos personer vars blodflöde är nedsatt (t.ex. diabetiker, rökare).

Om du märker ovanliga funktionsnedsättningar, avbryt arbetet och kontakta läkare.

OBS

Produkten ingår i 20V IXES-serien och får endast drivas med batterier från denna serie. Batterier får endast laddas med laddare från denna serie. Beakta då uppgifterna från tillverkaren.

⚠ VARNING

Observera säkerhetsinstruktionerna och instruktionerna för laddning och korrekt användning som finns i bruksanvisningen för ditt batteri och laddare i 20V IXES-serien. En detaljerad beskrivning av laddningsprocessen och ytterligare information finns i denna separata anvisning.

6 Tekniska specifikationer

Märkspänning	40 V (2 x 20 V) ⎓
Klippbredd	430 mm
Klipphöjd	6-dubbelt justerbar
Höjdjustering styrstång	3-dubbel
Höjdinställning	25–75 mm
Uppsamlingssäckens volym	50 L
Vikt (utan batteri)	16,2 kg
Knivinformation:	
Tillverkare:	Royal Garden
Knivkod:	RG8A109

Med förbehåll för tekniska ändringar!

Buller och vibration

⚠ VARNING

Buller kan ha allvarlig inverkan på din hälsa. Om maskinbullret överskrider 85 dB ska du och personer som befinner sig i närheten bära lämpligt hörselskydd.

Buller- och vibrationsvärdena har fastställts enligt standardiserade mätförfaranden.

Typvärden buller

Ljudtryck L_{pA}	78,5 dB
Mätosäkerhet K_{pA}	3,0 dB
Ljudeffekt L_{wA}	90 dB
Mätosäkerhet K_{wA}	2,08 dB

Rezgésjellemzők (kéz-kar rezgés)

Vibration a_h	< 2,5 m/s²
Mätosäkerhet K	1,5 m/s²

Det angivna totalvärdet för vibrationer och det angivna bulleremissionsvärdet har uppmätts med ett standardiserat testförfarande och kan användas för att jämföra ett elverktyg med ett annat.

Det angivna bulleremissionsvärdet och det angivna totalvärdet för vibrationer kan också användas för en preliminär uppskattning av belastningen.

⚠ VARNING

Bulleremissionerna och vibrationsemissionsvärdet kan avvika från de angivna värdena under den faktiska användningen beroende på hur elverktyget används, och påverkas framför allt av vilken typ av arbetsstycke som bearbetas.

Försök att hålla en så låg belastning som möjligt. Exempel på åtgärder: arbetstidens begränsning. Här ska hänsyn tas till alla delar av driftcykeln (till exempel de tider när elverktyget är avstängt och när det visserligen är startat men körs utan belastning).

7 Uppackning

⚠ VARNING

Produkten och förpackningsmaterialet är inga leksaker!

Barn får inte leka med plastpåsar, folie och smådelar! Risk för kvävning eller andra skador!

- Öppna förpackningen och ta ut produkten försiktigt.
- Ta bort förpackningsmaterialet samt förpacknings-/ och transportsäkringar (i förekommande fall).
- Kontrollera att leveransomfånget är fullständigt.
- Kontrollera produkten och tillbehör för transportskador. Rapportera eventuella skador omedelbart till transportföretaget som levererade produkten. Senare reklamationer kan inte behandlas.
- Om möjligt, förvara förpackningen fram till utgången av garantiperioden.
- Bekanta dig med produkten innan bruk med hjälp av instruktionsmanualen.
- Använd bara originaldelar till tillbehören och till slit- och reservdelarna. Reservdelar hittar du hos din fackhandlare.
- Ange våra artikelnummer och produkttyp samt tillverkningsår vid beställningar.

8 Montering

⚠ VAR FÖRSIKTIG

Skaderisk!

Sätt inte i batteriet förrän verktyget är förberett för användning.

⚠ VAR FÖRSIKTIG

Skaderisk på grund av roterande kniv. Arbeta endast på produkten när kniven är avstängd och står stilla!

OBS

Montera klart hela produkten före idrifttagning!

OBS

Se till att kabeln inte kläms vid montering.

8.1 Montera den undre skjutbygeln (4) (bild 1, 3, 4)

Anvisning:

Var noga med att kuggarna passar.

1. Sätt den undre skjutbygeln (4) på de förmonterade skruvarna.
2. Skruva fast de undre skjutbyglarna (4) med vardera en rundbricka (4a) och en snabbspännspak (4b) på båda sidor. Se till att kabeln (9a) som senare kommer att fästas med en kabelklämma (9) inte är i vägen.
3. Lås de båda snabbspännspakarna (4b) genom att trycka dem i riktning mot den undre skjutbygeln (4). De måste ligga an mot den undre skjutbygeln (4) så

att det går att spänna med medelhög kraft.
Annars måste snabbspännspakarna (4b) vridas medurs för att spänna eller moturs för att lossa.

8.1.1 Justera positionen för den undre skjutbygeln (4) (bild 5)

Anvisning:

Tre positioner är möjliga.

Var noga med att kuggarna passar.

1. Öppna de båda spännspakarna (4b).
2. Lossa de båda spännspakarna (4b) genom att vrida dem moturs.
3. Sätt den undre skjutbygeln (4) i önskad position (rikta in dig efter markeringarna).
4. Stäng den undre skjutbygeln (4) igen (se *8.1*).

8.2 Montera den övre skjutbygeln (2) (bild 6, 7)

1. Skruva fast den övre skjutbygeln (2) på den undre skjutbygeln (4) med vardera en skruv med platt skalle (2a), rundbricka (2b), en cylindermutter (2d) och en snabbspännspak (2c) på båda sidor.
   Två positioner är möjliga.
2. Lås de båda snabbspännspakarna (2c) genom att trycka dem i riktning mot den övre skjutbygeln (2).
   De måste ligga an mot den övre skjutbygeln (2) så att det går att spänna med medelhög kraft.
   Annars måste snabbspännspakarna (2c) vridas medurs för att spänna eller moturs för att lossa.

8.3 Montera kabelklämmor (9) (bild 1, 8)

1. Kläm in de båda kabelklämmorna (9) vardera på den övre skjutbygeln (2) och den undre skjutbygeln (4) och fixera kabeln (9a).

8.4 Montera gräsuppsamlingssäck (5) (bild 9)

1. Sätt gummiläpparna (5b) på motsvarande ställen över ramen (5c).

8.5 Montera bärhandtaget (5a) på gräsuppsamlingssäcken (5) (bild 9)

1. Sätt bärhandtaget (5a) på gräsuppsamlingssäcken (5) i det avsedda fästet på ovansidan av gräsuppsamlingssäcken (5).

9 Före idrifttagning

OBS

Ett visst buller från denna produkt är oundviklig. Skjut upp bullerintensivt arbete till godkända och fastställda tider. Om det är nödvändigt, håll dig till viloperioder och begränsa arbetets längd till ett minimum.

Bär lämpligt hörselskydd för ditt personliga skydd och för att skydda personer i närheten.

9.1 Ställ in klipphöjd (bild 10)

OBS

Klipphöjden får endast justeras när motorn är avstängd.

- I tätt, högt gräs ska du ställa in den högsta klippnivån och klippa långsammare. En hög klipphöjd bör väljas för säsongens första klippning. Justera klipphöjden så att produkten inte överbelastas.
- Välj klipphöjd baserat på gräsmattans faktiska längd.
- Genomför flera passeringar så att maximalt 4 cm gräsmatta tas bort på en gång.

6 olika klipphöjder kan ställas in:

Prydnadsgräsmatta		Kommersiell gräsmatta	
1 =	25 mm	4 =	55 mm
2 =	35 mm	5 =	65 mm
3 =	45 mm	6 =	75 mm

Klipphöjden justeras med hjälp spakarna för klipphöjdsjustering (6).

1. Dra spaken för klipphöjdsjustering (6) utåt.
2. Flytta spaken för klipphöjdsjustering (6) till önskad position.
3. Släpp spaken för klipphöjdsjustering (6) igen. Spaken snäpper på plats i önskat läge.

9.2 Sätt i / ta ur batterierna (13) i batterihållarna (13b) (bild 11)

Sätt i batteriet

1. Öppna skyddet (7).
2. Skjut in batterierna (13) i batterihållarna (13b). Batterierna (13) hakar i att det hörs.
3. Stäng skyddet (7).

Ta ut batteriet

1. Öppna skyddet (7).
2. Tryck på upplåsningsknappen (13a) på batterierna (13) och dra ut dem ur batterihållarna (13b).
3. Stäng skyddet (7).

9.3 Förbered klippområdet

1. Inspektera området som ska klippas noggrant innan klippning.
2. Ta bort stenar, pinnar, ben, trådar, leksaker och andra föremål som produkten kan slunga iväg.
3. Se till att inga personer uppehåller sig på den yta som ska klippas.

10 Manövrering

Den batteridrivna gräsklipparen har ett skärverktyg som roterar parallellt med snittnivån. Den är utrustad med en kraftfull och tyst elmotor, en robust kåpa, en säkerhetsbygel, ett dubbelsidigt gräskantsindrag och en gräsuppsamlingssäck. Dessutom är produkten 6-dubbelt höjdjusterbar och har hjul som löper smidigt. Manövreringsdelarnas funktion beskrivs i de efterföljande beskrivningarna.

⚠ VARNING

Skaderisk!

Ta bort batteriet från elverktyget innan du utför något arbete på elverktyget (t.ex. underhåll, verktygsbyte etc.) samt när du transporterar och förvarar det. Det finns risk för skador om strömbrytaren trycks in oavsiktligt.

OBS

Se till att omgivningstemperaturen under arbetet inte överstiger 50 °C och inte sjunker under -20 °C.

OBS

Produkten ingår i 20V IXES-serien och får endast drivas med batterier från denna serie. Batterier får endast laddas med laddare från denna serie. Beakta då uppgifterna från tillverkaren.

10.1 Gräsklippning med gräsuppsamlingssäck

OBS

Använd inte produkten utan fullständigt monterad gräsuppsamlingssäck eller utan mulchinginsats.

OBS

Ta endast bort eller sätt på gräsuppsamlingssäcken när motorn är avstängd och kniven är stillastående.

10.1.1 Sätta i gräsuppsamlingssäcken (5) (bild 9, 12)

1. Lyft upp utkastluckan (8).
2. Lyft gräsuppsamlingssäcken (5) i bärhandtaget (5a).
3. Häng gräsuppsamlingssäcken (5) i gräsuppsamlingssäckens upphängning på baksidan av produkten.
4. Lägg ner utkastluckan (8), den håller gräsuppsamlingssäcken (5) på plats.

10.1.2 Nivåindikering (3) på gräsuppsamlingssäcken (5) (bild 1)

Luftströmmen som alstras av kniven lyfter upp nivåindikeringen. Om gräsuppsamlingssäcken är full stoppar luftströmmen. Om luftströmmen är för liten faller nivåindikeringen. Detta är en anvisning om att tömma gräsuppsamlingssäcken.

Nivåindikeringen kan endast fungera felfritt vid optimal luftström. Yttre påverkan som vått, tätt eller högt gräs, låga klippnivåer, nedsmutsning eller liknande kan påverka luftströmmen och nivåindikeringens funktion.

- Lucka öppen: Gräsuppsamlingssäcken fylls
- Lucka stängd: Gräsuppsamlingssäcken är fylld

10.1.3 Tömma gräsuppsamlingssäcken (5) (bild 9, 12, 13)

⚠ VARNING

Stäng av motorn och vänta tills kniven stannat innan gräsuppsamlingssäcken tas av.

OBS

Skaderisk!

Ta bort gräsuppsamlingssäcken endast när motorn är avstängd och kniven är stillastående.

Så snart gräsrester börjar bli liggande måste gräsuppsamlingssäcken tömmas.

1. För att ta bort gräsuppsamlingssäcken (5) lyfter du upp utkastluckan (8).
2. Ta ut gräsuppsamlingssäcken (5) med hjälp av bärhandtaget (5a). Enligt säkerhetsföreskrifterna stängs utkastluckan (8) när gräsuppsamlingssäcken (5) lossas och stänger utkastöppningen.

Om gräsrester sitter fast i öppningen är det lämpligt att dra gräsklipparen cirka 1 m för att starta motorn lättare.

OBS

Ta inte bort klipp från klipparen och på arbetsverktygen för hand eller med fötterna, utan med lämpliga hjälpmedel som borste eller kvast.

För att säkerställa en god uppsamling måste gräsuppsamlingssäcken (5) rengöras efter användning.

10.2 Klippa med mulchinginsats

Vid mulching sönderdelas klippet i den stängda gräsklipparkåpan och fördelas på gräsmattan via mulchinginsatsen. Därigenom sker ingen uppsamling av gräs. Det fina gräsklippet faller tillbaka i gräsmattan som naturlig gödning, fuktar gräsmattan och försörjer den med viktiga näringsämnen.

OBS

Mulching är endast möjligt med en relativt kort gräsmatta.

10.2.1 Sätta i mulchinginsatsen (11) (bild 12, 13, 14)

1. Lyft upp utkastluckan (8).
2. Ta ut gräsuppsamlingssäcken (5) (om den är isatt) med hjälp av bärhandtaget (5a).
3. Lyft upp utkastluckan (8) och sätt i mulchinginsatsen (11).
4. Ställ in klipphöjden (se *9.1*).

Anvisning:

Klipp ned gräset med 2 cm vid 4-6 cm gräshöjd.

10.2.2 Skillnad mellan gräsklippning och gräsmulching (bild 12, 14)

Vid användning av mulchinginsatsen (11) samlas inte gräsklippet upp i en gräsuppsamlingssäck utan sönderdelas och fördelas på gräsmattan. Näringsämnena som finns i gräsklippet bryts på så sätt ned av marklevande organismer och bildar ett näringskretslopp. En mulchad gräsmatta behöver därför inte alls gödslas lika ofta.

I princip gäller att gräsmattan måste klippas relativt ofta så att endast små mängder mulch ligger kvar på gräsmattan. Därför är det bäst att mulcha gräsmattan minst en gång i veckan och ställa in gräsklippningsmaskinen så att endast ca 40 % av gräsmattans höjd mulchas. Om mul-

chet ligger synligt kvar på gräsytan (till exempel vid årets första gräsklippning eller vid kraftig tillväxt) bör man arbeta med gräsuppsamlingssäcken (5).

10.3 Knivens stoppanordning (bild 1, 16)

Före varje idrifttagning måste du kontrollera knivens stoppanordning. Starta motorn enligt beskrivningen i *10.4*.

1. Släpp säkerhetsbygeln (1). Motorn stängs av och kniven (12a) bromsas.
2. Kniven (12a) måste stanna inom 7 sekunder.

10.4 Koppla till/från produkten (bild 15)

Anvisning:

Batteriets laddningsnivå framgår av vilken LED som lyser.

Low	Låg batterinivå
High	Hög batterinivå

Koppla till

1. Håll Till-/Från-brytaren (10) intryckt och dra säkerhetsbygeln (1) bakåt.

Koppla från

1. Släpp säkerhetsbygeln (1).
2. Ta bort batteriet.

⚠ VAR FÖRSIKTIG

Efter avstängning fortsätter produkten att köras. Vänta tills enheten har stannat helt.

10.5 Auto-/Eco-läge (bild 15)

Produkten går automatiskt till det senast använda läget vid start.

1. Genom att trycka på Auto-/Eco-omkopplaren (10a) går det att växla mellan Auto- och Eco-läge.

Auto-läge:

Produkten anpassar motorvarvtalet efter belastningen.

Eco-läge:

Produkten går på lägsta varvtalet för maximal batteritid.

10.6 Efter klippning

- Kontrollera alla skruvar och muttrar innan du använder dem igen. Dra åt de lösa skruvarna.
- Töm gräsuppsamlingssäcken innan du använder den igen.
- Observera även kapitlet ”Förvaring”.

11 Rengöring och underhåll

⚠ VARNING

Överlåt underhållsarbete som inte beskrivs i denna driftmanual till en fackverkstad. Använd endast originalreservdelar.

⚠ VARNING

Felaktiga underhålls- eller rengöringsarbeten kan orsaka personskador!

⚠ VARNING

Vid rengörings-, reparations- och underhållsarbeten kan produkten kan starta oavsiktligt vilket kan leda till personskador och brännskador.

– Koppla från produkten.
– Ta bort batteriet.
– Låt produkten svalna.

⚠ VAR FÖRSIKTIG

Bär skyddshandskar när kniven hanteras!

11.1 Rengöring

- Se till att skyddsutrustningar, ventilationsöppningar och motorhus är så fria från damm och smuts som möjligt. Torka av produkten med en ren trasa, eller blås ren den med tryckluft med lågt tryck. Vi rekommenderar att produkten rengörs direkt efter varje användning.
- Ventilationsöppningar måste alltid vara fria.
- Rengöring med trädgårdsslang rekommenderas endast vid lågt tryck. En högtryckstvätt är inte lämplig för rengöring av produkten.

1. Lossa gräsuppsamlingssäcken och borsta ur den med en borste. Du kan också grovrengöra gräsklipparens kåpa med borsten.
2. Rengör gräsklipparens undersida med en spatel och en borste. Spateln hjälper till att avlägsna grova och större växtrester från området runt knivarna (12a). Rengöringen av underredet är enklare och grundligare direkt efter användning. Då är smuts och växtrester fortfarande färska och kan lättare lossas.
3. Använd inga rengörings- eller lösningsmedel. De skulle kunna angripa produktens plastdelar. Se till att inget vatten kan hamna i produktens inre.
4. Kontrollera att gräsutkastet är fritt från gräsrester och ta bort dem vid behov.

11.2 Underhåll

⚠ VARNING

Skaderisk!

Ta bort batteriet från elverktyget innan du utför något arbete på elverktyget (t.ex. underhåll, verktygsbyte etc.) samt när du transporterar och förvarar det. Det finns risk för skador om strömbrytaren trycks in oavsiktligt.

11.2.1 Byta kniven (12a) (bild 16)

⚠ VARNING

Det finns risk för personskador vid arbeten med en skadad kniv.

– Använd skyddshandskar!
– Av säkerhetsskäl får du endast slipa och balansera din kniv hos en auktoriserad fackverkstad. För att uppnå ett optimalt arbetsresultat rekommenderas det att kniven kontrolleras en gång om året.
– Vid byte av kniven får endast originalreservdelar användas.

1. Håll försiktigt fast kniven (12a) med ena handen.
2. Vrid knivskruven (12) moturs med hjälp av en gaffelnyckel nyckelvidd 13 (ingår inte i leveransomfånget).
3. Ta bort knivskruven (12) och rundbrickan.
4. Montera tillbaka den nya kniven (12a) i omvänd ordningsföljd. Fäst knivskruven (12) ordentligt. Se till att kniven (12a) är korrekt placerad i fästbulten och ligger an i jämnhöjd.
5. Knivskruven (12) har ett åtdragningsmoment på 45 Nm. Byt ut knivskruven (12) samtidigt som du byter ut kniven (12a).

11.2.2 Skadade knivar (12a) (bild 16)

Om kniven (16) skulle ha kommit i kontakt med ett hinder:

- Stäng av motorn, vänta tills den stannat och ta bort batteriet.
- Kontrollera kniven (12a) avseende skador.
- Skadade eller böjda knivar (12a) måste bytas ut.
- Räta aldrig ut en böjd kniv (12a) igen.
- Arbeta aldrig med en böjd eller kraftigt nedsliten kniv (12a), detta orsakar vibrationer och ytterligare skador på gräsklipparen.

12 Förvaring och transport

Förvara produkten och dess tillbehör på en mörk, torr och frostfri plats som dessutom är oåtkomlig för barn.
Den optimala förvaringstemperaturen är mellan 5 °C och 30 °C.
Förvara produkten i originalförpackningen.
Täck över produkten för att skydda den mot damm eller fukt. Förvara bruksanvisningen vid produkten.

⚠ VARNING

Skaderisk!

Ta bort batteriet från elverktyget innan du utför något arbete på elverktyget (t.ex. underhåll, verktygsbyte etc.) samt när du transporterar och förvarar det. Det finns risk för skador om strömbrytaren trycks in oavsiktligt.

12.1 Fälla ihop den övre skjutbygeln (2) (bild 1, 7, 12)

⚠ VARNING

Risk för klämskador!

Håll alltid skjutbygeln med en hand på den högsta punkten.

– Sätt aldrig fingrar mellan den övre och undre skjutbygeln.

För att spara utrymme är den övre skjutbygeln (2) hopfällbar.

1. Ta av gräsuppsamlingssäcken (5).
2. Öppna snabbspännspaken (2c) på den övre skjutbygeln (2).
3. Lossa snabbspännspakarna (2c) genom att vrida dem moturs.
4. Fäll den övre skjutbygeln (2) nedåt. Kabeln (9a) får inte klämmas i samband med detta.

12.2 Förberedelse för förvaring

1. Ta bort batteriet.
2. Töm produkten helt.
3. Rengör produkten och kontrollera om det finns skador.

13 Reparation och reservdelsbeställning

Tänk på att produktens följande delar slits naturligt eller under bruk, eller att följande delar används som förbrukningsmaterial.

OBS

Enligt lagen om produktansvar tas inget ansvar för skador orsakade av felaktiga reparationer eller om originaldelar inte används.

Kontakta kundtjänst eller auktoriserad fackpersonal. Detsamma gäller tillbehör.

Du kan få reservdelar och tillbehör från vårt servicecenter. För att göra detta, skanna QR-koden på förstasidan.

13.1 Reservdelsbeställning

Vid beställning av reservdelar ska följande uppgifter anges:

- Modellbeteckning
- Artikelnummer
- Uppgifter på typskylten

Reservdelar/tillbehör

Batteri SBP2.0 artikel-nr:	7909201708
Batteri SBP4.0 artikel-nr:	7909201709
Laddare SBC2.4A artikel-nr:	7909201710
Laddare SBC4.5A artikel-nr:	7909201711
Laddare SDBC2.4A artikel-nr:	7909201712
Laddare SDBC4.5A artikel-nr:	7909201713
StarterKit SBSK2.0 artikel-nr:	7909201720
StarterKit SBSK4.0 artikel-nr:	7909201721
Kniv artikel-nr:	7911200647
Knivskruv artikel-nr:	5911415001

14 Avfallshantering och återvinning

Anvisningar beträffande förpackningen

Förpackningsmaterialen kan återvinnas. Avfallshantera förpackningar miljövänligt.

Anvisningar beträffande den tyska lagen om distribution, återtagning och miljövänlig avfallshantering av elektriska och elektroniska apparater (Elektro- und Elektronikgerätegesetz - ElektroG)

Uttjänta elektriska och elektroniska apparater ska inte kastas i hushållssoporna utan lämnas till separat insamling respektive avfallshantering!

- Uttjänta vanliga och uppladdningsbara batterier, som inte är fast monterade i den uttjänta apparaten, måste tas ut utan skador före överlämningen! Batteriers avfallshantering regleras i batterilagstiftningen.
- Innehavare respektive användare av elektriska och elektroniska apparater är enligt lagstiftning förpliktade till återlämning efter apparaternas användning.
- Slutanvändaren ansvarar själv för raderingen av de egna personuppgifterna på den uttjänta apparat som ska avfallshanteras!
- Symbolen med den överkryssade soptunnan betyder att uttjänta elektriska och elektroniska apparater inte får kastas i hushållssoporna.
- Uttjänta elektriska och elektroniska apparater kan lämnas avgiftsfritt på följande ställen:
  - Offentliga avfallshanterings- respektive samlingsställen (t.ex. kommunala återvinningsenheter)
  - Inköpsställen för elektriska apparater (stationära och online), om handlare är skyldiga att ta emot eller frivilligt erbjuder detta.
  - Man kan kostnadsfritt lämna upp till tre uttjänta elektriska apparater per apparattyp, med en kantlängd på maximalt 25 centimeter, hos tillverkaren utan att först köpa en ny apparat av denne, eller lämna dem till ett annat auktoriserat samlingsställe på närmare håll.
  - Kontakta respektive kundservice för information om tillverkarnas och distributörernas övriga, kompletterande villkor för återlämning.
- Om tillverkaren levererar en ny elektrisk apparat till ett privat hushåll kan denne ordna med avgiftsfri hämtning av den uttjänta elektriska apparaten, efter förfrågan från slutanvändaren. Kontakta tillverkarens kundservice angående detta.
- Dessa uppgifter gäller endast för apparater som installeras och säljs i länderna i den Europeiska unionen och som omfattas av det europeiska direktivet 2012/19/EU. I länder utanför Europeiska unionen kan avvikande bestämmelser gälla för avfallshantering av uttjänta elektriska och elektroniska apparater.

Anvisningar om litium-jon-batterier

Ta ut det uppladdningsbara batteriet före avfallshanteringen!

- Släng inte batteriet i hushållsavfall, i eld (explosionsrisk) eller i vatten. Skadade batterier kan skada miljö och hälsa om giftiga ångor eller vätskor läcker ut.
- Defekta eller använda batterier måste återvinnas i enlighet med förordning (EU) 2023/1542.
- Lämna in batteriet och laddaren på en behandlingsanläggning. Plast- och metalldelarna som används kan sorteras sortrent åtskilda och på så sätt återvinnas.
- Avfallshantera batterier urladdade. Vi rekommenderar att tejpa för polen för att skydda mot kortslutning. Öppna inte batteriet.
- Avfallshantera batterier enligt lokala föreskrifter. Lämna in batterier på ett uppsamlingsställe för uttjänta batterier där de kan återvinnas miljövänligt. Fråga ditt lokala avfallsföretag om detta.

15 Felsökning

Den följande tabellen innehåller felsymptom och beskriver hur de kan avhjälpas om din produkt någon gång inte skulle arbeta som den ska. Om du inte kan lokalisera och avhjälpa problemet på detta sätt, kontakta din serviceverkstad.

Störning	Möjliga orsaker	Åtgärd
Produkten kan inte startas.	Batteriets prestanda är för svag.	Ladda batteriet.
	Batteriet är inte korrekt isatt.	Skjut in batteriet i batterihållaren. Batteriet går in så att det hörs.
	Till-/Från-brytaren är defekt.	Kontakta vår kundtjänst.
	Motorn är defekt.	
Ojämn gång, produkten vibrerar kraftigt.	Snabbspännspaken är lös.	Kontrollera snabbspännspaken.
	Knivfästet är löst.	Kontrollera knivfästet.
	Kniv obalanserad.	Byt ut kniven.
Motorn går inte.	Säkerhetsbygeln är inte dragen.	Dra säkerhetsbygeln.
	Motorn är defekt.	Ta kontakt med auktoriserad kundtjänst.
Gräsutsläppet är orent.	Klipphöjd för låg.	Ställ in klipphöjd.
	Kniven är sliten.	Byt knivar.
	Gräsuppsamlingssäck igensatt.	Töm gräsuppsamlingssäcken eller lossa blockeringen.

16 Garantivillkor – Scheppach 20V IXES Serie

Revisionsdatum 2024-04-25

Ärade kund,
Våra produkter genomgår en sträng kvalitetskontroll. Om en produkt inte fungerar som den ska beklagar vi detta mycket och ber dig kontakta vår serviceavdelning på adressen nedan. Vi hjälper dig även gärna per telefon på vårt servicenummer. Följande information är avsedd att hjälpa dig att hantera och lösa problem smidigt i händelse av skada.

När garantianspråk ska ställas gäller följande:

1. **Dessa garantivillkor** reglerar våra extra tillverkargarantitjänster för köpare (privata slutanvändare) av nya produkter. Lagstadgade garantianspråk berörs inte av denna garanti. För dem ansvarar återförsäljaren som sålt produkten till dig.
2. Tillverkarens **garanti** omfattar endast brister på en av dig köpt produkt som beror på ett material- eller tillverkningsfel. Om det uppstår material- eller tillverkningsfel under denna garantitid väljer tillverkaren i egenskap av garantigivare inom ramen för denna garanti att erbjuda en av nedanstående tjänster:
   - Kostnadsfri reparation av varan
   - Kostnadsfritt byte av varan mot en likbördig artikel (ev. även byte mot en nyare modell om den ursprungliga varan inte längre är tillgänglig).

   Ersatta produkter eller delar övergår i vår ägo. Observera att våra produkter inte är konstruerade för kommersiell, hantverksmässig eller yrkesmässig användning. Garantin gäller därför inte om produkten under garantitiden utsatts för kommersiell, hantverksmässig eller yrkesmässig användning eller för likvärdiga påfrestningar.
3. **Vår garanti gäller inte:**
   - Skador på produkten orsakade av att monteringsanvisningarna inte följts, felaktig installation, ignorerande av bruksanvisningen (t.ex. anslutning till felaktig nätspänning eller typ av ström) eller av underhålls- och säkerhetsföreskrifterna eller genom att produkten används under olämpliga miljöförhållanden eller av bristande skötsel och underhåll.
   - Skador på produkten som uppkommit genom felaktig eller okunnig användning (t.ex. överbelastning av produkten eller användning av icke tillåtna verktyg eller tillbehör), främmande föremål som trängt in i produkten (t.ex. sand, stenar eller damm), transportskador, våld eller främmande påverkan (t.ex. fall).
   - Skador på produkten eller på delar av produkten som beror på vanligt slitage vid avsedd användning (driftförhållanden) eller annat naturligt slitage liksom skador och/eller slitage av slitdelar.
   - Brister på produkten som beror på användning av tillbehörs-, kompletterings- eller reservdelar som inte är originaldelar eller inte använts på avsett vis.
   - Produkter som utsatts för förändringar eller modifieringar.
   - Mindre avvikelser från börtillståndet som är irrelevanta för produktens värde och användbarhet.
   - Produkter som reparerats egenmäktigt, i synnerhet om dessa genomförts av obehörig utomstående.
   - Om produktens märkning eller id-information (maskindekalen) saknas eller är oläsbar.
   - Produkter som är mycket smutsiga och därför avvisas av servicepersonalen.
   - Skadestånd och följdskador är generellt uteslutna från denna garanti.
4. **Garantitiden** är normalt **5 år** (12 månader för batterier) och börjar vid produktens inköpsdatum. Datumet på det ursprungliga inköpskvittot gäller. Garantianspråk måste göras omedelbart efter att man blir medveten om avvikelsen. Inga garantianspråk kan ställas när garantitiden har löpt ut. Reparation eller utbyte av produkten medför ingen förlängning av garantitiden, inte heller inleds en ny garantitid efter sådan åtgärd eller efter eventuell montering av reservdelar. Detta gäller även då service utförs på plats. Anspråk på garantin förutsätter att tillverkaren i egenskap av garantigivare på begäran får möjlighet att kontrollera garantiärendet genom att varan skickas in. Se till att undvika skador under transporten genom motsvarande förpackning. Den berörda produkten ska inlämnas eller skickas till kundtjänsten i rengjort skick tillsammans med en kopia av inköpskvittot - som innehåller information om inköpsdatum och produktnamn. Om en produkt skickas ofullständig, utan hela leveransomfånget, kommer de saknade tillbehören att krediteras/dras av om produkten byts ut eller återbetalning sker. Helt eller delvis demonterade produkter kan inte accepteras som garantifall. Vid oberättigad reklamation eller utanför garantitiden står kunden generellt för transportkostnader och transportrisk. **Vänligen rapportera ett garantiärende i förväg till servicecentret (se nedan).** I regel kommer man överens om att den defekta produkten med en kort beskrivning av felet skickas till nedan angivna serviceadress via organiserad retur eller - vid reparationer utanför garantitiden - med tillräckligt porto, med hänsyn tagen till relevanta regler för förpackning och frakt. **Tänk på att produkten (beroende på modell) av säkerhetsskäl ska vara fri från alla driftmedel vid retursändningen.** Produkten som skickas till vårt servicecenter måste förpackas så att skador på den reklamerade produkten under transporten undviks. Efter genomförd reparation / utbyte sänder vi tillbaka produkten kostnadsfritt till dig. Om Produkter inte kan repareras eller utbytas kan vi, efter eget gottfinnande, återbetala ett belopp upp till inköpspriset för den defekta Produkten, med avdrag för slitage. Denna garanti gäller bara till förmån för den privata förstakunden och är inte säljas eller överlåtas.
5. **Förlängning av garantitiden till 10 år:** Scheppach erbjuder en extra förlängning av garantitiden på 5 år för produkter i serien Scheppach 20V. Därmed blir garantitiden för dessa produkter totalt 10 år. Undantagna är batterier, laddare och tillbehör. Denna garantitidsförlängning får man genom att registrera Scheppach-produkten från detta område online inom 30 dagar efter inköpsdatumet på https://garantie.scheppach.com. När online-registreringen lyckats får du en bekräftelse av garantiförlängningen för artikeln.
6. **Kontakta vårt servicecenter** för att meddela oss **ditt garantiärende.**

Använd helst formuläret på vår hemsida:

https://shop.scheppach.com/contact

Skicka inga produkter utan att först ha kontaktat och meddelat vårt servicecenter.

Kontakt med vårt servicecenter är ett obligatoriskt krav för att göra anspråk på garantin. Garantikrav måste göras inom 14 dagar efter att felet upptäckts innan garantitiden löper ut. Originalkvittot och i förekommande fall bekräftelse på den artikelrelaterade garantiförlängningen måste finnas.

7. **Bearbetningstid** - I regel klarar vi av reklamationsärenden inom 14 dagar efter anmälan till vårt servicecenter. Skulle undantagsvis bearbetningstiden överskridas, så kommer vi att informera dig i god tid.
8. **Slitdelar är generellt undantagna från garantin!** - Slitdelar är: a) medlevererade på- eller inbyggda batterier liksom b) alla modellberoende slitdelar (bland annat remmar, sågblad, insatsverktyg, slipskivor, filter, kolborstar etc., se bruksanvisningen). Djupurladdade batterier eller batterier med skadade höljen eller batteripoler är uteslutna från garantin.
9. **Kostnadsberäkning** - Produkter som inte eller inte längre omfattas av garantin reparerar vi mot betalning. Om du frågar vårt servicecenter kan du skicka in de defekta produkterna för en kostnadsberäkning och vid behov ge servicecentret tillstånd till reparation skriftligen (per post, e-post). Vi vidtar inga åtgärder utan att få klartecken.

Garantivillkoren gäller endast i den vid reklamationstillfället aktuella versionen och kan vid behov hämtas från vår hemsida (www.scheppach.com). Vid översättningar har alltid den tyska versionen företräde**.**

Scheppach GmbH · Günzburger Str. 69 ·

89335 Ichenhausen (Tyskland)

Telefon: +800 4002 4002 ·

E-Mail: customerservice.SE@scheppach.com ·

Internet: https://www.scheppach.com

Vi förbehåller oss rätten att när som helst göra ändringar i garantivillkoren utan föregående meddelande.

17 EU-försäkran om överensstämmelse

Översättning från försäkran om överensstämmelse i original

Tillverkare:

Scheppach GmbH
Günzburger Straße 69
DE-89335 Ichenhausen

Vi förklarar under eget ansvar att produkten som beskrivs här överensstämmer med gällande riktlinjer och standarder.

Märke:	**SCHEPPACH**
Art.-beteckning:	**Batteridriven gräsklippare - BC-MP430-X**
Art.nr	**5911415900**

EU-direktiv:

2014/30/EU, 2006/42/EG, 2000/14/EG_2005/88/EG, 2011/65/EU*,

* Föremålet för försäkran ovan överensstämmer med bestämmelserna i Europaparlamentets och rådets direktiv 2011/65/EU av den 8 juni 2011 om begränsning av användningen av vissa farliga ämnen i elektriska och elektroniska produkter.

Tillämpade standarder:

EN 62841-1:2015/A11:2022;
EN IEC 62841-4-3:2021/A11:2021;
EN IEC 55014-1:2021; EN IEC 55014-2:2021

Ansvarig för dokumentationen:

David Rümpelein

Günzburger Str. 69
DE-89335 Ichenhausen

Ichenhausen, 14.10.2025

i.V.
Simon Schunk
Division Manager Product Center

i.V.
Andreas Pecher
Head of Project Management

Sisällysluettelo

1 Johdanto 248
2 Tuotteen kuvaus (kuvat 1-16) 249
3 Toimituksen sisältö (kuva 2)..... 249
4 Määräystenmukainen käyttö 249
5 Turvallisuusohjeet 250
6 Tekniset tiedot..... 253
7 Purkaminen pakkauksesta 253
8 Asennus 253
9 Ennen käyttöönottoa 254
10 Käyttö 255
11 Puhdistus ja huolto..... 256
12 Varastointi ja kuljetus 257
13 Korjaus ja varaosien tilaus 257
14 Hävittäminen ja kierrätys..... 258
15 Ohjeet häiriöiden poistoon 259
16 Takuuehdot – Scheppach 20V IXES -sarja..... 259
17 EU-vaatimustenmukaisuusvakuutus 261
18 Räjäytyskuva..... 360

Tuotteessa olevien symbolien selitys

Tässä käyttöoppaassa olevien symbolien tarkoituksena on kiinnittää huomiosi mahdollisiin riskeihin. Turvallisuusmerkit ja selitykset on ymmärrettävä tarkalleen oikein. Varoitukset itsessään eivät poista riskejä eivätkä korvaa onnettomuuksien ehkäisyyn tarvittavia toimenpiteitä.

	Lue ja huomioi käyttöohje ja turvallisuusohjeet ennen käyttöönottoa!
	Huomio! Jos tuotteessa olevia turvamerkintöjä ja varoituksia ei huomioida ja jos turvallisuus- ja käyttöohjeet laiminlyödään, seurauksena voi olla vakavia loukkaantumisia ja jopa kuolema.
	Käytä kuulosuojaimia.
	Älä leikkaa ruohoa rinteessä ylä- tai alamäkeen.
	Älä altista tuotetta sateelle. Tuotteen saa sijoittaa ja sitä saa käyttää ja varastoida vain kuivissa ympäristöolosuhteissa.
	Älä aja maassa olevien johtojen yli!
	Vaarana on osien sinkoutuminen moottorin ollessa käynnissä. Ylläpidä riittävää etäisyyttä muihin ihmisiin ja ennen muuta lapsiin.
	Poista ennen ruohonleikkurin käyttämistä sellaiset maassa lojuvat pienet esineet, jotka voivat sinkoutua ympäristöön.
	Pidä kädet ja jalat loitolla pyörivistä käyttötyökaluista.
	Huomio! Terä käy pysäytyksen jälkeen vielä hetken!
	Tuotteen kytkeminen pois päältä tai käynnistäminen
	Terän pituus. Suurin leikkuuleveys.
	Huolto-, muutos-, säätö- ja puhdistustöitä saa suorittaa vain moottorin ollessa sammutettuna ja virtapistokkeen ollessa irrotettuna.
	Tuotteen taattu äänitehotaso.
	Litiumioniakku
	Tuote vastaa voimassa olevia eurooppalaisia direktiivejä.
	Tuote on sovellettavien Serbian ohjeiden mukainen.

1 Johdanto

Valmistaja:

Scheppach GmbH

Günzburger Straße 69

D-89335 Ichenhausen

Arvoisa asiakas

Toivomme sinun viihtyvän uuden tuotteesi parissa.

Huomautus:

Tämän tuotteen valmistaja ei tuotevastuulain mukaan vastaa vahingoista, joita aiheutuu tälle tuotteelle tai tämän tuotteen käytön seurauksena, jos vahinkotapaus liittyy johonkin seuraavista:

- Epäasianmukainen käsittely
- Käyttöohjeen laiminlyönti
- Ulkopuolisten, valtuuttamattomien henkilöiden toimesta tehdyt korjaukset
- Muiden kuin alkuperäisten varaosien asennus ja vaihtaminen
- Määräystenvastainen käyttö

Huomaa:

Käyttöohje on tämän tuotteen osa.

Se sisältää tärkeitä ohjeita turvalliseen, asianmukaiseen ja taloudelliseen työskentelyyn tuotteella ja tietoja siitä, miten vältetään vaaroja, säästetään korjauskustannuksissa, ehkäistään seisokkeja ja parannetaan laitteen luotettavuutta ja pidennetään sen käyttöikää. Tässä käyttöohjeessa olevien turvallisuusohjeiden lisäksi on ehdottomasti huomioitava kansalliset tuotteen käyttöä koskevat määräykset.

Perehdy ennen tuotteen käyttöä kaikkiin käyttö- ja turvallisuusohjeisiin. Käytä tuotetta vain käyttöohjeessa kuvatulla tavalla ja vain määritellyille käyttöalueille. Säilytä käyttöohjetta hyvin ja luovuta kaikki asiakirjat tuotteen mukana seuraavalle käyttäjälle.

2 Tuotteen kuvaus (kuvat 1-16)

1. Turvakaari
2. Ylempi työntökaari
2a. Laippakantaruuvi
2b. Aluslevy
2c. Pikakiinnitysvipu
2d Lieriömutteri
3. Täyttötason näyttö
4. Alempi työntökaari
4a. Aluslevy
4b. Pikakiinnitysvipu
4c. Lieriömutteri
5. Ruohonkeräyssäkki
5a. kantokahva
5b. Kumihuuli
5c. Runko
6. Leikkuukorkeuden säätövipu
7. Suojus
8. Poistoluukku
9. Johtokiinnitin
9a. Johto
10. Virtakytkin
10a. Auto-/Eco-kytkin
11. Silppurivarustus
12. Terän ruuvi
12a. Terä
13. Akku*
13a. Lukituksen avauspainike
13b. Akun kiinnitys

3 Toimituksen sisältö (kuva 2)

Kohta	Lukumäärä	Nimike
2a.	2 x	Laipparuuvi M6x55 mm
2b.	2 x	Aluslevy
2c.	2 x	Pikakiinnitysvipu
2d	2 x	Lieriömutterit M6
4.	1 x	Alempi työntökaari
4a.	2 x	Aluslevy
4b.	2 x	Pikakiinnitysvipu
4c.	2 x	Lieriömutterit M6
5.	1 x	Ruohonkeräyssäkki
5a.	1 x	kantokahva
9.	2 x	Johtokiinnitin
11.	1 x	Silppurivarustus
	1 x	Akkukäyttöinen ruohonleikkuri
	1 x	Käyttäjän käsikirja

* = eivät välttämättä sisälly toimitukseen!

4 Määräystenmukainen käyttö

Tuote on tarkoitettu ruohokenttien ja nurmikoiden leikkaamiseen kotitalouksissa.

Tämä akkukäyttöinen ruohonleikkuri sopii kooltaan noin 600-700m² nurmikoille.

Käsiteltävän nurmikon tosiasialliseen pinta-alaan vaikuttavat erilaiset tekijät, kuten akun lataus, akun koko (ah), nurmen kosteus, leikkuukorkeus, sammalkasvusto tai ruohon tiheys.

Tuotetta saa käyttää vain sen käyttötarkoituksen mukaisesti. Kaikki muunlainen käyttö katsotaan määräystenvastaiseksi käytöksi. Kaikista näin syntyneistä vahingoista ja tapaturmista vastaa käyttäjä, ei valmistaja.

Määräystenmukaiseen käyttöön kuuluu myös turvallisuusohjeiden ja asennusohjeen sekä käyttöohjeessa olevien ohjeiden huomioiminen.

Tuotetta käyttävien ja huoltavien henkilöiden on perehdyttävä tuotteen ohjeisiin ja heillä on oltava tiedot mahdollisista vaaroista.

Jos tuotteeseen tehdään muutoksia, valmistaja ei ota mitään vastuuta siitä aiheutuvista vahingoista.

Tuotetta saa käyttää vain valmistajan alkuperäisillä osilla ja alkuperäisillä lisävarusteilla.

Valmistajan määrittämiä turvallisuus-, työ- ja huoltomääräyksiä ja teknisissä tiedoissa annettuja mittoja on noudatettava.

Huomaa, että tuotteitamme ei ole tarkoitettu kaupalliseen käyttöön, ammatin harjoittamiseen tai teolliseen käyttöön. Takuu ei ole voimassa, jos tuotetta käytetään kaupalliseen tarkoitukseen, käsityöammatin harjoittamiseen tai teollisuudessa tai jossain muussa näitä vastaavassa toiminnassa.

Käyttöohjeessa olevien merkkisanojen selitykset

⚠ VAARA

Merkkisana, joka merkitsee välittömästi uhkaavaa vaaratilannetta, joka johtaa kuolemaan tai vakavaan loukkaantumiseen, jos sitä ei vältetä.

⚠ VAROITUS

Merkkisana, joka merkitsee mahdollista vaaratilannetta, joka voi johtaa kuolemaan tai vakavaan loukkaantumiseen, jos sitä ei vältetä.

⚠ VARO

Merkkisana, joka merkitsee mahdollista vaaratilannetta, joka voi johtaa lievään tai kohtalaiseen loukkaantumiseen, jos sitä ei vältetä.

HUOMIO

Merkkisana, joka merkitsee mahdollista vaaratilannetta, joka voi johtaa tuotteen tai omaisuuden vahingoittumiseen, jos sitä ei vältetä.

5 Turvallisuusohjeet

Sähkötyökalujen yleiset turvallisuusohjeet

⚠ VAROITUS

Lue kaikki turvallisuusohjeet, ohjeet, kuvaukset ja tekniset tiedot, jotka ovat tämän sähkötyökalun ohessa.

Laiminlyönnit seuraavien ohjeiden noudattamisessa voivat aiheuttaa sähköiskun, tulipalon ja/tai vakavia vammoja.

Säilytä kaikki turvallisuusohjeet ja muut ohjeet myöhempää tarvetta varten.

Turvallisuusohjeissa käytetty termi ”sähkötyökalu” tarkoittaa verkkovirralla toimivia sähkötyökaluja (joissa on virtajohto) tai akkukäyttöisiä sähkötyökaluja (ilman virtajohtoa).

1) Työpaikan turvallisuus

a) **Pidä työpaikka siistinä ja hyvin valaistuna.** Epäjärjestys tai huono/puuttuva valaistus työalueilla voi aiheuttaa onnettomuuksia.

b) **Älä työskentele sähkötyökalulla räjähdysvaarallisessa ympäristössä, jossa on palavia nesteitä, kaasuja tai pölyjä.** Sähkötyökalut muodostavat kipinöitä, jotka voivat sytyttää pölyn tai höyryt.

c) **Pidä lapset ja muut henkilöt loitolla sähkötyökalusta, kun käytät sitä.** Jos olet työskentelyn aikana epävakaassa asennossa, voit menettää sähkötyökalun hallinnan.

2) Sähköturvallisuus

a) **Sähkötyökalun liitäntäpistokkeen täytyy sopia pistorasiaan. Pistoketta ei saa muuttaa millään tavalla. Älä käytä mitään sovitinpistoketta yhdessä suojamaadoitettujen sähkötyökalujen kanssa.** Kun pistoketta ei muunnella ja se sopii pistorasiaan, sähköiskun vaara on pienempi.

b) **Vältä vartalon kosketusta maadoitettuihin pintoihin, kuten putkiin, lämmittimiin, uuneihin ja jääkaappeihin.** Sähköiskun vaara kasvaa, kun vartalosi on maadoitettu.

c) **Älä käytä tuotetta sateella tai kosteassa ympäristössä.** Tämä voi lisätä sähköiskun riskiä.

d) **Älä käytä liitäntäjohtoa epätarkoituksenmukaisesti esim. sähkötyökalun kantamiseen ja ripustamiseen, äläkä irrota pistoketta pistorasiasta vetämällä johdosta. Pidä liitäntäjohto loitolla kuumuudesta, öljystä, terävistä reunoista tai liikkuvista osista.** Kun liitäntäjohto on vioittunut tai kierteellä, sähköiskun vaara on suurempi.

e) **Kun käytät sähkötyökalua ulkona, käytä vain sellaista jatkojohtoja, jotka on hyväksytty ulkokäyttöön.** Ulkokäyttöön hyväksytyn jatkojohdon käyttäminen vähentää sähköiskun vaaraa.

f) **Jos sähkötyökalun käyttöä kosteassa ympäristössä ei voi välttää, käytä vikavirtasuojakytkintä.** Vikavirtasuojakytkimen käyttö vähentää sähköiskun vaaraa.

3) Ihmisten turvallisuus

a) **Ole tarkkaavainen, toimi varovaisesti ja menettele järkevästi sähkötyökalua käyttäessäsi. Älä käytä sähkötyökalua, jos olet väsynyt tai jos olet huumaavien aineiden, alkoholin tai lääkkeiden vaikutuksen alaisena.** Huomion herpaantuminen hetkeksikin sähkötyökalua käytettäessä voi johtaa vakaviin vammautumisiin.

b) **Käytä henkilökohtaista suojavarustusta ja aina suojalaseja.** Henkilökohtaisen suojavarustuksen, kuten pölynaamarin, liukuestepohjaisten turvajalkineiden, suojakypärän tai kuulosuojaimien käyttö sähkötyökalulla tehtävistä töistä riippuen vähentää vammautumisvaaraa.

c) **Estä tahaton käyttöönotto. Varmista, että sähkötyökalu on kytketty pois ennen kuin kytket virransyötön ja/tai akun päälle, ennen kuin otat laitteen käteesi tai alat kantaa sitä.** Jos sähkötyökalua kantaessasi pidät sormiasi kytkimellä tai sähkötyökalu on kytkettynä päälle-asentoon, kun se kytketään virransyöttöön seurauksena voi olla onnettomuuksia.

d) **Poista säätötyökalut tai ruuviavaimet ennen kuin kytket sähkötyökalun päälle.** Pyörivässä sähkötyökalun osassa oleva työkalu tai avain voi aiheuttaa vammoja.

e) **Vältä epänormaaleja vartalon asentoja. Varmista, että seisot tukevasti ja säilytät aina tasapainon.** Näin pidät sähkötyökalun paremmin hallinnassa myös odottamattomissa tilanteissa.

f) **Käytä sopivaa vaatetusta. Älä pidä päälläsi liian väljiä vaatteita tai koruja. Pidä hiuksesi ja vaatteesi loitolla liikkuvista osista.** Löysät vaatteet, korut tai pitkät hiukset voivat jäädä kiinni liikkuviin osiin.

g) **Jos pölyn poistoimu- ja -keräyslaitteet voidaan asentaa, varmista, ne on liitettävä ja niitä on käytettävä oikein.** Pölyn poistoimulaitteen käytöllä voidaan vähentää pölystä aiheutuvia vaaroja.

h) **Älä tuudittaudu katteettomaan turvallisuudentunteeseen äläkä poikkea sähkötyökalujen turvamääräyksistä vaikka olisit jo harjaantunut sähkötyökalun käyttäjä.** Huolimattomuus laitteen käsittelyssä voi jo sekunnin murto-osassa johtaa vakaviin vammoihin.

4) Sähkötyökalun käyttö ja käsittely

a) **Älä ylikuormita sähkötyökalua. Käytä työssä sitä varten tarkoitettua sähkötyökalua.** Sopivalla sähkötyökalulla työskentelet paremmin ja turvallisemmin ilmoitetulla tehoalueella.

b) **Älä käytä sähkötyökalua, jonka kytkin on viallinen.** Sähkötyökalu, jota ei voi kytkeä asianmukaisesti päälle tai pois päältä, on vaarallinen ja se täytyy korjata.

c) **Vedä pistoke irti pistorasiasta ja/tai poista irrotettava akku ennen kuin alat säätää laitetta, vaihtaa käyttötyökaluja tai laitat sähkötyökalun pois.** Nämä varotoimenpiteet estävät sähkötyökalun tahattoman käynnistymisen.

d) **Säilytä käyttämättömiä sähkötyökaluja lasten ulottumattomissa. Älä anna sellaisten henkilöiden käyttää sähkötyökalua, jotka eivät ole perehtyneet siihen tai jotka eivät ole lukeneet näitä ohjeita.** Kokemattomien henkilöiden käytössä sähkötyökalut ovat vaarallisia.

e) **Hoida sähkötyökaluja ja käytettäviä työkaluja huolellisesti. Tarkasta, että liikkuvat osat toimivat moitteettomasti ja jumittumatta ja etteivät osat ole murtuneet tai vaurioituneet niin, että sähkötyökalun toiminta vaarantuu. Korjauta vialliset osat ennen sähkötyökalun käyttöä.** Monien onnettomuuksien taustalla on sähkötyökalujen huono huolto.

f) **Pidä leikkuutyökalut terävinä ja puhtaina.** Huolellisesti hoidetut leikkuutyökalut, joissa on terävät leikkuureunat, juuttuvat vähemmän ja ovat kevyemmin ohjailtavissa.

g) **Käytä sähkötyökalua, käytettäviä työkaluja jne. näiden ohjeiden mukaisella tavalla. Huomioi tällöin työolosuhteet ja suoritettava tehtävä.** Sähkötyökalujen käyttö muuhun kuin niille määritettyihin käyttötarkoituksiin voi johtaa vaarallisiin tilanteisiin.

h) **Pidä kahvat ja tartuntapinnat kuivina, puhtaina ja öljyttöminä ja rasvattomina.** Sähkötyökalun käyttö ja hallinta odottamattomissa tilanteissa ei ole turvallista, jos kahvat ja tartuntapinnat ovat liukkaita.

5) Akkutyökalun käyttö ja käsittely

a) **Lataa akkuja vain valmistajan suosittelemilla latauslaitteilla.** Määrätylle akkutyypille sopivan laturin käyttö voi aiheuttaa tulipalovaaran, jos sitä käytetään erityyppisen akun lataamiseen.

b) **Käytä sähkötyökaluissa vain niille tarkoitettuja akkuja.** Muiden akkujen käyttäminen voi aiheuttaa vammoja ja tulipalovaaran.

c) **Pidä käyttämättömät akut loitolla klemmareista, kolikoista, avaimista, nauloista, ruuveista tai muista pienistä metalliesineistä, jotka voivat yhdistää akun koskettimet.** Akun koskettimien välinen oikosulku voi aiheuttaa palovammoja tai tulipalon.

d) **Väärin käsitellystä akusta voi purkautua ulos nestettä. Vältä kosketusta siihen. Jos tapahtuu kosketus, huuhtele vedellä. Jos nestettä pääsee silmiin, hakeudu lisäksi lääkärin hoitoon.** Ulos purkautuva akkuneste voi aiheuttaa ihoärsytystä tai palovammoja.

e) **Älä käytä vaurioitunutta akkua tai akkua, johon on tehty muutoksia.** Vaurioituneet akut tai akut, joihin on tehty muutoksia, voivat käyttäytyä ennalta arvaamattomasti ja aiheuttaa tulipalon, räjähdyksen tai loukkaantumisvaaran.

f) **Älä altista akkua tulelle tai korkeille lämpötiloille.** Tuli tai yli 130 °C: lämpötilat voivat aiheuttaa räjähdyksen.

g) **Noudata kaikkia lataamista koskevia ohjeita äläkä koskaan lataa akkua tai akkutyökalua käyttöohjeessa ilmoitetun lämpötila-alueen ulkopuolella.** Virheellinen lataaminen tai sallitun lämpötila-alueen ulkopuolella lataaminen voi tuhota akun ja lisätä tulipalon vaaraa.

6) Huolto

a) **Korjauta sähkötyökalu vain pätevällä ammattihenkilöllä ja käyttäen vain alkuperäisiä varaosia.** Näin varmistetaan sähkötyökalun pysyminen turvallisena.

b) **Älä koskaan huolla vaurioituneita akkuja.** Kaikki akun tai sen osien huoltotyöt on annettava valmistajan tai valmistajan valtuuttaman huoltopalvelun suoritettavaksi.

5.1 Ruohonleikkurin turvallisuusohjeet

a) **Älä käytä ruohonleikkuria huonolla säällä, etenkään ukkosella.** Näin vältetään vaara joutua salaman iskemäksi.

b) **Tarkista huolellisesti, ettei työskentelyalueella ole villieläimiä.** Villieläimet voivat loukkaantua ruohonleikkurin ollessa käynnissä.

c) **Tarkasta työskentelyalue perusteellisesti ja poista kaikki kivet, kepit, narut/rautalangat, luut ja muut vierasesineet.** Ulos sinkoutuvat esineet voivat aiheuttaa loukkaantumisia.

d) **Tarkista aina ennen ruohonleikkurin käyttöä, ovatko leikkuuterät ja leikkuutyökalut kuluneet tai vaurioituneet.** Kuluneet tai vaurioituneet osat nostavat loukkaantumisriskiä.

e) **Tarkasta ruohonkeräyslaitteen kuluminen ja kunto säännöllisesti.** Kulunut tai vioittunut ruohonkeräyslaite nostaa loukkaantumisriskiä.

f) **Pidä suojukset paikoillaan. Suojusten on oltava toimintakuntoisia ja asianmukaisesti kiinnitetty.** Irtonainen, vaurioitunut tai puutteellisesti toimiva suojus voi aiheuttaa loukkaantumisia.

g) **Pidä jäähdytysilman sisäänmenoaukon puhtaina kertymistä.** Tukkeutuneet ilman sisäänmenoaukon ja kertymät voivat aiheuttaa ylikuumenemisen tai palovaaran.

h) **Käytä ruohonleikkuria käyttäessäsi aina liukumattomia turvajalkineita. Älä koskaan työskentele paljain jaloin tai avoimet sandaalit jalassa.** Näin vältetään jalkojen loukkaantuminen niiden joutuessa kosketuksiin pyörivän leikkuuterän kanssa.

i) **Käytä ruohonleikkuria käyttäessäsi aina pitkiä housuja.** Paljas iho lisää ulos sinkoutuvista osista johtuvien loukkaantumisten todennäköisyyttä.

j) **Älä käytä ruohonleikkuria märällä nurmikolla. Kävele aina, älä koskaan juokse.** Näin vältetään liukastumisen ja kaatumisen vaara, joka voi aiheuttaa loukkaantumisia.

k) **Älä käytä ruohonleikkuria liian kaltevilla alustoilla.** Näin vältetään hallinnan menettämisen, liukastumisen ja kaatumisen vaara, joka voi aiheuttaa loukkaantumisia.

l) **Varmista tukeva asento työskennellessäsi kaltevilla pinnoilla: Työskentele aina poikittain kaltevuuteen nähden, älä koskaan ylös- tai alaspäin, ja ole erityisen varovainen vaihtaessasi työskentelysuuntaa.** Näin vältetään hallinnan menettämisen, liukastumisen ja kaatumisen vaara, joka voi aiheuttaa loukkaantumisia.

m) **Ole erityisen varovainen, kun leikkaat nurmikkoa takaperin tai kun vedät ruohonleikkuria itseäsi kohti. Tarkkaile aina ympäristöä.** Näin vältetään kompastumisvaara työskentelyn aikana.

n) **Älä koske teriin tai muihin vaarallisiin osiin, jotka ovat vielä liikkeessä.** Näin vältetään liikkuvista osista aiheutuvien loukkaantumisten riski.

o) **Varmista, että kaikki kytkimet on sammutettu, ja poista akku ennen kuin poistat kiinni juuttunutta materiaalia tai puhdistat ruohonleikkurin**. Ruohonleikkurin odottamaton käyttö voi aiheuttaa vakavia loukkaantumisia.

p) Jos osutaan vieraaseen esineeseen, kytke tuote heti pois päältä ja poista akku. Tutki tuote vaurioiden varalta ja suorita tarvittavat korjaukset ennen kuin käynnistät tuotteen uudelleen ja alat työskennellä sillä. Jos tuote alkaa täristä epätavallisen voimakkaasti, on suoritettava huolellinen tarkastus.

Lisäturvallisuusohjeet

- Älä koskaan anna lasten tai muiden henkilöiden, jotka eivät tunne käyttöohjetta, käyttää ruohonleikkuria. Paikalliset määräykset voivat määrittää käyttäjän vähimmäisiän.
- Älä koskaan leikkaa ruohoa, jos lähellä on muita ihmisiä (erityisesti lapsia) tai eläimiä. Pidä mielessä, että koneen käyttäjä vastaa onnettomuuksista, joissa muut henkilöt tai heidän omaisuutensa kärsii vahinkoja.
- Leikkaa ruohoa vain, kun näkyvyys on hyvä. Ulkopuoliset henkilöt on pidettävä loitolla.
- Jos tuote luovutetaan toiselle henkilölle, tämä käyttöohje on luovutettava sen mukana.

HUOMIO

Kiveniskemien vaara!

Älä koskaan aja soran päällä moottorin pyöriessä.

- Ennen käyttöä on aina tarkastettava silmämääräisesti, ovatko terä ja kiinnityspultit kuluneet tai vahingoittuneet. Epätasapainon välttämiseksi kuluneet tai vaurioituneet terät ja kiinnityspultit on vaihdettava aina sarjoina.
- Ole varovainen säätäessäsi tuotetta ja vältä sormien jäämistä liikkuvan terän ja kiinteiden laitteen osien väliin.
- Ole erityisen varovainen leikatessasi ruohoa pehmeällä tai pettävällä maalla, jätekasojen, kuoppien tai penkereiden lähellä.
- Vältä paikkoja, joissa pyörät menettävät pitonsa tai ruohon leikkaaminen ei ole turvallista.
- Tuotteen käyttäminen liiallisella nopeudella voi lisätä onnettomuusvaaraa.
- Kadun lähellä on huomioitava tieliikenne.
- Älä koskaan nosta tai kuljeta ruohonleikkuria moottorin ollessa käynnissä.
- Pysäytä terä, kun ruohonleikkuria on kallistettava, kun sitä kuljetetaan muun kuin nurmen päällä ja kun ruohonleikkuria liikutetaan edestakaisin leikattavalle pinnalle ja pois siitä.
- Käynnistä moottori varovasti valmistajan antamien ohjeiden mukaisesti. Varmista, että jalkasi ovat riittävän etäällä terästä.
- Kun moottori käynnistetään, ruohonleikkuria ei saa kallistaa, ellei ruohonleikkuria ole nostettava kyseisessä tilanteessa. Kallista sitä tässä tapauksessa vain sen verran kuin on välttämätöntä, ja nosta sitä vain siltä puolelta, jolla käyttäjä ei ole.
- Älä koskaan laita käsiäsi tai jalkojasi pyöriviin osiin tai niiden alle. Pysy aina kaukana poistoaukosta.
- Käytä vain valmistajan suosittelemia teriä ja lisävarusteita. Muiden käyttötyökalujen ja muiden lisävarusteiden käyttö voi altistaa käyttäjän loukkaantumisvaaraan.
- Pidä tuote aina hyvässä käyttökunnossa.
- Melu- ja tärinäkuormituksen vähentämiseksi on pidettävä riittäviä taukoja.
- Huomioi, että epäasianmukaisesti suoritettu huolto, yhteensopimattomien varaosien käyttö tai turvalaitteiden poistaminen tai muunteleminen voi johtaa ketjun jarrutusajan pidentymiseen, takaiskuvoiman suurentumiseen, tuotteen vahingoittumiseen ja tuotteen parissa työskentelevien henkilöiden vakaviin loukkaantumisiin.
- Huomioi, että tuotteen turvajärjestelmiä tai laitteita ei saa ohittaa tai ottaa pois käytöstä. Älä koskaan poista turvallisuuden kannalta tärkeitä osia.

⚠ VARO

Ruohonleikkuria ei saa käyttää, ellei sen poistoaukkoon ole asennettu täydellistä ruohonkeräyslaitetta tai itsenäisesti sulkeutuvaa erottavaa suojalaitetta.

- Älä koskaan käytä ruohonleikkuria, jos sen suojalaitteet tai suojaritilät ovat vioittuneet tai kun siinä ei ole suojalaitteita, esim. estelevyä ja/tai ruohonkeräyslaitteita.

Jäännösriskit

Tuote on rakennettu valmistusajankohdan parhaan käytettävissä olleen teknisen tiedon ja voimassa olevien turvateknisten määräysten mukaisesti. Siitä huolimatta töissä voi esiintyä yksittäisiä jäännösriskejä.

- Kuulon vaurioituminen, jos ohjeenmukaisia kuulosuojaimia ei käytetä.
- Jäännösriskit voidaan minimoida noudattamalla käyttöohjeen lisäksi kohdissa ”Turvallisuusohjeet” ja ”Määräystenmukainen käyttö” olevia ohjeita.
- Käytä tuotetta tässä käyttöohjeessa suositellulla tavalla. Näin mahdollistetaan tuotteen optimaalinen suorituskyky.
- Lisäksi kaikista asianmukaisista toimenpiteistä huolimatta voi jäljelle jäädä piileviä jäännösriskejä.

⚠ VAROITUS

Tämä sähkötyökalu muodostaa käytön aikana sähkömagneettisen kentän. Tämä kenttä voi joissain olosuhteissa haitata aktiivisten tai passiivisten ihonalaisten lääkinnällisten laitteiden toimintaa. Vakavien tai hengenvaarallisten vammojen vaaran vähentämiseksi suosittelemme, että ihonalaisia lääkinnällisiä laitteita käyttävät henkilöt neuvottelevat lääkärinsä kanssa ennen kuin alkavat käyttää sähkötyökalua.

⚠ VAROITUS

Pitkäkestoisissa töissä voi käyttäjän käsissä tärinästä johtuen ilmetä verenkiertohäiriöitä (valkosormisuus).

Valkosormisuus on verisuonisairaus, jossa sormissa ja varpaissa olevat pienet verisuonet supistuvat epätavallisen voimakkaasti. Kyseiset alueet eivät saa enää riittävästi verta ja ne ovat siksi hyvin vaaleita. Tärisevien tuotteiden toistuva käyttö voi henkilöillä, joiden verenkierto on heikentynyt (esim. tupakoitsijat, diabeetikot), laukaista hermovaurioita.

Jos havaitset epätavallisia muutoksia itsessäsi, lopeta työskentely heti ja ota yhteyttä lääkäriin.

HUOMIO

Tuote kuuluu 20V IXES -sarjaan ja sitä saa käyttää vain tämän tuotesarjan akuilla. Akut saa ladata vain tämän tuotesarjan latauslaitteilla. Huomioi tällöin valmistajan antamat tiedot.

⚠ VAROITUS

Huomioi turvallisuusohjeet ja lataamista ja oikeanlaista käyttöä koskevat ohjeet, jotka ovat 20V IXES -sarjan akun ja latauslaitteen käyttöohjeessa. Yksityiskohtainen kuvaus lataamisesta ja muut tiedot ovat tässä erillisessä käyttöohjeessa.

6 Tekniset tiedot

Mitoitusjännite	40V (2x20V) ⎓
Leikkuuleveys	430 mm
Leikkuukorkeus	6-portainen säätö
Ohjainpalkin korkeuden säätö	3-portainen
korkeudensäätö	25 – 75 mm
Keräyssäkin tilavuus	50 l
Paino (ilman akkua)	16,2 kg
Terän tiedot:	
Valmistaja:	Royal Garden
Terän koodi:	RG8A109

Oikeus teknisiin muutoksiin pidätetään!

Melu ja tärinä

⚠ VAROITUS

Melulla voi olla vakavia vaikutuksia terveyteesi. Jos koneen aiheuttama melu on yli 85 dB, koneen lähellä olevien henkilöiden on käytettävä sopivia kuulosuojaimia.

Melu- ja tärinäarvot on määritetty standardisoidulla mittausmenetelmällä.

Meluarvot

Äänenpaine L_{pA}	78,5 dB
Mittausepävarmuus K_{pA}	3,0 dB
Ääniteho L_{wA}	90 dB
Mittausepävarmuus K_{wA}	2,08 dB

Tärinäarvot (käsivarren keinu)

Tärinä a_h	< 2,5 m/s^2
Mittausepävarmuus K	1,5 m/s^2

Ilmoitettu värähtelyn kokonaisarvo ja ilmoitettu melupäästöarvo on mitattu standardin mukaisilla tarkastusmenetelmillä ja niitä voidaan käyttää vertailuarvona vertailussa toisiin sähkötyökaluihin.

Ilmoitettua melupäästöarvoa kokonaisarvoa ja ilmoitettua värähtelyn kokonaisarvoa voidaan käyttää myös kuormituksen tilapäiseen arviointiin.

⚠ VAROITUS

Melupäästöt ja tärinäpäästöt voivat sähkötyökalun tosiasiallisen käytön aikana poiketa annetuista arvoista sähkötyökalun käyttötavasta riippuen, erityisesti sen mukaan, minkä tyyppistä työkappaletta työstetään.

Pyri pitämään kuormitus mahdollisimman pienenä. Esimerkkejä toimenpiteistä: työajan lyhentäminen. Tällöin on huomioitava kaikki käyttöjakson osat (esimerkiksi ajat, jolloin sähkötyökalu on pois kytkettynä ja ajat, jolloin se on päällä mutta käy ilman kuormaa).

7 Purkaminen pakkauksesta

⚠ VAROITUS

Tuote ja pakkausmateriaalit eivät ole lasten leikkikaluja!

Lapset eivät saa leikkiä muovipussien, kalvojen tai pienosien kanssa! Vaarana osien joutuminen nieluun ja tukehtuminen!

- Avaa pakkaus ja ota tuote varovasti ulos.
- Poista pakkausmateriaali sekä pakkaus- ja kuljetusvarmistukset (jos sellaiset on).
- Tarkasta, onko toimituksen sisältö täydellinen.
- Tarkasta, onko tuotteessa tai lisäosissa kuljetusvaurioita. Ilmoita mahdollisista vaurioista heti tuotteen toimittaneelle kuljetusyritykselle. Myöhemmin tehtyjä reklamaatioita ei hyväksytä.
- Säilytä pakkausta mahdollisuuksien mukaan takuuajan päättymiseen asti.
- Perehdy tuotteeseen käyttöohjeen avulla ennen sen käyttöä.
- Käytä lisävarusteina ja kulutus- ja varaosina vain alkuperäisiä osia. Voit ostaa varaosia alueellasi toimivalta alan jälleenmyyjältä.
- Ilmoita tilauksissa tuotteen tuotenumero ja valmistusvuosi.

8 Asennus

⚠ VARO

Loukkaantumisvaara!

Aseta akku paikoilleen vasta kun akkutyökalu on valmis käyttöön.

⚠ VARO

Loukkaantumisvaara pyörivän terän vuoksi. Työskentele tuotteen parissa vain, kun se on sammutettu ja terä ei liiku!

HUOMIO

Tuote on ehdottomasti asennettava täydellisesti ennen käyttöönottoa!

HUOMIO

Varmista, että johto ei puristu asentamisen aikana.

8.1 Alemman työntökaaren (4) asennus (kuvat. 1, 3, 4)

Huomautus:

Varmista, että hammastukset sopivat oikein yhteen.

1. Aseta alempi työntökaari (4) esiasennettuihin ruuveihin.
2. Ruuvaa alempi työntökaari (4) kiinni molemmilta puolilta niin, että kummallekin puolelle tulee yksi aluslaatta (4a) ja yksi pikakiinnitysvipu(4b). Varmista tällöin, että myöhemmin kiinnittimellä (9) kiinnitettävä johto (9a) ei ole tiellä.
3. Lukitse molemmat pikakiinnitysvivut (4b) painamalla niitä alemman työntökaaren (4) suuntaan.
   Niiden on oltava alemmassa työntökaaressa (4) siten, että kiristäminen onnistuu keskisuurella voimalla.
   Muuten pikakiinnitysvipua (4b) on kiristettävä kiertämällä myötäpäivään tai sitä on löysättävä kiertämällä vastapäivään.

8.1.1 Alemman työntökaaren (4) asennon säätö (kuva 5)

Ohjeita:

On olemassa kolme mahdollista asentoa.

Varmista, että hammastukset sopivat oikein yhteen.

1. Avaa molemmat kiinnitysvivut (4b).
2. Löysää molemmat kiinnitysvivut (4b) kiertämällä niitä vastapäivään.
3. Aseta alempi työntökaari (4) haluttuun asentoon (suuntaa merkkien mukaan).
4. Lukitse alempi työntökaari (4) uudelleen (katso *8.1*).

8.2 Ylemmän työntökaaren (2) asennus (kuvat 6, 7)

1. Ruuvaa ylempi työntökaari (2) molemmilta puolilta kiinni alempaan työntökaareen (4) laippakantaruuvilla (2a), aluslaatalla (2b), lieriömutterilla (2d) ja pikakiinnitysvivulla (2c).
   Mahdollisia asentoja on kaksi.
2. Lukitse molemmat pikakiinnitysvivut (2c) painamalla niitä ylemmän työntökaaren (2) suuntaan.
   Niiden on oltava ylemmässä työntökaaressa (2) niin, että kiristäminen onnistuu keskisuurella voimalla.
   Muuten pikakiinnitysvipua (2c) on kiristettävä kiertämällä myötäpäivään tai sitä on löysättävä kiertämällä vastapäivään.

8.3 Kaapelin kiinnittimien (9) asennus (kuvat 1, 8)

1. Kiinnitä molemmat johtopidikkeet (9) ylempään työntökaareen (2) ja alempaan työntökaareen (4) ja kiinnitä johto (9a).

8.4 Ruohonkeräyssäkin (5) asennus (kuva 9)

1. Käännä kumihuulet (5b) vastaavissa kohdissa rungon (5c) päälle.

8.5 Kantokahvan (5a) asentaminen ruohonkeräyssäkkiin (5) (kuva 9)

1. Aseta ruohonkeräyssäkin (5) kantokahva (5a) sitä varten ruohonkeräyssäkin (5) yläosassa olevaan kiinnityskohtaan.

9 Ennen käyttöönottoa

HUOMIO

Tämä tuote aiheuttaa väistämättä jonkinasteista melua. Ajoita melua tuottavat työt hyväksyttyihin ja määrättyihin ajankohtiin. Noudata tarvittaessa lepoaikoja ja rajoita työn kesto minimiin.

Käytä sopivia kuulosuojaimia oman ja lähistöllä olevien henkilöiden suojaamiseksi.

9.1 Leikkuukorkeuden säätö (kuva 10)

HUOMIO

Leikkuukorkeutta saa säätää vain moottorin ollessa sammutettuna.

- Jos ruoho on tiheää ja korkeaa, aseta korkein leikkuutaso ja leikkaa hitaammin. Kauden ensimmäiseen leikkuuseen olisi valittava korkea leikkuukorkeus. Säädä leikkuukorkeus siten, että tuote ei kuormitu liikaa.
- Valitse leikkuukorkeus tosiasiallisen ruohon pituuden mukaan.
- Suorita useita leikkauksia leikaten ruohoa kerrallaan enintään 4 cm.

Valittavana on 6 eri leikkuukorkeutta:

Koristenurmi		Hyötynurmi	
1 =	25 mm	4 =	55 mm
2 =	35 mm	5 =	65 mm
3 =	45 mm	6 =	75 mm

Leikkuukorkeutta säädetään leikkuukorkeuden säätövivulla (6).

1. Vedä leikkuukorkeuden säätövipua (6) ulospäin.
2. Siirrä leikkuukorkeuden säätövipu (6) haluttuun asentoon.
3. Vapauta leikkuukorkeuden säätövipu (6) uudelleen. Vipu lukittuu haluttuun asentoon.

9.2 Akkujen (13) asettaminen akkujen kiinnityksiin (13b) / poistaminen niistä (kuva 11)

Akun asettaminen paikoilleen

1. Avaa suojus (7).
2. Työnnä akut (13) akkujen kiinnityksiin (13b). Akut (13) lukittuvat paikalleen kuuluvasti.
3. Sulje suojus (7).

Akun poistaminen

1. Avaa suojus (7).
2. Paina akun (13) lukituksen avauspainiketta (13a) ja vedä akku pois akun kiinnityksestä (13b).
3. Sulje suojus (7).

9.3 Leikattavan pinnan valmistelu

1. Tarkasta leikattava pinta huolellisesti ennen ruohon leikkaamista.
2. Poista kivet, kepit, luut, narut, lelut ja muut esineet, joita tuote voi viskoa ympäristöön.
3. Varmista, että leikattavalla alueella ei ole ihmisiä.

10 Käyttö

Akkukäyttöisessä ruohonleikkurissa on leikattavan pinnan suuntaisesti pyörivä leikkuutyökalu. Siinä on tehokas ja tasaisesti käyvä sähkömoottori, tukeva kotelo, turvakaari, reunanleikkausosa molemmilla puolilla ja ruohonkeräyssäkki. Lisäksi tuotteen korkeutta voidaan säätää 6-portaisesti ja siinä on kevyesti liikkuvat pyörät. Käyttöosien toiminnot voi tarkistaa seuraavista kuvauksista.

⚠ VAROITUS

Loukkaantumisvaara!

Ota akku pois sähkötyökalusta aina ennen sähkötyökalun käsittelyä (esim. huolto, työkalun vaihto jne.) ja ennen laitteen kuljettamista ja varastoimista. Virtakytkimen huolimaton käsittely voi aiheuttaa loukkaantumisvaaran.

HUOMIO

Varmista, että ympäristön lämpötila ei ole työskentelyn aikana yli 50 °C eikä alle –20 °C.

HUOMIO

Tuote kuuluu 20V IXES -sarjaan ja sitä saa käyttää vain tämän tuotesarjan akuilla. Akut saa ladata vain tämän tuotesarjan latauslaitteilla. Huomioi tällöin valmistajan antamat tiedot.

10.1 Ruohon leikkaaminen ruohonkeräyssäkin kanssa

HUOMIO

Älä käytä tuotetta, jos ruohonkeräyssäkkiä tai silppurivarustusta ei ole asetettu kunnolla paikalleen.

HUOMIO

Irrota tai kiinnitä ruohonkeräyssäkki vain, kun moottori on sammutettu ja terä on pysähtyneenä.

10.1.1 Ruohonkeräyssäkin (5) asettaminen (kuvat 9, 12)

1. Nosta poistoluukkua (8).
2. Nosta ruohonkeräyssäkki (5) kantokahvasta (5a).
3. Ripusta ruohonkeräyssäkki (5) sitä varten tuotteen takaosassa olevaan ruohonkeräyssäkin ripustimeen.
4. Laske poistoluukku (8) alas, se pitää ruohonkeräyssäkin (5) paikallaan.

10.1.2 Täyttömäärän näyttö (3) ruohonkeräyssäkissä (5) (kuva 1)

Terän tuottama ilmavirta nostaa täyttömäärän näyttöä. Jos ruohonkeräyssäkki on täyttynyt, ilmavirta pysähtyy. Jos ilmavirta on vähäinen, täyttömäärän näyttö sulkeutuu. Silloin ruohonkeräyssäkki täytyy tyhjentää.

Täyttömäärän näyttö voi toimia esteettä vain ilmavirran ollessa optimaalinen. Ulkoiset vaikutukset, kuten märkä, tiheä tai korkea ruoho, matalat leikkuukorkeudet, lika tai muut vastaavat seikat voivat haitata ilmavirtaa ja täyttömäärän näytön toimintaa.

- Luukku auki: Ruohonkeräyssäkki täyttyy
- Luukku kiinni: Ruohonkeräyssäkki on täynnä

10.1.3 Ruohonkeräyssäkin (5) tyhjentäminen (kuvat 9, 12, 13)

⚠ VAROITUS

Ennen kuin irrotat ruohonkeräyssäkin, sammuta moottori ja odota, että terä on pysähtynyt.

HUOMIO

Loukkaantumisvaara!

Poista ruohonkeräyssäkki vain, kun moottori on sammutettu ja terä on pysähtyneenä.

Kun ruohoa leikattaessa nurmikolle alkaa jäädä ruohojäämiä, ruohonkeräyssäkki on tyhjennettävä.

1. Kun haluat poistaa ruohonkeräyssäkin (5), nosta poistoluukkua (8).
2. Ota ruohonkeräyssäkki (5) pois pitäen kiinni kantokahvasta (5a). Turvallisuusmääräysten edellyttämällä tavalla poistoluukku (8) menee kiinni, kun ruohonkeräyssäkki (5) irrotetaan, jolloin poistoaukko suljetaan.

Jos nurmikolle jää ruohojäämiä, on ruohonleikkuria peruutettava noin 1 m moottorin käynnistämisen helpottamiseksi.

HUOMIO

Ruohonleikkurin kotelossa olevia leikkuujätteitä ei saa poistaa kädellä tai jalalla, vaan sopivalla apuvälineellä, esim. harjalla tai käsiharjalla.

Materiaalin hyvän keräämisen varmistamiseksi ruohonkeräyssäkki (5) on puhdistettava käytön jälkeen.

10.2 Ruohon leikkaaminen silppurivarustuksen kanssa

Silputtaessa leikattava materiaali pilkotaan suljetussa leikkurikotelossa ja levitetään silppurivarustuksen kautta nurmelle. Ruohojätteen talteenotto ja hävitys jää tällöin pois.

Hienoksi silputtu ruohojäte putoaa nurmelle luonnolliseksi lannoitteeksi kostuttaen nurmea ja tarjoten sille tarvittavaa ravinnetta.

HUOMIO

Silppuaminen on mahdollista vain suhteellisen lyhytkestoisessa ruohon leikkaamisessa.

10.2.1 Silppurivarustuksen (11) asettaminen (kuvat 12, 13, 14)

1. Nosta poistoluukkua (8).
2. Ota ruohonkeräyssäkki (5) (jos asetettu) pois pitäen kiinni kantokahvasta (5a).
3. Nosta poistoluukkua (8) ja aseta silppurivarustus (11) sisään.
4. Aseta leikkuukorkeus (katso *9.1*).

Huomautus:

Leikkaa ruohoa 2 cm, kun nurmen korkeus on 4–6 cm.

10.2.2 Ruohon leikkaamisen ja ruohon silppuamisen välinen ero (kuvat 12, 14)

Silppurivarustusta (11) käytettäessä leikattua ruohoa ei kerätä ruohonkeräyssäkkiin vaan se silputaan ja levitetään nurmelle. Maaperässä olevat organismit hajottavat leikatussa ruohossa olevat ravinteet ja ne ovat siten nurmikasvien hyödynnettävissä. Nurmikkoa, johon leikkuujäte levitetään silputtuna, tarvitsee sen vuoksi lannoittaa oleellisesti harvemmin.

Nyrkkisääntönä pätee, että nurmikko tulee leikata suhteellisen usein, jotta nurmen päälle tulee vain pieni määrä silputtua ruohoa. Sen vuoksi on suositeltavaa leikata nurmikko vähintään kerran viikossa ja säätää ruohonleikkuri niin, että vain n. 40% ruohon kokonaiskorkeudesta levittyy silputtuna nurmen päälle. Jos silputtu ruoho jää näkyviin nurmikon päälle (esim. vuoden ensimmäisen leikkauskerran jälkeen tai kun nurmikko on kasvanut voimakkaasti), on leikkaamisen aikana suositeltavaa käyttää ruohonkeräyssäkkiä (5).

10.3 Terän pysäytyslaite (kuvat 1, 16)

Terän pysäytyslaite on tarkastettava aina ennen käyttöönottoa. Käynnistä moottori kohdassa *10.4* kuvatulla tavalla.

1. Vapauta turvakaari (1). Moottori sammuu ja terää (12a) jarrutetaan.
2. Terän (12a) on pysähdyttävä 7 sekunnin kuluessa.

10.4 Tuotteen kytkeminen päälle / pois päältä (kuva 15)

Huomautus:

Akun lataustila näytetään vastaavan LED-valon palamaan syttymisellä.

Low	Alhainen akun varaustila
High	Korkea akun varaustila

Kytkeminen päälle

1. Pidä virtakytkintä (10) painettuna ja vedä turvakaari (1) taakse.

Kytkeminen pois päältä

1. Vapauta turvakaari (1).
2. Poista akku.

⚠ VARO

Sammuttamisen jälkeen tuote käy vielä jonkin aikaa. Odota, kunnes tuote on pysähtynyt täysin.

10.5 Auto/Eco-tila (kuva 15)

Kun tuote käynnistetään, se käy automaattisesti viimeksi asetetussa toimintatilassa.

1. Auto/Eco-tilojen välillä voidaan vaihdetta painamalla Auto/Eco-kytkintä (10a).

Auto-tila:

Tuote mukauttaa moottorin kierrosluvun kuormitusta vastaavasti.

Eco-tila:

Tuote käy alimmalla kierrosluvulla akun käyttöajan maksimoimiseksi.

10.6 Ruohon leikkaamisen jälkeen

- Tarkasta kaikki ruuvit ja mutterit ennen seuraavaa käyttökertaa. Kiristä löystyneet ruuvit.
- Tyhjennä ruohonkeräyssäkki ennen seuraavaa käyttökertaa.
- Huomioi myös luku "Varastointi".

11 Puhdistus ja huolto

⚠ VAROITUS

Teetä ammattikorjaamossa sellaiset kunnossapitotyöt ja huoltotyöt, joita ei ole kuvattu tässä käyttöohjeessa. Käytä vain alkuperäisiä varaosia.

⚠ VAROITUS

Epäasianmukaisesti tehdyistä huolto- tai puhdistustöistä voi seurata vammoja!

⚠ VAROITUS

Tuote voi käynnistyä odottamattomasti puhdistus-, korjaus- ja huoltotöiden aikana, mikä voi johtaa vammautumiseen ja palovammoihin.

– Kytke tuote pois päältä.
– Poista akku.
– Anna tuotteen jäähtyä.

⚠ VARO

Käytä teriä käsitellessäsi suojakäsineitä!

11.1 Puhdistus

- Pidä suojalaitteet, ilmaraot ja moottorin kotelo niin pölyttömänä ja puhtaana kuin vain mahdollista. Pyyhi tuote puhtaalla liinalla tai puhalla se puhtaaksi paineilmalla alhaisella paineella. Suosittelemme, että tuote puhdistetaan heti jokaisen käyttökerran jälkeen.
- Tuuletusaukkojen on oltava aina vapaina.

- Puhdistaminen puutarhaletkulla on suositeltavaa vain alhaisella paineella. Painepesuri ei sovellu tämän tuotteen puhdistamiseen.

1. Irrota ruohonkeräyssäkki ja harjaa se käsiharjalla. Voit poistaa karkean lian ruohonleikkurin kotelosta harjalla.
2. Puhdista ruohonleikkurin alapuoli lastalla ja käsiharjalla. Lasta auttaa poistamaan karkeat ja suuremmat kasvijäänteet terän (12a) alueelta. Alustan puhdistaminen on helpompaa ja se voidaan tehdä perusteellisemmin heti käytön jälkeen. Silloin lika ja kasvijäänteet ovat vielä tuoreita ja irtoavat helpommin.
3. Älä käytä puhdistus- tai liuotinaineita; ne voivat vahingoittaa tuotteen muoviosia. Pidä huoli siitä, ettei tuotteen sisäosiin pääse vettä.
4. Tarkasta, onko ruohon poistossa ruohojäänteitä ja poista ne tarvittaessa.

11.2 Huolto

⚠ VAROITUS

Loukkaantumisvaara!

Ota akku pois sähkötyökalusta aina ennen sähkötyökalun käsittelyä (esim. huolto, työkalun vaihto jne.) ja ennen laitteen kuljettamista ja varastoimista. Virtakytkimen huolimaton käsittely voi aiheuttaa loukkaantumisvaaran.

11.2.1 Terän (12a) vaihto (kuva 16)

⚠ VAROITUS

Jos työskennellään vioittuneella terällä, on olemassa loukkaantumisvaara.

– Käytä suojakäsineitä!
– Turvallisuussyistä terän teroittamisen, tasapainottamisen ja asentamisen saa teettää vain valtuutetussa ammattikorjaamossa. Optimaalisen työtuloksen saavuttamiseksi suosittelemme tarkastuttamaan terän kerran vuodessa.
– Terän vaihtamiseen saa käyttää vain alkuperäisiä varaosia.

1. Pidä terästä (12a) kiinni toisella kädellä.
2. Käännä terän ruuvia (12) vastapäivään kiintoavaimella SW13 (ei sisälly toimitukseen).
3. Poista terän ruuvi (12) ja aluslaatta.
4. Asenna uusi terä (12a) vastakkaisessa järjestyksessä. Kiinnitä terän ruuvi (12) asianmukaisesti. Varmista, että terä (12a) on sijoitettu oikein kiinnityspultteihin ja se on oikein paikallaan.
5. Terän ruuvin (12) kiristysmomentti on 45 Nm. Vaihda myös terän ruuvi (12), kun vaihdat terän (12a).

11.2.2 Vahingoittuneet terät (12a) (kuva 16)

Jos terä (16) on osunut esteeseen:

- Sammuta moottori, odota, että se pysähtyy, ja poista akku.
- Tarkasta terä (12a) vaurioiden varalta.
- Vioittunut tai taipunut terä (12a) on vaihdettava.
- Älä koskaan yritä taittaa taipunutta terää (12a) uudelleen suoraksi.
- Älä koskaan työskentele taipuneella tai erittäin kuluneella terällä (12a). Se aiheuttaa tärinää ja voi aiheuttaa muita vaurioita ruohonleikkuriin.

12 Varastointi ja kuljetus

Varastoi tuotetta ja sen lisävarusteita pimeässä, kuivassa ja jäätymiseltä suojatussa paikassa niin, että se on lasten ulottumattomissa.
Optimaalinen varastointilämpötila on 5–30˚C.
Säilytä tuotetta alkuperäisessä pakkauksessaan.
Peitä tuote suojataksesi sitä pölyltä tai kosteudelta. Säilytä käyttöohje tuotteen läheisyydessä.

⚠ VAROITUS

Loukkaantumisvaara!

Ota akku pois sähkötyökalusta aina ennen sähkötyökalun käsittelyä (esim. huolto, työkalun vaihto jne.) ja ennen laitteen kuljettamista ja varastoimista. Virtakytkimen huolimaton käsittely voi aiheuttaa loukkaantumisvaaran.

12.1 Ylemmän työntökaaren (2) kokoon taittaminen (kuvat 1, 7, 12)

⚠ VAROITUS

Puristumisvaara!

Pitele ylempää työntökaarta kädellä aina sen korkeimmasta kohdasta.

– Älä koskaan laita sormiasi ylemmän ja alemman työntökaaren väliin.

Ylempi työntökaari (2) voidaan taittaa kokoon tilan säästämiseksi varastoinnin aikana.

1. Ota ruohonkeräyssäkki (5) pois.
2. Avaa pikakiinnitysvipu (2c) ylemmässä työntökaaressa (2).
3. Löysää pikakiinnitysvipua (2c) hieman kiertämällä sitä vastapäivään.
4. Taita ylempi työntökaari (2) alas. Johto (9a) ei saa tällöin jäädä puristuksiin.

12.2 Valmistelut varastointia varten

1. Poista akku.
2. Tyhjennä tuote täydellisesti.
3. Puhdista ja tarkista tuote vaurioiden varalta.

13 Korjaus ja varaosien tilaus

Huomaa, että tämän tuotteen seuraavat osat altistuvat käytönmukaiselle ja luonnolliselle kulumiselle tai että seuraavia osia tarvitaan kuluvina materiaaleina.

HUOMIO

Tuotevastuulain mukaan valmistaja ei vastaa vahingoista, jotka ovat aiheutuneet epäasianmukaisista korjauksista tai muiden kuin alkuperäisten varaosien käyttämisestä.

Teetä työt asiakaspalvelussa tai valtuutetulla ammattilaisella. Sama koskee myös lisävarusteita.

Varaosia ja tarvikkeita saa huoltopalvelustamme. Skannaa sitä varten etusivulla oleva QR-koodi.

13.1 Varaosien tilaus

Varaosia tilattaessa on ilmoitettava seuraavat tiedot:

- Mallinimike
- Tuotenumero
- Tyyppikilven tiedot

Varaosat / lisätarvikkeet

Akku SBP2.0, tuotenro:	7909201708
Akku SBP4.0, tuotenro:	7909201709
Latauslaite SBC2.4A tuotenro:	7909201710
Latauslaite SBC4.5A tuotenro:	7909201711
Latauslaite SDBC2.4A tuotenro:	7909201712
Latauslaite SDBC4.5A tuotenro:	7909201713
StarterKit SBSK2.0 tuotenro:	7909201720
StarterKit SBSK4.0 tuotenro:	7909201721
Terä - tuotenro:	7911200647
Terän ruuvi - tuotenro:	5911415001

14 Hävittäminen ja kierrätys

Pakkausta koskevat ohjeet

Pakkausmateriaalit voidaan kierrättää. Hävitä pakkaus ympäristönsuojelumääräysten edellyttämällä tavalla.

Sähkö- ja elektroniikkalaitteiden käsittelyä koskevan lain (ElektroG) tiedot

Sähkö- ja elektroniikkalaitteet eivät kuulu sekajätteisiin, vaan ne on hävitettävä lajiteltuina!

- Käytetyt paristot ja akut, jotka eivät ole laitteeseen kiinteästi asennettuina, on irrotettava vahingoittumattomina ennen laitteen hävittämistä! Niiden hävittämistä säädellään vastaavassa paristojen ja akkujen käsittelyä koskevassa laissa.
- Sähkö- ja elektroniikkalaitteiden omistajan tai käyttäjän velvollisuutena on toimittaa laite lain mukaisella tavalla kierrätykseen.
- Loppukäyttäjä on yksin vastuussa henkilökohtaisten tietojensa poistamisesta laitteesta!
- Yliviivattua roskalaatikkoa kuvaava symboli tarkoittaa, että sähkö- ja elektroniikkalaitteita ei saa hävittää sekajätteen mukana.
- Sähkö- ja elektroniikkalaitteet voidaan toimittaa veloituksetta seuraaviin paikkoihin:
  - Julkiset hävitys- tai keräyspaikat (esim. kunnallinen kierrätyskeskus)
  - Sähkölaitteita myyvät liikkeet (paikalliset tai verkossa toimivat), jos jälleenmyyjä on velvoitettu vastaanottamaan käytettyjä laitteita tai tarjoaa tämän palvelun vapaaehtoisesti.
  - Valmistajalle tai lähialueella sijaitsevaan valtuutettuun keräyspaikkaan voidaan uutta laitetta ostamatta palauttaa maksutta enintään kolme samaa laitetyyppiä edustavaa käytettyä sähkölaitetta. joiden reunan pituus on enintään 25 cm.
  - Muut valmistajan ja jälleenmyyjän täydentävät palautusehdot saa kyseisestä asiakaspalvelusta.
- Jos valmistaja toimittaa uuden sähkölaitteen yksityistalouteen, vanha laite voidaan samalla loppukäyttäjän pyynnöstä noutaa ilman veloitusta. Ota tätä varten yhteyttä valmistajan asiakaspalveluun.
- Tämä koskee vain laitteita, jotka asennetaan ja myydään Euroopan Unionin jäsenmaissa ja joihin sovelletaan EU:n direktiiviä 2012/19/EU. Euroopan unionin ulkopuolisissa maissa käytettyjen sähkö- ja elektroniikkalaitteiden hävittämiseen voidaan soveltaa näistä poikkeavia ehtoja.

Litiumioniparistoja koskevia ohjeita

Irrota paristot ennen laitteen hävittämistä!

- Älä laita paristoja sekajätteen joukkoon, äläkä viskaa niitä tuleen (räjähdysvaara) tai veteen. Vioittuneet paristot voivat vahingoittaa ympäristöä ja terveyttäsi, jos niistä purkautuu ulos myrkyllisiä höyryjä tai nesteitä.
- Vialliset tai käytetyt paristot on toimitettava kierrätykseen direktiivin (EU) 2023/1542 mukaisesti.
- Toimita paristo ja latauslaite lajitteluasemaan. Käytetyt muovi- ja metalliosat voidaan lajitella ja ohjata kierrätykseen.
- Hävitä paristot siten, että niiden jännite on purkautunut. Suosittelemme peittämään navat teipillä oikosululta suojaamiseksi. Älä avaa paristoa.
- Hävitä paristot paikallisten määräysten mukaisesti. Toimita paristot käytettyjen paristojen keräyspisteeseen, mistä ne ohjataan ympäristönsuojelumääräysten mukaiseen kierrätykseen. Kysy neuvoa paikallisesta jätehuoltoyrityksestä.

15 Ohjeet häiriöiden poistoon

Seuraavassa taulukossa on esitetty mahdolliset häiriöt ja kuvattu, miten pitää toimia, jos tuote ei joskus toimi oikein. Jos et pysty paikallistamaan ja poistamaan ongelmaa, ota yhteyttä huoltoliikkeeseen.

Häiriö	Mahdolliset syyt	Korjauskeinot
Tuote ei käynnisty.	Akun teho on liian pieni.	Lataa akku.
	Akkua ei ole asetettu oikein.	Työnnä akku akun kiinnitykseen. Akku lukittuu paikalleen kuuluvasti.
	Virtakytkin viallinen	Ota yhteyttä huoltopalveluumme.
	Moottori viallinen.	
Tuotteen epätasainen käynti, voimakas tärinä.	Pikakiinnitysvipu löysällä.	Tarkasta pikakiinnitysvipu.
	Terän kiinnitys löystynyt.	Tarkasta terän kiinnitys.
	Terän epätasapaino.	Vaihda terä.
Moottori ei käy.	Turvakaarta ei ole vedetty.	Vedä turvakaarta.
	Moottori viallinen.	Ota yhteyttä valtuutettuun asiakaspalveluun.
Ruohon poisto ei tapahdu siististi.	Leikkuukorkeus liian alhainen.	Säädä leikkuukorkeutta.
	Terä on kulunut.	Vaihda terät.
	Ruohonkeräyssäkki tukossa.	Tyhjennä ruohonkeräyssäkki tai poista tukos.

16 Takuuehdot – Scheppach 20V IXES -sarja

Muutoksen päiväys 25.04.2024

Arvoisa asiakas,
tuotteemme ovat läpäisseet tarkan laaduntarkastuksen. Jos tuotteen toiminnoissa kuitenkin havaitaan puutteita, pahoittelemme sitä syvästi ja pyydämme sinua ottamaan yhteyttä asiakaspalveluumme, jonka osoite on alla. Neuvomme sinua mielellämme myös puhelimitse palvelunumerossa. Seuraavien ohjeiden tarkoituksena on auttaa vahinkotapausten sääntelyssä ja käsittelyssä.

Takuuvaatimusten voimaansaattamisen osalta pätevät seuraavat seikat:

1. **Näissä takuuehdoissa** säädellään uusien tuotteiden ostajille (yksityisille loppukuluttajille) myönnettyjä valmistajan lisätakuita. Tämä takuu ei heikennä lakisääteisiä oikeuksiasi takuun osalta. Niistä vastaa se jälleenmyyjä, jolta tuote on hankittu.
2. **Valmistajan takuuehtoja** sovelletaan vain ostamassanne uudessa tuotteessa oleviin materiaali- tai valmistusvirheistä johtuviin puutteisiin. Jos takuuaikana ilmenee materiaali- tai valmistusvirheitä, valmistaja takuun myöntäjänä tarjoaa tämän takuun puitteissa valintansa mukaan seuraavat palvelut:
   - Tuotteen veloitukseton korjaus
   - Tuotteen veloitukseton vaihtaminen samanarvoiseen tuotteeseen (tarvittaessa vaihto myös uudempaan malliin, jos alkuperäistä tuotetta ei ole enää saatavana).

   Korvattavat tuotteet tai osat siirtyvät meidän omistukseemme. Huomaa, että tuotteitamme ei ole tarkoitettu kaupalliseen käyttöön, ammatin harjoittamiseen tai ammattikäyttöön. Takuuta ei sen vuoksi voida soveltaa tilanteisiin, joissa tuotetta on takuuajan aikana käytetty kaupalliseen tarkoitukseen, ammatin harjoittamiseen tai teollisuudessa tai kun sitä on rasitettu näitä käyttötapoja vastaavalla tavalla.
3. **Takuumme ulkopuolelle on rajattu seuraavat tapaukset:**
   - Tuotteeseen tulevat vahingot, jotka seuraavat asennusohjeen laiminlyönnistä, epäasianmukaisesti tehdystä asennuksesta, käyttöohjeen laiminlyönnistä (esim. liittäminen väärään verkkojännitteeseen tai virtatyyppiin) tai huolto- ja turvallisuusmääräysten laiminlyönnistä tai tuotteen käyttämisestä epäsuotuisissa ympäristöolosuhteissa ja tuotteen puutteellisesta hoidosta ja huollosta.
   - Tuotteeseen tulevat vahingot, jotka seuraavat väärinkäytöstä tai epäasianmukaisesta käytöstä (kuten esim. tuotteen ylikuormittaminen tai muiden kuin sallittujen työkalujen tai lisävarusteiden käyttäminen), vieraan materiaalin pääsystä tuotteen sisälle (esim. hiekka, kivet tai pöly), kuljetusvahingot, voiman käytöstä tai ulkoisista vaikutuksista (kuten putoamisesta aiheutuvat vahingot).
   - Tuotteeseen tai tuotteen osiin tulevat vahingot, jotka on johdettavissa määräystenmukaiseen, tavalliseen (käyttöön liittyvään) luonnolliseen kulumiseen, ja kulutusosien vahingoittumiseen ja/tai kulumiseen.
   - Tuotteessa ilmenevät puutteet, jotka aiheutuvat sellaisten lisä-, laajennus- tai varaosien käytöstä, jotka eivät ole alkuperäisiä osia tai joita ei ole käytetty määräystenmukaisesti.
   - Tuotteet, joihin on tehty muutoksia tai modifikaatioita.
   - Vähäiset poikkeamat tuotteen oletusominaisuuksissa, jotka ovat tuotteen arvon ja käytettävyyden kannalta merkityksettömiä.
   - Tuotteet, joihin on tehty omavaltaisia korjauksia tai jotka on annettu valtuuttamattomien henkilöiden korjattavaksi.
   - Kun tuotteessa oleva tunniste tai tuotteen tunnistustiedot (koneessa oleva tarra) puuttuu tai on muuttunut lukukelvottomaksi.
   - Tuotteet, jotka ovat voimakkaasti likaantuneita ja jotka huoltohenkilöstö sen vuoksi hylkää.

– Vahingonkorvausvaatimukset ja jälki- ja seurausvahingot on yleisesti suljettu tämän takuun ulkopuolelle.

4. **Takuuaika** on **5 vuotta** (paristoilla / akuilla 12 kuukautta) ja se alkaa tuotteen ostopäivästä. Alkuperäisessä ostotositteessa oleva päivämäärä on ratkaiseva. Takuuvaatimukset on esitettävä viipymättä sen jälkeen, kun vaatimuksen perusteena oleva seikka on tullut tietoon. Takuuvaatimusta ei voi esittää takuuajan umpeutumisen jälkeen. Tuotteen korjaaminen tai vaihtaminen ei pidennä takuuaikaa, eikä aloita uutta takuuaikaa kyseiselle tuotteelle tai millekään siihen asennetulle varaosalle. Tämä koskee myös paikan päällä käytettäviä palveluja. Takuun hyödyntäminen edellyttää, että valmistajalle takuun myöntäjänä tarjotaan mahdollisuus tarkastaa tuote takuutilanteessa lähettämällä tuote valmistajalle. On varmistettava, että kuljetuksen aikana syntyvät vahingot estetään pakkaamalla tuote asianmukaisesti. Kyseinen tuote on toimitettava tai lähetettävä puhdistettuna asiakaspalvelupisteeseen ja sen mukaan on liitettävä kopio ostotositteesta, josta käy ilmi tuotteen nimike ja tiedot ostopäivästä. Jos tuote lähetetään epätäydellisenä, poiketen täydellisestä toimituksen sisällöstä, puuttuvien tarvikkeiden arvo hyvitetään valmistajalle/vähennetään korvausmäärästä, jos tuote vaihdetaan tai jos puute korvataan alennuksella tai maksunpalautuksella. Osittain tai kokonaan purettuja tuotteita ei voida hyväksyä takuutilanteissa. Jos reklamaatio on perusteeton tai se tehdään takuuajan umpeuduttua, ostaja vastaa kuljetuskustannuksista ja kuljetusriskistä. **Ilmoita takuutapauksesta ennakolta huoltopaikkaan.** Yleensä sovitaan, että viallinen tuote ja lyhyt kuvaus viasta lähetetään järjestettynä palautuksena tai - takuuajan ulkopuolisessa korjaustapauksessa - lähetyskulut maksettuna, pakkaus- ja lähetysohjeet huomioiden, alla ilmoitettuun huolto-osoitteeseen. **Varmista, että tuote (mallista riippuen) on turvallisuussyistä tyhjennetty kaikista käyttöaineista, kun se palautetaan.** Huoltokeskukseemme lähetettävän tuotteen on oltava pakattuna siten, että reklamoidun tuotteen vahingoittuminen kuljetuksen aikana vältetään. Korjaamisen / vaihtamisen jälkeen tuote palautetaan sinulle veloituksetta. Jos tuotteita ei voida korjata tai vaihtaa, se voidaan harkintamme mukaan korvata rahasummalla, joka vastaa enintään puutteellisen tuotteen ostohintaa vähennettynä kulumista vastaavalla hyvityksellä. Tämä takuu koskee vain yksityisiä ensiostajia eikä se ole luovutettavissa tai siirrettävissä.

5. **Takuuajan pidentäminen 10 vuoteen:** Scheppach tarjoaa Scheppach 20V -sarjan tuotteille lisäksi takuun pidentämisen 5 vuodella. Näin näiden tuotteiden takuuaika pidentyy 10 vuoteen. Paristot / akut, latauslaitteet ja lisävarusteet on suljettu tämän mahdollisuuden ulkopuolelle. Voit hyödyntää tämän takuun pidennyksen rekisteröimällä tähän mallistoon kuuluvan Scheppach-tuotteesi viimeistään 30 päivän kuluessa ostopäivästä internet-osoitteessa https://garantie.scheppach.com. Onnistuneen online-rekisteröinnin jälkeen saat vahvistuksen tuotekohtaisesta takuun pidennyksestä.

6. Takuuvaatimuksesi **voimaansaattamiseksi sinun tulee ottaa yhteyttä huoltokeskukseemme.**

   Suosittelemme käyttämään tätä varten lomakettamme, joka löytyy kotisivuiltamme:

   https://shop.scheppach.com/contact

   Älä lähetä meille tuotteita ottamatta ensin yhteyttä ja sopimatta asiasta ensin huoltokeskuksemme kanssa.

   Tämän takuun hyödyntäminen edellyttää ehdottomasti yhteyden ottamista huoltokeskukseemme. Takuuvaatimukset on esitettävä takuuajan aikana 14 päivän kuluessa puutteen toteamisesta. Tätä varten tarvitaan alkuperäinen ostotosite ja tarvittaessa vahvistus tuotekohtaisesta takuun pidennyksestä.

7. **Käsittelyaika -** Yleensä käsittelemme reklamaatiot 14 päivän kuluessa niiden saapumisesta huoltokeskukseemme. Jos mainittu käsittelyaika poikkeustapauksissa ylittyy, ilmoitamme siitä sinulle hyvissä ajoin.

8. **Kulutusosat on suljettu takuun ulkopuolelle!** - Kulutusosia ovat: a) mukana toimitetut lisäakut ja/tai asennetut paristot/akut ja b) kaikki mallikohtaiset kulutusosat (muun muassa hihnat, sahanterät, käyttötyökalut, hiomalaikat, suodattimet, hiiliharjat jne., katso käyttöohje). Takuun ulkopuolelle on suljettu syväpurkautuneet paristot tai akut tai sellaiset akut/paristot, joiden kotelo tai navat ovat vahingoittuneet.

9. **Kustannusarvio -** Takuun ulkopuolelle rajattuja tuotteita tai tuotteita, joiden takuuaika on päättynyt, korjaamme laskua vastaan. Voit pyytää huoltokeskukseltamme kustannusarvion viallisten tuotteiden korjaamisesta ja tarvittaessa tilata korjauksen kirjallisesti (postitse, sähköpostitse). Ilman korjauksen tilaamista käsittelyä ei jatketa.

Takuuehdot pätevät vain reklamaation tekemisen ajankohtana voimassa olevassa muodossa, joka voidaan tarkistaa kotisivuiltamme (www.scheppach.com). Käännösten osalta saksankielinen versio on ratkaiseva.

Scheppach GmbH · Günzburger Str. 69 ·

89335 Ichenhausen (Saksa)

Puhelin: +800 4002 4002 ·

Sähköposti: customerservice.FI@scheppach.com ·

Internet: https://www.scheppach.com

Pidätämme oikeuden tehdä milloin tahansa muutoksia näihin takuuehtoihin ilman etukäteisilmoitusta.

17 EU-vaatimustenmukaisuusvakuutus

Alkuperäisen vaatimustenmukaisuusvakuutuksen käännös

Valmistaja:

Scheppach GmbH
Günzburger Straße 69
D-89335 Ichenhausen

Vakuutamme omalla vastuullamme, että tässä kuvattu tuote täyttää voimassa olevien direktiivien ja standardien määräykset.

Merkki:	**SCHEPPACH**
Tuotenimike:	**Akkukäyttöinen ruohonleikkuri - BC-MP430-X**
Tuotenro	**5911415900**

EU-direktiivit:

2014/30/EU, 2006/42/EG, 2000/14/EG_2005/88/EG, 2011/65/EU*,

* Yllä kuvattu vakuutuksen kohde täyttää tiettyjen vaarallisten aineiden käytön rajoittamisesta sähkö- ja elektroniikkalaitteissa 8. kesäkuuta 2011 annetun Euroopan parlamentin ja neuvoston direktiivin 2011/65/EU määräykset.

Sovelletut standardit:

EN 62841-1:2015/A11:2022;
EN IEC 62841-4-3:2021/A11:2021;
EN IEC 55014-1:2021; EN IEC 55014-2:2021

Asiakirja-aineiston kokoamisesta vastaava valtuutettu edustaja:

David Rümpelein

Günzburger Str. 69
D-89335 Ichenhausen

Ichenhausen, 14.10.2025

Simon Schunk
Division Manager Product Center

Andreas Pecher
Head of Project Management

Indholdsfortegnelse

1 Indledning 262
2 Produktbeskrivelse (fig. 1-16) 263
3 Leveringsomfang (fig. 2) 263
4 Tilsigtet brug 263
5 Sikkerhedsforskrifter 264
6 Tekniske data 267
7 Udpakning 267
8 Montering 267
9 Før ibrugtagning 268
10 Betjening 269
11 Rengøring og vedligeholdelse 270
12 Opbevaring og transport 271
13 Reparation og reservedelsbestilling 271
14 Bortskaffelse og genanvendelse 272
15 Afhjælpning af fejl 272
16 Garantivilkår – Scheppach 20V IXES-serie 273
17 EU-overensstemmelseserklæring 274
18 Eksplosionstegning 360

Forklaring til symbolerne på produktet

Symbolerne i denne brugsanvisning skal henlede din opmærksomhed på eventuelle risici. Det er vigtigt, at du forstår sikkerhedssymbolerne og forklaringerne i forbindelse med symbolerne. Selve advarslerne afhjælper ikke risici og kan ikke erstatte korrekte foranstaltninger til forebyggelse af ulykker.

	Læs og overhold brugsanvisningen og sikkerhedsforskrifterne før ibrugtagning!
	PAS PÅ! Tilsidesættelse af sikkerhedsskiltene og advarselsinstrukserne på produktet og tilsidesættelse af sikkerheds- og betjeningsinstrukserne kan føre til alvorlige personskader eller endog død.
	Brug høreværn.
	Klip aldrig opad eller nedad på en skråning.
	Produktet må ikke udsættes for regn. Produktet må kun placeres, opbevares og benyttes i tørre omgivelser.
	Kør aldrig over kabler, der ligger på jorden!
	Fare som følge af udslyngende dele, når motoren kører. Hold afstand til andre personer og børn.
	Fjern omkringliggende smådele, der kan blive udslynget, før plæneklipperen tages i brug.
	Hold hænder og fødder på afstand af roterende indsatsværktøjer.
	Pas på! Kniven kører stadigvæk!
	Slukning eller start af produktet
	Knivlængde. Maks. snitbredde.
	Vedligeholdelses-, omstillings-, indstillings- og rengøringsarbejde må kun udføres, når motoren er slukket, og batteriet er taget ud.
	Produktets garanterede lydeffektniveau.
Lithium	Litium-ion-batteri
CE	Produktet opfylder gældende EU-direktiver.
	Produktet opfylder gældende serbiske direktiver.

1 Indledning

Producent:

Scheppach GmbH

Günzburger Straße 69

D-89335 Ichenhausen, Tyskland

Kære kunde

Vi ønsker dig rigtig god fornøjelse og held og lykke med arbejdet med dit nye produkt.

Bemærk:

Iht. gældende lov om produktansvar hæfter producenten af dette produkt ikke for skader, der måtte opstå på eller i forbindelse med dette produkt som følge af:

- Forkert behandling
- Tilsidesættelse af brugsanvisningen
- Reparation foretaget af tredjepart og/eller af ikke-autoriserede fagfolk
- Montering og udskiftning af uoriginale reservedele
- Utilsigtet brug

Vær opmærksom på følgende:

Brugsanvisningen er en del af dette produkt.

Den indeholder vigtige oplysninger om, hvordan man bruger produktet sikkert, professionelt og økonomisk, og hvordan man undgår farer, sparer reparationsomkostninger, reducerer driftsstop og øger produktets driftssikkerhed og levetid. Udover sikkerhedsbestemmelserne i denne brugsanvisning skal de forskrifter vedr. brug af produktet, der måtte gælde i det enkelte land (brugslandet), overholdes til punkt og prikke.

Inden du benytter produktet, skal du sørge for at blive fortrolig med alle betjenings- og sikkerhedsanvisninger. Produktet må kun benyttes som beskrevet og kun til det tilsigtede anvendelsesformål. Opbevar brugsanvisningen et sikkert sted, og hvis produktet overdrages til tredjepart, skal alle tilhørende dokumenter følge med.

2 Produktbeskrivelse (fig. 1-16)

1. Sikkerhedsbøjle
2. Øverste skubbebøjle
2a. Fladhovedet skrue
2b. Spændeskive
2c. Spændearm
2d Cylindermøtrik
3. Niveauindikator
4. Nedre skubbebøjle
4a. Spændeskive
4b. Spændearm
4c. Cylindermøtrik
5. Græsfangspose
5a. Bæregreb
5b. Gummilæbe
5c. Ramme
6. Arm til snithøjdejustering
7. Afdækning
8. Udkastningsklap
9. Kabelklemme
9a. Kabel
10. Tænd/Sluk-kontakt
10a. Auto-/Eco-kontakt
11. Bioklip-indsats
12. Knivskrue
12a. Kniv
13. Batteri*
13a. Frigørelsesknap
13b. Batteriholder

3 Leveringsomfang (fig. 2)

Pos.	Stk.	Betegnelse
2a.	2 x	Fladhovedet skrue M6x55 mm
2b.	2 x	Spændeskive
2c.	2 x	Spændearm
2d	2 x	Cylindermøtrikker M6
4.	1 x	Nedre skubbebøjle
4a.	2 x	Spændeskive
4b.	2 x	Spændearm
4c.	2 x	Cylindermøtrikker M6
5.	1 x	Græsfangspose
5a.	1 x	Bæregreb
9.	2 x	Kabelklemme
11.	1 x	Bioklip-indsats
	1 x	Batteridrevet plæneklipper
	1 x	Brugsanvisning

* = indgår ikke nødvendigvis i leveringsomfanget!

4 Tilsigtet brug

Produktet er kun beregnet til klipning af græsplæner og græsarealer i hjemmet.

Denne batteridrevne plæneklipper er egnet til et græsareal på ca. 600-700m².

Det faktiske plæneareal påvirkes af faktorer som batteriladning, batteristørrelse (ah), plænens fugtighed, klippehøjde, mosbevoksning eller græstæthed.

Produktet må kun bruges som tilsigtet. Enhver anden form for brug falder uden for tilsigtet brug. Brugeren, og ikke producenten, bærer ansvaret for materielle skader eller personskader af enhver art, der måtte opstå som følge heraf.

Tilsigtet brug omfatter også overholdelse af sikkerhedsforskrifterne og monteringsvejledningen samt driftsanvisningerne i brugsanvisningen.

Personer, der anvender og vedligeholder produktet, skal være fortrolige med dette og være informeret om mulige farer.

Hvis der foretages ændringer ved produktet, bortfalder producentens ansvar for deraf følgende skader.

Produktet må kun bruges med originale dele og originalt tilbehør fra producenten.

Producentens forskrifter vedrørende sikkerhed, arbejdsmåde og vedligeholdelse samt målene, som er angivet i de tekniske data, skal overholdes.

Vær opmærksom på, at vores produkter ikke er konstrueret til erhvervsmæssig, håndværksmæssig eller industriel brug. Vi fraskriver os ethvert ansvar, hvis produktet bruges i erhvervs-, håndværks- eller industri-øjemed eller lignende arbejde.

Forklaring til signalord i brugsanvisningen

⚠ FARE

Signalord til angivelse af en overhængende farlig situation, som, hvis den ikke undgås, vil medføre død eller alvorlig personskade.

⚠ ADVARSEL

Signalord til angivelse af en potentielt farlig situation, som, hvis den ikke undgås, kan medføre død eller alvorlig personskade.

⚠ FORSIGTIG

Signalord til angivelse af en potentielt farlig situation, som, hvis den ikke undgås, kan medføre mindre eller moderat personskade.

PAS PÅ

Signalord til angivelse af en potentielt farlig situation, som, hvis den ikke undgås, kan medføre materielle skader på produktet eller ejendom/besiddelse.

5 Sikkerhedsforskrifter

Generelle sikkerhedsforskrifter for elværktøj

⚠ ADVARSEL

Læs alle sikkerhedsforskrifter, anvisninger, illustrationer og tekniske data, der følger med dette elværktøj.

Følges de følgende instruktioner ikke nøje som beskrevet, kan dette føre til elektrisk stød, brand og/eller alvorlige personskader.

Opbevar alle sikkerhedsforskrifter og anvisninger til fremtidig brug.

Udtrykket "elværktøj", der er anvendt i sikkerhedsforskrifterne, henviser til elnet-drevne elværktøjer (med elnetkabel) eller til batteridrevne elværktøjer (uden elnetkabel).

1) Arbejdspladssikkerhed

a) **Hold arbejdsområdet rent og godt oplyst.** Uorden eller uoplyste arbejdsområder kan føre til ulykker.

b) **Arbejd ikke med elværktøjet i eksplosionsfarlige omgivelser, hvor der findes brændbare væsker, gasser eller støv.** Elværktøj genererer gnister, der kan antænde støv eller dampe.

c) **Hold børn og andre personer på afstand, når der arbejdes med elværktøjet.** Hvis du bliver distraheret, risikerer du at miste kontrollen over elværktøjet.

2) Elektrisk sikkerhed

a) **Elværktøjets tilslutningsstik skal passe til stikkontakten. Stikket må ikke ændres på nogen måde. Undlad brug af adapterstik sammen med elektrisk jordet elværktøj.** Uændrede stik og passende stikkontakter mindsker risikoen for at få stød.

b) **Undgå kropskontakt med jordede overflader som rør, varmeapparater, komfurer og køleskabe.** Der er øget risiko for elektrisk stød, hvis din krop er jordforbundet.

c) **Produktet må ikke benyttes i regn eller fugtige miljøer.** Dette kan øge risikoen for elektrisk stød.

d) **Brug ikke tilslutningsledningen til at bære eller ophænge elværktøjet eller til at trække stikket ud af stikkontakten med. Hold tilslutningsledningen på afstand af varme, olie, skarpe kanter eller bevægelige dele.** Beskadigede eller sammenfiltrede tilslutningsledninger øger risikoen for at få stød.

e) **Når du arbejder udendørs med et elværktøj, må du kun bruge forlængerledninger, som også er egnet til udendørs brug.** Brug af forlængerledning, der er egnet til udendørs brug, reducerer risikoen for at få elektrisk stød.

f) **Hvis brug af elværktøjet i fugtigt miljø er uundgåelig, skal du bruge en fejlstrømsafbryder.** Brug af fejlstrømsrelæ mindsker risikoen for at få elektrisk stød.

3) Personsikkerhed

a) **Vær opmærksom, vær agtpågivende på, hvad du gør, og arbejd altid fornuftigt med et elværktøj. Brug ikke et elværktøj, hvis du er træt eller påvirket af narkotika, alkohol eller medikamenter.** Et øjebliks uagtsomhed, mens elværktøjet bruges, kan føre til alvorlige kvæstelser.

b) **Brug personlige værnemidler og altid beskyttelsesbriller.** Brug af personlige værnemidler såsom støvmaske, skridsikre sikkerhedssko, hjelm eller høreværn, afhængigt af hvad elværktøjet bruges til, mindsker risikoen for personskader.

c) **Undgå utilsigtet ibrugtagning. Sørg for, at elværktøjet er slukket, før du tilslutter, opsamler eller bærer det hen til strømforsyningen og/eller batteriet.** Hvis du holder fingeren på kontakten, mens du bærer elværktøjet eller tilslutter det til strømforsyningen, kan dette forårsage ulykker.

d) **Fjern indstillingsværktøjer eller skruenøgler, inden du tilslutter elværktøjet.** Værktøj eller nøgler, som måtte befinde sig i en roterende del af elværktøjet, kan medføre personskader.

e) **Undgå unormale kropsholdninger. Sørg for at stå sikkert, og hold altid ligevægten.** På denne måde kan du bedre kontrollere elværktøjet, hvis der opstår uventede situationer.

f) **Brug egnet tøj. Brug ikke løstsiddende tøj eller smykker. Hold hår og tøj på afstand af bevægelige dele.** Løstsiddende tøj, smykker eller langt hår kan blive viklet ind i bevægelige dele.

g) **Hvis der kan monteres støvudsugnings- og opsamlingsudstyr, skal sådant tilsluttes og anvendes korrekt.** Brug af støvudsugning kan mindske farer pga. støv.

h) **Forlad dig ikke på falsk sikkerhed, og overskrid ikke sikkerhedsreglerne for elværktøjer, selvom du evt. føler dig fortrolig med elværktøjet efter længere tids brug.** Skødesløse handlinger kan føre til alvorlige personskader på en brøkdel af et sekund.

4) Anvendelse og behandling af elværktøjet

a) **Undlad at overbelaste elværktøjet. Til arbejdet skal man benytte det hertil beregnede elværktøj.** Du arbejder bedre og mere sikkert med det passende elværktøj i det angivne effektområde.

b) **Brug aldrig et elværktøj med defekt kontakt.** Et elværktøj, der ikke kan tændes eller slukkes, er farligt og skal repareres.

c) **Træk stikket ud af stikkontakten, og/eller fjern et udtageligt batteri, før du foretager justeringer på enheden, skifter værktøjsdele eller lægger elværktøjet fra dig.** Denne forholdsregel forhindrer utilsigtet start af elværktøjet.

d) **Opbevar ubenyttede elværktøjer utilgængeligt for børn. Lad ikke personer bruge elværktøjet, som ikke er fortrolige med det, eller som ikke har læst denne vejledning.** Elværktøjer er farlige i hænderne på uerfarne personer.

e) **Elværktøjer og indsatsværktøjer skal plejes med omhu. Kontrollér med jævne mellemrum, om bevægelige dele fungerer, som de skal, og at de ikke sidder fast, om dele er brækket eller beskadiget på en sådan måde, at elværktøjets funktion er forringet. Få beskadigede dele repareret, før elværktøjet tages i brug.** Mange ulykker skyldes dårligt vedligeholdt elværktøj.

f) **Hold skæreværktøj skarpt og rent.** Omhyggeligt plejet skæreværktøj med skarpe skærekanter sætter sig mindre hyppigt fast og er lettere at føre.

g) **Brug elværktøjet, indsatsværktøjet, indsatsværktøjer osv. i henhold til disse instruktioner. Tag hensyn til arbejdsvilkårene og den aktivitet, der skal udføres.** Brug af elværktøj til andre formål end de tilsigtede kan medføre farlige situationer.

h) **Hold greb og gribeflader tørre, rene og fri for olie og fedt.** Glatte greb og gribeflader umuliggør sikker betjening af og kontrol med elværktøjet i uforudsete situationer.

5) Anvendelse og behandling af batteriværktøjet

a) **Oplad kun batterierne med opladere anbefalet af producenten.** Opladere designet til en bestemt type batterier udgør brandfare, hvis de bruges sammen med andre batterier.

b) **I elværktøjet må der kun bruges batterier, som er beregnet til dette værktøj.** Brug af andre batterier kan føre til skader og risiko for brand.

c) **Når batteriet ikke er i brug, skal det holdes væk fra papirclips, mønter, nøgler, søm, skruer eller andre små metalgenstande, der kan forårsage kortslutning mellem kontakterne.** Kortslutning mellem batterikontakterne kan resultere i forbrænding eller brand.

d) **Ved forkert brug kan der lække væske fra batteriet. Undgå at komme i kontakt med denne væske. Ved tilfældig kontakt skal der skylles efter med vand. Hvis man får væske i øjnene, skal man desuden kontakte læge.** Udløbet batterivæske kan forårsage hudirritation eller forbrænding.

e) **Beskadigede eller modificerede batterier må ikke benyttes.** Beskadigede eller modificerede batterier kan opføre sig uforudsigeligt og føre til brand, eksplosion eller risiko for personskade.

f) **Udsæt ikke batterier for ild eller høje temperaturer.** Ild eller temperaturer over 130°C kan forårsage eksplosion.

g) **Følg alle opladningsinstruktioner, og oplad aldrig batteriet eller det batteridrevne værktøj uden for det temperaturområde, der er angivet i brugsanvisningen.** Forkert opladning eller opladning uden for det tilladte temperaturområde kan ødelægge batteriet og øge risikoen for brand.

6) Service

a) **Elværktøjet må kun repareres af uddannet fagpersonale, og der må kun bruges originale reservedele.** Dette sikrer, at elværktøjet også fremover er sikkert at benytte.

b) **Beskadigede batterier må aldrig serviceres.** Al vedligeholdelse af batterier må kun udføres af producenten eller på autoriserede servicecentre.

5.1 Sikkerhedsforskrifter for plæneklippere

a) **Brug ikke plæneklipperen i dårligt vejr, især ikke i tordenvejr.** Herved reduceres risikoen for at blive ramt af lyn.

b) **Inspicer arbejdsområdet grundigt for vilde dyr.** Vilde dyr kan blive kvæstet af den kørende plæneklipper.

c) **Inspicer arbejdsområdet grundigt, og fjern alle sten, pinde, ledninger, knogler og andre fremmedlegemer.** Udslyngede genstande kan medføre personskader.

d) **Inden plæneklipperen tages i brug, skal du altid kontrollere, at plæneklipperkniven og -skjoldet ikke er slidt eller beskadiget.** Slidte eller beskadigede dele øger risikoen for personskader.

e) **Kontrollér græsfanget for slitage med jævne mellemrum.** Et slidt eller beskadiget græsfang øger risikoen for personskader.

f) **Lad beskyttelsesskærmene sidde på produktet. Beskyttelsesskærme skal være i funktionsdygtig stand og monteret korrekt.** Løse, beskadigede eller defekte beskyttelsesskærme kan medføre personskader.

g) **Hold altid køleluft-indtagsåbningerne fri for aflejringer.** Tilstoppede luftindtag og aflejringer kan forårsage overophedning eller brandfare.

h) **Bær altid skridsikre sikkerhedssko, når du benytter plæneklipperen. Arbejd aldrig barfodet eller med åbne sandaler.** Herved reduceres risikoen for fodskade ved kontakt med den roterende plæneklipperkniv.

i) **Bær altid lange bukser, når du benytter plæneklipperen.** Bar hud øger sandsynligheden for personskader pga. udslyngede genstande.

j) **Benyt ikke plæneklipperen i vådt græs. Arbejd i gåtempo, løb aldrig.** Herved reduceres risikoen for at glide eller falde samt deraf følgende personskader.

k) **Benyt ikke plæneklipperen på meget stejle skråninger.** Herved reduceres risikoen for at miste kontrollen, glide og falde, hvilket kan medføre personskader.

l) **Sørg for at have sikkert fodfæste, når du arbejder på skråninger; arbejd altid på tværs af skråningen, aldrig op eller ned, og vær yderst forsigtig, når du skifter retning.** Herved reduceres risikoen for at miste kontrollen, glide og falde, hvilket kan medføre personskader.

m) **Vær særlig forsigtig, når du klipper baglæns, eller når du trækker plæneklipperen ind mod dig. Vær altid opmærksom på omgivelserne.** Herved reduceres snublefaren under arbejdet.

n) **Rør ikke ved knive eller andre farlige dele, mens disse er i bevægelse.** Herved reduceres risikoen for skader pga. bevægelige dele.

o) **Sørg for, at alle kontakter er slået fra, og fjern batteriet, før du fjerner fastklemt materiale eller rengør plæneklipperen**. Uventet brug af plæneklipperen kan resultere i alvorlige personskader.

p) Hvis et fremmedlegeme er blevet ramt, skal du straks slukke produktet og fjerne batteriet. Lokaliser skader på produktet, og foretag de nødvendige reparationer, før det genstartes og benyttes til arbejde. Hvis produktet begynder at vibrere usædvanligt kraftigt, skal det kontrolleres med det samme.

Yderligere sikkerhedsforskrifter

- Tillad aldrig børn eller andre personer, der ikke kender brugsanvisningen, at bruge plæneklipperen. Lokale bestemmelser kan fastlægge brugerens minimumsalder.
- Klip aldrig græs, mens andre, især børn eller dyr, er i nærheden. Vær opmærksom på, at maskinoperatøren eller brugeren bærer ansvaret for ulykker, der måtte opstå i forbindelse med andre personer eller deres ejendom.
- Klip kun græs under gode sigtbarhedsforhold. Det er nødvendigt at holde tredjeparter på afstand.
- Hvis produktet overdrages til andre personer, skal denne brugsanvisning følge med.

PAS PÅ

der er fare for stenslag!

Kør aldrig med kørende motor hen over grus.

- Før brug skal det altid kontrolleres visuelt, om kniven og fastgørelsesboltene er slidte eller beskadiget. For at undgå ubalance må slidte eller beskadigede knive og fastgørelsesbolte kun udskiftes sætvist.
- Vær forsigtig, når der udføres indstillingsarbejde på produktet, og pas på ikke at få fingre i klemme mellem den bevægelige kniv og stive apparatdele.
- Vær særlig forsigtig, når der klippes græs på blød jordbund, i nærheden af lossepladser, grave og diger.
- Undgå steder, hvor hjulene ikke mere griber fat, eller hvor klipning er usikker.
- Brug af produktet med for stor hastighed kan øge faren for ulykker.
- Vær opmærksom på trafikken i nærheden af veje og gader.
- Løft eller bær aldrig en plæneklipper, mens motoren kører.
- Stop kniven, hvis plæneklipperen skal kippes, transporteres hen over andre overflader end græs, og hvis den skal flyttes fra og til de græsplæner, der skal klippes.
- Start motoren forsigtigt iht. producentens instruktioner. Sørg for, at der er nok afstand mellem fødderne og kniven.
- Når motoren startes, må plæneklipperen ikke kippes, medmindre den skal løftes under denne proces. I så fald må den kun kippes i det omfang, det er absolut nødvendigt, og kun løftes i den side, der vender bort fra brugeren.
- Før aldrig hænder eller fødder hen mod eller ind under roterende dele. Hold dig altid på afstand af udkast-åbningen.
- Brug kun knive og tilbehør, der er anbefalet af producenten. Brug af andre værktøjer og andet tilbehør kan medføre personskader for brugeren.
- Hold altid produktet i god driftstilstand.
- Det er nødvendigt at indlægge tilstrækkelige pauser for at reducere støj- og vibrationseksponeringen.
- Bemærk, at forkert udført vedligeholdelse, brug af ikke-kompatible reservedele eller fjernelse eller ændring af sikkerhedsanordninger kan medføre forlænget kædebremsetid, højere tilbageslagsgrad, skader på produktet og forårsage alvorlige personskader for operatøren.
- Bemærk, at der ikke må manipuleres med produktets sikkerhedssystemer eller -anordninger, og at de ikke må deaktiveres. Fjern aldrig dele, der er del af maskinens sikkerhed.

⚠ FORSIGTIG

Plæneklipperen må ikke anvendes, uden at enten det fulde græsfang eller den selvlukkende adskillende beskyttelsesanordning for udkastningsåbningen er monteret.

- Brug aldrig plæneklipperen, hvis beskyttelsesanordninger eller -gitre er beskadiget, eller hvis beskyttelsesanordninger som f.eks. prelplader og/eller græsfang ikke er monteret.

Restrisici

Produktet er bygget efter nyeste tekniske niveau og de anerkendte sikkerhedstekniske regler. Alligevel kan der opstå enkelte restrisici under driften.

- Høreskader, hvis der ikke bruges foreskrevet høreværn.
- Restrisici kan reduceres til et minimum, hvis "Sikkerhedsforskrifterne" og "Tilsigtet Brug" samt brugsanvisningen overholdes.
- Brug produktet som anbefalet i denne brugsanvisning. Sådan opnås optimal ydeevne med produktet.
- Desuden kan der forefindes ikke-åbenlyse restrisici, selv om alle foranstaltninger er truffet.

⚠ ADVARSEL

Dette elværktøj danner et elektromagnetisk felt under driften. Dette felt kan under bestemte omstændigheder påvirke aktive eller passive medicinske implantater negativt. For at reducere faren for alvorlige eller dødelige personskader anbefales det personer med medicinske implantater at kontakte en læge og producenten af det medicinske implantat, før elværktøjet betjenes.

⚠ ADVARSEL

På grund af vibrationerne kan længere tids brug føre til kredsløbsforstyrrelser i hænderne hos brugeren (Raynauds syndrom).

Raynauds syndrom er en sygdom i blodkarrene, hvor blodkarrene i fingre og tæer pludseligt kramper sammen. De pågældende områder forsynes ikke tilstrækkeligt med blod og ser derfor ekstremt blege ud. Hyppig brug af vibrerende produkter kan ved personer med nedsat blodomløb (f.eks. rygere, diabetikere) medføre ødelæggelse af nervebanerne.

Hvis du observerer usædvanlig nedsat funktion, indstil da straks arbejdet, og kontakt læge.

PAS PÅ

Produktet er en del af 20V IXES-serien og må kun benyttes med batterier i denne serie. Batterierne må kun oplades med opladere i denne serie. Vær da opmærksom på producentens anvisninger.

⚠ ADVARSEL

Overhold sikkerhedsforskrifterne og oplysningerne om opladning og korrekt brug i brugsanvisningen til batteri og oplader i 20V IXES-serien. Der findes en detaljeret beskrivelse af ladeprocessen og yderligere oplysninger i denne separate brugsanvisning.

6 Tekniske data

Mærkespænding	40V (2x20V) ⎓
Klippebredde	430 mm
Snithøjde	6-dobbelt justering
Højdejustering styrestang	3-dobbelt
Højdejustering	25 – 75 mm
Græsfangspose-volumen	50 liter
Vægt (uden batteri)	16,2 kg
Kniv-information:	
Producent:	Royal Garden
Knivkode:	RG8A109

Forbehold for tekniske ændringer!

Støj og vibration

⚠ ADVARSEL

Støj kan have alvorlig indvirkning på helbredet. Hvis maskinstøjen overstiger 85 dB, skal du bære passende høreværn til dig selv og personer i nærheden.

Støj- og vibrationsværdierne er målt med en standardiseret målemetode.

Støjkarakteristika

Lydtryk L_{pA}	78,5 dB
Måleusikkerhed K_{pA}	3,0 dB
Lydeffekt L_{wA}	90 dB
Måleusikkerhed K_{wA}	2,08 dB

Vibrationskarakteristika (hånd-arm-vibration)

Vibration a_h	< 2,5 m/s^2
Måleusikkerhed K	1,5 m/s^2

Den angivne svingningsværdi i alt og den angivne støjemissionsværdi er blevet målt iht. en standardiseret testproces og kan bruges til at sammenligne ét elværktøj med et andet.

Den angivne støjemmissionsværdi og den angivne svingningsværdi i alt kan også bruges til at udføre en indledende vurdering af belastningen.

⚠ ADVARSEL

Støjemissionsværdierne og svingningsemissionstallet kan afvige fra den angivne værdi, når elværktøjet rent faktisk bruges, afhængigt af hvordan det bruges, og af, hvilken type emne der bearbejdes.

Forsøg at holde belastningen så lav som mulig. Eksempelvis ved at begrænse arbejdstiden. I denne forbindelse skal der tages højde for alle dele af driftscyklussen (f.eks. tider, hvor elværktøjet er slukket, og tider, hvor det godt nok er tændt, men hvor det kører uden belastning).

7 Udpakning

⚠ ADVARSEL

Produkt og emballeringsmaterialer er ikke legetøj!

Børn må ikke lege med plastposer, folie og smådele! Fare for slugning og kvælning!

- Åbn emballagen, og tag forsigtigt produktet ud.
- Fjern emballeringsmaterialet samt emballage-/transportsikringer (hvis sådanne findes).
- Kontrollér, om leveringsomfanget er fuldstændigt.
- Kontrollér produktet og tilbehørsdelene for transportskader. Rapportér straks evt. skader til den transportvirksomhed, som leverede produktet. Senere reklamationer anerkendes ikke.
- Opbevar så vidt muligt emballagen frem til udløbet af garantiperioden.
- Gør dig fortrolig med produktet ved at læse brugsanvisningen, før arbejdet påbegyndes.
- Tilbehør samt slid- og reservedele må kun være originale dele. Reservedele fås i faghandlen.
- Husk, at bestillinger skal være forsynet med artikelnumre samt type og fremstillingsår for produktet.

8 Montering

⚠ FORSIGTIG

Fare for personskade!

Batteriet må først isættes, når det batteridrevne værktøj er klargjort til brug.

⚠ FORSIGTIG

Fare for personskade på grund af roterende kniv. Udfør kun arbejde på maskinen, når kniven er stoppet og står stille!

PAS PÅ

Sørg for, at produktet er monteret fuldstændigt før ibrugtagning!

PAS PÅ

Pas på ikke at klemme kablet under monteringen.

8.1 Montering af nederste skubbebøjler (4) (fig. 1, 3, 4)

Bemærk:

Sørg for, at fortandingerne stemmer overens.

1. Anbring den nederste skubbebøjle (4) på de formonterede skruer.
2. Skru den nederste skubbebøjle (4) fast på begge sider med en spændeskive (4a) og en spændearm (4b). Kontrollér, at kablet (9a), der senere fastgøres senere med en kabelklemme (9), ikke er i vejen.
3. Lås de to spændearme (4b) ved at trykke dem mod den nederste skubbebøjle (4).
   De skal hvile på den nederste skubbebøjle (4) på en sådan måde, at der kan ske spænding med middel kraft.
   Ellers skal spændearmene (4b) drejes med uret for spænding eller mod uret for løsning.

8.1.1 Justering af den nederste skubbebøjles (4) position (fig. 5)

Bemærk:

Der kan vælges mellem tre positioner.

Sørg for, at fortandingerne stemmer overens.

1. Åbn begge spændearme (4b).
2. Løsn begge spændearme (4b) ved at dreje dem imod uret.
3. Bring den nederste skubbebøjle (4) i den ønskede position (læg mærke til markeringerne).
4. Luk igen den nederste skubbebøjle (4) (se *8.1*).

8.2 Montering af den øverste skubbebøjle (2) (fig. 6, 7)

1. Skru den øverste skubbebøjle (2) fast til de nederste skubbebøjler (4) på begge sider med en fladhovedet skrue (2a), spændeskive (2b), en cylinderskrue (2d) og en spændearm (2c).
   Der kan vælges mellem to positioner.
2. Lås de to spændearme (2c) ved at trykke dem mod den øverste skubbebøjle (2).
   De skal hvile mod den øverste skubbebøjle (2) på en sådan måde, at der kan ske spænding med middel kraft.
   Ellers skal spændearmene (2c) drejes med uret for spænding eller mod uret for løsning.

8.3 Montering af kabelklemmer (9) (fig. 1, 8)

1. Klips de to kabelklemmer (9) på den øverste skubbebøjle (2) og den nederste skubbebøjle (4), og fastgør kablet (9a).

8.4 Montering af græsopsamlingspose (5) (fig. 9)

1. Træk gummilæberne (5b) ind over rammen (5c) på de relevante steder.

8.5 Montering af bæregrebet (5a) på græsfangsposen (5) (fig. 9)

1. Anbring græsopsamlingsposens (5) bæregreb (5a) på den dertil beregnede holder på oversiden af græsopsamlingsposen (5).

9 Før ibrugtagning

PAS PÅ

En vis støjforurening fra dette produkt er uundgåelig. Udfør støjende arbejde på godkendte og dertil fastlagte tidspunkter. Overhold eventuelle hvileperioder, og begræns arbejdsvarigheden til det absolut nødvendige.

Af hensyn til din personlige beskyttelse og til beskyttelse af personer i nærheden skal der bæres egnet høreværn.

9.1 Indstilling af klippehøjde (fig. 10)

PAS PÅ

Klippehøjden må kun justeres, når motoren er stoppet.

- I tæt, højt græs skal man indstille det højeste klippetrin og klippe langsommere. Der bør vælges en høj klippehøjde til sæsonens første klipning. Indstil klippehøjden, så produktet ikke overbelastes.
- Vælg en klippehøjde der passer til den faktiske græslængde.
- Gentag plæneklipningen, så der maks. klippes 4 cm plæne ad gangen.

Der kan indstilles 6 forskellige klippehøjder:

Prydplæne		Nytteplæne	
1 =	25 mm	4 =	55 mm
2 =	35 mm	5 =	65 mm
3 =	45 mm	6 =	75 mm

Klippehøjden indstilles via armen til justering af klippehøjden (6).

1. Træk armen til justering af klippehøjden (6) ud.
2. Forskyd armen til justering af klippehøjden (6) til den ønskede position.
3. Slip igen armen til justering af klippehøjden (6). Armen går i indgreb på den ønskede position.

9.2 Isætning i/udtagning af batterier (13) i/af batteriholderne (13b) (fig. 11)

Isætning af batteri

1. Åbn afdækningen (7).
2. Skub batterierne (13) ind i batteriholderne (13b). Batterierne (13) går hørbart i indgreb.
3. Luk afdækningen (7).

Udtagning af batteri

1. Åbn afdækningen (7).
2. Tryk på frigørelsesknappen (13a) for batterierne (13), og træk dem ud af batteriholderne (13b).
3. Luk afdækningen (7).

9.3 Klargøring af klippeområdet

1. Undersøg omhyggeligt det område, der skal klippes, før du klipper det.
2. Fjern sten, pinde, kødben, ledninger, legetøj og andre genstande, som kan blive udslynget af produktet.
3. Sørg for, at der ikke findes personer på det område, der skal klippes.

10 Betjening

Den batteridrevne plæneklipper har et skæreværktøj, der roterer parallelt med klippeplanet. Den har en kraftig og jævnt kørende elmotor, et robust hus, en sikkerhedsbøjle, en plænekantfunktion på begge sider og en græsfangspose. Derudover er produktet 6-dobbelt højdejusterbart og har letløbende hjul. Betjeningselementernes funktion fremgår af de følgende beskrivelser.

⚠ ADVARSEL

Fare for personskade!

Tag batteriet ud af elværktøjet, før du udfører arbejde på elværktøjet (f.eks. vedligeholdelse, værktøjsskift osv.), og når du transporterer og opbevarer det. Der er risiko for personskade, hvis tænd/sluk-kontakten betjenes utilsigtet.

PAS PÅ

Sørg for, at den omgivende temperatur under arbejdet ikke overstiger 50°C og ikke er under -20°C.

PAS PÅ

Produktet er en del af 20V IXES-serien og må kun benyttes med batterier i denne serie. Batterierne må kun oplades med opladere i denne serie. Vær da opmærksom på producentens anvisninger.

10.1 Klipning med græsfangspose

PAS PÅ

Benyt ikke produktet uden fuldt monteret græsfangspose eller bioklip-indsats.

PAS PÅ

Græsfangsposen må kun sættes på og tages af, når motoren er stoppet, og kniven står stille.

10.1.1 Isætning af græsfangsposen (5) (fig. 9, 12)

1. Løft den udkastningsklappen (8).
2. Løft græsfangsposen (5) i bæregrebet (5a).
3. Indsæt græsfangsposen (5) i den hertil indrettede græsfangspose-ophængning på bagsiden af produktet.
4. Læg udkastningsklappen (8) ned; den holder græsfangsposen (5) på plads.

10.1.2 Niveau-indikator (3) på græsfangsposen (5) (fig. 1)

Den luftstrøm, der genereres af kniven, hæver niveau-indikatoren. Når græsfangsposen er fyldt, stopper luftstrømmen. Hvis luftstrømmen er for svag, klapper niveau-indikatoren i. Dette er tegn på, at græsfangsposen skal tømmes.

Niveau-indikatoren virker kun fuldt ud, når luftstrømmen er optimal. Ydre påvirkninger som vådt, tæt eller højt græs, lave klippetrin, tilsmudsning eller lignende kan forringe luftstrømmen og niveau-indikatorens funktion.

- Klap åben: Græsfangspose fyldes
- Klap lukket: Græsfangspose er fyldt

10.1.3 Tømning af græsfangsposen (5) (fig. 9, 12, 13)

⚠ ADVARSEL

Stop motoren, og vent, til kniven står stille, før græsfangsposen tages af.

PAS PÅ

Fare for personskade!

Græsfangsposen må kun tages af, når motoren er stoppet, og kniven står stille.

Så snart græsrester blive liggende under plæneklipningen, skal græsfangsposen tømmes.

1. Græsfangsposen (5) fjernes ved at løfte den udkastningsklappen (8).
2. Tag græsfangsposen (5) ud ved at løfte den i bæregrebet (5a). Iht. sikkerhedsforskrifterne klapper udkastningsklappen (8) i, så snart græsfangsposen (5) løftes af, og lukker udkastningsåbningen.

Hvis der sidder græsrester fast i åbningen, trækker man plæneklipperen ca. 1 m tilbage, så det bliver nemmere at starte motoren.

PAS PÅ

Græsrester i maskinhuset og på arbejdsværktøjet må hverken fjernes med hænderne eller fødderne, men kun med egnede hjælpemidler som f.eks. en børste eller en håndkost.

For at sikre god opsamling skal græsfangsposen (5) renses efter brug.

10.2 Klipning med bioklip-indsats

Under bioklipningen findeles det afklippede græs i det lukkede plæneklipperhus og fordeles på plænen via bioklip-indsatsen . Herved bortfalder opsamling og bortskaffelse af græsset. Det fintsnittede græs falder tilbage i græsplænen som en naturlig gødning, der tilfører græsplænen fugt og vigtige næringsstoffer.

PAS PÅ

Bioklipning kan kun gennemføres, hvis plænen er relativt kort.

10.2.1 Isætning af bioklip-indsats (11) (fig. 12, 13, 14)

1. Løft den udkastklappen (8).
2. Fjern græsfangsposen (5) (hvis monteret) ved hjælp af bæregrebet (5a).
3. Løft udkastningsklappen (8), og indsæt bioklip-indsatsen (11).
4. Indstil klippehøjden (se. *9.1*).

Bemærk:

Klip græsset 2 cm, når det er 4-6 cm højt.

10.2.2 Forskel mellem plæneklipning og bioklipning (fig. 12, 14)

Ved brug af bioklip-indsatsen (11) samles græsafklippet ikke i en græsfangspose, men findeles og fordeles på plænen. Næringsstofferne i græsafklippet nedbrydes dermed af jordorganismer og danner et næringsstofkredsløb. Bioklippede plæner skal derfor gødes meget sjældnere.

Som udgangspunkt skal plænen klippes relativt ofte, så der kun ligger små mængder bioklip tilbage på plænen. Det er derfor bedst at bioklippe græsplænen mindst én gang om ugen og indstille plæneklipperen, så kun omkring 40% af plænens samlede højde bruges som bioklip. Hvis bioklippen bliver liggende synligt på plænen (f.eks. når plænen klippes første gang om foråret, eller når der er kraftig vækst), bør man bruge græsfangsposen (5).

10.3 Knivstopper (fig. 1, 16)

Før hver ibrugtagning skal man kontrollere knivstopperen. Start motoren som beskrevet i *10.4*.

1. Slip sikkerhedsbøjlen (1). Motoren slukker, og kniven (12a) bremses.
2. Kniven (12a) skal stoppe inden for 7 sekunder.

10.4 Tænding/slukning af produktet (fig. 15)

Bemærk:

Batteriets ladetilstand vises ved, at den pågældende LED-lampe lyser.

Low	Lav batteritilstand
High	Høj batteritilstand

Tænd

1. Hold Tænd/Sluk-kontakten (10) inde, og træk sikkerhedsbøjlen (1) bagud.

Slukning

1. Slip sikkerhedsbøjlen (1).
2. Fjern batteriet.

⚠ FORSIGTIG

Når produktet er slukket, kører det stadig i lidt tid. Vent på, at produktet stopper helt.

10.5 Auto/Eco-modus (fig. 15)

Produktet starter i den sidste anvendte modus.

1. Ved at trykke på Auto/Eco-kontakten (10a) kan man skifte mellem Auto-/Eco-modus.

Auto-modus:

Produktet tilpasser motorens hastighed i forhold til den givne belastning.

Eco-modus:

Produktet kører med laveste hastighed for maks. batterilevetid.

10.6 Efter græsklipningen

- Kontrollér alle skruer og møtrikker, før maskinen tages i brug igen. Spænd løse skruer fast.
- Tøm græsfangsposen, før maskinen tages i brug igen.
- Se også kapitlet "Opbevaring".

11 Rengøring og vedligeholdelse

⚠ ADVARSEL

Reparations- og vedligeholdelsesarbejde, der ikke er beskrevet i denne brugsanvisning, må kun udføres på et professionelt værksted. Brug kun originale reservedele.

⚠ ADVARSEL

Forkert udført vedligeholdelses- eller rengøringsarbejde kan forårsage personskader!

⚠ ADVARSEL

I forbindelse med rengørings-, reparations- og vedligeholdelsesarbejde kan produktet starte uventet og derved forårsage personskader.

– Sluk for produktet.
– Fjern batteriet.
– Lad produktet køle af.

⚠ FORSIGTIG

Brug beskyttelseshandsker, når du håndterer knivene!

11.1 Rengøring

- Hold beskyttelsesanordninger, luftslidser og motorhus fri for støv og snavs. Tør produktet af med en ren klud, eller blæs den over med trykluft ved lavt tryk. Vi anbefaler, at produktet altid rengøres umiddelbart efter brug.
- Ventilationsåbninger må aldrig tildækkes.

- Rengøring med en haveslange anbefales kun med lavt vandtryk. En højtryksrenser er ikke egnet til rengøring af plæneklipperen.

1. Løsn græsfangsposen, og børst den af med en håndbørste. Man kan også rengøre plæneklipperens hus groft med kosten.
2. Rengør plæneklipperens underside med en spatel og en håndbørste. Spatlen hjælper med at fjerne groft og større planterester fra området omkring kniven (12a). Rengøring af undervognen er nemmere og kan gøres mere grundigt umiddelbart efter brug. Smuds og planterester vil da være mere friske og kan lettere løsnes.
3. Brug ikke rengørings- eller opløsningsmidler; disse kan angribe produktets plastdele. Sørg for, at vand ikke kan trænge ind i produktet.
4. Kontrollér, om græsudkastningen er fri for græsrester og fjern sådanne ved behov.

11.2 Vedligeholdelse

⚠ ADVARSEL

Fare for personskade!

Tag batteriet ud af elværktøjet, før du udfører arbejde på elværktøjet (f.eks. vedligeholdelse, værktøjsskift osv.), og når du transporterer og opbevarer det. Der er risiko for personskade, hvis tænd/sluk-kontakten betjenes utilsigtet.

11.2.1 Udskiftning af kniv (12a) (fig. 16)

⚠ ADVARSEL

Arbejde med en beskadiget kniv er forbundet med fare for personskade.

– Benyt beskyttelseshandsker!
– Af sikkerhedsårsager skal man se til, at kniven kun opslibes og afbalanceres på et autoriseret professionelt værksted. For at opnå et optimalt arbejdsresultat anbefales det at få kniven kontrolleret en gang om året.
– Når kniven udskiftes, må der kun bruges originale reservedele.

1. Hold fast i kniven (12a) med den ene hånd.
2. Drej knivskruen (12) mod uret ved hjælp af en gaffelnøgle SW13 (medfølger ikke).
3. Fjern knivskruen (12) og spændeskiven.
4. Monter den nye kniv (12a) igen i omvendt rækkefølge. Fastgør knivskruen (12) korrekt. Sørg for, at kniven (12a) er korrekt placeret i fastgørelsesboltene og flugter.
5. Knivskruens (12) tilspændingsmoment 45 Nm. Udskift også knivskruen (12), når kniven (12a) udskiftes.

11.2.2 Beskadigede knive (12a) (fig. 16)

Hvis kniven (16) kommer i kontakt med en forhindring:

- Sluk for motoren; vent, til den er standset, og tag batteriet ud.
- Kontrollér kniven (12a) for skader.
- Beskadigede eller bøjede knive (12a) skal udskiftes.
- Forsøg aldrig at rette en bøjet kniv (12a) ud igen.
- Arbejd aldrig med en bøjet eller meget slidt kniv (12a); dette forårsager vibrationer og kan føre til skader på plæneklipperen.

12 Opbevaring og transport

Opbevar produktet og dets tilbehør mørkt, tørt og frostfrit og utilgængeligt for børn.
Den optimale opbevaringstemperatur er mellem 5°C og 30°C.
Opbevar produktet i den originale emballage.
Tildæk produktet for at beskytte det mod støv eller fugt.
Opbevar brugsanvisningen sammen med produktet.

⚠ ADVARSEL

Fare for personskade!

Tag batteriet ud af elværktøjet, før du udfører arbejde på elværktøjet (f.eks. vedligeholdelse, værktøjsskift osv.), og når du transporterer og opbevarer det. Der er risiko for personskade, hvis tænd/sluk-kontakten betjenes utilsigtet.

12.1 Sammenklapning af øverste skubbebøjle (2) (fig. 1, 7, 12)

⚠ ADVARSEL

Klemningsfare!

Hold altid skubbebøjlen med en hånd på det højeste sted.

– Placer aldrig fingrene mellem den øverste og den nederste skubbebøjle.

For pladsbesparende opbevaring kan den øverste skubbebøjle (2) klappes sammen.

1. Tag græsfangsposen (5) af.
2. Åbn spændearmene (2c) på øverste skubbebøjle (2).
3. Løsn spændearmene (2c) en smule ved at dreje dem imod uret.
4. Klap den øverste skubbebøjle (2) ned. Pas da på ikke at klemme kablet (9a).

12.2 Forberedelse til opbevaring

1. Fjern batteriet.
2. Tøm produktet fuldstændigt.
3. Rengør og kontrollér produktet for skader.

13 Reparation og reservedelsbestilling

Vær opmærksom på, at følgende dele på dette produkt slides som følge af brug eller naturligt slid, og at der er brug for følgende dele som forbrugsmaterialer.

PAS PÅ

Iht. produktansvarsloven fraskriver vi os ansvaret for skader, der skyldes forkert reparation eller brug af ikke-originale reservedele.

Kontakt en kundeservice eller en autoriseret fagmand. Det samme gælder også for tilbehørsdele.

Reservedele og tilbehør fås hos vores service-center. Dette gøres ved at scanne QR-koden på forsiden.

13.1 Bestilling af reservedele

Husk at angive følgende oplysninger, når der bestilles reservedele:

- Modelbetegnelse
- Varenummer
- Data på typeskiltet

Reservedele/tilbehør

Batteri SBP2.0 artikel-nr.:	7909201708
Batteri SBP4.0 artikel-nr.:	7909201709
Oplader SBC2.4A artikel-nr.:	7909201710
Oplader SBC4.5A artikel-nr.:	7909201711
Oplader SDBC2.4A artikel-nr.:	7909201712
Oplader SDBC4.5A artikel-nr.:	7909201713
StarterSætSBSK2.0 artikel-nr.:	7909201720
StarterSætSBSK4.0 artikel-nr.:	7909201721
Kniv artikel-nr.:	7911200647
Knivskrue artikel-nr.:	5911415001

14 Bortskaffelse og genanvendelse

Oplysninger om emballage

Emballeringsmaterialerne er genanvendelige. Emballage skal bortskaffes jf. gældende miljøregler.

Oplysninger om loven om brugt elektrisk og elektronisk udstyr (ElektroG)

Brugt elektrisk og elektronisk udstyr (elskrot) hører ikke til husholdningsaffaldet, men skal indsamles og/eller bortskaffes separat!

- Brugte (genopladelige) batterier, der ikke er permanent installeret i en brugt maskine, skal udtages i intakt tilstand inden aflevering! Sådanne batterier skal bortskaffes i henhold til batteriloven.
- Ejere og/eller brugere af elektriske og elektroniske maskiner er juridisk forpligtet til at returnere sådanne efter brug.
- Slutbrugeren er eneansvarlig for at slette sine personlige oplysninger på den brugte maskine, der skal bortskaffes!
- Symbolet med den overstregede skraldespand betyder, at brugte elektriske og elektroniske apparater (elskrot) ikke må bortskaffes sammen med husholdningsaffald.
- Brugte elektriske og elektroniske apparater (elskrot) kan afleveres gratis på følgende steder:
  - Offentlige bortskaffelses- og/eller indsamlingssteder (f.eks. kommunale genbrugsstationer)
  - Salgssteder for elektroniske apparater (fysiske butikker og online), forudsat at forhandleren er forpligtet til at tage sådanne apparater retur - eller tilbyder dette frivilligt.
  - Du kan gratis aflevere op til tre brugte elektriske apparater pr. apparattype, med en maksimal kantlængde på 25 centimeter, hos producenten uden først at skulle købe et nyt apparat hos samme, eller du kan aflevere sådanne apparater på et andet autoriseret indsamlingssted i dit nærområde.
  - Du kan indhente yderligere tilbagetagningsbetingelser hos producenter og distributører hos disses respektive kundeservice.
- Hvis et nyt elektrisk apparat leveres af producenten til en privat husstand, kan producenten foranledige, at det gamle elektriske apparat afhentes gratis efter anmodning fra slutbrugeren. For at gøre dette skal du kontakte producentens kundeservice.
- Disse erklæringer gælder kun for apparater, der installeres og sælges i landene i EU, og som er underlagt det europæiske direktiv 2012/19/EU. I lande uden for EU kan der gælde forskellige regler for bortskaffelse af brugte elektriske og elektroniske apparater (elskrot).

Oplysninger om lithium-ion-batterier

Batterierne skal fjernes, inden produktet bortskaffes!

- Smid ikke batteriet i husholdningsaffaldet, på et bål (eksplosionsfare) eller i vandet. Beskadigede batterier kan skade miljøet og dit helbred, hvis giftige dampe eller væsker slipper ud.
- Defekte eller brugte batterier skal genvindes iht. forordning (EU) 2023/1542.
- Batterierne og opladeren skal afleveres på en genbrugsstation. De anvendte plast- og metaldele kan adskilles efter type og dermed genbruges.
- Batterierne skal bortskaffes i afladet tilstand. Vi anbefaler, at man tildækker polerne med tape for at beskytte mod kortslutning. Undlad af åbne batteriet.
- Bortskaf batterierne i henhold til de lokale bestemmelser. Batterierne skal afleveres på en genbrugsstation med henblik på miljøvenligt genbrug. Forhør dig hos kommunen.

15 Afhjælpning af fejl

Følgende tabel viser fejlsymptomer og beskriver, hvordan disse kan hjælpes, hvis produktet ikke fungerer korrekt. Hvis man ikke kan lokalisere og afhjælpe problemet, skal man kontakte sit serviceværksted.

Fejl	Mulig årsag	Afhjælpning
Produktet starter ikke.	Batterieffekten er for lav.	Oplad batteriet.
	Batteriet er ikke isat korrekt.	Skub batteriet ind i batteriholderen. Batteriet går hørbart i indgreb.
	Tænd/Sluk-kontakt defekt.	Kontakt vores kundeservice.
	Motor defekt.	

Urolig kørsel, produktet vibrerer kraftigt.	Spændearme løse.	Kontrollér spændearme.
	Knivfastgørelse løs.	Kontrollér knivfastgørelse.
	Kniv ude af balance.	Udskift kniv.
Motor vil ikke starte.	Sikkerhedsbøjle ikke trukket.	Træk sikkerhedsbøjlen.
	Motor defekt.	Kontakt autoriseret kundeservice.
Græsudkast er ikke korrekt.	Klippehøjde for lav.	Indstil klippehøjde.
	Kniv slidt.	Udskift kniv.
	Græsfangspose tilstoppet.	Tøm græsfangspose, eller afhjælp tilstopning.

16 Garantivilkår – Scheppach 20V IXES-serie

Revisionsdato 25-04-2024

Kære kunde,
vores produkter er underlagt streng kvalitetskontrol. Skulle et produkt alligevel ikke fungere korrekt, beklager vi dette meget og beder dig kontakte vores kundeservice, der er angivet på garantikortet. Vi hjælper dig også gerne telefonisk via servicenummeret. Formålet med følgende oplysninger er at hjælpe dig med at behandle og løse problemer problemfrit i tilfælde af skader.

For at kunne fremsætte garantikrav gælder følgende:

1. **Disse garantivilkår** regulerer vores yderligere producentgaranti for købere (private slutbrugere) af nye produkter. De lovpligtige garantikrav påvirkes ikke af denne garanti. Den forhandler, som du har købt produktet af, er ansvarlig for disse.
2. **Producentens garanti** omfatter kun fejl og mangler ved et nyt produkt købt af dig, som skyldes materiale- eller fabrikationsfejl. Hvis der opstår materiale- eller fabrikationsfejl i løbet af garantiperioden, yder producenten som garant en af følgende ydelser efter eget skøn inden for rammerne af denne garanti:
   - Gratis reparation af varen
   - Fri ombytning af varerne til en tilsvarende artikel (evt. også ombytning til en nyere model, hvis den oprindelige vare ikke længere er tilgængelig).

   Erstattede produkter eller dele overgår til vores ejendom. Vær opmærksom på, at vores produkter ikke er konstrueret til erhvervsmæssig, håndværksmæssig eller professionel brug. En garantisag kan derfor ikke komme på tale, hvis produktet har været brugt i erhvervs-, håndværks- eller industrivirksomheder inden for garantiperioden eller har været udsat for tilsvarende belastninger.
3. **Følgende er ikke omfattet af vores garanti:**
   - Skader på produktet forårsaget af tilsidesættelse af monteringsvejledningen, ukorrekt installation, tilsidesættelse af brugsanvisningen (f.eks. tilslutning til forkert netspænding eller strømtype) eller vedligeholdelses- og sikkerhedsbestemmelserne eller ved brug af produktet under uegnede miljøforhold samt mangel på pleje og vedligeholdelse.
   - Skader på produktet forårsaget af misbrug eller forkert brug (som f.eks. overbelastning af produktet eller brug af uautoriseret værktøj eller tilbehør), indtrængning af fremmedlegemer i produktet (som f.eks. sand, sten eller støv), transportskader, brug af vold eller eksterne påvirkninger (som f.eks. skader forårsaget af fald).
   - Skader på produktet eller dele af produktet, der skyldes tilsigtet, normal (driftsbetingede) eller anden naturlig slitage samt skader og/eller slitage på sliddele.
   - Fejl og mangler ved produktet forårsaget af brug af tilbehør, supplerende eller reservedele, der ikke er originale dele eller ikke anvendes som tilsigtet.
   - Produkter, hvorpå der er foretaget ændringer eller modifikationer.
   - Mindre afvigelser fra den ønskede beskaffenhed, som er irrelevante for produktets værdi og anvendelighed.
   - Produkter, på hvilke der er udført uautoriserede reparationer eller indgreb, især af uautoriseret tredjepart.
   - Hvis mærkningen på produktet eller produktets identifikationsoplysninger (maskinmærkat) mangler eller er ulæselig.
   - Produkter, der er stærkt forurenede og derfor afvises af servicepersonalet.
   - Erstatningskrav og følgeskader er generelt udelukket fra denne garanti.
4. **Garantiperioden** er normalt **5 år** (12 måneder for (genopladelige) batterier) og begynder fra og med produktets købsdato. Datoen på den originale købskvittering er afgørende. Garantikrav skal fremsættes, så snart fejlen/manglen konstateres. Fremsættelse af garantikrav efter garantiperiodens udløb er udelukket. Reparation eller ombytning af produktet medfører ikke en forlængelse af garantiperioden, ligesom denne service heller ikke indleder en ny garantiperiode for produktet eller for installerede reservedele. Dette gælder også ved brug af lokale tjenester. Forudsætning for at kunne fremsætte garantikrav er, at producenten som garant får mulighed for på anmodning at undersøge garantisagen via indsendelse af varen. Det er vigtigt at sikre, at skader under transport undgås via brug af passende emballage. Det pågældende produkt skal forelægges for eller fremsendes til kundeservice i rengjort stand sammen med en kopi af købskvitteringen - som skal indeholde oplysninger om købsdato og produktbetegnelse. Hvis et produkt fremsendes i ufuldstændig stand uden det komplette leveringsomfang, vil det manglende tilbehør blive krediteret/fratrukket, hvis produktet ombyttes eller refunderes. Delvist eller helt adskilte produkter kan ikke accepteres som garantikrav. Er reklamationen uberettiget og/eller uden for garantiperioden, afholder køber som udgangspunkt transportomkostningerne og -risikoen. **Garantikrav bedes anmeldt på forhånd til servicecenteret (se nedenfor).** Som udgangspunkt aftales det, at det defekte produkt med en kort beskri-

velse af fejlen fremsendes til nedenstående serviceadresse via organiseret returnering eller - i tilfælde af reparation uden for garantiperioden - med tilstrækkelig porto under hensyntagen til relevante retningslinjer for emballage og forsendelse. **Sørg venligst for, at produktet af sikkerhedsmæssige årsager (afhængigt af model) er fri for alle driftsstoffer, når det returneres.** Produktet, der sendes til vores servicecenter, skal emballeres på en sådan måde, at skader på det reklamerede produkt undgås under transporten. Så snart reparationen/ombytningen er udført, returnerer vi varen gratis til dig. Hvis produkter ikke kan repareres eller ombyttes, kan vi efter eget skøn refundere et beløb op til købsprisen for det defekte produkt med fradrag for slitage. Disse garantier gælder kun for den oprindelige private køber og kan ikke tildeles eller overdrages.

5. **Forlængelse af garantiperioden til 10 år:** Scheppach tilbyder en yderligere garantiforlængelse på 5 år på produkter i Scheppach 20V-serien. Garantiperioden for disse produkter er således i alt 10 år. Undtaget herfra er (genopladelige) batterier, opladere og tilbehør. Du kan benytte dig af denne garantiudvidelse ved at registrere dit Scheppach-produkt herfra online på https://Garantie.scheppach.com senest 30 dage fra købsdatoen. Efter udført online-registrering modtager du en bekræftelse på den varerelaterede garantiforlængelse.
6. **Til fremsættelse** af garantikrav bedes du **kontakte vores service-center.**

   Du bedes venligst benytte formularen på vores websted:

   https://shop.scheppach.com/contact

   Undlad venligst at tilsende os produkter uden først at kontakte os og registrere dig hos vores servicecenter.

   For at kunne fremsætte garantikrav er det en ufravigelig forudsætning, at du først kontakter vores servicecenter. Garantikrav skal fremsættes senest 14 dage efter, at fejlen eller manglen er konstateret, og inden garantiperioden udløber. Dette kræver det originale købsbevis og, hvis relevant, bekræftelse af den varerelaterede garantiforlængelse.
7. **Behandlingstid** - Vi behandler som udgangspunkt reklamationer inden for 14 dage efter modtagelsen i vores servicecenter. Hvis den oplyste behandlingstid i særlige tilfælde skulle blive overskredet, informerer vi dig i god tid.
8. **Sliddele er generelt ikke omfattet af garantien!** - Sliddele er: a) medfølgende, påmonterede og/eller installerede (genopladelige) batterier og b) alle modelafhængige sliddele (bl.a. remme, savklinger, indsatsværktøjer, slibeskiver, filtre, kulbørster osv.; se brugsanvisningen). Undtaget fra garantien er batterier, der er dybafladet eller har beskadigede huse og/eller batteripoler.
9. **Prisoverslag** - Vi kan reparere produkter, der ikke (længere) er dækket af garantien, mod beregning. På forespørgsel hos vores servicecenter kan du fremsende de defekte produkter for at få et prisoverslag og evt. skriftligt anmode servicecentret om at foretage reparation (pr. post, e-mail). Der vil ikke blive foretaget yderligere behandling uden din anmodning om reparation.

Garantivilkårene gælder kun i den version, der er gældende på tidspunktet for reklamationen og kan findes på vores websted (www.scheppach.com) . Ved oversættelser er den tyske version altid gældende.

Scheppach GmbH · Günzburger Str. 69 ·

89335 Ichenhausen (Tyskland)

Telefon: +800 4002 4002 ·

E-Mail: customerservice.DK@scheppach.com ·

Internet: https://www.scheppach.com

Vi forbeholder os retten til at foretage ændringer i disse garantivilkår til enhver tid uden forudgående varsel.

17 EU-overensstemmelseserklæring

Oversættelse af den originale overensstemmelseserklæring

Producent:

Scheppach GmbH
Günzburger Straße 69
D-89335 Ichenhausen, Tyskland

Vi erklærer under eget ansvar, at det her beskrevne produkt overholder de gældende direktiver og standarder.

Mærke:	**SCHEPPACH**
Art.-betegnelse:	**Batteridrevet plæneklipper - BC-MP430-X**
Art.-nr.	**5911415900**

EU-direktiver:

2014/30/EU, 2006/42/EG, 2000/14/EG_2005/88/EG, 2011/65/EU*,

* Genstanden, der beskrives ovenfor i erklæringen, opfylder forskrifterne i Europa-Parlamentets og Rådets direktiv 2011/65/EU af 8. juni 2011 om begrænsning af anvendelsen af visse farlige stoffer i elektrisk og elektronisk udstyr.

Anvendte standarder:

EN 62841-1:2015/A11:2022;
EN IEC 62841-4-3:2021/A11:2021;
EN IEC 55014-1:2021; EN IEC 55014-2:2021

Dokumentationsansvarlig:

David Rümpelein

Günzburger Str. 69
D-89335 Ichenhausen

Ichenhausen, Tyskland 14.10.2025

i.V.
Simon Schunk
Division Manager Product Center

i.V.
Andreas Pecher
Head of Project Management

Innholdsfortegnelse

1 Innledning 275
2 Produktbeskrivelse (fig. 1-16) 276
3 Leveringsomfang (fig. 2) 276
4 Tiltenkt bruk 276
5 Sikkerhetsinstruksjoner 277
6 Tekniske data 280
7 Utpakking 280
8 Montering 280
9 Før igangsetting 281
10 Betjening 282
11 Rengjøring og vedlikehold 283
12 Lagring og transport 284
13 Reparasjons og reservedelsbestilling 284
14 Kassering og gjenvinning 285
15 Feilhjelp 285
16 Garantibetingelser – Scheppach 20V IXES serie 286
17 EU-samsvarserklæring 287
18 Utvidet tegning 360

Forklaring av symbolene på produktet

Bruken av symboler i denne håndboken er ment å gjøre deg oppmerksom på potensielle risikoer. Sikkerhetssymbolene og forklaringene som følger med dem må bli forstått. Advarslene i seg selv eliminerer ingen risikoer og kan ikke erstatte riktige ulykkesforebyggende tiltak.

	Før igangsetting må bruksanvisningen og sikkerhetsinstruksjonene leses og følges!
	Obs! Unnlatelse av å følge sikkerhetsskiltene og advarslene som er festet på produktet, samt unnlatelse å følge sikkerhets- og betjeningsinstruksjonene kan føre til alvorlige personskader eller til og med død.
	Bruk hørselsvern.
	Slå ikke opp- eller nedover i skråninger.
	Produktet skal ikke utsettes for regn. Produktet skal bare stasjoneres, lagres og drives under tørre omgivelsesforhold.
	Ikke kjør over kabler som ligger på bakken!
	Fare for deler som kastes ut mens motoren går. Hold avstand til andre personer og barn.
	Før du bruker plenklipperen, fjern alle små deler som kan kastes rundt.
	Hold hender og føtter borte fra de roterende bruksverktøyene.
	Obs! Kniven fortsetter å gå!
	Slå av eller starte produktet
	Lengde kniv. Maks. klippebredde.
	Gjennomfør vedlikeholds-, omstillings-, innstillings- og rengjøringsarbeider kun når motoren er slått av og batteriet er fjernet.
	Garantert lydeffektnivå for produktet.
	Litium-ion batteri
	Produktet tilsvarer de aktuelle europeiske direktivene.
	Produktet er i samsvar med gjeldende serbiske retningslinjer.

1 Innledning

Produsent:

Scheppach GmbH

Günzburger Straße 69

D-89335 Ichenhausen

Kjære kunde

Vi ønsker deg mye glede og lykke til ved arbeider med ditt nye produkt.

Merknad:

Produsenten av dette produktet er i henhold til loven om produktansvar ikke ansvarlig for skader, som oppstår på dette produktet eller grunnet dette produktet ved:

- Feil behandling
- Ignorering av brukerveiledningen
- Reparasjoner fra tredjeparter, ikke autoriserte fagfolk
- Montering og utskifting av ikke originale reservedeler
- Ikke-tiltenkt bruk

Vær oppmerksom på følgende:

Brukerveiledningen er del av produktet.

Den inneholder viktige instruksjoner om hvordan du arbeider sikkert, faglig korrekt og økonomisk, hvordan du unngår farer, sparer reparasjonskostnader, reduserer nedetider og øker påliteligheten og levetiden til produktet. I tillegg til sikkerhetsbestemmelsene i denne brukerveiledningen må du absolutt overholde gjeldende forskrifter for drift av produktet i landet ditt.

Gjør deg kjent med alle betjenings- og sikkerhetsinstruksjoner før du bruker produktet. Driv produktet kun som beskrevet og for de angitte bruksområdene. Oppbevar brukerveiledningen på et trygt sted og overlever alle dokumenter hvis du gir produktet videre til tredjepart.

2 Produktbeskrivelse (fig. 1-16)

1. Sikkerhetsbøyle
2. Øvre skyvebøyle
2a. Flathodeskrue
2b. Underlagsskive
2c. Hurtigstrammespak
2d Sylindermutter
3. Nivåindikator
4. Nedre skyvebøyle
4a. Underlagsskive
4b. Hurtigstrammespak
4c. Sylindermutter
5. Gressoppsamlingssekk
5a. Bærehåndtak
5b. Gummileppe
5c. Ramme
6. Spak for klippehøydejustering
7. Tildekking
8. Utløpsklaff
9. Kabelklips
9a. Kabel
10. På-/av-bryter
10a. Auto-/Eco-bryter
11. Mulching-innsats
12. Knivskrue
12a. Kniv
13. Batteri*
13a. Opplåsingstast
13b. Batteri-holder

3 Leveringsomfang (fig. 2)

Pos.	Antall	Betegnelse
2a.	2 x	Flathodeskrue M6x55 mm
2b.	2 x	Underlagsskive
2c.	2 x	Hurtigstrammespak
2d	2 x	Sylindermuttere M6
4.	1 x	Nedre skyvebøyle
4a.	2 x	Underlagsskive
4b.	2 x	Hurtigstrammespak
4c.	2 x	Sylindermuttere M6
5.	1 x	Gressoppsamlingssekk
5a.	1 x	Bærehåndtak
9.	2 x	Kabelklips
11.	1 x	Mulching-innsats
	1 x	Batteridrevet gressklipper
	1 x	Bruksanvisning

* = ikke absolutt inkludert i leveringsomfanget!

4 Tiltenkt bruk

Produktet er kun beregnet for klipping av plen- og gressarealer i hjemmet.

Denne batteridrevne gressklipperen er egnet for et plenareal på ca. 600-700m².

Det faktiske plenarealet påvirkes av faktorer som batterilading, batteristørrelse (ah), plenfuktighet, klippehøyde, mosedekke eller plentetthet.

Produktet skal bare benyttes iht. dets formål. Enhver bruk som går utover dette er ikke tiltenkt. Brukeren, og ikke produsenten, er ansvarlig for materielle skader eller personskader av enhver art som forårsakes av dette.

Det å følge sikkerhetsinstruksjonene, montasjeanvisningen og brukerveiledningen er også en del av forskriftsmessig bruk.

Personer som bruker og vedlikeholder produktet, må kjenne godt til det og være orientert om mulige farer.

Foretas det endringer på produktet, påtar ikke produsenten seg noe ansvar for skader som kan oppstå som følge av dette.

Produktet bare brukes med originaldeler og originaltilbehør fra produsenten.

Sikkerhets-, arbeids- og vedlikeholdsforskriftene til produsenten og målene som er spesifisert i de tekniske dataene, må overholdes.

Vennligst merk at våre produkter forskriftsmessig sett ikke ble konstruert for bruk innen handel, håndverk og industri. Vi påtar oss intet garantiansvar dersom produktet benyttes innen handel, håndverk eller industri, eller ved likestilte aktiviteter.

Forklaring av signalordene i brukerveiledningen

⚠ FARE

Signalord for å indikere en overhengende farlig situasjon som, hvis den ikke unngås, vil resultere i død eller alvorlig personskade.

⚠ ADVARSEL

Signalord for å indikere en mulig farlig situasjon som, hvis den ikke unngås, kan føre til død eller alvorlig personskade.

⚠ FORSIKTIG

Signalord for å indikere en potensielt farlig situasjon som, hvis den ikke unngås, kan føre til mindre eller moderat personskade.

OBS

Signalord for å indikere en mulig farlig situasjon som, hvis den ikke unngås, kan føre til materielle skader på produktet eller eiendom/eiendeler.

5 Sikkerhetsinstruksjoner

Generelle sikkerhetsinstruksjoner for elektroverktøy

⚠ ADVARSEL

Les alle sikkerhetsinstruksjoner, anvisninger, illustrasjoner og tekniske data, som er vedlagt el-verktøyet.

Unnlatelse av å overholde de påfølgende anvisningene kan føre til elektrisk støt, brann og/eller alvorlige personskader.

Oppbevar alle sikkerhetsinstruksjoner og anvisninger for framtiden.

Begrepet "El-verktøy" som brukes i sikkerhetsinstruksjonene gjelder for strømdrevne el-verktøy (med strømledning) eller batteridrevne el-verktøy (uten strømledning).

1) Sikkerhet på arbeidsplassen

a) **Hold arbeidsområdet rent og godt belyst.** Uorden eller ubelyste arbeidsområder kan føre til ulykker.

b) **Ikke arbeid med el-verktøyet i eksplosjonsfarlig omgivelse, der det befinner seg brennbare væsker, gass eller støv.** El-verktøy lager gnister, som kan antenne støvet eller dampen.

c) **Hold barn og andre personer unna når du bruker el-verktøyet.** Hvis du blir distrahert, kan du miste kontrollen over el-verktøyet.

2) Elektrisk sikkerhet

a) **Tilkoblingspluggen til el-verktøyet må passe inn i stikkontakten. Støpselet må på ingen måter endres. Ikke bruk adapterplugger sammen med jordet el-verktøy.** Uendrede støpsler og passende stikkontakter reduserer risikoen for elektrisk støt.

b) **Unngå kroppskontakt med jordete overflater til f.eks. rør, radiatorer, ovner og kjøleskap.** Det består en økt risiko for elektrisk støt, når din kropp er jordet.

c) **Ikke bruk produktet ved regn eller våte forhold.** Dette kan øke risikoen for elektrisk støt.

d) **Ikke misbruk tilkoblingsledningen til å bære el-verktøyet, til å henge opp eller å trekke ut støpselet fra stikkontakten. Hold tilkoblingsledningen unna varme, olje, skarpe kanter eller bevegelige deler.** Skadde eller sammenviklede tilkoblingsledninger øker risikoen for elektrisk støt.

e) **Når du arbeider med et el-verktøy utendørs, må du kun bruke skjøteledninger, som også er egnet for utendørs bruk.** Bruken av en skjøteledning som er egnet for utendørs bruk reduserer risikoen for elektrisk støt.

f) **Hvis det ikke er mulig å unngå drift av el-verktøyet i fuktig omgivelse, må du bruke en feilstrømbryter.** Bruk av en feilstrømbryter reduserer faren for elektrisk støt.

3) Sikkerhet til personer

a) **Vær oppmerksom, pass på hva du holder på med, og gå fornuftig frem ved arbeid med et el-verktøy. Ikke bruk el-verktøy når du er trett eller er påvirket av narkotika, alkohol eller medikamenter.** Ett øyeblikks uaktsomhet ved bruk av el-verktøyet kan føre til alvorlige personskader.

b) **Bruk personlig verneutstyr og alltid vernebriller.** Bruk av personlig verneutstyr, som støvmaske, sklisikre vernesko, sikkerhetshjelm eller hørselsvern, alt etter type og bruk av el-verktøyet, reduserer faren for personskader.

c) **Unngå utilsiktet idriftsettelse. Forsikre deg om at el-verktøyet er slått av, før du kobler det til på strømforsyningen og/eller batteriet, samt løfter eller bærer det.** Hvis du har fingeren på bryteren mens du bærer el-verktøyet eller kobler el-verktøyet til strømforsyningen mens det er slått på, kan dette føre til ulykker.

d) **Fjern innstillingsverktøy eller skiftenøkler, før du slår på elektroverktøyet.** Et verktøy eller en nøkkel, som befinner seg i en dreiende del av el-verktøyet, kan føre til personskader.

e) **Unngå unormal kroppsholdning. Sørg for sikkert fotfeste og hold alltid likevekten.** Slik kan du i uventede situasjoner bedre kontrollere el-verktøyet.

f) **Bruk egnede klær. Du skal ikke benytte vide klær eller smykker. Sørg for at hår og klær holdes unna bevegelige deler.** Løstsittende klær, smykker eller langt hår kan hektes fast i bevegelige deler.

g) **Hvis det er mulig å montere støvavtrekks- og -oppsamlingsinnretninger, må de tilkobles og brukes på riktig måte.** Bruk av et støvavtrekk kan redusere støvrelaterte farer.

h) **Men du må ikke føle deg for sikker, og ikke heve deg selv over sikkerhetsreglene for el-verktøy, selv om du etter hyppig bruk er kjent med el-verktøyet.** Uaktsom handling kan i løpet av et brøkdels sekund føre til alvorlige personskader.

4) Bruk og behandling av el-verktøyet

a) **Du skal ikke overbelaste el-verktøyet. Bruk et el-verktøy som er egnet for arbeidet som skal utføres.** Med passende el-verktøy arbeider du bedre og sikrere i det angitte effektområdet.

b) **Ikke bruk el-verktøy, som har defekt bryter.** El-verktøy, som ikke lenger kan slås på eller av, er farlig og må repareres.

c) **Trekk støpselet ut av stikkontakten og/eller fjern det avtakbare batteriet, før du foretar innstillinger på apparatet, skifter deler til bruksverktøyet som brukes eller legger bort el-verktøyet.** Denne forholdsregelen hindrer utilsiktet start av el-verktøyet.

d) **El-verktøy som ikke er i bruk, må oppbevares utenfor rekkevidden til barn. Ikke la personer bruke el-verktøyet, som ikke er kjent med det eller ikke har lest disse anvisningene.** Elektroverktøy er farlige, når de brukes av uerfarne personer.

e) **El-verktøy og bruksverktøy som brukes krever nøye pleie. Kontroller om bevegelige deler fungerer feilfritt og ikke klemmer, om deler er brukket eller ødelagt, slik at funksjonen til el-verktøyet er redusert. Sørg for at skadde deler repareres før el-verktøyet brukes.** Mange ulykker skyldes dårlig vedlikeholdt el-verktøy.

f) **Skjæreverktøy skal holdes skarpe og rene.** Korrekt pleide skjæreverktøy med skarpe skjærekanter er mindre utsatt for fastsetting og lettere å føre.

g) **El-verktøy, tilbehør, bruksverktøy osv. skal brukes tilsvarende disse anvisningene. Derved må du ta hensyn til arbeidsforholdene og arbeidet som skal utføres.** Bruk av el-verktøy til andre formål enn det som regnes som tiltenkt bruk kan føre til farlige situasjoner.

h) **Sørg for at håndtak og håndtaksflater holdes tørre, rene og fri for olje og fett.** Glatte håndtak og håndtaksflater tillater ikke sikker betjening og styring av el-verktøyet i uforutsigbare situasjoner.

5) Bruk og behandling av det batteridrevne verktøyet

a) **Batterier må kun lades med ladeapparater som anbefales av produsenten.** Gjennom et ladeapparat, som er egnet for en bestemt type batterier, er det brannfare, hvis det brukes med andre batterier.

b) **Benytt kun batterier som er ment for dette i elektroverktøy.** Bruken av andre batterier kan føre til personskader og brannfare.

c) **Sørg for at batterier som ikke er i bruk holdes unna binders, mynter, nøkler, spiker, skruer eller andre små metallgjenstander, som kan forårsake en forbindelse på kontaktene.** En kortslutning mellom batterikontaktene kan føre til forbrenninger eller brann.

d) **Ved feil bruk kan væske lekke ut av batteriet. Unngå kontakt med denne væsken. Ved utilsiktet kontakt må væsken skylles av med vann. Dersom væsken kommer i øynene, må det i tillegg konsulteres legehjelp.** Batterivæske som trer ut kan føre til hudirritasjon eller forbrenninger.

e) **Ikke bruk batterier som er skadet eller som er endret.** Skadede eller endrede batterier kan oppføre seg uforutsigbart og føre til brann, eksplosjon eller fare for personskader.

f) **Batteriet må ikke utsettes for brann eller for høye temperaturer.** Brann eller temperaturer på over 130 °C kan føre til eksplosjon.

g) **Følg alle veiledninger for lading og sørg for at batteriet eller batteriverktøyet aldri lades utenfor temperaturområdet som er angitt i bruksanvisningen.** Feil lading eller lading utenfor det tillatte temperaturområdet kan ødelegge batteriet og øke brannfaren.

6) Service

a) **El-verktøyet skal kun repareres av kvalifisert fagpersonell og kun med original-reservedeler.** Dermed sikres det at sikkerheten til el-verktøyet opprettholdes.

b) **Foreta aldri vedlikehold av skadde batterier.** Vedlikehold av batterier skal kun utføres av produsenten eller autoriserte kundeserviceinstanser.

5.1 Sikkerhetsinstruksjoner for gressklippere

a) **Ikke bruk gressklipperen i dårlig vær, spesielt ved tordenvær.** Det reduserer faren for å bli truffet av lynnedslag.

b) **Inspiser arbeidsområdet grundig for villdyr.** Ville dyr kan bli skadet av gressklipperen som er i gang.

c) **Inspiser arbeidsområdet grundig og fjern alle steiner, kvister, ledninger, bein og andre fremmedlegemer.** Deler som kastes ut kan føre til personskader.

d) **Før du bruker gressklipperen, kontroller alltid at klippekniven og klippeaggregatet ikke er slitt eller skadet.** Slitte eller skadde deler øker risikoen for personskade.

e) **Kontroller gressoppsamleren regelmessig for slitasje.** En slitt eller skadet gressoppsamler øker risikoen for personskader.

f) **La beskyttelsesdekslene være på plass. Beskyttelsesdeksler må fungere og være forskriftsmessig festet.** Et løst, skadet eller defekt beskyttelsesdeksel kan føre til personskader.

g) **Hold kjøleluftinntaksåpningene fri for avleiringer.** Blokkerte luftinntak og avleiringer kan føre til overoppheting eller brannfare.

h) **Bruk alltid sklisikre vernesko når du bruker gressklipperen. Arbeid aldri barbeint eller med åpne sandaler.** Dette reduserer risikoen for skader på føttene ved kontakt med den roterende klippekniven.

i) **Bruk alltid lange bukser når du bruker gressklipperen.** Bar hud øker sannsynligheten for personskader fra deler som kastes ut.

j) **Ikke bruk gressklipperen i vått gress. Gå, aldri løp.** Dette reduserer faren for å skli og falle, noe som kan føre til personskader.

k) **Ikke bruk gressklipperen i veldig bratte skråninger.** Dette reduserer risikoen for å miste kontrollen, skli og falle, noe som kan føre til personskader.

l) **Pass på at du har godt fotfeste når du arbeider i skråninger; Arbeid alltid på tvers av skråningen, aldri opp eller ned, og vær ekstremt forsiktig når du endrer arbeidsretning.** Dette reduserer risikoen for å miste kontrollen, skli og falle, noe som kan føre til personskader.

m) **Vær spesielt forsiktig når du klipper i revers eller når du trekker gressklipperen mot deg. Vær alltid oppmerksom på omgivelsen.** Det reduserer faren for å snuble under arbeidet.

n) **Ikke berør kniver eller andre farlige deler som enda er i bevegelse.** Dette reduserer risikoen for personskade fra bevegelige deler.

o) **Sørg for at alle brytere er slått av, og fjern batteriet før du fjerner fastklemt materiale eller rengjør gressklipperen**. Uventet drift av gressklipperen kan føre til alvorlige personskader.

p) Hvis et fremmedlegeme blir truffet, slå umiddelbart av produktet og ta ut batteriet. Se etter skader på produktet og foreta nødvendige reparasjoner før du starter og bruker produktet igjen. Hvis produktet begynner å vibrere unormalt kraftig, kreves en umiddelbar inspeksjon.

Ytterligere sikkerhetsinstruksjoner

- La aldri barn eller andre personer som ikke kjenner bruksanvisningen bruke plenklipperen. Lokale bestemmelser kan fastsette operatørens minstealder.

- Klipp aldri mens andre mennesker, spesielt barn eller dyr, er i nærheten. Husk at maskinoperatøren eller brukeren er ansvarlig for ulykker på andre personer eller deres eiendom.
- Klipp kun ved god sikt. Det er nødvendig å holde tredjeparter unna.
- Hvis produktet overleveres til en annen person, må du også overlevere denne brukerveiledningen.

OBS

Fare for steinsprut!

Kjør aldri over grus mens motoren er i gang.

- Før bruk, kontroller alltid visuelt om kniven og festeboltene er slitt eller skadet. For å unngå ubalanse må slitte eller skadde kniver og festebolter kun skiftes som et sett.
- Vær forsiktig når du gjør justeringer på produktet og unngå å få fingrene i klem mellom den roterende kniven og faste apparatdeler.
- Vær spesielt forsiktig når du klipper på løs mark, nært søppelfyllinger, grøfter og diker.
- Unngå steder hvor hjulene ikke lenger griper eller hvor klippingen er usikker.
- Bruk av produktet med for høy hastighet kan øke risikoen for ulykker.
- Vær oppmerksom på trafikken i nærheten av en vei.
- Løft eller bær aldri en plenklipper med motoren i gang.
- Stopp kniven når gressklipperen må vippes, når du transporterer over andre overflater enn gress, og når du flytter gressklipperen til og fra området som skal klippes.
- Start motoren forsiktig, i henhold til produsentens instruksjoner. Sørg for at det er tilstrekkelig avstand mellom føttene og kniven.
- Ved start av motoren må du ikke vippe gressklipperen med mindre prosessen krever at gressklipperen heves. I dette tilfellet må du bare vippe den så mye som er absolutt nødvendig og bare løfte siden som peker vekk fra brukeren.
- Plasser aldri hender eller føtter på eller under roterende deler. Hold deg alltid unna utløpsåpningen.
- Bruk kun kniver og tilbehør anbefalt av produsenten. Bruk av andre innsatsverktøy og annet tilbehør kan utgjøre en risiko for personskade på brukeren.
- Hold alltid produktet i god driftsmessig stand.
- Det er nødvendig å ta tilstrekkelige pauser for å redusere støy- og vibrasjonseksponering.
- Vær oppmerksom på at ikke-forskriftsmessig vedlikehold, bruk av ikke-kompatible reservedeler, eller fjerning eller modifikasjon av sikkerhetsinnretninger kan føre til økt kjedebremsetid, økt tilbakeslag, skader på produktet og alvorlige personskader for brukeren.
- Vær oppmerksom på at produktets sikkerhetssystemer eller -innretninger ikke må tukles med eller deaktiveres. Fjern aldri deler som er ment for sikkerhet.

⚠ FORSIKTIG

Gressklipperen må ikke brukes uten at enten den fullstendige gressoppsamlingsinnretningen eller den selvlukkende beskyttelsesinnretningen for utkaståpningen er på plass.

- Bruk aldri plenklipperen med skadede beskyttelsesinnretninger eller beskyttelsesgittere eller uten installerte beskyttelsesinnretninger, som for eksempel ledeplater og/eller gressoppsamlere.

Resterende risikoer

Produktet er konstruert og bygget i henhold til nyeste tekniske standarder og anerkjente sikkerhetstekniske regler. Likevel kan det oppstå enkelte restfarer ved arbeidet.

- Hørselsskader, hvis det ikke brukes foreskrevet hørselvern.
- Restfarer kan minimeres dersom "Sikkerhetsinstruksjoner" og "Tiltenkt bruk" samt bruksanvisningen som helhet følges.
- Bruk produktet slik det anbefales i denne brukerveiledningen. På denne måten oppnår du at produktet gir optimal ytelse.
- Dessuten kan det, på tross av alle forholdsregler som treffes, finnes muligheter for ikke-åpenbare restfarer.

⚠ ADVARSEL

Under drift danner dette el-verktøyet et elektromagnetisk felt. Dette feltet kan under visse omstendigheter skade aktive eller passive medisinske implantater. For å redusere faren for alvorlige eller dødelige farer anbefaler vi at personer med medisinske implantater forhører seg med legen sin eller produsenten av implantatet før elektroverktøyet betjenes.

⚠ ADVARSEL

Ved langvarig arbeid kan operatøren oppleve sirkulasjonsforstyrrelser (hånd-arm vibrasjonssyndrom) på grunn av vibrasjoner i operatørens hender.

Hånd-arm vibrasjonssyndromet er en vaskulær sykdom hvor de små blodkarene på fingrene og tærne får sporadiske kramper. De berørte områdene er ikke lenger tilstrekkelig forsynt med blod og ser således meget bleke ut. Hyppig bruk av vibrerende produkter kan forårsake nerveskader hos personer som har nedsatt blodsirkulasjon (f.eks. røykere, diabetikere).

Hvis du merker uvanlige svekkelser, må du stoppe arbeidet omgående og oppsøke en lege.

OBS

Produktet er en del av 20V IXES-serien og skal kun brukes med batterier fra denne serien. Batterier skal kun lades med ladere fra denne serien. Herved må du følge spesifikasjonene til produsenten.

⚠ ADVARSEL

Vær oppmerksom på sikkerhetsanvisningene og merknadene for lading og riktig bruk som er gitt i brukerveiledningen til batteriet og laderen fra 20V IXES-serien. En detaljert beskrivelse av ladeprosessen og ytterligere informasjon finnes i denne separate bruksanvisningen.

6 Tekniske data

Merkespenning	40V (2x20V) ⎓
Skjærebredde	430 mm
Snitthøyde	6-veis justerbar
Høydejustering styrestang	3-veis
Høydejustering	25 – 75 mm
Oppsamlingssekkvolum	50 L
Vekt (uten batteri)	16,2 kg
Kniv-informasjon:	
Produsent:	Royal Garden
Knivkode:	RG8A109

Med forbehold om tekniske endringer!

Støy og vibrasjon

⚠ ADVARSEL

Støy kan ha en alvorlig innvirkning på helsen din. Hvis maskinstøyen overstiger 85 dB, bruk egnet hørselsvern for deg selv og alle i nærheten.

Støy- og vibrasjonsverdier ble utledet i henhold til en standardisert måleprosess.

Støyverdier

Lydtrykk L_{pA}	78,5 dB
Måleusikkerhet K_{pA}	3,0 dB
Støyeffekt L_{wA}	90 dB
Måleusikkerhet K_{wA}	2,08 dB

Vibrasjonsverdier (hånd-arm-sving)

Vibrasjon a_h	< 2,5 m/s^2
Måleusikkerhet K	1,5 m/s^2

Den angitte totale vibrasjonsverdien og den totale støyemisjonsverdien er blitt målt iht. en standardisert testmetode og kan brukes for sammenligning av et el-verktøy med et annet.

De angitte støyemisjonsverdiene og den angitte totale vibrasjonsverdien kan også benyttes til en foreløpig vurdering av belastningen.

⚠ ADVARSEL

Støyemisjonen og vibrasjonsutslippsverdien kan ved den faktiske bruken av el-verktøyet skille seg fra de angitte verdiene, avhengig av type og måte, som el-verktøyet brukes, spesielt, hvilken type arbeidsstykke som bearbeides.

Prøv å holde belastningen lavest mulig. Eksempler på tiltak: begrensning av arbeidstiden. Derved skal en ta hensyn til alle aspektene til driftssyklusen (for eksempel perioder, der el-verktøyet er slått av, og slike, der det er slått på, men drives uten belastning).

7 Utpakking

⚠ ADVARSEL

Produktet og emballasjematerialer er ikke et leketøy!

Barn skal ikke leke med plastposer, folier og smådeler! Det er fare for svelging og kvelning!

- Åpne emballasjen og ta produktet forsiktig ut.
- Fjern emballasjematerialet samt emballasje- og transportsikringene (hvis der er noen).
- Sjekk at leveringsomfanget er fullstendig.
- Kontroller produktet og tilbehørsdeler for transportskader. Meld eventuelle skader straks til transportselskapet som leverte produktet. Senere reklamasjoner vil ikke bli godtatt.
- Hvis det er mulig, bør du bevare emballasjen til garantiperioden er over.
- Gjør deg kjent med produktet ved hjelp av brukerveiledningen før du tar det i bruk.
- Når det gjelder tilbehør, slitasje- og reservedeler, skal du kun bruke originaldeler. Reservedeler får du hos din fagforhandler.
- Oppgi ved bestillinger våre artikkelnumre, samt type og byggeår for produktet.

8 Montering

⚠ FORSIKTIG

Fare for personskader!

Sett batteriet inn først, når det batteridrevne verktøyet er klargjort for bruk.

⚠ FORSIKTIG

Fare for personskader pga. roterende kniv. Arbeid på produktet må kun utføres når kniven er slått av og står stille!

OBS

Før idriftsetting må produktet monteres komplett!

OBS

Pass på at kabelen ikke blir klemt under montering.

8.1 Montering av de nedre skyvebøylene (4) (fig. 1, 3, 4)

Merknad:

Pass på at tennene stemmer overens.

1. Fest den nedre skyvebøylen (4) på de forhåndsmonterte skruene.
2. Skru den nedre skyvebøylen (4) fast på begge sider ved hjelp av en underlagsskive (4a) og en hurtigstrammespak (4b). Pass på at kabelen (9a), som senere skal festes med en kabelklemme (9), ikke er i veien.
3. Lås de to hurtigstrammespakene (4b), ved å trykke dem i retning av nedre skyvebøyle (4).
   De må ligge slik inntil den nedre skyvebøylen (4) at stramming kan gjøres med middels kraft.
   Ellers må hurtigstrammespakene (4b) dreies med klokken for å stramme eller mot klokken for å løsnes.

8.1.1 Juster posisjonen til den nedre skyvebøylen (4) (fig. 5)

Merknader:

Det finnes tre posisjoner.

Pass på at tennene stemmer overens.

1. Åpne de to strammespakene (4b).
2. Løsne de to strammespakene (4b) ved å dreie dem mot klokken.
3. Sett den nedre skyvebøylen (4) i ønsket posisjon (orienter deg på markeringene).
4. Lukk igjen den nedre skyvebøylen (4) (se *8.1*).

8.2 Montering av de øvre skyvebøylene (2) (fig. 6, 7)

1. Skru den øvre skyvebøylen (2) fast på de nedre skyvebøylene (4) på begge sider ved hjelp av en flathodeskrue (2a), underlagsskive (2b), en sylindermutter (2d) og en hurtigstrammespak (2c).
   Det finnes to posisjoner.
2. Lås de to hurtigstrammespakene (2c), ved å trykke dem i retning av øvre skyvebøyle (2).
   De må ligge slik inntil den øvre skyvebøylen (2) at stramming kan gjøres med middels kraft.
   Ellers må hurtigstrammespakene (2c) dreies med klokken for å stramme eller mot klokken for å løsnes.

8.3 Montere kabelklips (9) (fig. 1, 8)

1. Klem de to kabelklipsene (9) på den øvre skyvebøylen (2) og den nedre skyvebøylen (4) og fest kabelen (9a).

8.4 Montere gressoppsamlingssekken (5) (fig. 9)

1. Tre gummileppene (5b) på de tilsvarende stedene over rammen (5c).

8.5 Montere bærehåndtaket (5a) på gressoppsamlingssekken (5) (fig. 9)

1. Fest bærehåndtaket (5a) til gressoppsamlingssekken (5) på den angitte holderen på toppen av gressoppsamlingssekken (5).

9 Før igangsetting

OBS

En viss mengde støy fra dette produktet kan ikke unngås. Utfør støyende arbeid til godkjente og angitte tider. Om nødvendig, hold deg til hvileperioder og begrens arbeidets varighet til det absolutt nødvendige.

For din personlige beskyttelse og beskyttelse av personer i nærheten, må egnet hørselsvern brukes.

9.1 Innstilling av klippehøyden (fig. 10)

OBS

Justering av klippehøyden må kun utføres når motoren er slått av.

- I tykt, høyt gress, sett klippetrinnet til høyeste innstilling og klipp saktere. Du bør velge høy klippehøyde for sesongens første klipping. Still inn klippehøyden slik at produktet ikke blir overbelastet.
- Velg klippehøyde avhengig av den faktiske lengden på plenen.
- Gjennomfør flere passeringer slik at maksimalt 4 cm plen klippes på en gang.

De er mulig å stille inn 6 forskjellige klippehøyder:

Prydplen		Bruksplen	
1 =	25 mm	4 =	55 mm
2 =	35 mm	5 =	65 mm
3 =	45 mm	6 =	75 mm

Klippehøyden stilles inn med spaken for justering av klippehøyden (6).

1. Trekk spaken for innstilling av klippehøyde (6) utover.
2. Skyv spaken for klippehøydejustering (6) i ønsket posisjon.
3. Slipp spaken for klippehøydejustering (6) igjen. Spaken låses i ønsket posisjon.

9.2 Sette inn/ta ut batterier (13) i batteriholderne (13b) (fig. 11)

Sett inn batteriet

1. Åpne dekselet (7).
2. Skyv batteriene (13) inn i batteriholderne (13b). Batteriene (13) går hørbart i inngrep.
3. Lukk dekslet (7).

Ta ut batteriet

1. Åpne dekselet (7).
2. Trykk på opplåsingstasten (13a) til batteriene (13) og trekk dem ut av batteriholderne (13b).
3. Lukk dekslet (7).

9.3 Klargjør klippeområdet

1. Før du klipper, undersøk nøye området som skal klippes.

2. Fjern steiner, pinner, bein, ledninger, leker og andre gjenstander som kan kastes av produktet.
3. Pass på at det ikke er noen personer på området som skal klippes.

10 Betjening

Den batteridrevne gressklipperen har et skjæreverktøy som roterer parallelt med klippenivået. Den er utstyrt med en kraftig og stillegående elektromotor, et robust hus, en sikkerhetsbøyle, en plenkantmater på begge sider og en gressoppsamlingssekk. I tillegg er produktet 6-veis høydejusterbart og har lett bevegelige hjul. Funksjonen til betjeningsdelene finner du i de påfølgende beskrivelsene.

⚠ ADVARSEL

Fare for personskader!

Fjern batteriet fra el-verktøyet før du utfører noe arbeid på el-verktøyet (f.eks. vedlikehold, verktøyskift osv.) samt når du transporterer og oppbevarer det. Det er fare for personskader hvis på-/av-bryteren betjenes utilsiktet.

OBS

Pass på at omgivelsestemperaturen under arbeid ikke overstiger 50°°C og ikke faller under –20°C.

OBS

Produktet er en del av 20V IXES-serien og skal kun brukes med batterier fra denne serien. Batterier skal kun lades med ladere fra denne serien. Herved må du følge spesifikasjonene til produsenten.

10.1 Klippe med gressoppsamlingssekk

OBS

Ikke bruk produktet uten at gressoppsamlingssekken er fullstendig festet eller uten mulching-innsats.

OBS

Fjern eller fest gressoppsamlingssekken kun når motoren er slått av og kniven står stille.

10.1.1 Sette inn gressoppsamlingssekken (5) (fig. 9, 12)

1. Løft utkastluken (8).
2. Løft gressoppsamlingssekken (5) på bærehåndtaket (5a).
3. Heng gressoppsamlingssekken (5) i opphenget for gressoppsamlingssekken på baksiden av produktet.
4. Legg ned utkastluken (8), den holder gressoppsamlingssekken (5)i posisjonen.

10.1.2 Nivåindikator (3) på gressoppsamlingssekken (5) (fig. 1)

Luftstrømmen som genereres av kniven hever nivåindikatoren. Når gressoppsamlingssekken er full, stopper luftstrømmen. Hvis luftstrømmen er for lav, lukkes nivåindikatoren. Dette er en indikasjon på at gressoppsamlingssekken må tømmes.

Full funksjon av nivåindikatoren er kun mulig når luftstrømmen er optimal. Ytre påvirkninger som vått, tykt eller høyt gress, lave klippenivåer, smuss eller lignende kan påvirke luftstrømmen og funksjonen til nivåindikatoren.

- Åpen luke: Gressoppsamlingssekken fylles
- Lukket luke: Gressoppsamlingssekken er full

10.1.3 Tømming av gressoppsamlingssekken (5) (fig. 9, 12, 13)

⚠ ADVARSEL

Før du fjerner gressoppsamlingssekken må du slå av motoren og vente til kniven står stille.

OBS

Fare for personskader!

Fjern gressoppsamlingssekken kun når motoren er slått av og kniven står stille.

Så snart det blir igjen gress under klippingen, må gressoppsamlingssekken tømmes.

1. For å fjerne gressoppsamlingssekken (5) må du løfte utkastluken (8).
2. Fjern gressoppsamlingssekken (5) med bærehåndtaket (5a). I henhold til sikkerhetsforskriftene lukkes utkastluken (8) når oppsamlingssekken (5) fjernes og lukker utkaståpningen.

Hvis gressrester setter seg fast i åpningen, anbefales det å trekke gressklipperen tilbake ca. 1 m for å gjøre det lettere å starte motoren.

OBS

Ikke fjern rester av avklipp i klipperhuset og på arbeidsverktøyet for hånd eller med føttene, men heller med egnet verktøy, for eksempel børste eller håndkost.

For å sikre god oppsamling må gressoppsamlingssekken (5) rengjøres etter bruk.

10.2 Klippe med mulching-innsats

Ved mulching finmales det klippede gresset i det lukkede gressklipperhuset, og fordeles igjen på plenen via mulching-innsatsen. Det kreves ikke oppsamling og avhending av gress. De finmalte gresset faller tilbake i torven som naturlig gjødsel, bringer fuktighet inn i plenen og forsyner den med viktige næringsstoffer.

OBS

Mulching er bare mulig hvis plenen er relativt kort.

10.2.1 Sette inn mulching-innsats (11) (fig. 12, 13, 14)

1. Løft utkastluken (8).
2. Fjern gressoppsamlingssekken (5) (hvis den er på plass) med bærehåndtaket (5a).
3. Løft utkastluken (8) og sett inn mulching-innsatsen (11).
4. Still inn skjærehøyden (se *9.1*).

Merknad:

Klipp gresset tilbake med 2 cm ved 4-6 cm gresshøyde.

10.2.2 Forskjellen mellom plenklipping og plenmulching (fig. 12, 14)

Ved bruk av mulching-innsatsen (11), samles ikke gresset i en gressoppsamlingssekk, men finmales og fordeles på plenen. Næringsstoffene som finnes i plenklippet brytes ned av jordorganismer og danner en næringssyklus. Plener som er mulchet må derfor gjødsles mye sjeldnere.

Generelt gjelder at plenen må klippes relativt ofte slik at bare små mengder mulch blir igjen på plenen. Det er derfor best å mulche plenen minst en gang i uken og stille inn klipperen slik at bare rundt 40 % av plenens totale høyde brukes som mulch. Hvis mulch forblir synlig på plenen (for eksempel når plenen klippes for første gang på året eller når det er kraftig vekst), bør du bruke gressoppsamlingssekken (5).

10.3 Knivstoppanordning (fig. 1, 16)

Du må sjekke knivstoppanordningen før hver igangsetting. Start motoren som beskrevet under *10.4*.

1. Slipp sikkerhetsbøylen (1). Motoren slås av og kniven (12a) bremses.
2. Kniven (12a) må stoppe innen 7 sekunder.

10.4 Slå på/av produktet (fig. 15)

Merknad:

Ladetilstanden til batteriet vises av at den tilsvarende LED-en lyser opp.

Low	Lavt batterinivå
High	Høyt batterinivå

Innkobling

1. Trykk og hold på/av-bryteren (10) og trekk sikkerhetsbøylen (1) bakover.

Utkobling

1. Slipp sikkerhetsbøylen (1).
2. Fjern batteriet.

⚠ FORSIKTIG

Etter at produktet er blitt slått av fortsetter det å gå litt til. Vent til produktet har stanset fullstendig.

10.5 Auto/Eco-modus (fig. 15)

Ved start, går produktet automatisk i den sist brukte modusen.

1. Du kan bytte mellom Auto/Eco-modus ved å trykke på Auto/Eco-bryteren (10a).

Auto-modus:

Produktet tilpasser motorturtallet tilsvarende belastningen.

Eco-modus:

Produktet går med laveste turtall for maksimal batteritid.

10.6 Etter klipping

- Kontroller alle skruer og muttere før bruk igjen. Trekk til løse skruer.
- Tøm gressoppsamlingssekken før neste bruk.
- Vær i tillegg oppmerksom på kapittelet "Lagring".

11 Rengjøring og vedlikehold

⚠ ADVARSEL

La et fagverksted utføre reparasjons- og vedlikeholdsarbeider som ikke er beskrevet i denne brukerveiledningen. Bruk kun originale reservedeler.

⚠ ADVARSEL

Vedlikeholds- eller rengjøringsarbeider som utføres feil kan forårsake personskader!

⚠ ADVARSEL

Ved rengjørings-, service- eller vedlikeholdsarbeider kan produktet starte uventet og dermed føre til personskader og forbrenninger.

– Slå av produktet.
– Fjern batteriet.
– La produktet avkjøle.

⚠ FORSIKTIG

Bruk vernehansker ved håndtering av kniver!

11.1 Rengjøring

- Hold beskyttelsesinnretninger, luftspalter og motorhuset mest mulig fri for støv og smuss. Tørk av produktet med en ren klut eller blås ut av det med trykkluft med lavt trykk. Vi anbefaler at du rengjør produktet direkte etter hver bruk.
- Ventilasjonsåpninger må alltid være fri.
- Rengjøring med hageslange anbefales kun med lavt trykk. En høytrykksvasker er ikke egnet for rengjøring av produktet.

1. Hekt av gressoppsamlingssekken og børst den ut med en håndbørste. Huset til gressklipperen kan også grovrengjøres med børsten.
2. Rengjør undersiden av gressklipperen med en spatel og håndbørste. Spatelen hjelper til med å fjerne grove og større planterester fra knivområdet (12a). Rengjøring av undergulvet umiddelbart etter arbeidet er enklere og grundigere. Da er smuss og planterester fortsatt ferske og løsner lettere.
3. Ikke bruk rengjørings- eller løsningsmidler. Disse kan angripe plastdelene til produktet. Pass på at det ikke kan komme vann inn i produktet.
4. Kontroller om gressutkastet er fritt for gressrester og fjern dem om nødvendig.

11.2 Vedlikehold

⚠ ADVARSEL

Fare for personskader!

Fjern batteriet fra el-verktøyet før du utfører noe arbeid på el-verktøyet (f.eks. vedlikehold, verktøyskift osv.) samt når du transporterer og oppbevarer det. Det er fare for personskader hvis på-/av-bryteren betjenes utilsiktet.

11.2.1 Skifte av kniven (12a) (fig. 16)

⚠ ADVARSEL

Det er fare for personskade ved arbeid med en skadet kniv.

– Bruk vernehansker!
– Av sikkerhetsgrunner må kniven kun slipes, balanseres og monteres av et autorisert fagverksted. For å oppnå optimale arbeidsresultater anbefales det å få kniven kontrollert en gang i året.
– Bruk kun originale reservedeler når du skifter ut kniven.

1. Hold fast kniven (12a) med én hånd.
2. Vri knivskruen (12) mot klokken med en SW13 fastnøkkel (ikke inkludert i leveringsomfanget).
3. Fjern knivskruen (12) og underlagsskiven.
4. Monter den nye kniven (12a) igjen i omvendt rekkefølge. Fest knivskruen (12) forskriftsmessig. Pass på at kniven (12a) er riktig plassert i festeboltene og ligger an plant.
5. Tiltrekkingsmomentet til knivskruen (12) er 45 Nm. Skift også knivskruen (12) når du skifter ut kniven (12a).

11.2.2 Skadde kniver (12a) (fig. 16)

Hvis kniven (16) har kommet i kontakt med en hindring:

- Slå av motoren, vent til den stopper og fjern batteriet.
- Kontroller kniven (12a) for skade.
- Skadde eller bøyde kniver (12a) må skiftes ut.
- Rett aldri ut en bøyd kniv (12a).
- Arbeid aldri med en bøyd eller sterkt slitt kniv (12a), da dette vil forårsake vibrasjoner og kan føre til ytterligere skader på gressklipperen.

12 Lagring og transport

Lagre produktet og dets tilbehør på et mørkt, tørt, frostfritt sted og utilgjengelig for barn.
Den optimale lagringstemperaturen er mellom 5°C og 30˚C.
Oppbevar produktet i originalemballasjen.
Dekk til produktet for å beskytte det mot støv eller fuktighet. Oppbevar brukerveiledningen sammen med produktet.

⚠ ADVARSEL

Fare for personskader!

Fjern batteriet fra el-verktøyet før du utfører noe arbeid på el-verktøyet (f.eks. vedlikehold, verktøyskift osv.) samt når du transporterer og oppbevarer det. Det er fare for personskader hvis på-/av-bryteren betjenes utilsiktet.

12.1 Folde sammen øvre skyvebøyle (2) (fig. 1, 7, 12)

⚠ ADVARSEL

Klemfare!

Hold alltid skyvebøylen på det høyeste punktet med én hånd.

– Plasser aldri fingrene mellom øvre og nedre skyvebøyle.

Den øvre skyvebøylen (2) kan foldes sammen for å spare plass.

1. Fjern gressoppsamlingssekken (5).
2. Åpne hurtigstrammespaken (2c) på den øvre skyvebøylen (2).
3. Løsne hurtigstrammespaken (2c) litt ved å dreie dem mot klokken.
4. Vipp ned den øvre skyvebøylen (2). Derved må kabelen (9a) ikke komme i klem.

12.2 Forberedelse for lagring

1. Fjern batteriet.
2. Tøm produktet fullstendig.
3. Rengjør og kontroller produktet for skader.

13 Reparasjons og reservedelsbestilling

Du må passe på, at følgende deler til dette produktet underligger en bruksavhengig eller naturlig slitasje hhv. følgende deler er nødvendige som forbruksmaterialer.

OBS

I henhold til produktansvarsloven påtar vi oss ikke ansvar for skader som skyldes feilaktige reparasjoner eller manglende bruk av originale reservedeler.

Be kundeservicen eller en autorisert fagperson til å utføre reparasjoner. Det samme gjelder for tilbehørsdeler.

Reservedeler og tilbehør får du i vårt servicesenter. Hertil må du skanne QR-koden på tittelsiden.

13.1 Reservedelsbestilling

Ved bestilling av reservedeler må du angi følgende opplysninger:

- Modellbetegnelse
- Artikkelnummer
- Data til typeskiltet

Reservedeler / tilbehør

Batteri SBP2.0 artikkel–nr.:	7909201708
Batteri SBP4.0 artikkel–nr.:	7909201709
Lader SBC2.4A artikkel-nr.:	7909201710
Lader SBC4.5A artikkel-nr.:	7909201711
Lader SDBC2.4A artikkel-nr.:	7909201712
Lader SDBC4.5A artikkel-nr.:	7909201713
Startersett SBSK2.0 artikkel-nr.:	7909201720
Startersett SBSK4.0 artikkel-nr.:	7909201721

Kniv artikkel-nr.:	7911200647
Knivskrue artikkel-nr.:	5911415001

14 Kassering og gjenvinning

Merknad om emballasjen

Emballasjemateriale kan resirkuleres. Vennligst kast emballasje på en miljøvennlig måte.

Henvisninger til elektro- og elektronikkenhetslov (ElektroG)

Brukt elektriske og elektroniske enheter skal ikke kastes i husholdningsavfallet, men må samles inn eller kasseres separat!

- Gamle batterier eller oppladbare batterier, som ikke er fast installert i det gamle apparatet, må tas ut uten at de skades før apparatet leveres inn! Kasseringen av disse er regulert av batteriloven.
- Eieren eller brukeren av elektriske og elektroniske apparater er forpliktet til å levere disse inn til gjenvinning.
- Sluttbrukeren har ansvaret for å slette personrelaterte opplysninger fra enheten som skal kasseres!
- Symbolet med gjennomstreket søppelkasse betyr at brukte elektriske og elektroniske enheter ikke skal kastes i husholdningsavfallet.
- Brukte elektroniske og elektriske enheter kan leveres inn gratis ved følgende steder:
  - Offentlige kasserings- eller innsamlingssteder (f.eks. kommunale miljøstasjoner)
  - Utsalgssteder for elektriske apparater (stasjonære eller online) dersom forhandleren er forpliktet til å ta enhetene tilbake eller frivillig tilbyr dette.
  - Du kan levere inn opptil tre gamle elektriske enheter per type enhet, med en maksimal kantlengde på 25 centimeter, fra produsenten gratis uten å først kjøpe en ny enhet eller ta dem til et annet autorisert innsamlingspunkt i ditt område.
  - Du kan finne ut flere supplerende returbetingelser fra produsenter og distributører hos de respektive kundeservicene.
- Hvis produsenten leverer et nytt elektrisk apparat til en privat husholdning, kan denne arrangere at det gamle elektriske apparatet skal hentes på forespørsel fra sluttbrukeren. Ta kontakt med produsentens kundeservice for dette.
- Disse erklæringene gjelder kun for enheter som er installert og solgt i landene i EU og underlagt det europeiske direktivet 2012/19/EU. I land utenfor EU kan det være avvikende bestemmelser for kassering av brukte elektriske og elektroniske enheter.

Merknader om litium-ion-batterier

Demonter batterier før kassering av apparatet!

- Ikke kast batterier i husholdningsavfallet, i ild (eksplosjonsfare) eller i vann. Skadde batterier kan skade miljøet og helsen din hvis det lekker ut giftige damper eller væsker.
- Defekte eller brukte batterier må resirkuleres iht. forordning (EU) 2023/1542.
- Lever batteriet og laderen til et gjenvinningspunkt. Plast- og metalldelene som brukes kan sorteres og gjenvinnes.
- Kast batterier i utladet tilstand. Vi anbefaler å dekke polene med en limstrimmel for å beskytte mot kortslutning. Ikke åpne batteriet.
- Kast batterier i henhold til lokale forskrifter. Lever batterier til et innsamlingssted for gamle batterier hvor de blir resirkulert på en miljøvennlig måte. Spør ditt lokale renovasjonsselskap om dette.

15 Feilhjelp

Følgende tabell viser feilsymptomer og beskriver hvordan du kan utbedre dem, hvis produktet ikke arbeider slik det skal. Hvis du ikke klarer å lokalisere problemet på denne måten, må du ta kontakt med ditt service-verksted.

Feil	Mulig årsak	Utbedring
Produktet starter ikke.	Batteriytelsen er for svak.	Lad opp batteriet.
	Batteriet er ikke satt inn riktig.	Skyv batteriet inn i batteri-holderen. Batteriet klikker på plass hørbart.
	På-/av-bryter defekt.	Ta kontakt med vår servicetjeneste.
	Motor defekt.	
Urolig gange, sterk vibrasjon av produktet.	Hurtigstrammespak løs.	Kontroller hurtigstrammespaken.
	Knivfeste løst.	Sjekk knivfestet.
	Kniven er ubalansert.	Skift ut kniven.
Motor går ikke.	Sikkerhetsbøylen er ikke trukket.	Trekk sikkerhetsbøylen.
	Motor defekt.	Kontakt autorisert kundeservice.
Gressutkastet er urent.	For lav klippehøyde.	Stille inn klippehøyden.
	Kniv nedslitt.	Skift ut kniven.
	Gressoppsamlingssekk blokkert.	Tøm gressoppsamlingssekken eller løsne blokkeringen.

16 Garantibetingelser – Scheppach 20V IXES serie

Revisjonsdato 25.04.2024

Kjære kunde,
våre produkter er underlagt streng kvalitetskontroll. Dersom et produkt likevel en gang ikke skulle fungere korrekt, beklager vi dette veldig og ber deg ta kontakte med servicetjenesten vår på adressen nedenfor. Vi er også tilgjengelig for deg på telefon via servicenummeret. Følgende henvisninger er ment å hjelpe deg med enkel bearbeiding og regulering i tilfelle skade.

For å oppfylle garantikravene gjelder følgende:

1. **Disse garantibetingelsene** regulerer våre ytterligere produsentgarantitjenester for kjøpere (private sluttbrukere) av nye produkter. De lovpålagte garantikravene påvirkes ikke av denne garantien. Forhandleren du kjøpte produktet fra er ansvarlig for dette.
2. **Garantitjenesten** til produsenten gjelder utelukkende for mangler på et produkt du har kjøpt, som kommer fra en material- eller produksjonsfeil. Hvis det oppstår material- eller produksjonsfeil i garantiperioden, gir produsenten, som garantist, en av følgende tjenester etter eget skjønn innenfor rammen av denne garantien:
   - Gratis reparasjon av varen
   - Gratis bytte av varen mot en tilsvarende vare (ev. også bytte med en etterfølgermodell dersom den opprinnelige varen ikke lenger er tilgjengelig).

   Utskiftede produkter eller deler blir vår eiendom. Vennligst merk at våre produkter forskriftsmessig sett ikke ble konstruert for kommersiell, håndverks- eller profesjonell bruk. En garantisak oppstår derfor ikke dersom produktet ble brukt i kommersiell, håndverks- eller industrivirksomhet innenfor garantiperioden eller var utsatt for tilsvarende belastning.
3. **Unntatt fra våre garantitjenester er:**
   - Skader på produktet forårsaket av manglende overholdelse av monteringsanvisningen, feil installasjon, manglende overholdelse av bruksanvisningen (f.eks. tilkobling til feil nettspenning eller type strøm) eller vedlikeholds- og sikkerhetsforskriftene eller ved bruk av produktet under uegnet miljøbetingelser samt manglende pleie og vedlikehold.
   - Skader på produktet forårsaket av feil eller ikke-tiltenkt bruk (som overbelastning av produktet eller bruk av uautorisert verktøy eller tilbehør), penetrering av fremmedlegemer i produktet (som sand, stein eller støv), transportskader, bruk av makt eller eksterne påvirkninger (som f.eks. skader forårsaket av fall).
   - Skader på produktet eller deler av produktet som skyldes tiltenkt, normal (driftsrelatert) eller annen naturlig slitasje samt skader og/eller slitasje på slitedeler.
   - Mangler på produktet forårsaket av bruk av tilbehør, tilleggs- eller reservedeler som ikke er originaldeler eller ikke brukes som tiltenkt.
   - Produkter der det er gjort endringer eller modifikasjoner.
   - Mindre avvik fra den nominelle tilstanden som er irrelevante for produktets verdi og brukbarhet.
   - Produkter som det er utført uautoriserte reparasjoner eller reparasjoner på, spesielt av en uautorisert tredjepart.
   - Hvis merkingen på produktet eller identifikasjonsinformasjonen til produktet (maskinetikett) mangler eller er uleselige.
   - Produkter som er sterkt forurenset og derfor avvises av servicepersonell.
   - Krav på skadeerstatning samt følgeskader er generelt utelukket fra denne garantien.
4. **Garantiperioden** er normalt **5 år** (12 måneder ved batterier / oppladbare batterier) og starter med kjøpsdatoen for produktet. Datoen på den originale kjøpskvitteringen er avgjørende. Garantikrav må fremsettes umiddelbart etter at du blir oppmerksom på dem. Det er ikke mulig å gjøre krav på garantikrav etter utløpet av garantiperioden. Reparasjon eller utskifting av produktet fører hverken til forlengelse av garantiperioden eller at garantiperioden startes på nytt gjennom denne ytelsen for produktet eller for installerte reservedeler. Dette gjelder også når du bruker en tjeneste på stedet. Et krav på garantitjenesten krever at produsenten som garantist har anledning til etter egen anmodning å undersøke garantisaken ved å sende inn varen. Det er viktig å sikre at skade under transport unngås ved å bruke en tilsvarende emballasje. Det berørte produktet skal fremvises eller sendes til kundeservicesenteret i rengjort stand sammen med en kopi av kjøpskvitteringen - som inneholder informasjon om kjøpsdato og produktbetegnelse. Hvis et produkt sendes ufullstendig uten fullstendig leveringsomfang, vil det manglende tilbehøret bli kreditert / trukket fra dersom produktet byttes ut eller refunderes. Delvis eller fullstendig demonterte produkter kan ikke aksepteres som et garantikrav. Dersom reklamasjonen ikke er berettiget eller utenfor garantiperioden, bærer kjøper som hovedregel transportkostnadene og transportrisikoen. **Vennligst varsle et garantikrav på forhånd til servicesenteret (se nedenfor).** Som regel avtales det at det defekte produktet med en kort beskrivelse av feilen sendes til serviceadressen angitt nedenfor per organisert retur eller - ved reparasjoner utenfor garantiperioden - med tilstrekkelig porto, tatt i betraktning relevante retningslinjer for emballasje og frakt. **Vær oppmerksom på at produktet ditt (avhengig av modell) av sikkerhetsgrunner er fritt for alle driftsstoffer når det returneres.** Produktet som sendes til vårt servicesenter skal pakkes på en slik måte at skader på det reklamerte produktet unngås under transport. Etter fullført reparasjon / utskifting sender vi produktet kostnadsfritt tilbake til deg. Hvis produkter ikke kan repareres eller skiftes ut, kan refusjon gjøres etter eget skjønn opp til kjøpesummen for det defekte produktet, med forbehold om fradrag for slitasje. Disse garantiene gjelder kun til fordel for den opprinnelige private kjøperen og kan ikke overdras eller overføres.
5. **Forlengelse av garantiperioden til 10 år:** Scheppach tilbyr en ekstra garantiforlengelse på 5 år på produkter fra Scheppach 20V-serien. Garantitiden for disse produktene er derfor totalt 10 år. Batterier / oppladbare batterier, ladeapparater og tilbehør er unntatt fra dette. Du kan dra nytte av denne garantiforlengelsen ved å registrere ditt Scheppach-produkt fra dette området online på https://garantie.scheppach.com senest

30 dager fra kjøpsdatoen. Etter vellykket online registrering mottar du en bekreftelse på den artikkelrelaterte garantiforlengelsen.

6. **For å gjøre krav** på ditt garantikrav **må du ta kontakt med vårt servicesenter.**

   Vennligst bruk fortrinnsvis vårt skjema på hjemmesiden vår:

   https://shop.scheppach.com/contact

   Vennligst ikke send oss noen produkter uten først å kontakte oss og registrere deg hos vårt servicesenter.

   For å gjøre krav på denne garantien er første kontakt med vårt servicesenter et obligatorisk krav. Garantikrav må fremsettes innen 14 dager etter at mangelen er oppdaget før garantiperioden utløper. Dette krever den originale kjøpskvitteringen og, hvis aktuelt, bekreftelse på den artikkelrelaterte garantiforlengelsen.

7. **Bearbeidingstid** - Som regel behandler vi reklamasjoner innen 14 dager etter mottak i vårt servicesenter. Dersom oppgitt bearbeidingstid i unntakstilfeller overskrides, vil vi informere deg i god tid.

8. **Slitedeler er utelukket av garantien!** - Slitedeler er: a) medfølgende, påmonterte og/eller innebygde batterier / oppladbare batterier samt b) alle modellavhengige slitedeler (inkludert reimer, sagblader, innsatsverktøy, slipeskiver, filtre, kullbørster, osv., se bruksanvisningen). Unntatt fra garantien er batterier eller oppladbare batterier som er dypt utladet eller har skadet hus og/eller batteripoler.

9. **Kostnadsoverslag** - Vi vil reparere produkter som ikke eller ikke lenger dekkes av garantien mot et gebyr. Ved forespørsel av vårt servicesenter kan du sende inn de defekte produktene for et kostnadsoverslag og om nødvendig gi servicesenteret skriftlig reparasjonsgodkjenning (per post, e-post). Ingen videre bearbeiding skjer uten reparasjonsgodkjenning.

Garantibetingelsene gjelder kun i gjeldende versjon på tidspunktet for reklamasjonen og er tilgjengelig på vår hjemmeside (www.scheppach.com). Ved oversettelser gjelder alltid den tyske versjonen.

Scheppach GmbH · Günzburger Str. 69 ·

89335 Ichenhausen (Tyskland)

Telefon: +800 4002 4002 ·

E-post: customerservice.NO@scheppach.com ·

Internett: https://www.scheppach.com

Vi forbeholder oss retten til å foreta endringer i disse garantibetingelsene når som helst uten forvarsel.

17 EU-samsvarserklæring

Oversettelse av den opprinnelige samsvarserklæringen

Produsent:

Scheppach GmbH
Günzburger Straße 69
D-89335 Ichenhausen

Vi erklærer med eneansvar at produktet som er beskrevet her er i samsvar med gjeldende direktiver og standarder.

Merke:	**SCHEPPACH**
Artikkelnavn:	**Batteridrevet gressklipper - BC-MP430-X**
Art.-nr.	**5911415900**

EU-direktiver:

2014/30/EU, 2006/42/EG, 2000/14/EG_2005/88/EG, 2011/65/EU*,

* Gjenstand for erklæringen beskrevet ovenfor oppfyller forskriftene til direktiv 2011/65/EU fra Europa-Parlamentet og Rådet av 8. juni 2011 om begrensning av bruken av bestemte farlige stoffer i elektronikk og elektronisk utstyr.

Anvendte standarder:

EN 62841-1:2015/A11:2022;
EN IEC 62841-4-3:2021/A11:2021;
EN IEC 55014-1:2021; EN IEC 55014-2:2021

Dokumentasjonsansvarlig:

David Rümpelein

Günzburger Str. 69
D-89335 Ichenhausen

Ichenhausen, 14.10.2025

i.V.
Simon Schunk
Division Manager Product Center

i.V.
Andreas Pecher
Head of Project Management

Съдържание

1 Увод 288
2 Описание на продукта (Фиг. 1-16) 289
3 Обем на доставката (Фиг. 2) 289
4 Употреба по предназначение 289
5 Указания за безопасност 290
6 Технически данни 293
7 Разопаковане 294
8 Монтаж 294
9 Предварително пускане в експлоатация 295
10 Управление 296
11 Почистване и поддръжка 298
12 Съхранение и транспортиране 298
13 Ремонт и поръчване на резервни части 299
14 Изхвърляне и рециклиране 299
15 Отстраняване на неизправности 300
16 Гаранционни условия – серия Scheppach 20V IXES 300
17 ЕС Декларация за съответствие 302
18 Изображение в разглобен вид 360

Обяснение на символите върху продукта

Използването на символи в настоящото ръководство следва да насочи вниманието Ви към евентуални рискове. Символите за безопасност и обясненията, които ги придружават, трябва да бъдат разбрани точно. Самите предупреждения не премахват рисковете и не могат да заменят правилните мерки за предотвратяване на злополуки.

	Преди пускане в експлоатация прочетете и спазвайте ръководството за експлоатация и указанията за безопасност!
	Внимание! Неспазването на знаците за безопасност и предупрежденията, поставени на продукта, както и неспазването на предупредителните указания и ръководството за обслужване може да доведе до сериозни наранявания или дори до смърт.
	Носете защита за слуха.
	Не косете нагоре или надолу по склонове.
	Не излагайте продукта на дъжд. Продуктът трябва да се разполага, съхранява и експлоатира само при сухи условия на околната среда.
	Не минавайте през кабели, лежащи на земята!
	Опасност от хвърчащи предмети при работещ двигател. Спазвайте разстояние от други лица и деца.
	Преди да започнете работа с градинската косачка, отстранете всички малки части, които могат да бъдат изхвърлени наоколо.
	Дръжте ръцете и краката си далеч от въртящите се приставки.
	Внимание! Ножът продължава да се движи!
	Изключете или стартирайте продукта
	Дължина на ножа. Макс. широчина на рязане.
	Извършвайте дейности по поддръжката, преустройството, регулирането и почистването само при изключен двигател и извадена акумулаторна батерия.
	Гарантирано ниво на звукова мощност на продукта.
Lithium	Литиево-йонна акумулаторна батерия
CE	Продуктът отговаря на приложимите европейски директиви.
	Продуктът отговаря на приложимите сръбски директиви.

1 Увод

Производител:

Scheppach GmbH

Günzburger Straße 69

D-89335 Ichenhausen, Германия

Уважаеми клиенти,

Желаем Ви много приятни моменти и успехи при работата с Вашия нов продукт.

Указание:

Съгласно действащия закон за продуктовата отговорност, производителят на този продукт не носи отговорност за щети, възникнали по или поради този уред, при:

- Неправилно боравене
- Неспазване на ръководството за употреба
- Ремонти от неупълномощени специалисти, явяващи се трети лица
- Монтаж и подмяна на не оригинални резервни части
- Употреба не по предназначение

Вземете под внимание:

Ръководството за употреба е съставна част от този продукт.

То съдържа важни указания относно безопасната, правилната и икономичната работа с продукта, избягването на опасности, спестяването на разходи за ремонт, намаляването на времената на престой и увеличаването на надеждността и експлоатационния живот на продукта. В допълнение към указанията за безопасност в това ръководство за употреба, задължително трябва да спазвате отнасящите се до експлоатацията на продукта предписания във Вашата страна.

Преди да използвате продукта, запознайте се с всички указания за работа и безопасност. Използвайте продукта само както е описано и за посочените области на употреба. Съхранявайте ръководството за употреба на сигурно място и предавайте всички документи, когато предавате продукта на трети лица.

2 Описание на продукта (Фиг. 1-16)

1. Предпазна скоба
2. Горна подвижна скоба
2a. Винт с плоска глава
2b. Подложна шайба
2c. Лост на устройството за бързо затягане
2d Цилиндрична гайка
3. Индикация за нивото на напълване
4. Долна подвижна скоба
4a. Подложна шайба
4b. Лост на устройството за бързо затягане
4c. Цилиндрична гайка
5. Кош за трева
5a. Дръжка за носене
5b. Гумен уплътнителен ръб
5c. Рама
6. Лост за настройка на височината на рязане
7. Капак
8. Клапа за изхвърляне
9. Кабелна скоба
9a. Кабел
10. Превключвател за включване/изключване
10a. Превключвател Auto/Eco
11. Приставка за мулчиране
12. Винт за ножа
12a. Нож
13. Акумулатор*
13a. Бутон за освобождаване
13b. Приемно гнездо за акумулатор

3 Обем на доставката (Фиг. 2)

Поз.	Брой	Обозначение
2a.	2 x	Винт с плоска глава M6x55 mm
2b.	2 x	Подложна шайба
2c.	2 x	Лост на устройството за бързо затягане
2d	2 x	Цилиндрични гайки M6
4.	1 x	Долна подвижна скоба
4a.	2 x	Подложна шайба
4b.	2 x	Лост на устройството за бързо затягане
4c.	2 x	Цилиндрични гайки M6
5.	1 x	Кош за трева
5a.	1 x	Дръжка за носене
9.	2 x	Кабелна скоба
11.	1 x	Приставка за мулчиране
	1 x	Акумулаторна градинска косачка
	1 x	Ръководство за експлоатация

* = не са включени задължително в обема на доставката!

4 Употреба по предназначение

Продуктът е предназначен за косене на морави и тревни площи в зоната на дома.

Тази акумулаторна градинска косачка е подходяща за тревна площ от приблизително 600-700 m².

Действителната тревната площ се влияе от фактори като заряд на акумулатора, размер на акумулатора (ah), влажност на тревната площ, височина на косене, покривка мъх или гъстота на тревната площ.

Продуктът може да се използва само съгласно своето предназначение. Всяка различаваща се от това употреба не е по предназначение. За всякакъв вид произтичащи от това щети или наранявания отговорност носи потребителят, а не производителят.

Съставна част от употребата по предназначение е също и спазването на указанията за безопасност, както и ръководството за монтаж и указанията за експлоатация в ръководството за употреба.

Лицата, които обслужват и поддържат продукта, трябва да са запознати с него и да са информирани относно възможните опасности.

Промените по продукта освобождават изцяло производителя от отговорност за възникнали в резултат от това щети.

Продуктът може да се използва само с оригинални резервни части и оригинални принадлежности на производителя.

Предписанията за безопасност, работа и поддръжка на производителя, както и посочените размери в Техническите данни, трябва да бъдат спазвани.

Моля, обърнете внимание, че нашите продукти не са конструирани с предназначение за търговска, професионална или промишлена употреба. Не поемаме гаранция, ако продуктът се използва в търговски, занаятчийски или промишлени предприятия, както и при равносилни дейности.

Обяснение на сигналните думи в ръководството за експлоатация

⚠ ОПАСНОСТ

Сигнална дума за обозначаване на непосредствено опасна ситуация, която, ако не бъде избегната, ще доведе до смърт или сериозно нараняване.

⚠ ПРЕДУПРЕЖДЕНИЕ

Сигнална дума за обозначаване на възможна опасна ситуация, която, ако не бъде избегната, може да доведе до смърт или сериозно нараняване.

⚠ ВНИМАНИЕ

Сигнална дума за обозначаване на потенциално опасна ситуация, която, ако не бъде избегната, може да доведе до леки или средни наранявания.

ВНИМАНИЕ

Сигнална дума за обозначаване на потенциално опасна ситуация, която, ако не бъде избегната, може да доведе до повреждане на продукта или имуществени щети.

5 Указания за безопасност

Общи указания за безопасност за електрически инструменти

⚠ ПРЕДУПРЕЖДЕНИЕ

Прочетете всички указания за безопасност, инструкции, илюстрации и технически данни, предоставени с този електрически инструмент.

Пропуски при спазването на инструкциите по-долу могат да доведат до токов удар, пожар и/или тежки наранявания.

Запазете всички указания за безопасност и инструкции за бъдещи справки.

Използваното в указанията за безопасност понятие „електрически инструмент“ се отнася до захранвани от мрежата електрически инструменти (с мрежов проводник) или до захранвани с акумулатор електрически инструменти (без мрежов проводник).

1) Безопасност на работното място

a) **Поддържайте работното си място чисто и добре осветено.** Безпорядъкът или неосветените работни места могат да доведат до злополуки.

b) **Не работете с електрическия инструмент във взривоопасна среда, в която има запалими течности, газове или прахове.** Електрическите инструменти създават искри, които могат да възпламенят праха или парите.

c) **Дръжте деца и други лица далеч по време на използването на електрическия инструмент.** При разсейване можете да изгубите контрол върху електрическия инструмент.

2) Безопасност при работа с електрически ток

a) **Щепселът на електрическия инструмент трябва да отговаря на контакта. Щепселът не бива да се променя по никакъв начин. Не използвайте адаптерни щепсели заедно със заземени електрически инструменти.** Непроменен щепсел и подходящи контакти намаляват риска от токов удар.

b) **Избягвайте телесен контакт със заземени повърхности като тръби, отоплителни уреди, фурни и хладилници.** Съществува повишен риск от токов удар, когато тялото Ви е заземено.

c) **Не използвайте продукта при дъжд или влага.** Това може да увеличи риска от токов удар.

d) **Не използвайте съединителния проводник не по предназначение, за носене или закачане на електрическия инструмент или за издърпване на щепсела от контакта. Пазете съединителния проводник от горещина, масло, остри ръбове или движещи се части.** Повредени или усукани съединителни проводници увеличават риска от токов удар.

e) **Когато работите с електрически инструмент на открито, използвайте само удължителни линии, които също са подходящи за употреба на открито.** Използването на подходяща за употреба на открито удължителна линия намалява риска от токов удар.

f) **Когато употребата на електрическия инструмент във влажна среда не може да бъде избегната, използвайте дефектнотокова защита.** Използването на дефектнотокова защита намалява риска от токов удар.

3) Безопасност на хората

a) **Бъдете внимателни, обръщайте внимание на това, което правите, и подхождайте разумно към работата с електрически инструмент. Не използвайте електрически инструменти, ако сте уморени или под влиянието на наркотици, алкохол или медикаменти.** Момент невнимание при използването на електрически инструмент може да доведе до сериозни наранявания.

b) **Носете лични предпазни средства и винаги предпазни очила.** Носенето на лични предпазни средства, като противопрахова маска, предпазни обувки, които не се хлъзгат, каска или антифони, според вида и употребата на електрическия инструмент, намалява риска от наранявания.

c) **Избягвайте неволно включване. Уверете се, че електрическият инструмент е изключен, преди да го свържете към електрозахранването и/или акумулатора, преди да го вземете или носите.** Ако при носенето на електрическия инструмент държите пръста си върху прекъсвача или свържете към електрозахранването включен електрически инструмент, това може да доведе до злополуки.

d) **Отстранете инструментите за настройка или гаечните ключове, преди да включите електрическия инструмент.** Инструмент или ключ, намиращ се във въртяща се част на електрическия инструмент, може да доведе до наранявания.

e) **Избягвайте неправилна стойка на тялото. Осигурете си стабилен стоеж и постоянно пазете равновесие.** Така можете да контролирате електрическия инструмент по-добре при неочаквани ситуации.

f) **Носете подходящо облекло. Не носете широки дрехи или накити. Дръжте косата и облеклото си далеч от движещи се части.** Широки дрехи, накити или дълги коси могат да бъдат захванати от движещи се части.

g) **Когато могат да бъдат монтирани прахоизсмукващи и прахоулавящи устройства, те трябва да са свързани и да се използват правилно.** Използването на прахоизсмукващо устройство може да намали вредите за здравето поради прах.

h) **Не се поддавайте на фалшивото чувство за безопасност и не пренебрегвайте правилата за безопасност при работа с електрическите инструменти, дори ако след многократната им употреба мислите че ги познавате добре.** Небрежните действия могат да доведат до тежки телесни повреди в рамките на части от секундата.

4) Употреба и боравене с електрическия инструмент

a) **Не претоварвайте електрическия инструмент. Използвайте подходящия за Вашата работа електрически инструмент.** С подходящия електрически инструмент работите по-добре и по-сигурно в диапазона на работните му характеристики.

b) **Не използвайте електрически инструмент, чийто прекъсвач е повреден.** Електрически инструмент, който не може да се включва или изключва, е опасен и трябва да бъде ремонтиран.

c) **Извадете щепсела от контакта и/или извадете сменяемия акумулатор, преди да извършвате настройки по уреда, да сменяте части на работния инструмент или да оставите електрическия инструмента настрани.** Тази мярка за безопасност предотвратява неумишленото включване на електрическия инструмент.

d) **Съхранявайте неизползваните електрически инструменти на недостъпно за деца място. Не позволявайте електрическият инструмент да бъде използван от лица, които не са запознати с него или не са прочели тези инструкции.** Електрическите инструменти са опасни, ако се използват от неопитни лица.

e) **Поддържайте електрическите инструменти и работния инструмент грижливо. Проверявайте дали движещите се части функционират безупречно и не заяждат, дали няма счупени или така повредени части, че да нарушават функционирането на електрическия инструмент. Повредените части следва да бъдат ремонтирани преди използването на електрическия инструмент.** Много злополуки са причинени от лошо поддържани електрически инструменти.

f) **Поддържайте режещите инструменти наточени и чисти.** Грижливо поддържаните режещи инструменти с остри режещи ръбове се заклинват по-малко и се водят по-лесно.

g) **Използвайте електрическия инструмент, работния инструмент, работните инструменти и т.н. съгласно настоящите инструкции. При това вземайте под внимание условията на работа и действието, което трябва да се извърши.** Употребата на електрически инструменти за различни от предвидените приложения може да доведе до опасни ситуации.

h) **Пазете дръжките и техните повърхности сухи, чисти и без масло и грес.** Хлъзгавите дръжки и техните повърхности не позволяват безопасна работа и контрол на електрическия инструмент в непредвидени ситуации.

5) Употреба и боравене с акумулаторния инструмент

a) **Зареждайте акумулаторните батерии само със зарядни устройства, препоръчани от производителя.** За зарядно устройство, което е предназначено за определени вид акумулатори, съществува опасност от пожар, ако то се използва с друг вид акумулатори.

b) **Затова в електрическите инструменти използвайте само предвидените за целта акумулатори.** Употребата на други акумулатори може да доведе до наранявания и опасност от пожар.

c) **Дръжте неизползваните акумулатори далеч от кламери, монети, ключове, игли, винтове или други дребни метални предмети, които биха могли да причинят свързване накъсо на контактите.** Късо съединение между контактите на акумулатора може да причини изгаряния или пожар.

d) **При неправилна употреба от акумулатора може да излезе течност. Избягвайте контакта с нея. При случаен контакт изплакнете с вода. Ако течността попадне в очите, допълнително потърсете медицинска помощ.** Излизащата течност може да доведе до раздразнения или изгаряния на кожата.

e) **Не използвайте повредена или променена акумулаторна батерия.** Повредени или променени акумулаторни батерии могат да се държат непредсказуемо и да причинят пожар, експлозия или нараняване.

f) **Не излагайте акумулаторната батерия на огън или прекомерни температури.** Пожар или температури над 130 °C могат да предизвикат експлозия.

g) **Спазвайте всички инструкции за зареждане и никога не зареждайте акумулаторната батерия или акумулаторния инструмент извън температурния диапазон, посочен в ръководството за експлоатация.** Неправилното зареждане или зареждането извън одобрения температурен диапазон може да унищожи акумулаторната батерия и да увеличи риска от пожар.

6) Сервиз

a) **Възлагайте ремонти по Вашия електрически инструмент само на квалифицирани специалисти и само с оригинални резервни части.** Така се гарантира, че безопасността на електрическия инструмент ще се запази.

b) **Никога не сервизирайте повредените акумулаторни батерии.** Поддръжката на акумулаторните батерии трябва да се извършва само от производителя или от оторизирани сервизни центрове.

5.1 Указания за безопасност за градински косачки

a) **Не използвайте градинската косачка при лошо време, особено при бури.** По този начин се намалява рискът да бъдете ударени от мълния.

b) **Внимателно проверете работната зона за диви животни.** Дивите животни могат да бъдат наранени от работещата градинска косачка.

c) **Огледайте внимателно работната зона и отстранете всички камъни, пръчки, жици, кости и други чужди предмети.** Изхвърлените части могат да причинят наранявания.

d) **Преди да използвате градинката косачка, винаги проверявайте дали ножът на косачката и косачният механизъм не са износени или повредени.** Износените или повредени части увеличават риска от нараняване.

e) **Проверявайте редовно устройството за събиране на трева за износване и амортизация.** Износеното или повреденото устройство за събиране на трева увеличава риска от нараняване.

f) **Оставете защитните капаци на мястото им. Защитните капаци трябва да са изправни и правилно закрепени.** Разхлабен, повреден или неправилно функциониращ защитен капак може да доведе до наранявания.

g) **Поддържайте входните отвори за охлаждащ въздух чисти от отлагания.** Блокираните входове за въздух и отлаганията могат да доведат до прегряване или опасност от пожар.

h) **Винаги носете нехлъзгащи се предпазни обувки, когато работите с градинската косачка. Никога не работете боси или с отворени сандали.** По този начин се свежда до минимум рискът от нараняване на краката при контакт с въртящия се нож на косачката.

i) **Винаги носете дълги панталони, когато работите с градинската косачка.** Голата кожа увеличава вероятността от нараняване от изхвърчащи части.

j) **Не използвайте градинската косачка в мокра трева. Ходете, никога не бягайте.** Така се намалява рискът от подхлъзване и падане, което може да доведе до нараняване.

k) **Не използвайте градинската косачка по прекалено стръмни склонове.** Така се намалява рискът от загуба на контрол, подхлъзване и падане, което може да доведе до нараняване.

l) **Когато работите по склонове, уверете се, че сте здраво стъпили; винаги работете по склона, никога нагоре или надолу, и бъдете изключително внимателни, когато сменяте посоката.** Така се намалява рискът от загуба на контрол, подхлъзване и падане, което може да доведе до нараняване.

m) **Бъдете особено внимателни, когато косите, движейки се назад, или когато дърпате косачката към себе си. Винаги обръщайте внимание на заобикалящата среда.** Това намалява риска от спъване по време на работа.

n) **Не докосвайте ножове или други опасни части, които все още се движат.** По този начин се намалява рискът от нараняване от движещи се части.

o) **Уверете се, че всички превключватели са изключени, и извадете акумулатора, преди да отстранявате заседнал материал или да почиствате**. Неочакваната задействане на косачката може да доведе до сериозни наранявания.

p) Ако попаднете на чужд предмет, незабавно изключете продукта и извадете акумулаторната батерия. Проверете продукта за повреди и направете необходимите ремонти, преди да я стартирате и да работите отново с него. Необходима е незабавна проверка, ако продуктът започне да вибрира необичайно.

Допълнителни указания за безопасност

- Никога не позволявайте на деца или други хора, които не са прочели инструкцията за употреба, да използват градинската косачка. Местните разпоредби могат да определят минималната възраст на потребителя.
- Никога не косете, докато наблизо има други хора, особено деца, или животни. Не забравяйте, че операторът или потребителят са отговорни за инциденти, включващи други хора или тяхното имущество.
- Косете само при добра видимост. Необходимо е да държите третите лица далеч.
- Ако трябва да предадете продукта на трети лица, моля предайте също и това ръководство за употреба.

ВНИМАНИЕ

Опасност от чакъл!

Никога не се движете по чакъл с работещ двигател.

- Преди употреба винаги проверявайте визуално дали ножът и закрепващите болтове са износени или повредени. За избягване на дебаланс износените или повредени ножове и закрепващи болтове трябва да се сменят само в комплект.
- Бъдете внимателни, когато настройвате продукта и избягвайте прищипване на пръстите между движещия се нож и неподвижните части на машината.
- Бъдете особено внимателни, когато косите върху мека почва, близки сметища, канавки и диги.
- Избягвайте зони, където колелата губят сцепление или където косенето не е безопасно.
- Работата с продукта при прекомерна скорост може да увеличи опасността от злополуки.
- Внимавайте за трафика, когато сте близо до път.

- Никога не вдигайте и не пренасяйте косачка за трева с работещ двигател.
- Спрете ножа, когато се налага накланяне на градинската косачка, при транспортиране върху площи, различни от трева, и при преместване на градинската косачка към и от окосената площ.
- Стартирайте двигателя внимателно, съгласно инструкциите на производителя. Уверете се, че краката са на достатъчно разстояние от ножа.
- При стартиране на двигателя, градинската косачка не трябва да бъде повдигната, което значи, че при процеса на работа тя трябва да се повдигне. В такъв случай я наклонете само дотолкова, доколкото е безусловно необходимо и я повдигайте откъм страната, която не влиза в контакт с потребителя.
- Никога не поставяйте ръцете или краката си върху или под въртящите се части. Винаги стойте далеч от отвора за изхвърляне.
- Използвайте само ножове и аксесоари, препоръчани от производителя. Използването на други работни инструменти и принадлежности може да представлява опасност от нараняване на потребителя.
- Винаги поддържайте продукта в добро работно състояние.
- Необходимо е да се правят достатъчно почивки, за да се намали излагането на шум и вибрации.
- Имайте предвид, че при неправилна поддръжка, използване на несъвместими резервни части или отстраняване или модификации на предпазните устройства може да се стигне до удължаване на времето на престой на верижния трион, по-висока степен на откат, повреда на продукта или сериозни наранявания на лицето, което работи с него.
- Имайте предвид, че системите за безопасност или устройствата на продукта не трябва да се манипулират или изключват. Никога не отстранявайте части, които се използват за безопасност.

⚠ ВНИМАНИЕ

Косачката за трева не трябва да се използва, ако не е поставено пълното колекторно устройство за трева или самозатварящото се защитно устройство на отвора за изхвърляне.

- Никога не използвайте градинската косачка с повредени защитни устройства или защитни решетки или без монтирани защитни устройства, напр. отражателни ламарини и/или колекторни устройства за трева.

Остатъчни рискове

Продуктът е конструиран съгласно нивото на развитие на техниката и признатите правила на техника на безопасност. Въпреки това, при работа могат да възникнат отделни остатъчни рискове.

- Увреждане на слуха, когато не се носи предписаната защита за слуха.
- Остатъчните рискове могат да бъдат намалени, ако бъдат спазвани глави „Указания за безопасност“ и „Употреба по предназначение“, както и ръководството за употреба като цяло.
- Използвайте продукта, както е препоръчано в това ръководство за употреба. Така постигате оптимална производителност на Вашия продукт.
- Освен това, въпреки всички взети предпазни мерки, могат да съществуват неявни остатъчни рискове.

⚠ ПРЕДУПРЕЖДЕНИЕ

По време на експлоатация този електрически инструмент създава електромагнитно поле. При определени условия това поле може да наруши функционирането на активни или пасивни медицински импланти. За да се намали опасността от сериозни или смъртоносни наранявания, препоръчваме на лица с медицински импланти да се консултират със своя лекар и с производителя на медицинския имплант, преди електрическият инструмент да бъде използван.

⚠ ПРЕДУПРЕЖДЕНИЕ

В случай на продължителна работа може да се стигне до нарушения на кръвообращението (синдром на белия пръст), дължащи се на вибрации в ръцете на оператора.

Синдромът на Рейно е съдово заболяване, при което малките кръвоносни съдове на пръстите на ръцете и краката се свиват спазматично. Засегнатите участъци вече не получават достатъчно кръв и поради тази причина изглеждат много бледи. Честото използване на вибриращи продукти може да причини увреждане на нервите при лица, чието оросяване на крайниците е нарушено (например пушачи, диабетици).

Ако забележите някакво необичайно увреждане, незабавно прекратете работата си и се консултирайте с лекар.

ВНИМАНИЕ

Продуктът е част от серията 20V IXES и може да работи само с акумулатори от тази серия. Акумулаторните батерии могат да се зареждат само със зарядни устройства от тази серия. При това съблюдавайте указанията на производителя.

⚠ ПРЕДУПРЕЖДЕНИЕ

Спазвайте указанията за безопасност и инструкциите за зареждане и правилна употреба, дадени в ръководството за експлоатация на Вашите акумулаторна батерия и зарядно устройство от серията 20V IXES. Подробно описание на процеса на зареждане и допълнителна информация можете да намерите в това отделно ръководство.

6 Технически данни

Работно напрежение	40V (2x20V) ⎓
Широчина на рязане	430 mm
Височина на рязане	Регулируема в 6 степени

Регулиране на височината на направляващата греда	3 степени
Регулиране на височината	25 – 75 mm
Обем на коша за трева	50 L
Тегло (без акумулатор)	16,2 kg
Информация за ножа:	
Производител:	Royal Garden
Код на ножа:	RG8A109

Запазва се правото на технически промени!

Шум и вибрации

⚠ ПРЕДУПРЕЖДЕНИЕ

Шумът може да окаже сериозни въздействия върху Вашето здраве. Ако шумът, издаван от машината, надхвърля 85 dB, моля, Вие и хората, намиращи се в непосредствена близост до машината, носете подходящи средства за защита на слуха.

Стойностите на шум и вибрации са измерени със стандартен метод на измерване.

Характеристики на шума

Ниво на звуково налягане L_{pA}	78,5 dB
Неопределеност на измерването K_{pA}	3,0 dB
Звукова мощност L_{wA}	90 dB
Неопределеност на измерването K_{wA}	2,08 dB

Вибрационни показатели (вибрации длан-ръка)

Вибрации a_h	< 2,5 m/s^2
Неопределеност на измерването K	1,5 m/s^2

Посочената обща стойност на вибрациите и посочената стойност на шумовите емисии са измерени по стандартен метод на изпитване и могат да бъдат използвани за сравнение на един електрически инструмент с друг.

Посочената стойност на шумовите емисии и посочената обща стойност на вибрациите могат също да бъдат използвани за предварителна оценка на натоварването.

⚠ ПРЕДУПРЕЖДЕНИЕ

По време на действителното използване на електрическия инструмент шумовите емисии и стойността на емисиите вибрации могат да се различават от посочените стойности в зависимост от вида и начина, по който електрическият инструмент се използва, и по-специално от вида на обработвания детайл.

Опитайте се да поддържате натоварването възможно най-ниско. Примерни мерки: ограничаване на времето на работа. При това трябва да се вземат под внимание всички части на работния цикъл (например времената, през които електрическият инструмент е изключен, и такива, в които той е включен, но работи без натоварване).

7 Разопаковане

⚠ ПРЕДУПРЕЖДЕНИЕ

Продуктът и опаковъчните материали не са детска играчка!

Деца не бива да играят с пластмасови торбички, фолио и дребни части! Съществува опасност от поглъщане и задушаване!

- Отворете опаковката и внимателно извадете продукта.
- Отстранете опаковъчния материал, както и опаковъчните и транспортните осигуровки (ако има такива).
- Проверете дали обемът на доставката е пълен.
- Проверете продукта и принадлежностите за повреди от транспортирането. Незабавно съобщете на транспортната компания, с която е бил доставен продукта, за възникналите щети. По-късни рекламации не се признават.
- По възможност запазете опаковката до изтичане на гаранционния срок.
- Преди употреба се запознайте с продукта посредством ръководството за употреба.
- За принадлежности, както за износващи се и резервни части, използвайте само оригинални части. Резервни части можете да си набавите от Вашия специализиран търговец.
- При поръчки посочвайте нашия номер на артикул, както и типа и годината на производство на продукта.

8 Монтаж

⚠ ВНИМАНИЕ

Опасност от нараняване!

Поставяйте акумулаторната батерия само когато акумулаторният инструмент е готов за работа.

⚠ ВНИМАНИЕ

Опасност от нараняване от въртящия се нож. Работете с продукта само когато е изключен и ножът е неподвижен!

ВНИМАНИЕ

Преди пускането в експлоатация задължително сглобете напълно продукта!

ВНИМАНИЕ

Уверете се, че при монтажа кабелът не е притиснат.

8.1 Монтиране на долните подвижни скоби (4) (Фиг. 1, 3, 4)

Указание:

При това внимавайте зъбните венци да съвпаднат.

1. Прикрепете долната подвижна скоба (4) към предварително монтираните винтове.

2. Затегнете долната подвижна скоба (4) от двете страни, като използвате подложна шайба (4a) и лост на устройството за бързо затягане (4b). При това се уверете, че кабелът (9a), който по-късно ще бъде закрепен с кабелна скоба (9), не пречи.
3. Заключете двата лоста на устройството за бързо затягане (4b), като ги натиснете по посока на долната подвижна скоба (4).
   Те трябва да лежат върху долната подвижна скоба (4) така, че да може да се извърши затягане със средна сила.
   В противен случай лостовете на устройството за бързо затягане (4b) трябва да се завъртят по посока на часовниковата стрелка за затягане или обратно на часовниковата стрелка, за да се разхлабят.

8.1.1 Регулиране на позицията на долната подвижна скоба (4) (Фиг. 5)

Указания:

Възможно са три позиции.

При това внимавайте зъбните венци да съвпаднат.

1. Отворете двата затегателни лоста (4b).
2. Разхлабете двата затегателни лоста (4b), завъртайки ги обратно на часовниковата стрелка.
3. Поставете долната подвижна скоба (4) в желаната позиция (използвайте маркировките като ориентир).
4. Затворете отново долната подвижна скоба (4) (вижте *8.1*).

8.2 Монтиране на горните подвижни скоби (2) (Фиг. 6, 7)

1. Затегнете горната подвижна скоба (2) от двете страни към долните подвижни скоби (4) с по един винт с плоска глава (2a), подложна шайба (2b), цилиндрична гайка (2d) и лост на устройството за бързо затягане (2c).
   Възможни са две позиции.
2. Заключете двата лоста на устройството за бързо затягане (2c), като ги натиснете по посока на горната подвижна скоба (2).
   Те трябва да лежат върху горната подвижна скоба (2) така, че да може да се затегне със средна сила.
   В противен случай лостовете на устройството за бързо затягане (2c) трябва да се завъртят по посока на часовниковата стрелка за затягане или обратно на часовниковата стрелка, за да се разхлабят.

8.3 Монтиране на кабелните скоби (9) (Фиг. 1, 8)

1. Закопчайте двете кабелни скоби (9) към горната подвижна скоба (2) и долната подвижна скоба (4) и фиксирайте кабела (9a).

8.4 Монтиране на коша за трева (5) (Фиг. 9)

1. Нахлузете гумените уплътнителни ръбове (5b) на съответните места върху рамата (5c).

8.5 Монтиране на дръжката за носене (5a) на коша за трева (5) (Фиг. 9)

1. Прикрепете дръжката за носене (5a) на коша за трева (5) към предвиденото за целта приемно гнездо от горната страна на коша за трева (5).

9 Предварително пускане в експлоатация

ВНИМАНИЕ

Известно количество шумово замърсяване от този продукт е неизбежно. Извършвайте шумните работи през допустимите и предназначените за това часове на деня. Ако е необходимо спазвайте часовете за почивка и ограничавайте продължителността на работата до най-необходимото.

За вашата лична защита и за защита на хората в близост трябва да носите подходяща защита за слуха.

9.1 Настройка на височината на рязане (Фиг. 10)

ВНИМАНИЕ

Височината на рязане може да се регулира само при изключен двигател.

- При гъста и висока трева задайте най-високата височина на рязане и косете по-бавно. За първото косене през сезона трябва да се избере висока височина на рязане. Регулирайте височината на рязане така, че продуктът да не бъде претоварен.
- Изберете височината на рязане в зависимост от действителната дължина на тревната площ.
- Направете няколко преминавания, така че да окосите максимум 4 cm тревна площ наведнъж.

Могат да се задават 6 различни височини на рязане:

Декоративна трева		Универсална трева	
1 =	25 mm	4 =	55 mm
2 =	35 mm	5 =	65 mm
3 =	45 mm	6 =	75 mm

Височината на рязане се настройва с помощта на лоста за настройка на височината на среза (6).

1. Дръпнете лоста за настройка на височината на рязане (6) навън.
2. Преместете лоста за настройка на височината на рязане (6) в желаната позиция.
3. Пуснете лоста за настройка на височината на среза (6). Лостът се заключва в желаното положение.

9.2 Поставяне/изваждане на акумулаторите (13) в/от приемните гнезда за акумулатор (13b) (Фиг. 11)

Използвайте акумулаторната батерия

1. Отворете капака (7).
2. Поставете акумулаторите (13) в приемните гнезда за акумулатор (13b). Акумулаторите (13) щракват на място.
3. Затворете капака (7).

Изваждане на акумулаторната батерия

1. Отворете капака (7).
2. Натиснете бутона за освобождаване (13a) на акумулаторите (13) и ги извадете от приемните гнезда за акумулатор (13b).
3. Затворете капака (7).

9.3 Подготовка на зоната за косене

1. Преди да започнете да косите, внимателно огледайте зоната за косене.
2. Отстранете камъни, пръчки, кости, жици, играчки и други предмети, които могат да бъдат изхвърлени от продукта.
3. Уверете се, че в зоната за косене няма хора.

10 Управление

Акумулаторната градинска косачка има режещ инструмент, който се върти успоредно на равнината на рязане. Тя е оборудвана с мощен и тих електродвигател, здрав корпус, предпазна скоба, двустранен кант за тревата и кош за трева. Продуктът може да се регулира на височина в 6 степени и има плавно движещи се колела. Функционирането на органите за управление може да бъде намерено в описанията по-долу.

⚠ ПРЕДУПРЕЖДЕНИЕ

Опасност от нараняване!

Изваждайте акумулатора от електрическия инструмент преди всякакви работи по електрическия инструмент (напр. поддръжка, смяна на инструмент и т.н.), както и при неговото транспортиране и съхранение. При неволно задействане на превключвателя за включване/изключване съществува опасност от нараняване.

ВНИМАНИЕ

Уверете се, че температурата на околната среда по време на работа не надвишава 50 °C и не пада под -20 °C.

ВНИМАНИЕ

Продуктът е част от серията 20V IXES и може да работи само с акумулатори от тази серия. Акумулаторните батерии могат да се зареждат само със зарядни устройства от тази серия. При това съблюдавайте указанията на производителя.

10.1 Косене с кош за трева

ВНИМАНИЕ

Не работете с продукта без напълно закрепен кош за трева или без вложка за мулчиране.

ВНИМАНИЕ

Сваляйте или поставяйте коша за трева само когато двигателят е изключен и ножът е спрял.

10.1.1 Поставяне на коша за трева (5) (Фиг. 9, 12)

1. Повдигнете клапата за изхвърляне (8).
2. Повдигнете коша за трева (5) на дръжката за носене (5a).
3. Закачете коша за трева (5) в предвидено в задната част на продукта окачване на коша за трева.
4. Поставете клапата за изхвърляне (8), тя държи коша за трева (5) на място.

10.1.2 Индикация за нивото на напълване (3) на коша за трева (5) (Фиг. 1)

Въздушният поток, генериран от ножа, повдига индикация за нивото на напълване. Спрете въздушния поток, ако кошът за трева е пълен. Ако въздушният поток е твърде слаб, индикацията за нивото на напълване се затваря. Това е указание да изпразните торбата за събиране на трева.

Пълното функциониране на индикацията за нивото на напълване се осигурява само при оптимален въздушен поток. Външни влияния като мокра, гъста или висока трева, ниски нива на косене, мръсотия или други подобни могат да нарушат въздушния поток и функцията на индикацията за нивото на напълване.

- Отворете клапата: кошът за трева се пълни
- Затворете клапата: кошът за трева е пълен

10.1.3 Изпразване на коша за трева (5) (Фиг. 9, 12, 13)

⚠ ПРЕДУПРЕЖДЕНИЕ

Преди да свалите коша за трева, изключете двигателя и изчакайте ножът да спре.

ВНИМАНИЕ

Опасност от нараняване!

Изваждайте коша за трева само когато двигателят е изключен и ножът е спрял.

Щом по време на косенето останат остатъци окосена трева кошът за трева трябва да се изпразни.

1. За да свалите коша за трева (5), повдигнете клапата за изхвърляне (8).
2. Извадете коша за трева (5) за дръжката за носене (5a). В съответствие с правилата за безопасност клапата за изхвърляне (8) се затваря, когато коша за трева (5) се откачи, и затваря отвора за изхвърляне.

Ако остатъците от окосената трева заседнат в отвора, препоръчително е да дръпнете назад градинската косачка на около 1 m назад, за да улесните стартирането на двигателя.

ВНИМАНИЕ

Не отстранявайте остатъците окосена трева в корпуса на косачката и върху работния инструмент с ръка или с крака, а с подходящи помощни средства, например четка или ръчна метла.

За да се осигури добро събиране, кошът за трева (5) трябва да се почиства след употреба.

10.2 Косене с мулчираща вложка

При мулчирането нарязаната трева се раздробява в затворения корпус на градинската косачка и се разпръсква отново по тревната площ чрез приставката за мулчиране. Така отпада необходимостта от събиране и изхвърляне на трева. Фините зелени отпадъци се връщат обратно в тревата като естествен тор, като внасят влага в тревната площ и я снабдяват с важни хранителни вещества.

ВНИМАНИЕ

Мулчирането е възможно само при сравнително къси тревни площи.

10.2.1 Поставяне на приставката за мулчиране (11) (Фиг. 12, 13, 14)

1. Повдигнете клапата за изхвърляне (8).
2. Извадете коша за трева (5) (ако е поставен) с помощта на дръжката за носене (5a).
3. Повдигнете клапата за изхвърляне (8) и поставете приставката за мулчиране (11).
4. Настройте височината на косене (вижте *9.1*).

Указание:

Отрежете тревата с 2 cm при височина на тревата 4-6 cm.

10.2.2 Разлика между косене и мулчиране на трева (Фиг. 12, 14)

При използване на приставката за мулчиране (11) окосената трева не се събира в коша за трева, а се раздробява и разпределя върху тревната площ. По този начин хранителните вещества, съдържащи се в окосената трева, се разграждат от организмите в почвата и образуват кръговрат на хранителните вещества. Затова мулчираните тревни площи трябва да се торят много по-рядко.

По принцип тревата трябва да се коси сравнително често, така че върху нея да остават само малки количества мулч. Затова е най-добре да мулчирате тревата поне веднъж седмично и да настроите косачката така, че да мулчира само около 40 % от общата височина на тревата. Ако мулчът остава видим върху тревната площ (напр. по време на първото косене за годината или по време на буен растеж), трябва да се използва кошът за трева (5).

10.3 Устройство за спиране на ножа (Фиг. 1, 16)

Преди всяко пускане в експлоатация трябва да проверявате устройството за спиране на ножа. Стартирайте двигателя, както е описано в *10.4*.

1. Освободете предпазната скоба (1). Двигателят се изключва и ножът (12a) се спира.
2. Ножът (12a) трябва да спре в рамките на 7 секунди.

10.4 Включване/изключване на продукта (Фиг. 15)

Указание:

Състоянието на зареждане на акумулаторната батерия се показва чрез светване на съответната светодиодна лампа.

Low	Състояние на изтощен акумулатор
High	Високо ниво на заряд на акумулатора

Включване

1. Задръжте превключвателя за включване/изключване (10) натиснат и издърпайте предпазната скоба (1) назад.

Изключване

1. Освободете предпазната скоба (1).
2. Извадете акумулаторната батерия.

⚠ ВНИМАНИЕ

След изключване продуктът продължава да работи. Изчаквайте докато продуктът спре напълно.

10.5 Автоматичен (Auto)/Екологичен (Eco) режим (Фиг. 15)

Продуктът се стартира автоматично в последния използван режим.

1. Можете да превключвате между автоматичен/екологичен режим чрез натискане на превключвателя Auto/Eco (10a).

Автоматичен режим:

Продуктът регулира оборотите на двигателя в зависимост от натоварването.

Екологичен режим:

Продуктът работи на най-ниски обороти за максимално време на работа на акумулатора.

10.6 След косене

- Проверете всички винтове и гайки преди следваща употреба. Затегнете разхлабените винтове.
- Изпразнете коша за трева, преди да го използвате отново.
- Моля, спазвайте и глава „Съхранение“.

11 Почистване и поддръжка

⚠ ПРЕДУПРЕЖДЕНИЕ

Ремонтните работи и работите по поддръжката, които не са описани в това ръководство за експлоатация, трябва да се извършват от специализиран сервиз. Използвайте само оригинални резервни части.

⚠ ПРЕДУПРЕЖДЕНИЕ

Неправилната поддръжка или почистване може да доведе до наранявания!

⚠ ПРЕДУПРЕЖДЕНИЕ

По време на почистване, ремонт и поддръжка продуктът може да се задейства неочаквано и да причини наранявания и изгаряния.

– Изключете продукта.
– Извадете акумулатора.
– Оставете продуктът да се охлади.

⚠ ВНИМАНИЕ

Носете предпазни ръкавици при работа с ножовете!

11.1 Почистване

- Поддържайте предпазните приспособления, вентилационните процепи и корпуса на двигателя възможно най-чисти от прах и замърсявания. Избърсвайте продукта с чиста кърпа или го продухвайте със сгъстен въздух под ниско налягане. Препоръчваме да почиствате продукта веднага след всяка употреба.
- Вентилационните отвори трябва винаги да са чисти.
- Почистването с градински маркуч се препоръчва само с ниско налягане. Машина за почистване под високо налягане не е подходяща за почистване на продукта.

1. Откачете коша за трева и го почистете с ръчна четка. Можете също така да почистите грубо корпуса на градинската косачка с помощта на четката.
2. Почистете долната част на градинската косачка с помощта на шпатула и ръчна четка. Шпатулата помага за отстраняване на едрите и по-големи растителни остатъци от зоната на ножа (12a). Почистването на дъното е по-лесно и по-обстойно веднага след употреба. Тогава мръсотията и растителните остатъци са все още свежи и могат да се разхлабят по-лесно.
3. Не използвайте почистващи препарати или разтворители; те биха могли да разядат пластмасовите части на продукта. Внимавайте за това, да не може да попадне вода във вътрешността на продукта.
4. Проверете дали в изхвърлената трева няма остатъци окосена трева и ги отстранете, ако е необходимо.

11.2 Поддръжка

⚠ ПРЕДУПРЕЖДЕНИЕ

Опасност от нараняване!

Изваждайте акумулатора от електрическия инструмент преди всякакви работи по електрическия инструмент (напр. поддръжка, смяна на инструмент и т.н.), както и при неговото транспортиране и съхранение. При неволно задействане на превключвателя за включване/изключване съществува опасност от нараняване.

11.2.1 Смяна на ножа (12a) (Фиг. 16)

⚠ ПРЕДУПРЕЖДЕНИЕ

При работа с повреден нож съществува опасност от нараняване.

– Носете предпазни ръкавици!
– От съображения за сигурност оставяйте ножа да бъде заточен и балансиран само в оторизиран специализиран сервиз. За да се постигне оптимален резултат от работата, препоръчва се ножът да се проверява веднъж годишно.
– При смяна на ножът могат да се използват само оригинални резервни части.

1. Хванете здраво ножа (12a) с една ръка.
2. Завъртете винта за ножа (12) обратно на часовниковата стрелка с помощта на вилкообразен гаечен ключ SW13 (не е включен в обема на доставката).
3. Свалете винта на ножа (12) и подложната шайба.
4. Сглобете отново новия нож (12a) в обратен ред. Закрепете правилно винта за ножа (12). Уверете се, че ножът (12a) е правилно поставен в закрепващите болтове и лежи в една равнина.
5. Моментът на затягане на винта за ножа (12) е 45 Nm. При смяна на ножа (12a) сменете и винта за ножа (12).

11.2.2 Повредени ножове (12a) (Фиг. 16)

Ако ножът (16) е влязъл в контакт с препятствие:

- Изключете двигателя, изчакайте неговото спиране и отстранете акумулатора.
- Проверете ножа (12a) за повреди.
- Повредените или огънати ножове (12a) трябва да се сменят.
- Никога не изправяйте огънат нож (12a).
- Никога не работете с огънат или силно износен нож (12a), това причинява вибрации и може да доведе до допълнителни повреди на градинската косачка.

12 Съхранение и транспортиране

Съхранявайте продукта и неговите принадлежности на тъмно, сухо и незамръзващо място, недостъпно за деца.
Оптималната температура за съхранение е между

5 °C и 30 °C .
Съхранявайте продукта в оригиналната му опаковка. Покрийте продукта, за да го защитите от прах или влага. Съхранявайте ръководството за употреба при продукта.

⚠ ПРЕДУПРЕЖДЕНИЕ

Опасност от нараняване!

Изваждайте акумулатора от електрическия инструмент преди всякакви работи по електрическия инструмент (напр. поддръжка, смяна на инструмент и т.н.), както и при неговото транспортиране и съхранение. При неволно задействане на превключвателя за включване/изключване съществува опасност от нараняване.

12.1 Сгъване на горната подвижна скоба (2) (Фиг. 1, 7, 12)

⚠ ПРЕДУПРЕЖДЕНИЕ

Опасност от прищипване!

Винаги дръжте подвижната скоба с една ръка в най-високата точка.

– Никога не поставяйте пръстите между горната и долната подвижна скоба.

За да се спести място при съхранение, горната подвижна скоба (2) е сгъваема.

1. Свалете коша за трева (5).
2. Отворете лостовете за устройството за бързо затягане (2c) на долната подвижна скоба (2).
3. Разхлабете леко лостовете на устройството за бързо затягане (2c), завъртайки го обратно на часовниковата стрелка.
4. Сгънете горната подвижна скоба (2) надолу. Кабелът (9a) не трябва да се прищипва.

12.2 Подготовка за съхранение

1. Извадете акумулаторната батерия.
2. Изпразнете продукта напълно.
3. Почистете и проверете продукта за повреди.

13 Ремонт и поръчване на резервни части

Трябва да се има предвид, че следните части на този продукт са обект на износване поради износване или на естествено износване, респ. следните части са необходими като консумативи.

ВНИМАНИЕ

Съгласно Закона за отговорността за продуктите не се носи отговорност за щети причинени от неправилен ремонт или неизползване на оригинални резервни части.

Обадете се в сервизен център или на оторизиран специалист. Същото важи и за аксесоарите.

Резервните части и аксесоарите се предлагат в нашия сервизен център. За целта сканирайте QR кода на заглавната страница.

13.1 Поръчване на резервни части

При поръчване на резервни части трябва да се посочат следните данни:

- Обозначение на модела
- Артикулен номер
- Данни на типовата табелка

Резервни части / принадлежности

Акумулатор SBP2.0, артикулен №:	7909201708
Акумулатор SBP4.0, артикулен №:	7909201709
Зарядно устройство SBC2.4A, артикулен №:	7909201710
Зарядно устройство SBC4.5A, артикулен №:	7909201711
Зарядно устройство SDBC2.4A, артикулен №:	7909201712
Зарядно устройство SDBC4.5A, артикулен №:	7909201713
Комплект за стартиране SBSK2.0, артикулен №:	7909201720
Комплект за стартиране SBSK4.0, артикулен №:	7909201721
Нож, артикулен №:	7911200647
Винт на ножа, артикулен №:	5911415001

14 Изхвърляне и рециклиране

Указания за опаковката

Опаковъчните материали са рециклируеми. Моля, изхвърлете опаковката по природосъобразен начин.

Указания за Закона за електрическото и електронното оборудване (ElektroG)

Старото електрическо и електронно оборудване не трябва да се изхвърля заедно с битовите отпадъци, а трябва да се събира и изхвърля разделно!

- Старите батерии и акумулатори, които не са неподвижно монтирани в стария уред, трябва да бъдат извадени преди предаване без да се разрушават! Тяхното изхвърляне е регламентирано от Закона за батериите и акумулаторите.
- Собствениците, респ. ползвателите на електрическо и електронно оборудване са законово задължени да ги върнат след употреба.
- Крайният потребител е отговорен за изтриването на личните му данни от стария уред, който трябва да бъде изхвърлен!
- Символът на зачеркната кофа на колела означава, че отпадъците от електрическото и електронното оборудване не трябва да се изхвърлят заедно с битовите отпадъци.
- Електрическото и електронното оборудване може да се предава безплатно на следните места:
  – Публични събирателни пунктове (например дворове на общински сгради)

– Магазини за продажба на електронни уреди (физически и онлайн), при условие че търговците са длъжни да ги вземат обратно или предлагат това вземане доброволно.
– Можете да предадете до три стари електрически уреда от всеки тип уред с максимална дължина на ръба от 25 сантиметра без да купувате нов уред от производителя, или да ги предадете в друг оторизиран събирателен пункт във вашия район.
– За допълнителните условия за връщане на производители и дистрибутори се обърнете към съответния център за обслужване на клиенти.

- Ако новият електрически уред се доставя от производителя на частно домакинство, той може да организира безплатно извозване на стария електрически уред при поискване от крайния потребител. За целта се свържете с отдела за обслужване на клиенти на производителя.
- Това се отнася само за уредите, които се инсталират и продават в Европейския съюз и са предмет на европейската Директива 2012/19/ЕС. В страни извън Европейския съюз могат да се прилагат различни разпоредби за изхвърляне на отпадъците от електрическо и електронно оборудване.

Указания за литиево-йонните батерии

Извадете батерията преди да изхвърлите уреда!

- Не изхвърляйте батерията в битовите отпадъци, в огън (опасност от експлозия) или във вода. Повредените батерии могат да навредят на околната среда и Вашето здраве, ако изпускат токсични изпарения или течности.
- Дефектните или използваните батерии трябва да се рециклират съгласно Регламент (ЕС) 2023/1542.
- Предайте батерията и зарядното устройство в пункт за рециклиране. Използваните пластмасови и метални части могат да бъдат сортирани и рециклирани.
- Изхвърляйте батериите в изтощено състояние. Препоръчваме да покриете полюсите със залепваща лента, за да ги предпазите от късо съединение. Не отваряйте батерията.
- Изхвърляйте батериите съгласно местните разпоредби. Предайте батериите в пункт за събиране на отпадъци от батерии, където ще бъдат рециклирани по екологичен начин. Попитайте за това местната компания за изхвърляне на отпадъци.

15 Отстраняване на неизправности

Следващата таблица показва симптомите на грешки и описва тяхното отстраняване, ако продуктът Ви не работи правилно. Ако не можете да намерите и отстраните проблема, свържете се със сервиз.

Неизправност	Възможна причина	Отстраняване
Продуктът не може да стартира.	Производителността на акумулатора е твърде ниска.	Заредете акумулатора.
	Акумулаторът не е поставен правилно.	Плъзнете акумулатора в приемното гнездо за акумулатор. Акумулаторът щраква на мястото си.
	Дефектен превключвател за включване/изключване.	Обърнете се към нашата сервизна служба.
	Дефектен двигател.	
Нестабилна работа, силна вибрация на продукта.	Разхлабен лост на устройството за бързо затягане.	Проверете лоста на устройството за бързо затягане.
	Разхлабено закрепване на ножа.	Проверете закрепването на ножа.
	Ножът е небалансиран.	Заменете ножа.
Двигателят не се стартира.	Предпазната скоба не е дръпната.	Издърпайте предпазната скоба.
	Дефектен двигател.	Посетете оторизиран сервиз за техническо обслужване.
Изхвърлянето на трева не е чисто.	Твърде ниска височина на рязане.	Настройте височината на рязане.
	Износен нож.	Сменете ножа.
	Запушен кош за трева.	Изпразнете коша за трева или отстранете запушването.

16 Гаранционни условия – серия Scheppach 20V IXES

Дата на изменение 25.04.2024 г.

Уважаеми клиенти,
продуктите ни са обект на строг контрол на качеството. Ако въпреки това се случи така, че този продукт да не функционира безупречно, изказваме съжаление за това и Ви молим да се обърнете към нашата сервизна служба на посочения по-долу адрес. С удоволствие сме на Ваше разположение и на сервизния ни телефонен номер. Следната информация има за цел да ви помогне да обработите и уредите иска си безпроблемно.

За предявяване на гаранционни претенции важи следното:

1. **Тези гаранционни условия** регулират нашите допълнителни гаранционни услуги на производителя за купувачи (частни крайни потребители) на нови продукти. Законовите гаранционни права не се засягат от тази гаранция. Това е отговорност на търговеца, от когото сте закупили продукта.
2. **Гаранционната услуга** на производителя покрива само повреди на закупен от Вас нов продукт, които се дължат на дефект на материала или производствен дефект. Ако по време на гаранционния период възникнат дефекти на материала или производствени дефекти, производителят в качеството си на гарант трябва да предостави една от следните услуги по свой избор в рамките на тази гаранция:
   - безплатен ремонт на стоката
   - безплатна замяна на стоката с артикул на същата стойност (ако е необходимо, също и замяна с последващ модел, ако оригиналната стока вече не е налична).

   Заменените продукти или части стават наша собственост. Моля, обърнете внимание, че нашите продукти не са конструирани с предназначение за търговска, занаятчийска или професионална употреба. Следователно гаранционната претенция не е валидна, ако продуктът е бил използван в търговски, занаятчийски или промишлени предприятия в рамките на гаранционния период или е бил подложен на равностойно натоварване.
3. **Нашите гаранционни условия не включват следните неща:**
   - Повреди на продукта, причинени от неспазване на инструкциите за монтаж, неправилен монтаж, неспазване на инструкциите за експлоатация (напр. свързване към неправилно мрежово напрежение или вид ток), респ. правилата за поддръжка и безопасност, или от използване на продукта при неподходящи условия на околната среда, както и от неподходящи грижи и поддръжка.
   - Повреди на продукта, причинени от неправилна употреба или неправилно приложение (например претоварване на продукта или използване на неодобрени инструменти или допълнителни принадлежности), проникване на чужди тела в продукта (например пясък, камъни или прах), повреди при транспортиране, използване на сила или външни въздействия (например повреди, причинени от падане).
   - Повреди на продукта или на части от него, които се дължат на нормално, обичайно (експлоатационно) или друго естествено износване, както и на повреди и/или амортизация на бързоизносващите се части.
   - Повреди на продукта, причинени от използването на допълнителни принадлежности, допълнителни части или резервни части, които не са оригинални части или не са използвани по предназначение.
   - Продукти, които са били променени или модифицирани.
   - Незначителни отклонения от нормалното състояние, които не са от значение за стойността и използваемостта на продукта.
   - Продукти, на които са били извършени неразрешени ремонти или поправки, по-специално от неупълномощена трета страна.
   - Ако маркировката върху продукта или идентификационната информация за продукта (стикер на машината) липсват или са нечетливи.
   - Продукти, които са силно замърсени и поради това се отхвърлят от сервизния персонал.
   - Исковете за обезщетения и последващи щети по принцип са изключени от тази гаранция.
4. **Гаранционният срок** обикновено е **5 години** (12 месеца за батериите/акумулаторните батерии) и започва да тече от датата на закупуване на продукта. Решаваща е датата на оригиналната касова бележка за покупка. Гаранционните претенции трябва да се предявяват незабавно след узнаването им. Уважаване на гаранционни претенции след изтичане на гаранционния срок е изключено. Ремонтът или подмяната на продукта не води нито до удължаване на гаранционния срок, нито до стартиране на нов гаранционен срок за продукта или за каквито и да е вградени резервни части поради този ремонт. Същото важи и при използване на сервиз на място. Предявяването на иск по гаранция предполага производителят, като гарант, да има възможност, по негово искане, да разгледа гаранционния случай чрез получаване на стоката. Важно е да се гарантира, че щетите по време на транспортиране ще бъдат избегнати чрез използване на подходяща опаковка. Засегнатият продукт трябва да бъде почистен и върнат в сервизния център заедно с копие от касовата бележка за покупка, която трябва да съдържа датата на покупката и името на продукта. Ако продуктът е изпратен в непълен вид, без пълния обхват на доставката, липсващите допълнителни принадлежности ще бъдат кредитирани/приспаднати в стойностно изражение, ако продуктът бъде заменен или бъде възстановена сумата. Частично или напълно разглобени продукти не могат да бъдат приети като гаранционна претенция. Ако рекламацията е неоснователна или извън гаранционния срок, купувачът по принцип поема транспортните разходи и транспортния риск. **Моля, съобщете предварително за гаранционна претенция в сервизния център (вижте по-долу).** По правило е договорено дефектният продукт, с кратко описание на повредата, да бъде изпратен чрез организирано връщане или - в случай на ремонт извън гаранционния период - с достатъчна сума за пощенски разходи, като се спазват съответните указания за опаковане и изпращане, на сервизния адрес, посочен по-долу. **Моля, имайте предвид, че от съображения за безопасност, вашият продукт (в зависимост от модела) ще бъде върнат без всички експлоатационни материали.** Продуктът, изпратен до нашия сервизен център, трябва да бъде опакован по такъв начин, че да се избегне повреда на рекламирания продукт по време на транспортирането му. След като ремонтът/замяната бъде извършена, ние ще ви изпратим продукта обратно безплатно. Ако продуктите не могат да бъдат поправени или заменени, по наша преценка може да

бъде възстановена парична сума в размер до покупната цена на дефектния продукт, като се вземат предвид всички удръжки за износване. Тези гаранционни условия важат само за първоначалния частен купувач и не могат да бъдат преотстъпвани или прехвърляни.

5. **Удължаване на гаранционния срок до 10 години:** Scheppach предлага допълнително удължаване на гаранцията от 5 години за продукти от серията Scheppach 20V. Следователно гаранционният срок за тези продукти е общо 10 години. Изключение правят батериите/акумулаторните батерии, зарядните устройства и допълнителните принадлежности. Можете да се възползвате от това удължаване на гаранцията, като регистрирате вашия продукт Scheppach от тази гама онлайн на адрес https://Garantie.scheppach.com не по-късно от 30 дни от датата на закупуване. След успешна онлайн регистрация ще получите потвърждение за удължаване на гаранцията, свързана с артикула.

6. **За да предявите** гаранционна претенция, **свържете се с нашия сервизен център.**

   За предпочитане е да използвате нашия формуляр на нашата начална страница:

   https://shop.scheppach.com/contact

   Моля, не ни изпращайте никакви продукти, без първо да се свържете с нас и да се регистрирате в нашия сервизен център.

   За да предявите гаранционна претенция, задължително изискване е първоначалният контакт с нашия сервизен център. Гаранционните претенции трябва да бъдат предявени в рамките на 14 дни от откриването на дефекта преди изтичането на гаранционния период. За тази цел се изисква оригиналната касова бележка за покупка и, ако е приложимо, потвърждение за удължаване на гаранцията, свързана с продукта.

7. **Време на обработка** - По правило обработваме пратки с рекламации в рамките на 14 дни от получаването им в нашия сервизен център. Ако в изключителни случаи посоченият срок за обработка бъде надвишен, ние ще ви информираме своевременно.

8. **Бързоизносващите се части по принцип са изключени от гаранцията!** - Бързоизносващи се части са: а) доставените, прикрепени и/или монтирани батерии/акумулаторни батерии, както и б) всички зависими от модела бързоизносващи се части (включително ремъци, режещи дискове, работни инструменти, шлифовъчни дискове, филтри, въглеродни четки и т.н., вижте инструкциите за експлоатация). Гаранцията не покрива батерии или акумулаторни батерии, които са дълбоко разредени, респ. с повреден корпус или клеми.

9. **Оценка на разходите** - Продуктите, които не се покриват или вече не се покриват от гаранцията, ще бъдат ремонтирани срещу заплащане. Ако поискате от нашия сервизен център, можете да изпратите дефектните продукти за оценка на разходите и, ако е необходимо, да дадете писмено разрешение на сервизния център за ремонт (по пощата, имейл). Няма да се извършва по-нататъшна обработка без одобрение за ремонт.

Гаранционните условия важат само в текущата версия към момента на рекламацията и могат да бъдат намерени на нашата начална страница (www.scheppach.com). При преводите немската версия винаги е с предимство.

Scheppach GmbH · Günzburger Str. 69 ·

89335 Ichenhausen (Германия)

Телефон: +800 4002 4002 ·

Имейл: customerservice.BG@scheppach.com ·

Интернет: https://www.scheppach.com

Запазваме си правото на промени на настоящите гаранционни условия по всяко време без предизвестие.

17 ЕС Декларация за съответствие

Превод на оригиналната декларация на съответствие

Производител:

Scheppach GmbH
Günzburger Straße 69
D-89335 Ichenhausen

Ние декларираме на своя отговорност, че описаният тук продукт отговаря на приложимите директиви и стандарти.

Марка:	**SCHEPPACH**
Обозначение на артикула:	**Акумулаторна градинска косачка - BC-MP430-X**
Арт. №	**5911415900**

Директиви на ЕС:

2014/30/EC, 2006/42/EG, 2000/14/EG_2005/88/EG, 2011/65/EU*,

* Гореописаният предмет в декларацията отговаря на разпоредбите на Директива 2011/65/ЕС на Европейския парламент и на Съвета от 8 юни 2011 г. относно ограничението на употребата на определени опасни вещества в електрическото и електронното оборудване.

Приложени стандарти:

EN 62841-1:2015/A11:2022;
EN IEC 62841-4-3:2021/A11:2021;
EN IEC 55014-1:2021; EN IEC 55014-2:2021

Лице, упълномощено за съставяне на техническата документация:

David Rümpelein

Günzburger Str. 69
D-89335 Ichenhausen

Ichenhausen, 14.10.2025

i.V.
Simon Schunk
Division Manager Product Center

i.V.
Andreas Pecher
Head of Project Management

Πίνακας περιεχομένων

1 Εισαγωγή 303
2 Περιγραφή του προϊόντος (Εικ. 1-16)..... 304
3 Παραδοτέο υλικό (Εικ. 2)..... 304
4 Ενδεδειγμένη χρήση..... 304
5 Υποδείξεις ασφαλείας 305
6 Τεχνικά χαρακτηριστικά..... 309
7 Αποσυσκευασία 309
8 Συναρμολόγηση 309
9 Πριν τη θέση σε λειτουργία..... 310
10 Χειρισμός..... 311
11 Καθαρισμός και συντήρηση 313
12 Αποθήκευση και μεταφορά 314
13 Επισκευή και παραγγελία ανταλλακτικών 314
14 Απόρριψη και ανακύκλωση..... 315
15 Αντιμετώπιση προβλημάτων..... 316
16 Όροι εγγύησης - Σειρά Scheppach 20V IXES.... 316
17 Δήλωση συμμόρφωσης ΕΕ..... 318
18 Διευρυμένο σχέδιο 360

Εξήγηση των συμβόλων πάνω στο προϊόν

Η χρήση συμβόλων στο παρόν εγχειρίδιο έχει σκοπό να επιστήσει την προσοχή σας σε ενδεχόμενους κινδύνους. Τα σύμβολα ασφαλείας και οι εξηγήσεις που τα συνοδεύουν πρέπει να κατανοούνται πλήρως. Οι προειδοποιήσεις αυτές καθ' εαυτές δεν αποσοβούν τους κινδύνους και δεν υποκαθιστούν τη λήψη σωστών μέτρων πρόληψης ατυχημάτων.

	Πριν από τη θέση σε λειτουργία, διαβάστε και τηρείτε τις οδηγίες χρήσης και τις υποδείξεις ασφαλείας!
	Προσοχή! Η μη τήρηση των σημάτων ασφαλείας και των προειδοποιητικών υποδείξεων που έχουν τοποθετηθεί πάνω στο προϊόν καθώς και η μη τήρηση των υποδείξεων ασφαλείας και χειρισμού μπορεί να έχει ως συνέπεια βαρείς τραυματισμούς έως και θάνατο.
	Φοράτε προστασία ακοής.
	Μην πραγματοποιείτε κοπή σε έδαφος με κλίση προς τα πάνω ή προς τα κάτω.
	Μη εκθέτετε το προϊόν σε βροχή. Το προϊόν επιτρέπεται να εγκαθίσταται, αποθηκεύεται και λειτουργεί μόνο σε ξηρές συνθήκες περιβάλλοντος.
	Μην περνάτε με το μηχάνημα πάνω από καλώδια που βρίσκονται στο έδαφος!
	Κίνδυνος από κομμάτια που πετάγονται όταν λειτουργεί ο κινητήρας. Διατηρείτε απόσταση από άλλα άτομα και ιδίως παιδιά.
	Πριν τη λειτουργία της χλοοκοπτικής μηχανής απομακρύνετε μικροαντικείμενα που βρίσκονται στον χώρο, γιατί θα μπορούσαν να εκτοξευτούν.
	Κρατάτε χέρια και πόδια μακριά από περιστρεφόμενα εργαλεία εργασίας.
	Προσοχή! Το μαχαίρι συνεχίζει να κινείται μετά την απενεργοποίηση!
	Απενεργοποίηση ή εκκίνηση του προϊόντος
	Μήκος του μαχαιριού. Μέγ. πλάτος κοπής.
	Διενεργείτε εργασίες συντήρησης, μετασκευής, ρύθμισης και καθαρισμού μόνο με απενεργοποιημένο τον κινητήρα και αφού έχετε αφαιρέσει την επαναφορτιζόμενη μπαταρία.
	Εγγυημένη στάθμη ηχητικής ισχύος του προϊόντος.
	Επαναφορτιζόμενη μπαταρία ιόντων λιθίου
	Το προϊόν συμμορφώνεται με τις ισχύουσες Ευρωπαϊκές Οδηγίες.
	Το προϊόν συμμορφώνεται με τις ισχύουσες σερβικές οδηγίες.

1 Εισαγωγή

Κατασκευαστής:

Scheppach GmbH

Günzburger Straße 69

D-89335 Ichenhausen

Αξιότιμε πελάτη

Σας ευχόμαστε να απολαύσετε κατά την εργασία σας το νέο σας προϊόν.

Υπόδειξη:

Ο κατασκευαστής αυτού του προϊόντος δεν ευθύνεται σύμφωνα με τον ισχύοντα νόμο περί ευθύνης για προϊόντα, για ζημιές που προκαλούνται σε ή από αυτό το προϊόν στις εξής περιπτώσεις:

- ακατάλληλη μεταχείριση
- παράβλεψη των οδηγιών χειρισμού
- επισκευές από τρίτους, μη εξουσιοδοτημένους τεχνικούς
- τοποθέτηση και αντικατάσταση μη γνήσιων ανταλλακτικών

- μη ενδεδειγμένη χρήση

Προσέξτε:

Οι οδηγίες χειρισμού αποτελούν μέρος αυτού του προϊόντος.

Περιέχουν σημαντικές υποδείξεις για να εργάζεστε με το προϊόν με ασφάλεια, σωστά και οικονομικά και για να αποφεύγετε κινδύνους, να εξοικονομείτε έξοδα επισκευής, να μειώνετε τους χρόνους εκτός διαθεσιμότητας και να αυξάνετε την αξιοπιστία και τη διάρκεια ζωής του προϊόντος. Επιπρόσθετα στους κανόνες ασφαλείας στις παρούσες οδηγίες χειρισμού, πρέπει να λαμβάνετε οπωσδήποτε υπόψη σας τις διατάξεις που ισχύουν στη χώρα σας για τη λειτουργία του προϊόντος.

Πριν τη χρήση του προϊόντος εξοικειωθείτε με όλες τις υποδείξεις χειρισμού και ασφαλείας. Χρησιμοποιείτε το προϊόν μόνον όπως περιγράφεται και για τους αναφερόμενους τομείς χρήσης. Φυλάξτε με ασφάλεια τις οδηγίες χειρισμού και σε περίπτωση μεταβίβασης του προϊόντος παραδώστε μαζί και όλα τα έγγραφα.

2 Περιγραφή του προϊόντος (Εικ. 1-16)

1. Βραχίονας ασφαλείας
2. Πάνω βραχίονας ώθησης
2a. Βίδα επίπεδης κεφαλής
2b. Ροδέλα συναρμογής
2c. Μοχλός ταχείας σύσφιξης
2d Κυλινδρικό παξιμάδι
3. Ένδειξη στάθμης πλήρωσης
4. Κάτω βραχίονας ώθησης
4a. Ροδέλα συναρμογής
4b. Μοχλός ταχείας σύσφιξης
4c. Κυλινδρικό παξιμάδι
5. Σάκος συλλογής γρασιδιού
5a. Λαβή μεταφοράς
5b. Λαστιχένιο χείλος
5c. Σασί
6. Μοχλός ρύθμισης ύψους κοπής
7. Κάλυμμα
8. Κλαπέτο εξαγωγής
9. Κλιπ καλωδίων
9a. Καλώδιο
10. Διακόπτης ενεργοποίησης/ απενεργοποίησης
10a. Διακόπτης Αυτόματα/Eco
11. Ένθετο τεμαχισμού
12. Βίδα μαχαιριού
12a. Μαχαίρι
13. Επαναφορτιζόμενη μπαταρία*
13a. Πλήκτρο απασφάλισης
13b. Υποδοχή επαναφορτιζόμενης μπαταρίας

3 Παραδοτέο υλικό (Εικ. 2)

Θέση	Ποσότητα	Ονομασία
2a.	2x	Βίδα επίπεδης κεφαλής M6x55 mm
2b.	2x	Ροδέλα συναρμογής
2c.	2x	Μοχλός ταχείας σύσφιξης
2d	2x	Κυλινδρικά παξιμάδια M6
4.	1x	Κάτω βραχίονας ώθησης
4a.	2x	Ροδέλα συναρμογής
4b.	2x	Μοχλός ταχείας σύσφιξης
4c.	2x	Κυλινδρικά παξιμάδια M6
5.	1x	Σάκος συλλογής γρασιδιού
5a.	1x	Λαβή μεταφοράς
9.	2x	Κλιπ καλωδίων
11.	1x	Ένθετο τεμαχισμού
	1x	Χλοοκοπτική μηχανή μπαταρίας
	1x	Οδηγίες χρήσης

* = δεν περιλαμβάνονται υποχρεωτικά στο παραδοτέο υλικό!

4 Ενδεδειγμένη χρήση

Το προϊόν προορίζεται μόνο για κούρεμα επιφανειών γκαζόν και χόρτων στον οικιακό τομέα.

Αυτή η χλοοκοπτική μηχανή μπαταρίας είναι κατάλληλη για επιφάνεια γρασιδιού μεγέθους περίπου 600-700 m².

Στην πράξη, το μέγεθος επιφάνειας γρασιδιού εξαρτάται από παράγοντες όπως: φόρτιση της επαναφορτιζόμενης μπαταρίας, μέγεθος επαναφορτιζόμενης μπαταρίας (Ah), υγρασία του γρασιδιού, ύψος κοπής, ανάπτυξη βρύων ή πυκνότητα του γρασιδιού.

Το προϊόν επιτρέπεται να χρησιμοποιείται μόνο σύμφωνα με την ενδεδειγμένη χρήση του. Κάθε χρήση πέραν αυτής θεωρείται μη ενδεδειγμένη. Για ζημιές ή τραυματισμούς οποιουδήποτε είδους προκαλούμενες από αυτή τη χρήση, την ευθύνη φέρει ο χρήστης και όχι ο κατασκευαστής.

Συστατικό μέρος της ενδεδειγμένης χρήσης αποτελεί και η τήρηση των υποδείξεων ασφαλείας, καθώς και των οδηγιών συναρμολόγησης και των υποδείξεων λειτουργίας που υπάρχουν στις Οδηγίες χειρισμού.

Όσοι χειρίζονται και συντηρούν το προϊόν πρέπει να είναι εξοικειωμένοι με αυτό και να έχουν ενημερωθεί για τους ενδεχόμενους κινδύνους.

Οι τροποποιήσεις στο προϊόν αποκλείουν κάθε ευθύνη του κατασκευαστή καθώς και κάθε ευθύνη για όσες ζημιές προκύψουν από αυτές.

Η λειτουργία του προϊόντος επιτρέπεται μόνο με γνήσια εξαρτήματα και γνήσια αξεσουάρ από τον κατασκευαστή.

Πρέπει να τηρούνται οι κανονισμοί ασφαλείας, εργασίας και συντήρησης του κατασκευαστή καθώς και οι διαστάσεις που αναφέρονται στα τεχνικά χαρακτηριστικά.

Λάβετε υπόψη ότι τα προϊόντα μας κανονικά δεν έχουν σχεδιαστεί για εμπορική, βιοτεχνική ή βιομηχανική χρήση. Δεν αναλαμβάνουμε καμία ευθύνη αν το προϊόν χρησιμοποιηθεί σε εμπορικές, βιοτεχνικές ή βιομηχανικές επιχειρήσεις καθώς και σε παρόμοιες δραστηριότητες.

Εξήγηση των λέξεων επισήμανσης που υπάρχουν στις οδηγίες χρήσης

⚠ ΚΙΝΔΥΝΟΣ

Λέξη επισήμανσης μιας άμεσα επικείμενης επικίνδυνης κατάστασης η οποία, αν δεν αποφευχθεί, θα έχει ως συνέπεια θάνατο ή βαρύ τραυματισμό.

⚠ ΠΡΟΕΙΔΟΠΟΙΗΣΗ

Λέξη επισήμανσης μιας ενδεχόμενης επικίνδυνης κατάστασης η οποία, αν δεν αποφευχθεί, θα μπορούσε να έχει ως συνέπεια θάνατο ή βαρύ τραυματισμό.

⚠ ΠΡΟΣΟΧΗ

Λέξη επισήμανσης μιας ενδεχόμενης επικίνδυνης κατάστασης η οποία, αν δεν αποφευχθεί, θα μπορούσε να έχει ως συνέπεια μικρής ή μέτριας βαρύτητας τραυματισμό.

ΕΠΙΣΗΜΑΝΣΗ

Λέξη επισήμανσης μιας ενδεχόμενης επικίνδυνης κατάστασης η οποία, αν δεν αποφευχθεί, θα μπορούσε να έχει ως συνέπεια υλικές ζημιές στο προϊόν/σε ιδιοκτησία.

5 Υποδείξεις ασφαλείας

Γενικές υποδείξεις ασφαλείας για ηλεκτρικά εργαλεία

⚠ ΠΡΟΕΙΔΟΠΟΙΗΣΗ

Διαβάστε όλες τις υποδείξεις ασφαλείας, τις οδηγίες, τις απεικονίσεις και τα τεχνικά χαρακτηριστικά που παρέχονται με το ηλεκτρικό εργαλείο σας.

Από παραλείψεις στην τήρηση των ακόλουθων οδηγιών ενδέχεται να προκληθεί ηλεκτροπληξία, φωτιά και/ή σοβαροί τραυματισμοί.

Φυλάξτε όλες τις υποδείξεις ασφαλείας και τις οδηγίες για μελλοντική χρήση.

Ο όρος «ηλεκτρικό εργαλείο» που χρησιμοποιείται στις υποδείξεις ασφαλείας αναφέρεται σε ηλεκτρικά εργαλεία που λειτουργούν με ρεύμα (με καλώδιο ρεύματος) ή σε ηλεκτρικά εργαλεία που λειτουργούν με επαναφορτιζόμενες μπαταρίες (χωρίς καλώδιο ρεύματος).

1) Ασφάλεια χώρου εργασίας

a) **Διατηρείτε το χώρο εργασίας καθαρό και καλά φωτισμένο.** Από ακαταστασία ή μη φωτισμένες περιοχές εργασίας μπορεί να προκληθούν ατυχήματα.

b) **Μην εργάζεστε με το ηλεκτρικό εργαλείο σε δυνητικά εκρήξιμο περιβάλλον όπου βρίσκονται καύσιμα υγρά, αέρια ή σκόνες.** Τα ηλεκτρικά εργαλεία παράγουν σπινθήρες οι οποίοι μπορούν να προκαλέσουν ανάφλεξη της σκόνης ή των ατμών.

c) **Κατά τη χρήση του ηλεκτρικού εργαλείου κρατάτε μακριά παιδιά και άλλα άτομα.** Σε περίπτωση εκτροπής μπορεί να χάσετε τον έλεγχο του ηλεκτρικού εργαλείου.

2) Ασφάλεια χρήσης ηλεκτρικού ρεύματος

a) **Το φις σύνδεσης του ηλεκτρικού εργαλείου πρέπει να ταιριάζει στην πρίζα. Δεν επιτρέπεται κανενός είδους τροποποίηση του φις. Μη χρησιμοποιείτε φις προσαρμογής με ηλεκτρικά εργαλεία που διαθέτουν προστασία μέσω γείωσης.** Τα μη τροποποιημένα φις και οι κατάλληλες πρίζες μειώνουν τον κίνδυνο ηλεκτροπληξίας.

b) **Αποφεύγετε την επαφή του σώματος με γειωμένες επιφάνειες όπως σε σωλήνες, θερμαντικά σώματα, ηλεκτρικές κουζίνες και ψυγεία.** Όταν το σώμα σας είναι γειωμένο, υπάρχει αυξημένος κίνδυνος από ηλεκτροπληξία.

c) **Μη χρησιμοποιείτε το προϊόν σε βροχή ή υγρασία.** Αυτό μπορεί να αυξήσει τον κίνδυνο μιας ηλεκτροπληξίας.

d) **Μην κακομεταχειρίζεστε το καλώδιο σύνδεσης για να μεταφέρετε ή να αναρτήσετε το ηλεκτρικό εργαλείο ή για να αποσυνδέσετε το φις από την πρίζα. Κρατάτε το καλώδιο σύνδεσης μακριά από υπερβολική θερμοκρασία, λάδι, αιχμηρά άκρα ή κινούμενα μέρη.** Τα καλώδια σύνδεσης που έχουν υποστεί ζημιά ή είναι μπερδεμένα αυξάνουν τον κίνδυνο ηλεκτροπληξίας.

e) **Όταν εργάζεστε με ένα ηλεκτρικό εργαλείο σε υπαίθριο χώρο, χρησιμοποιείτε μόνο καλώδια επέκτασης που είναι και αυτά κατάλληλα για χρήση σε εξωτερικούς χώρους.** Η χρήση καλωδίου επέκτασης κατάλληλου για χρήση σε εξωτερικούς χώρους μειώνει τον κίνδυνο ηλεκτροπληξίας.

f) **Αν είναι αναπόφευκτη η λειτουργία του ηλεκτρικού εργαλείου σε περιβάλλον με υγρασία, χρησιμοποιείτε ένα ρελέ προστασίας από ρεύμα διαρροής.** Η χρήση ενός ρελέ προστασίας από ρεύμα διαρροής μειώνει τον κίνδυνο ηλεκτροπληξίας.

3) Ασφάλεια ατόμων

a) **Πρέπει να είστε προσεκτικοί, να προσέχετε τι κάνετε και να χρησιμοποιείτε σύνεση κατά την εργασία με ένα ηλεκτρικό εργαλείο. Μην χρησιμοποιείτε κανένα ηλεκτρικό εργαλείο όταν είστε κουρασμένοι ή υπό την επήρεια ναρκωτικών, οινοπνεύματος ή φαρμάκων.** Μία στιγμή απροσεξίας κατά τη χρήση του ηλεκτρικού εργαλείου μπορεί να οδηγήσει σε σοβαρούς τραυματισμούς.

b) **Φοράτε ατομικό εξοπλισμό προστασίας και πάντα προστατευτικά γυαλιά.** Η χρήση ατομικού εξοπλισμού προστασίας, όπως μάσκας κατά της σκόνης, αντιολισθητικών υποδημάτων ασφαλείας, προστατευτικού κράνους ή μέσων προστασίας ακοής, ανάλογα με το είδος και τη χρήση του ηλεκτρικού εργαλείου, μειώνει τον κίνδυνο τραυματισμών.

c) **Αποφεύγετε την ακούσια θέση σε λειτουργία. Να βεβαιώνεστε ότι το ηλεκτρικό εργαλείο είναι απενεργοποιημένο πριν το συνδέσετε στην τροφοδοσία ρεύματος και/ή συνδέσετε την επαναφορτιζόμενη μπαταρία, το πάρετε στα χέρια σας ή το μεταφέρετε.**
Αν κατά τη μεταφορά του ηλεκτρικού εργαλείου έχετε το δάχτυλο στον διακόπτη ή αν συνδέσετε το εργαλείο στην τροφοδοσία ρεύματος ενώ είναι ενεργοποιημένο, μπορεί να προκληθούν ατυχήματα.

d) **Απομακρύνετε εργαλεία ρύθμισης ή κλειδιά βιδώματος πριν ενεργοποιήσετε το ηλεκτρικό εργαλείο.** Ένα εργαλείο ή κλειδί το οποίο βρίσκεται σε ένα περιστρεφόμενο μέρος του ηλεκτρικού εργαλείου μπορεί να προκαλέσει τραυματισμούς.

e) **Αποφεύγετε οποιαδήποτε αφύσικη στάση σώματος. Να φροντίζετε για ασφαλή στήριξη στα πόδια σας και να διατηρείτε πάντα την ισορροπία σας.** Με αυτόν τον τρόπο μπορείτε να ελέγχετε καλύτερα το ηλεκτρικό εργαλείο σε μη αναμενόμενες καταστάσεις.

f) **Φοράτε κατάλληλο ρουχισμό. Μη φοράτε φαρδιά ρούχα ή κοσμήματα. Κρατάτε τα μαλλιά και τα ρούχα μακριά από κινούμενα μέρη.** Τα ρούχα με φαρδιά εφαρμογή, τα κοσμήματα ή τα μακριά μαλλιά μπορεί να πιαστούν από κινούμενα μέρη.

g) **Αν μπορούν να χρησιμοποιηθούν διατάξεις αναρρόφησης και συλλογής σκόνης, βεβαιωθείτε ότι είναι συνδεδεμένες και ότι χρησιμοποιούνται σωστά.** Η χρήση μιας διάταξης αναρρόφησης σκόνης μπορεί να μειώσει τους κινδύνους από τη σκόνη.

h) **Μην έχετε ψευδή αίσθηση της ασφάλειας και μην αψηφάτε τους κανόνες ασφαλείας για ηλεκτρικά εργαλεία, ακόμα και αν έχετε εξοικειωθεί με το ηλεκτρικό εργαλείο μετά από επανειλημμένη χρήση του.** Οι απρόσεκτοι χειρισμοί μπορούν σε κλάσματα του δευτερολέπτου να επιφέρουν σοβαρούς τραυματισμούς.

4) Χρήση και μεταχείριση του ηλεκτρικού εργαλείου

a) **Μην υπερφορτώνετε το ηλεκτρικό εργαλείο. Χρησιμοποιείτε για την εργασία σας το ηλεκτρικό εργαλείο που προορίζεται για αυτή.** Με το κατάλληλο ηλεκτρικό εργαλείο εργάζεστε καλύτερα και ασφαλέστερα στην προβλεπόμενη περιοχή ισχύος.

b) **Μη χρησιμοποιήσετε ποτέ ηλεκτρικό εργαλείο του οποίου ο διακόπτης παρουσιάζει βλάβη.** Ένα ηλεκτρικό εργαλείο που δεν μπορεί πλέον να ενεργοποιηθεί ή να απενεργοποιηθεί, είναι επικίνδυνο και πρέπει να επισκευαστεί.

c) **Αφαιρέστε το φις από την πρίζα και/ή αφαιρέστε την αφαιρούμενη επαναφορτιζόμενη μπαταρία, πριν πραγματοποιήσετε ρυθμίσεις στη συσκευή, αλλάξετε εργαλείο εργασίας ή αφήσετε στην άκρη το ηλεκτρικό εργαλείο.** Αυτό το μέτρο προφύλαξης αποτρέπει την αθέλητη εκκίνηση του ηλεκτρικού εργαλείου.

d) **Φυλάσσετε μακριά από παιδιά τα ηλεκτρικά εργαλεία που δεν χρησιμοποιείτε. Μην αφήνετε να χρησιμοποιεί το ηλεκτρικό εργαλείο κανένα άτομο που δεν είναι εξοικειωμένο με αυτό ή δεν έχει διαβάσεις τις παρούσες οδηγίες.** Τα ηλεκτρικά εργαλεία είναι επικίνδυνα, όταν χρησιμοποιούνται από άπειρα άτομα.

e) **Φροντίζετε σχολαστικά τα ηλεκτρικά εργαλεία και το εργαλείο εργασίας. Ελέγχετε ότι λειτουργούν απρόσκοπτα και δεν κολλάνε τα κινούμενα μέρη, αν υπάρχουν εξαρτήματα που έχουν σπάσει ή έχουν υποστεί ζημιά τέτοια που να επηρεάζεται η λειτουργία του ηλεκτρικού εργαλείου. Αναθέτετε πριν τη χρήση του ηλεκτρικού εργαλείου την επισκευή των εξαρτημάτων που έχουν υποστεί ζημιά.** Πολλά ατυχήματα έχουν την αιτία τους σε κακοσυντηρημένα ηλεκτρικά εργαλεία.

f) **Διατηρείτε τα εργαλεία κοπής αιχμηρά και καθαρά.** Τα προσεκτικά φροντισμένα κοπτικά εργαλεία με κοφτερές αιχμές έχουν μικρότερη τάση για σφήνωμα και είναι ευκολότερο να καθοδηγηθούν.

g) **Χρησιμοποιείτε το ηλεκτρικό εργαλείο, το εξάρτημα, τα εξαρτήματα κτλ. σύμφωνα με τις οδηγίες τους. Λαμβάνετε επίσης υπόψη τις συνθήκες εργασίας και την εργασία που πρόκειται να εκτελεστεί.** Η χρήση ηλεκτρικών εργαλείων για εφαρμογές άλλες από τις προβλεπόμενες μπορεί να οδηγήσει σε επικίνδυνες καταστάσεις.

h) **Κρατάτε τις λαβές και τις επιφάνειες κρατήματος στεγνές, καθαρές και απαλλαγμένες από λάδια και γράσα.** Οι ολισθηρές λαβές και επιφάνειες κρατήματος δεν επιτρέπουν ασφαλή χειρισμό και έλεγχο του ηλεκτρικού εργαλείου σε απρόβλεπτες καταστάσεις.

5) Χρήση και μεταχείριση του ηλεκτρικού εργαλείου μπαταρίας

a) **Φορτίζετε τις επαναφορτιζόμενες μπαταρίες αποκλειστικά με φορτιστές που συνιστά ο κατασκευαστής.** Ένας φορτιστής που είναι κατάλληλος για ένα συγκεκριμένο τύπο επαναφορτιζόμενων μπαταριών εγκυμονεί κίνδυνο πυρκαγιάς όταν χρησιμοποιηθεί με άλλες επαναφορτιζόμενες μπαταρίες.

b) **Χρησιμοποιείτε αποκλειστικά τις προβλεπόμενες για το σκοπό αυτό επαναφορτιζόμενες μπαταρίες στα ηλεκτρικά εργαλεία.** Η χρήση άλλων επαναφορτιζόμενων μπαταριών μπορεί να έχει ως αποτέλεσμα την πρόκληση τραυματισμών και κίνδυνο πυρκαγιάς.

c) **Φυλάσσετε τις μη χρησιμοποιούμενες επαναφορτιζόμενη μπαταρία μακριά από συνδετήρες, κέρματα, βίδες, καρφιά, βίδες ή άλλα μικρά μεταλλικά αντικείμενα που θα μπορούσαν να προ καλέσουν γεφύρωση των επαφών.** Ένα βραχυκύκλωμα μεταξύ των επαφών της επαναφορτιζόμενης μπαταρίας μπορεί να προκαλέσει εγκαύματα ή πυρκαγιά.

d) **Σε περίπτωση εσφαλμένη χρήσης μπορεί να διαρρεύσει υγρό από την επαναφορτιζόμενη μπαταρία. Αποφεύγετε την επαφή με αυτό. Σε περίπτωση τυχαίας επαφής ξεπλύνετε με νερό. Εάν το υγρό έρθει σε επαφή με τα μάτια, ζητήστε επιπρόσθετα τη βοήθεια ιατρού.** Το εξερχόμενο υγρό της επαναφορτιζόμενης μπαταρίας μπορεί να προκαλέσει ερεθισμό του δέρματος ή εγκαύματα.

e) **Μην χρησιμοποιήσετε κάποια ελαττωματική ή τροποποιημένη επαναφορτιζόμενη μπαταρία.** Οι ελαττωματικές ή οι τροποποιημένες επαναφορτιζόμενες μπαταρίες μπορούν να συμπεριφερθούν με απρόβλεπτο τρόπο και να προκαλέσουν πυρκαγιά, έκρηξη ή κίνδυνο τραυματισμού.

f) **Μην εκθέτετε μια επαναφορτιζόμενη μπαταρία σε φωτιά ή υψηλές θερμοκρασίες.** Η φωτιά θερμοκρασίες άνω των 130 °C μπορούν να προκαλέσουν έκρηξη.

g) **Τηρείτε τις οδηγίες για τη φόρτιση και μην φορτίζετε ποτέ την επαναφορτιζόμενη μπαταρία ή το εργαλείο μπαταρίας εκτός του αναφερόμενου στις οδηγίες χρήσης εύρους θερμοκρασίας.** Η εσφαλμένη φόρτιση ή η φόρτιση εκτός του επιτρεπτού εύρους θερμοκρασίας μπορεί να καταστρέψει την επαναφορτιζόμενη μπαταρία και να αυξήσει τον κίνδυνο πυρκαγιάς.

6) Σέρβις

a) **Αναθέτετε την επισκευή του ηλεκτρικού εργαλείου μόνο σε πιστοποιημένο ειδικευμένο προσωπικό και μόνο με γνήσια ανταλλακτικά.** Με αυτόν τον τρόπο εξασφαλίζετε ότι θα διατηρείται η ασφάλεια του ηλεκτρικού εργαλείου.

b) **Μην συντηρήσετε ποτέ ελαττωματικές επαναφορτιζόμενες μπαταρίες.** Η όλη συντήρηση επαναφορτιζόμενων μπαταριών θα πρέπει να διεξάγεται αποκλειστικά από τον κατασκευαστή ή εξουσιοδοτημένες υπηρεσίες εξυπηρέτησης πελατών.

5.1 Υποδείξεις ασφαλείας για χλοοκοπτικές μηχανές

a) **Μη χρησιμοποιείτε τη χλοοκοπτική μηχανή σε περίπτωση κακοκαιρίας, και ιδίως όχι σε καταιγίδα.** Έτσι θα μειωθεί ο κίνδυνος πλήγματος από κεραυνό.

b) **Επιθεωρήστε σχολαστικά την περιοχή εργασίας για τυχόν άγρια ζωή.** Μπορεί να τραυματιστούν ζώα της φύσης από τη λειτουργία της χλοοκοπτικής μηχανής.

c) **Επιθεωρήστε σχολαστικά την περιοχή εργασίας και απομακρύνετε όλες τις πέτρες, τα ξύλα, σύρματα, κόκαλα και άλλα ξένα σώματα.** Εκσφενδονιζόμενα θραύσματα μπορεί να οδηγήσουν σε τραυματισμούς.

d) **Πάντα πριν τη χρήση της χλοοκοπτικής μηχανής ελέγχετε ότι το μαχαίρι κοπής χόρτων και ο μηχανισμός κοπής δεν παρουσιάζουν φθορά ή ζημιά.** Τα εξαρτήματα που παρουσιάζουν φθορά ή ζημιά αυξάνουν τον κίνδυνο τραυματισμού.

e) **Ελέγχετε τακτικά τη διάταξη συλλογής γρασιδιού για φθορά ή μείωση της αντοχής της.** Μια διάταξη συλλογής γρασιδιού που έχει υποστεί φθορά ή ζημιά αυξάνει τον κίνδυνο τραυματισμών.

f) **Αφήνετε τα προστατευτικά καλύμματα στη θέση τους. Τα προστατευτικά καλύμματα πρέπει να σε καλή λειτουργική κατάσταση και σωστά εγκατεστημένα.** Ένα προστατευτικό κάλυμμα που είναι λασκαρισμένο, έχει υποστεί ζημιά ή δεν λειτουργεί κανονικά, μπορεί να οδηγήσει σε τραυματισμούς.

g) **Διατηρείτε τα ανοίγματα εισόδου αέρα ψύξης ελεύθερα από αποθέσεις.** Οι μπλοκαρισμένες είσοδοι αέρα και οι αποθέσεις μπορεί να οδηγήσουν σε υπερθέρμανση ή κίνδυνο πυρκαγιάς.

h) **Πάντα φοράτε αντιολισθητικά υποδήματα ασφαλείας κατά τη χρήση της χλοοκοπτικής μηχανής. Ποτέ μην εργάζεστε με γυμνά πέλματα ή φορώντας ανοιχτά σανδάλια ή πέδιλα.** Με την τήρηση αυτής της υπόδειξης μειώνεται ο κίνδυνος τραυματισμού των ποδιών σε περίπτωση επαφής με το περιστρεφόμενο μαχαίρι κοπής χόρτων.

i) **Πάντα φοράτε μακριά παντελόνια κατά τη λειτουργία της χλοοκοπτικής μηχανής.** Το γυμνό δέρμα αυξάνει την πιθανότητα τραυματισμών από εκσφενδονιζόμενα θραύσματα.

j) **Μη χρησιμοποιείτε τη χλοοκοπτική μηχανή σε υγρό γρασίδι. Όταν χρησιμοποιείτε το μηχάνημα, περπατάτε, ποτέ μην τρέχετε.** Έτσι μειώνετε τον κίνδυνο να γλιστρήσετε και να πέσετε κάτω, κάτι που θα μπορούσε να οδηγήσει σε τραυματισμούς.

k) **Μη χρησιμοποιείτε τη χλοοκοπτική μηχανή σε έδαφος με υπερβολικά μεγάλη κλίση.** Έτσι μειώνετε τον κίνδυνο να χάσετε τον έλεγχο, να γλιστρήσετε και να πέσετε κάτω, κάτι που θα μπορούσε να οδηγήσει σε τραυματισμούς.

l) **Κατά την εργασία σε πλαγιές, προσέχετε να διατηρείτε μια ασφαλή στάση σώματος. Εργάζεστε πάντα εγκάρσια στην πλαγιά, ποτέ προς τα πάνω ή προς τα κάτω, και προσέχετε πάρα πολύ κατά την αλλαγή της κατεύθυνσης εργασίας.** Έτσι μειώνετε τον κίνδυνο να χάσετε τον έλεγχο, να γλιστρήσετε και να πέσετε κάτω, κάτι που θα μπορούσε να οδηγήσει σε τραυματισμούς.

m) **Προσέχετε ιδιαίτερα όταν κόβετε γρασίδι προς τα πίσω ή όταν τραβάτε τη χλοοκοπτική μηχανή προς το μέρος σας. Προσέχετε πάντα τον περίγυρό σας.** Αυτό μειώνει τον κίνδυνο παραπατήματος κατά τη διάρκεια της εργασίας.

n) **Μην αγγίξετε ποτέ μαχαίρια ή άλλα επικίνδυνα εξαρτήματα που συνεχίζουν να κινούνται.** Έτσι μειώνετε τον κίνδυνο τραυματισμού από κινούμενα μέρη.

o) **Διασφαλίζετε ότι όλοι οι διακόπτες είναι απενεργοποιημένοι και αφαιρείτε την επαναφορτιζόμενη μπαταρία πριν αφαιρέσετε σφηνωμένο υλικό ή καθαρίσετε τη χλοοκοπτική μηχανή**. Τυχόν μη αναμενόμενη έναρξη λειτουργίας της χλοοκοπτικής μηχανής μπορεί να οδηγήσει σε σοβαρούς τραυματισμούς.

p) Σε περίπτωση που χτυπήσετε ένα ξένο σώμα, απενεργοποιήστε άμεσα το προϊόν και αφαιρέστε την επαναφορτιζόμενη μπαταρία. Αναζητήστε τυχόν ζημιές στο προϊόν και πραγματοποιήστε τις απαραίτητες επισκευές πριν θέσετε πάλι σε λειτουργία και εργαστείτε με το προϊόν. Αν το προϊόν αρχίσει να δονείται με ασυνήθιστο τρόπο, πρέπει να το ελέγξετε άμεσα.

Πρόσθετες υποδείξεις ασφαλείας

- Μην επιτρέπετε ποτέ τη χρήση της χλοοκοπτικής μηχανής από παιδιά, ή άλλα άτομα που δεν γνωρίζουν τις οδηγίες χρήσης. Τοπικοί κανονισμοί μπορεί να καθορίζουν την ελάχιστη ηλικία του χρήστη.
- Ποτέ μην πραγματοποιείτε κοπή με τη μηχανή ενώ βρίσκονται κοντά άλλα άτομα, ιδιαίτερα παιδιά, ή ζώα. Έχετε υπόψη σας, ότι ο χειριστής της μηχανής ή ο χρήστης είναι υπεύθυνος για ατυχήματα με άλλα άτομα ή την ιδιοκτησία τους.
- Πραγματοποιείτε κοπή μόνο αν έχετε καλή ορατότητα. Είναι σημαντικό να κρατάτε τρίτους σε απόσταση.
- Σε περίπτωση που παραδώσετε το προϊόν σε άλλους, παραδώστε μαζί και τις παρούσες οδηγίες χειρισμού.

ΕΠΙΣΗΜΑΝΣΗ

Κίνδυνος χτυπήματος από πέτρες!

Μην περνάτε πάνω από περιοχές με χαλίκι έχοντας τον κινητήρα σε λειτουργία.

- Πριν από τη χρήση πρέπει πάντα να ελέγχετε οπτικά αν το μαχαίρι και τα μπουλόνια στερέωσης έχουν υποστεί φθορά ή ζημιά. Για την αποφυγή κατάστασης έλλειψης ζυγοστάθμισης, τα μαχαίρια και τα μπουλόνια στερέωσης που έχουν υποστεί φθορά ή ζημιά επιτρέπεται να αντικαθίστανται μόνο κατά ζεύγη.
- Προσέχετε κατά τις εργασίες ρύθμισης στο προϊόν και αποφεύγετε το σφήνωμα δακτύλων ανάμεσα στο κινούμενο μαχαίρι και σταθερά μέρη του προϊόντος.
- Προσέχετε ιδιαίτερα κατά την κοπή σε μαλακό έδαφος, κοντά σε θέσεις ταφής απορριμμάτων, τάφρους ή αυλάκια.
- Αποφεύγετε σημεία στα οποία οι τροχοί δεν έχουν καλή επαφή ή η κοπή δεν είναι ασφαλής.
- Η χρήση του προϊόντος σε υπερβολική ταχύτητα μπορεί να αυξήσει τον κίνδυνο ατυχήματος.

- Προσέχετε την οδική κυκλοφορία όταν βρίσκεστε κοντά σε δρόμο.
- Ποτέ μην ανυψώνετε ή μεταφέρετε μια χλοοκοπτική μηχανή ενόσω ο κινητήρας βρίσκεται σε λειτουργία.
- Σταματήστε το μαχαίρι αν πρέπει να γείρετε τη χλοοκοπτική μηχανή, κατά την μεταφορά της πάνω από επιφάνειες που δεν είναι από γρασίδι και κατά την μεταφορά της από και προς τις επιφάνειες χρήσης της μηχανής.
- Ξεκινάτε προσεκτικά τον κινητήρα, σύμφωνα με τις οδηγίες του κατασκευαστή. Φροντίστε να κρατάτε τα πόδια σας σε επαρκή απόσταση από το μαχαίρι.
- Κατά την εκκίνηση του μοτέρ δεν πρέπει να γείρετε τη χλοοκοπτική μηχανή, εκτός αν η χλοοκοπτική μηχανή πρέπει να ανυψωθεί κατά τη διαδικασία. Σε αυτή την περίπτωση, γείρετέ τη μόνο όσο είναι απολύτως απαραίτητο, και ανυψώνετε μόνο την πλευρά που βρίσκεται στραμμένη μακριά από τον χρήστη.
- Ποτέ μην τοποθετείτε χέρια ή πόδια πάνω σε ή κάτω από περιστρεφόμενα μέρη. Μένετε πάντα μακριά από το άνοιγμα εξαγωγής.
- Χρησιμοποιείτε μόνο μαχαίρια και αξεσουάρ που συνιστά ο κατασκευαστής. Η χρήση άλλων εργαλείων εργασίας και άλλων αξεσουάρ μπορεί να οδηγήσει σε κίνδυνο τραυματισμού του χρήστη.
- Διατηρείτε πάντα το προϊόν σε καλή κατάσταση λειτουργίας.
- Είναι απαραίτητο να πραγματοποιείτε αρκετά διαλείμματα για να μειώσετε την έκθεση σε θορύβους και κραδασμούς.
- Έχετε υπόψη σας ότι η μη κανονική συντήρηση, η χρήση μη συμμορφούμενων ανταλλακτικών, ή η αφαίρεση ή τροποποίηση των διατάξεων ασφαλείας, μπορούν να έχουν ως συνέπεια αυξημένο χρόνο πέδησης της αλυσίδας, υψηλό βαθμό ανάκρουσης, ζημιές στο προϊόν και σοβαρούς τραυματισμούς του ατόμου που εργάζεται με αυτό.
- Έχετε υπόψη σας πως δεν πρέπει να επεμβαίνετε ή να απενεργοποιείτε τα συστήματα ασφαλείας ή τις διατάξεις του προϊόντος. Ποτέ μην αφαιρέσετε εξαρτήματα τα οποία υπηρετούν την ασφάλεια.

⚠ ΠΡΟΣΟΧΗ

Η χλοοκοπτική μηχανή δεν επιτρέπεται να χρησιμοποιηθεί χωρίς να είναι τοποθετημένο είτε το πλήρες σύστημα συλλογής γρασιδιού είτε οι αυτόματες διαχωριστικές προστατευτικές διατάξεις για το άνοιγμα αποβολής.

- Ποτέ μη χρησιμοποιήσετε τη χλοοκοπτική μηχανή με προστατευτικές διατάξεις ή προστατευτικά πλέγματα που έχουν υποστεί βλάβη ή χωρίς τοποθετημένες προστατευτικές διατάξεις π.χ. ελάσματα εκτροπής και/ή συστήματα συλλογής γρασιδιού.

Υπολειπόμενοι κίνδυνοι

Το προϊόν είναι κατασκευασμένο σύμφωνα με το τελευταίο επίπεδο της τεχνολογίας και τους αναγνωρισμένους κανόνες τεχνικής ασφάλειας. Κατά την εργασία ενδέχεται παρόλα αυτά να παρουσιαστούν μεμονωμένοι υπολειπόμενοι κίνδυνοι.

- Βλάβες της ακοής, αν δεν χρησιμοποιείται η προβλεπόμενη προστασία ακοής.
- Οι υπολειπόμενοι κίνδυνοι μπορούν να ελαχιστοποιηθούν όταν τηρούνται οι "Υποδείξεις ασφαλείας" και η "Ενδεδειγμένη χρήση", καθώς και οι οδηγίες χειρισμού στην ολότητά τους.
- Χρησιμοποιείτε το προϊόν έτσι όπως συνιστάται στις παρούσες οδηγίες χρήσης. Έτσι απολαμβάνετε πάντα τη μέγιστη απόδοση από το προϊόν σας.
- Παρά όλες τις προφυλάξεις που έχουν ληφθεί ενδέχεται πέραν αυτών να υπάρχουν μη προφανείς υπολειπόμενοι κίνδυνοι.

⚠ ΠΡΟΕΙΔΟΠΟΙΗΣΗ

Αυτό το ηλεκτρικό εργαλείο παράγει ένα ηλεκτρομαγνητικό πεδίο κατά τη διάρκεια της λειτουργίας του. Αυτό το πεδίο υπό ορισμένες περιστάσεις μπορεί να επηρεάσει ενεργά ή παθητικά ιατρικά εμφυτεύματα. Για να μειώσετε τον κίνδυνο σοβαρών ή θανατηφόρων τραυματισμών, συνιστούμε σε άτομα με ιατρικά εμφυτεύματα να συμβουλεύονται το γιατρό τους και τον κατασκευαστή του ιατρικού εμφυτεύματος, πριν το χειρισμό του ηλεκτρικού εργαλείου.

⚠ ΠΡΟΕΙΔΟΠΟΙΗΣΗ

Σε εργασίες σχετικά μεγάλης διάρκειας μπορεί λόγω κραδασμών στα χέρια του χειριστή, να προκληθούν κυκλοφορικές διαταραχές (σύνδρομο λευκών δακτύλων).

Το σύνδρομο λευκών δακτύλων είναι μια αγγειακή πάθηση στην οποία τα μικρά αιμοφόρα αγγεία στα δάκτυλα χεριών και ποδιών μπορούν να υποστούν αιφνίδιους σπασμούς. Οι περιοχές που επηρεάζονται δεν τροφοδοτούνται πλέον επαρκώς με αίμα και για το λόγο αυτόν φαίνονται εξαιρετικά ωχρές. Η συχνή χρήση δονούμενων προϊόντων μπορεί να προκαλέσει βλάβες του νευρικού συστήματος σε συστήματα των οποίων η ροή του αίματος είναι υποβαθμισμένη (π.χ. καπνιστές, διαβητικοί).

Αν παρατηρήσετε ασυνήθιστα συμπτώματα, σταματήστε άμεσα την εργασία και επισκεφθείτε ένα γιατρό.

ΕΠΙΣΗΜΑΝΣΗ

Το προϊόν αποτελεί μέρος της σειράς 20 V IXES και επιτρέπεται να λειτουργεί αποκλειστικά με επαναφορτιζόμενες μπαταρίες αυτής της σειράς. Οι επαναφορτιζόμενες μπαταρίες επιτρέπεται να φορτίζονται αποκλειστικά με τους φορτιστές αυτής της σειράς. Λαμβάνετε σχετικά υπόψη τις υποδείξεις του κατασκευαστή.

⚠ ΠΡΟΕΙΔΟΠΟΙΗΣΗ

Λάβετε υπόψη τις υποδείξεις ασφαλείας και τις υποδείξεις για την φόρτιση και τη σωστή χρήση, οι οποίες παρέχονται στις οδηγίες χρήσης της επαναφορτιζόμενης μπαταρίας και του φορτιστή της σειράς 20 V IXES. Μπορείτε να βρείτε λεπτομερή περιγραφή της διαδικασίας φόρτισης και περαιτέρω πληροφορίες σε αυτές τις ξεχωριστές οδηγίες χειρισμού.

6 Τεχνικά χαρακτηριστικά

Ονομαστική τάση	40 V (2x20 V) ⎓
Πλάτος κοπής	430 mm
Ύψος κοπής	Ρυθμιζόμενο σε 6 θέσεις
Ρύθμιση ύψους λαβής καθοδήγησης	Σε 3 θέσεις
Ρύθμιση ύψους	25 – 75 mm
Όγκος σάκου συλλογής	50 L
Βάρος (χωρίς επαναφορτιζόμενη μπαταρία)	16,2 kg
Πληροφορίες για το μαχαίρι:	
Κατασκευαστής:	Royal Garden
Κωδικός μαχαιριού:	RG8A109

Με την επιφύλαξη τεχνικών τροποποιήσεων!

Θόρυβος και κραδασμοί

⚠ ΠΡΟΕΙΔΟΠΟΙΗΣΗ

Ο θόρυβος μπορεί να έχει σοβαρές επιπτώσεις στην υγεία σας. Εάν ο θόρυβος υπερβαίνει τα 85 dB, φορέστε εσείς και τα πρόσωπα, που βρίσκονται κοντά κατάλληλη προστασία ακοής.

Οι τιμές θορύβου και κραδασμών μετρήθηκαν σύμφωνα με μια τυποποιημένη διαδικασίας μέτρησης.

Χαρακτηριστικές τιμές θορύβου

Ηχητική πίεση L_{pA}	78,5 dB
Αβεβαιότητα μέτρησης K_{pA}	3,0 dB
Ηχητική ισχύς L_{wA}	90 dB
Αβεβαιότητα μέτρησης K_{wA}	2,08 dB

Τιμές κραδασμών (ταλάντευση βραχίονα χεριού)

Κραδασμοί a_h	< 2,5 m/s²
Αβεβαιότητα μέτρησης K	1,5 m/s²

Η αναφερόμενη συνολική τιμή κραδασμών και η αναφερόμενη τιμή εκπομπών θορύβου έχουν μετρηθεί σύμφωνα με μια πρότυπη διαδικασία εξέτασης και μπορούν να χρησιμοποιηθούν για τη σύγκριση ενός ηλεκτρικού εργαλείου με ένα άλλο.

Η αναφερόμενη τιμή εκπομπών θορύβου και η αναφερόμενη συνολική τιμή κραδασμών μπορούν να χρησιμοποιηθούν και για μια προσωρινή αξιολόγηση της καταπόνησης.

⚠ ΠΡΟΕΙΔΟΠΟΙΗΣΗ

Κατά τη χρήση του ηλεκτρικού εργαλείου στην πράξη, οι εκπομπές θορύβου και η τιμή εκπομπής κραδασμών μπορεί να αποκλίνουν από την αναφερόμενη τιμή, ανάλογα με τον τρόπο και μέθοδο χρήσης του ηλεκτρικού εργαλείου, και ιδιαιτέρως, τον τρόπο επεξεργασίας του αντικειμένου εργασίας.

Προσπαθείτε να διατηρείτε όσο το δυνατόν μικρότερη την καταπόνηση. Παραδείγματα μέτρων: ο περιορισμός του χρόνου εργασίας. Για την εκτίμηση της καταπόνησης πρέπει να λαμβάνονται υπόψη όλα τα μέρη του κύκλου λειτουργίας (για παράδειγμα, τα χρονικά διαστήματα κατά τα οποία το ηλεκτρικό εργαλείο είναι απενεργοποιημένο, και αυτά κατά τα οποία είναι ενεργοποιημένο αλλά λειτουργεί χωρίς φορτίο).

7 Αποσυσκευασία

⚠ ΠΡΟΕΙΔΟΠΟΙΗΣΗ

Το προϊόν και τα υλικά συσκευασίας δεν είναι παιδικά παιχνίδια!

Τα παιδιά δεν επιτρέπεται να παίζουν με πλαστικές σακούλες, μεμβράνες και μικρά εξαρτήματα! Υπάρχει κίνδυνος κατάποσης και ασφυξίας!

- Ανοίξτε τη συσκευασία και αφαιρέστε προσεκτικά το προϊόν.
- Απομακρύνετε το υλικό συσκευασίας καθώς και τα ασφαλιστικά συσκευασίας και μεταφοράς (εφόσον υπάρχουν).
- Ελέγξτε εάν είναι πλήρες το παραδοτέο υλικό.
- Ελέγξτε το προϊόν και τα αξεσουάρ για τυχόν ζημιές κατά τη μεταφορά. Αναφέρετε τυχόν ζημιές άμεσα στη μεταφορική εταιρεία που παρέδωσε το προϊόν. Μεταγενέστερες αξιώσεις δεν αναγνωρίζονται.
- Φυλάξτε τη συσκευασία κατά το δυνατό μέχρι τη λήξη της εγγύησης.
- Πριν τη χρήση, εξοικειωθείτε με το προϊόν με τη βοήθεια των οδηγιών χειρισμού.
- Για αξεσουάρ, φθειρόμενα εξαρτήματα και ανταλλακτικά, χρησιμοποιείτε μόνο γνήσια εξαρτήματα. Ανταλλακτικά μπορείτε να προμηθευτείτε από τον τοπικό σας εξειδικευμένο έμπορο.
- Κατά τις παραγγελίες αναφέρετε τον αριθμό είδους των προϊόντων μας καθώς και τον τύπο και το έτος κατασκευής του προϊόντος.

8 Συναρμολόγηση

⚠ ΠΡΟΣΟΧΗ

Κίνδυνος τραυματισμού!

Τοποθετείτε την επαναφορτιζόμενη μπαταρία μόνον όταν το εργαλείο μπαταρίας έχει προετοιμαστεί για τη χρήση.

⚠ ΠΡΟΣΟΧΗ

Κίνδυνος τραυματισμού από περιστρεφόμενο μαχαίρι. Πραγματοποιείτε εργασίες στο προϊόν μόνο αν το μαχαίρι έχει απενεργοποιηθεί και ακινητοποιηθεί!

ΕΠΙΣΗΜΑΝΣΗ

Πριν από τη θέση σε λειτουργία, οπωσδήποτε συναρμολογήστε πλήρως το προϊόν!

ΕΠΙΣΗΜΑΝΣΗ

Προσέχετε να μη συνθλιβεί το καλώδιο κατά τη συναρμολόγηση.

8.1 Εγκατάσταση των κάτω βραχιόνων ώθησης (4) (Εικ. 1, 3, 4)

Υπόδειξη:

Προσέχετε να συμφωνούν οι οδοντώσεις.

1. Τοποθετήστε τον κάτω βραχίονα ώθησης (4) στις ήδη εγκατεστημένες βίδες.
2. Βιδώστε τον κάτω βραχίονα ώθησης (4) καλά και στις δύο πλευρές χρησιμοποιώντας από μια ροδέλα συναρμογής (4a) και ένα μοχλό ταχείας σύσφιξης (4b). Προσέξτε ότι δεν εμποδίζει το καλώδιο (9a) το οποίο αργότερα θα στερεωθεί με ένα κλιπ καλωδίου (9).
3. Ασφαλίστε τους δύο μοχλούς ταχείας σύσφιξης (4b) πιέζοντάς τους στην κατεύθυνση του κάτω βραχίονα ώθησης (4).
   Πρέπει να είναι σε επαφή με τον κάτω βραχίονα ώθησης (4) έτσι ώστε να μπορεί να επιτευχθεί σύσφιξη με μέτρια δύναμη.
   Διαφορετικά πρέπει οι μοχλοί ταχείας σύσφιξης (4b) για τη σύσφιξη να περιστραφούν δεξιόστροφα ή να λασκαριστούν αριστερόστροφα.

8.1.1 Ρύθμιση της θέσης του κάτω βραχίονα ώθησης (4) (Εικ. 5)

Υποδείξεις:

Είναι εφικτές τρεις θέσεις.

Προσέχετε να συμφωνούν οι οδοντώσεις.

1. Ανοίξτε τους δύο μοχλούς ταχείας σύσφιξης (4b).
2. Λασκάρετε τους δύο μοχλούς ταχείας σύσφιξης (4b) περιστρέφοντάς τους αριστερόστροφα.
3. Θέστε τον κάτω βραχίονα ώθησης (4) στην επιθυμητή θέση (συμβουλευτείτε τις σημάνσεις).
4. Κλείστε πάλι τον κάτω βραχίονα ώθησης (4) (βλ. ενότητα *8.1*).

8.2 Εγκατάσταση των επάνω βραχιόνων ώθησης (2) (Εικ. 6, 7)

1. Βιδώστε τον επάνω βραχίονα ώθησης (2) στον κάτω βραχίονα ώθησης (4) και στις δύο πλευρές, χρησιμοποιώντας σε κάθε πλευρά μία βίδα επίπεδης κεφαλής (2a), ροδέλα συναρμογής (2b), ένα κυλινδρικό παξιμάδι (2d) και έναν μοχλό ταχείας σύσφιξης (2c).
   Είναι εφικτές δύο θέσεις.
2. Ασφαλίστε τους δύο μοχλούς ταχείας σύσφιξης (2c) πιέζοντάς τους στην κατεύθυνση του επάνω βραχίονα ώθησης (2).
   Πρέπει να είναι σε επαφή με τον επάνω βραχίονα ώθησης (2) έτσι ώστε να μπορεί να επιτευχθεί σύσφιξη με μέτρια δύναμη.
   Διαφορετικά πρέπει οι μοχλοί ταχείας σύσφιξης (2c) για τη σύσφιξη να περιστραφούν δεξιόστροφα ή να λασκαριστούν αριστερόστροφα.

8.3 Εγκατάσταση των κλιπ καλωδίου (9) (Εικ. 1, 8)

1. Κουμπώστε τα δύο κλιπ καλωδίου (9), από ένα στον επάνω βραχίονα ώθησης (2) και τον κάτω βραχίονα ώθησης (4) και στερεώστε το καλώδιο (9a).

8.4 Εγκατάσταση της λαβής μεταφοράς (5) (Εικ. 9)

1. Περάστε τα λαστιχένια χείλη (5b) στις αντίστοιχες θέσεις από μέσα πάνω από το σασί (5c).

8.5 Εγκατάσταση της λαβής μεταφοράς (5a) στον σάκο συλλογής γρασιδιού (5) (Εικ. 9)

1. Τοποθετήστε τη λαβή μεταφοράς (5a) του σάκου συλλογής γρασιδιού (5) στην ειδική προβλεπόμενη υποδοχή στην επάνω πλευρά του σάκου συλλογής γρασιδιού (5).

9 Πριν τη θέση σε λειτουργία

ΕΠΙΣΗΜΑΝΣΗ

Η επιβάρυνση από θόρυβο λόγω αυτού του προϊόντος είναι σε ένα βαθμό αναπόφευκτη. Προγραμματίζετε τις εργασίες στις οποίες παράγεται πολύς θόρυβος σε ώρες που επιτρέπονται και είναι κατάλληλες για αυτό. Τηρείτε τις ώρες κοινής ησυχίας και περιορίζετε τη διάρκεια της εργασίας στο ελάχιστο απαραίτητο.

Για τη δική σας προστασία και για την προστασία ατόμων που βρίσκονται κοντά, πρέπει να χρησιμοποιούνται κατάλληλα μέσα προστασίας ακοής.

9.1 Ρύθμιση του ύψους κοπής (Εικ. 10)

ΕΠΙΣΗΜΑΝΣΗ

Η ρύθμιση του ύψους κοπής επιτρέπεται να γίνει μόνο αν το μοτέρ είναι απενεργοποιημένο.

- Σε πυκνό, ψηλό γρασίδι, ρυθμίζετε το ανώτατο ύψος κοπής και κόβετε πιο αργά. Για την πρώτη κοπή της σεζόν πρέπει να επιλέγετε μεγάλο ύψος κοπής. Ρυθμίστε το ύψος κοπής έτσι ώστε να μην υπερφορτώνεται το προϊόν.
- Επιλέξτε το ύψος κοπής με βάση το πραγματικό μήκος του γρασιδιού.
- Πραγματοποιήστε περισσότερα περάσματα, ούτως ώστε να αφαιρούνται το πολύ 4 cm γρασιδιού τη φορά.

Μπορείτε να ρυθμίσετε 6 διαφορετικά ύψη κοπής:

Διακοσμητικό γρασίδι		Γρασίδι χρήσης	
1 =	25 mm	4 =	55 mm
2 =	35 mm	5 =	65 mm
3 =	45 mm	6 =	75 mm

Η ρύθμιση ύψους κοπής γίνεται μέσω του μοχλού ρύθμισης ύψους κοπής (6).

1. Τραβήξτε προς τα έξω τον μοχλό για τη ρύθμιση ύψους κοπής (6).
2. Μετακινήστε τον μοχλό ρύθμισης ύψους κοπής (6) στην επιθυμητή θέση.
3. Αφήστε πάλι ελεύθερο τον μοχλό ρύθμισης ύψους κοπής (6). Ο μοχλός ασφαλίζει στην επιθυμητή θέση.

9.2 Τοποθέτηση/ αφαίρεση των επαναφορτιζόμενων μπαταριών (13) στις/από τις υποδοχές επαναφορτιζόμενων μπαταριών (13b) (Εικ. 11)

Τοποθέτηση της επαναφορτιζόμενης μπαταρίας

1. Ανοίξτε το κάλυμμα (7).
2. Σπρώξτε τις επαναφορτιζόμενες μπαταρίες (13) μέσα στις υποδοχές επαναφορτιζόμενων μπαταριών (13b). Οι επαναφορτιζόμενες μπαταρίες (13) ασφαλίζουν με χαρακτηριστικό ήχο.
3. Κλείστε το κάλυμμα (7).

Αφαίρεση της επαναφορτιζόμενης μπαταρίας

1. Ανοίξτε το κάλυμμα (7).
2. Πατήστε το πλήκτρο απασφάλισης (13a) των επαναφορτιζόμενων μπαταριών (13) και τραβήξτε τις έξω από τις υποδοχές επαναφορτιζόμενων μπαταριών (13b).
3. Κλείστε το κάλυμμα (7).

9.3 Προετοιμασία της επιφάνειας κοπής

1. Επιθεωρήστε με επιμέλεια την επιφάνεια του γκαζόν πριν την κοπή.
2. Αφαιρέστε πέτρες, κλαδιά, κόκαλα, σύρματα, παιχνίδια και άλλα αντικείμενα τα οποία μπορεί να εκτοξεύσει το προϊόν.
3. Βεβαιωθείτε πως στην περιοχή προς κοπή δεν υπάρχουν άλλα άτομα.

10 Χειρισμός

Αυτή η χλοοκοπτική μηχανή μπαταρίας διαθέτει ένα εργαλείο κοπής που περιστρέφεται παράλληλα προς το επίπεδο κοπής. Είναι εξοπλισμένη με ένα ισχυρό και αθόρυβο ηλεκτροκινητήρα, ένα ανθεκτικό περίβλημα, έναν βραχίονα ασφαλείας, μια εισαγωγή ακμής γρασιδιού σε κάθε πλευρά και έναν σάκο συλλογής γρασιδιού. Επιπλέον το προϊόν μπορεί να ρυθμιστεί σε 6 θέσεις ύψους και διαθέτει τροχούς εύκολης κύλισης. Η λειτουργία των στοιχείων χειρισμού αναφέρεται στις παρακάτω περιγραφές.

⚠ ΠΡΟΕΙΔΟΠΟΙΗΣΗ

Κίνδυνος τραυματισμού!

Αφαιρείτε την επαναφορτιζόμενη μπαταρία πριν από όλες τις εργασίες στο ηλεκτρικό εργαλείο (π.χ., συντήρηση, αλλαγή εργαλείου κλπ.), καθώς και κατά τη μεταφορά και την αποθήκευσή του από το ηλεκτρικό εργαλείο. Σε περίπτωση μη ηθελημένου χειρισμού του διακόπτη ενεργοποίησης/απενεργοποίησης υπάρχει κίνδυνος τραυματισμού.

ΕΠΙΣΗΜΑΝΣΗ

Φροντίζετε ώστε η θερμοκρασία περιβάλλοντος να μην υπερβαίνει τους 50 °C ούτε να υπολείπεται των –20 °C κατά την εργασία.

ΕΠΙΣΗΜΑΝΣΗ

Το προϊόν αποτελεί μέρος της σειράς 20 V IXES και επιτρέπεται να λειτουργεί αποκλειστικά με επαναφορτιζόμενες μπαταρίες αυτής της σειράς. Οι επαναφορτιζόμενες μπαταρίες επιτρέπεται να φορτίζονται αποκλειστικά με τους φορτιστές αυτής της σειράς. Λαμβάνετε σχετικά υπόψη τις υποδείξεις του κατασκευαστή.

10.1 Κοπή με σάκο συλλογής γρασιδιού

ΕΠΙΣΗΜΑΝΣΗ

Ποτέ μην χρησιμοποιήσετε το προϊόν χωρίς πλήρως τοποθετημένο σάκο συλλογής γρασιδιού ή χωρίς ένθετο τεμαχισμού.

ΕΠΙΣΗΜΑΝΣΗ

Αφαιρείτε ή τοποθετείτε τον σάκο συλλογής γρασιδιού μόνο με απενεργοποιημένο μοτέρ και ακινητοποιημένο μαχαίρι.

10.1.1 Τοποθέτηση του σάκου συλλογής γρασιδιού (5) (Εικ. 9, 12)

1. Ανασηκώστε το κλαπέτο εξαγωγής (8).
2. Ανυψώστε τον σάκο συλλογής γρασιδιού (5) από τη λαβή μεταφοράς(5a).
3. Αναρτήστε τον σάκο συλλογής γρασιδιού (5) στο σημείο ανάρτησης που παρέχεται για τον σκοπό αυτό στην πίσω πλευρά του προϊόντος.
4. Κατεβάστε το κλαπέτο εξαγωγής (8), που κρατάει τον σάκο συλλογής γρασιδιού (5) στη θέση του.

10.1.2 Δείκτης στάθμης πλήρωσης (3) στον σάκο συλλογής γρασιδιού (5) (Εικ. 1)

Η ροή αέρα που παράγεται από το μαχαίρι ανυψώνει τον δείκτη στάθμης πλήρωσης. Όταν είναι γεμάτος ο σάκος συλλογής γρασιδιού, σταματάει η ροή αέρα. Αν η ροή αέρα είναι πολύ μικρή, κλείνει ο δείκτης στάθμης πλήρωσης. Αυτό αποτελεί υπόδειξη για την εκκένωση του σάκου συλλογής γρασιδιού.

Η απρόσκοπτη λειτουργία του δείκτη στάθμης πλήρωσης εξασφαλίζεται μόνο με βέλτιστη ροή αέρα. Εξωτερικοί παράγοντες όπως υγρό, πυκνό ή ψηλό γρασίδι, χαμηλές

βαθμίδες κοπής, ρύπανση ή παρόμοιοι παράγοντες μπορούν να επηρεάσουν τη ροή αέρα και επομένως τη λειτουργία του δείκτη στάθμης πλήρωσης.

- Κλαπέτο ανοιχτό: Ο σάκος συλλογής γρασιδιού γεμίζει
- Κλαπέτο κλειστό: Ο σάκος συλλογής γρασιδιού έχει γεμίσει

10.1.3 Εκκένωση του σάκου συλλογής γρασιδιού (5) (Εικ. 9, 12, 13)

⚠ ΠΡΟΕΙΔΟΠΟΙΗΣΗ

Πριν αφαιρέσετε το σάκο συλλογής γρασιδιού, απενεργοποιήστε το μοτέρ και περιμένετε να σταματήσει το μαχαίρι.

ΕΠΙΣΗΜΑΝΣΗ

Κίνδυνος τραυματισμού!

Αφαιρείτε το σάκο συλλογής γρασιδιού μόνο αφού απενεργοποιηθεί ο κινητήρας και ακινητοποιηθεί το μαχαίρι.

Μόλις κατά τη διάρκεια της κοπής παρατηρήσετε ότι μένουν κατάλοιπα γρασιδιού στο έδαφος πρέπει να αδειάσετε τον σάκο συλλογής γρασιδιού.

1. Για να αφαιρέσετε τον σάκο συλλογής γρασιδιού (5), ανασηκώστε το κλαπέτο εξαγωγής (8).
2. Αφαιρέστε τον σάκο συλλογής γρασιδιού (5) χρησιμοποιώντας τη λαβή μεταφοράς (5a). Σύμφωνα με τους κανονισμούς ασφαλείας, το κλαπέτο εξαγωγής (8) πέφτει αν αποσπαστεί ο σάκος συλλογής γρασιδιού (5), κλείνοντας έτσι το άνοιγμα εξαγωγής.

Αν παραμένουν κατάλοιπα γρασιδιού στο άνοιγμα, για ευκολότερη εκκίνηση του κινητήρα συνιστάται να τραβήξετε τη χλοοκοπτική μηχανή περίπου 1 m προς τα πίσω.

ΕΠΙΣΗΜΑΝΣΗ

Μην αφαιρείτε τα κατάλοιπα υλικού κοπής από μέσα στο περίβλημα της μηχανής κοπής και πάνω στο εργαλείο εργασίας με τα χέρια ή τα πόδια, αλλά με κατάλληλα βοηθητικά μέσα, π.χ. βούρτσα ή σκούπα χειρός.

Για τη διασφάλιση καλής συλλογής πρέπει ο σάκος συλλογής γρασιδιού (5) να καθαρίζεται μετά τη χρήση.

10.2 Κοπή με ένθετο τεμαχισμού

Κατά τον τεμαχισμό, το κομμένο υλικό κατατεμαχίζεται μέσα στο κλειστό περίβλημα της χλοοκοπτικής μηχανής και διασκορπίζεται πάνω στο γκαζόν μέσω του ένθετου τεμαχισμού. Επομένως δεν χρειάζονται η συλλογή και η απόρριψη του γρασιδιού. Τα ψιλοκομμένα προϊόντα κοπής πέφτουν πάλι πάνω στον χλοοτάπητα ως φυσικό λίπασμα το οποίο παρέχει υγρασία στο γρασίδι και το εφοδιάζει με σημαντικά θρεπτικά συστατικά.

ΕΠΙΣΗΜΑΝΣΗ

Μπορείτε να πραγματοποιήσετε τεμαχισμό μόνο σε σχετικά κοντό γρασίδι.

10.2.1 Τοποθέτηση του ένθετου τεμαχισμού (11) (Εικ. 12, 13, 14)

1. Ανασηκώστε το κλαπέτο εξαγωγής (8).
2. Αφαιρέστε τον σάκο συλλογής γρασιδιού (5) (σε περίπτωση που είναι τοποθετημένος) πιάνοντάς τον από τη λαβή μεταφοράς (5a).
3. Ανασηκώστε το κλαπέτο εξαγωγής (8) και εισάγετε το ένθετο τεμαχισμού (11).
4. Ρυθμίστε το ύψος κοπής (βλ. *9.1*).

Υπόδειξη:

Κόβετε το γρασίδι κατά 2 cm όταν βρίσκεται σε ύψος 4-6 cm.

10.2.2 Διαφορά κοπής γρασιδιού και τεμαχισμού γρασιδιού (Εικ. 12, 14)

Κατά τη χρήση του ενθέτου τεμαχισμού (11) τα αποκόμματα γρασιδιού δεν συλλέγονται σε έναν σάκο συλλογής γρασιδιού, αλλά τεμαχίζονται και κατανέμονται πάνω στο γκαζόν. Οι θρεπτικές ουσίες που περιέχονται στα αποκόμματα γρασιδιού αποσυντίθενται από οργανισμούς του εδάφους και έτσι κλείνει ένας κύκλος θρεπτικών ουσιών. Επομένως χρειάζεται αραιότερη λίπανση το γκαζόν όπου εφαρμόζεται ο τεμαχισμός των αποκομμάτων.

Κατά βάση ισχύει ότι το γρασίδι πρέπει να κόβεται σχετικά συχνά, ώστε να παραμένει μικρή ποσότητα τεμαχισμένου υλικού πάνω στο γρασίδι. Επομένως, το καλύτερο είναι η κοπή με τεμαχισμό να εκτελείται στο γρασίδι τουλάχιστον μία φορά την εβδομάδα και η μηχανή κοπής χόρτων να ρυθμίζεται έτσι ώστε να πέφτει πάνω στο γρασίδι μόνο περίπου το 40% του συνολικού ύψους του γρασιδιού. Αν τα τεμαχισμένα αποκόμματα σχηματίζουν ορατά κατάλοιπα πάνω στην επιφάνεια του γκαζόν (για παράδειγμα κατά την πρώτη κοπή της χρονιάς ή αν είχε υπάρξει μεγάλη ανάπτυξη του γρασιδιού), θα πρέπει να χρησιμοποιηθεί κατά την εργασία ο σάκος συλλογής γρασιδιού (5).

10.3 Αναστολέας μαχαιριού (Εικ. 1, 16)

Πριν από κάθε θέση σε λειτουργία πρέπει να ελέγχετε τον αναστολέα μαχαιριού. Θέστε τον κινητήρα σε λειτουργία όπως περιγράφεται στο τμήμα *10.4*.

1. Αφήστε ελεύθερο τον βραχίονα ασφαλείας (1). Ο κινητήρας απενεργοποιείται και το μαχαίρι (12a) φρενάρει.
2. Το μαχαίρι (12a) πρέπει να σταματήσει μέσα σε 7 δευτερόλεπτα.

10.4 Ενεργοποίηση/ απενεργοποίηση του προϊόντος (Εικ. 15)

Υπόδειξη:

Η κατάσταση φόρτισης της επαναφορτιζόμενης μπαταρίας σηματοδοτείται με το άναμμα τις αντίστοιχης λυχνίας LED.

Low	Χαμηλή στάθμη επαναφορτιζόμενης μπαταρίας
High	Υψηλή στάθμη επαναφορτιζόμενης μπαταρίας

Ενεργοποίηση

1. Κρατήστε πατημένο τον διακόπτη ενεργοποίησης/ απενεργοποίησης (10) και τραβήξτε τον βραχίονα ασφαλείας (1) προς τα πίσω.

Απενεργοποίηση

1. Αφήστε ελεύθερο τον βραχίονα ασφαλείας (1).
2. Αφαιρέστε την επαναφορτιζόμενη μπαταρία.

⚠ ΠΡΟΣΟΧΗ

Το προϊόν εξακολουθεί να λειτουργεί μετά την απενεργοποίηση. Περιμένετε έως ότου ακινητοποιηθεί εντελώς το προϊόν.

10.5 Τρόπος λειτουργίας Αυτόματα/Eco (Εικ. 15)

Κατά την εκκίνηση το προϊόν λειτουργεί αυτόματα στον τελευταίο τρόπο λειτουργίας που είχε χρησιμοποιηθεί.

1. Με πάτημα του διακόπτη Αυτόματα/Eco (10a) μπορείτε να επιλέξετε μεταξύ των τρόπων λειτουργίας Αυτόματα/Eco.

Τρόπος λειτουργίας Αυτόματα:

Το προϊόν προσαρμόζει τον αριθμό στροφών κινητήρα ανάλογα με το φορτίο λειτουργίας.

Τρόπος λειτουργίας Eco:

Το προϊόν λειτουργεί με τον κατώτατο αριθμό στροφών για να επιτυγχάνεται η μέγιστη διάρκεια λειτουργίας των επαναφορτιζόμενων μπαταριών.

10.6 Μετά την κοπή

- Πριν τη χρησιμοποιήσετε ξανά ελέγξτε όλες τις βίδες και τα παξιμάδια. Σφίξτε καλά τις βίδες που έχουν λασκάρει.
- Αδειάστε το σάκο συλλογής γρασιδιού πριν από τη νέα χρήση.
- Λάβετε επίσης υπόψη σας το κεφάλαιο "Αποθήκευση".

11 Καθαρισμός και συντήρηση

⚠ ΠΡΟΕΙΔΟΠΟΙΗΣΗ

Αναθέτετε σε ένα εξειδικευμένο συνεργείο τις εργασίες επισκευής και τις εργασίες σέρβις που δεν περιγράφονται στις παρούσες οδηγίες χρήσης. Χρησιμοποιείτε μόνο γνήσια ανταλλακτικά.

⚠ ΠΡΟΕΙΔΟΠΟΙΗΣΗ

Οι τεχνικά μη σωστές εργασίες συντήρησης ή καθαρισμού μπορούν να προκαλέσουν τραυματισμούς!

⚠ ΠΡΟΕΙΔΟΠΟΙΗΣΗ

Κατά τη διάρκεια εργασιών καθαρισμού, επισκευής και συντήρησης, το προϊόν μπορεί να τεθεί σε λειτουργία χωρίς να αναμένεται και αυτό να έχει ως συνέπεια τραυματισμούς και εγκαύματα.

– Απενεργοποιήστε το προϊόν.
– Αφαιρέστε την επαναφορτιζόμενη μπαταρία.
– Αφήστε το προϊόν να κρυώσει.

⚠ ΠΡΟΣΟΧΗ

Φορέστε προστατευτικά γάντια για να χειριστείτε τα μαχαίρια!

11.1 Καθαρισμός

- Διατηρείτε τις προστατευτικές διατάξεις, τις σχισμές αερισμού και το περίβλημα κινητήρα όσο το δυνατόν καθαρά από σκόνη και ακαθαρσίες. Σκουπίστε το προϊόν με ένα καθαρό πανί ή φυσήξτε το με πεπιεσμένο αέρα χαμηλής πίεσης. Συνιστούμε να καθαρίζετε το προϊόν αμέσως μετά από κάθε χρήση.
- Τα ανοίγματα αερισμού πρέπει να είναι πάντοτε ελεύθερα.
- Ο καθαρισμός με λάστιχο κήπου συνιστάται μόνο με χαμηλή πίεση. Δεν συνιστάται η χρήση μηχανής καθαρισμού υπό υψηλή πίεση για τον καθαρισμό του προϊόντος.

1. Απαγκιστρώστε τον σάκο συλλογής γρασιδιού και βουρτσίστε τον με μια βούρτσα χειρός. Με τη βούρτσα χειρός μπορείτε επίσης να καθαρίσετε τις πολλές ακαθαρσίες από το περίβλημα της χλοοκοπτικής μηχανής.
2. Καθαρίστε την κάτω πλευρά της χλοοκοπτικής μηχανής με μια σπάτουλα και βούρτσα χειρός. Η σπάτουλα βοηθάει στην απομάκρυνση των πολλών και μεγαλύτερων φυτικών υπολειμμάτων από την περιοχή του μαχαιριού (12a). Ο καθαρισμός της κάτω πλευράς είναι πιο εύκολος αμέσως μετά τη χρήση και μπορεί να γίνει πιο διεξοδικά. Τότε οι ακαθαρσίες και τα φυτικά υπολείμματα είναι ακόμα φρέσκα και μπορούν να απομακρυνθούν πιο εύκολα.
3. Μην χρησιμοποιείτε καθαριστικά ή διαλυτικά, γιατί θα μπορούσαν να προσβάλουν τα πλαστικά μέρη του προϊόντος. Προσέχετε ώστε να μην εισχωρήσει νερό στο εσωτερικό του προϊόντος.
4. Βεβαιωθείτε πως η εξαγωγή γρασιδιού είναι απαλλαγμένη από κατάλοιπα γρασιδιού και αν χρειάζεται απομακρύνετέ τα.

11.2 Συντήρηση

⚠ ΠΡΟΕΙΔΟΠΟΙΗΣΗ

Κίνδυνος τραυματισμού!

Αφαιρείτε την επαναφορτιζόμενη μπαταρία πριν από όλες τις εργασίες στο ηλεκτρικό εργαλείο (π.χ., συντήρηση, αλλαγή εργαλείου κλπ.), καθώς και κατά τη μεταφορά και την αποθήκευσή του από το ηλεκτρικό εργαλείο. Σε περίπτωση μη ηθελημένου χειρισμού του διακόπτη ενεργοποίησης/απενεργοποίησης υπάρχει κίνδυνος τραυματισμού.

11.2.1 Αλλαγή του μαχαιριού (12a) (Εικ. 16)

⚠ ΠΡΟΕΙΔΟΠΟΙΗΣΗ

Κατά την εργασία με μαχαίρι που έχει υποστεί ζημιά υπάρχει κίνδυνος τραυματισμού.

– Φοράτε προστατευτικά γάντια!
– Για λόγους ασφαλείας, αναθέτετε το ακόνισμα και τη ζυγοστάθμιση του μαχαιριού μόνο σε ένα εξουσιοδοτημένο και εξειδικευμένο συνεργείο. Για να επιτύχετε το βέλτιστο αποτέλεσμα εργασίας, συνιστάται να δίνετε το μαχαίρι για έλεγχο μία φορά το χρόνο.
– Για την αντικατάσταση του μαχαιριού επιτρέπεται να χρησιμοποιούνται μόνο γνήσια ανταλλακτικά.

1. Κρατήστε το μαχαίρι (12a) σταθερά με το ένα χέρι.
2. Περιστρέψτε τη βίδα μαχαιριού (12) αριστερόστροφα με τη βοήθεια ενός γερμανικού κλειδιού μέγεθος 13 (δεν περιλαμβάνεται στο παραδοτέο υλικό).
3. Αφαιρέστε τη βίδα του μαχαιριού (12) και τη ροδέλα συναρμογής.
4. Εγκαταστήστε το νέο μαχαίρι (12a) με την αντίστροφη σειρά ενεργειών. Στερεώστε κανονικά τη βίδα μαχαιριού (12). Προσέξτε ώστε το μαχαίρι (12a) να έχει τοποθετηθεί σωστά στο μπουλόνι στερέωσης και να εφαρμόζει χωρίς να προεξέχει.
5. Η ροπή σύσφιξης της βίδας μαχαιριού (12) είναι 45 Nm. Αντικαθιστάτε και τη βίδα μαχαιριού (12) όταν αντικαθιστάτε το μαχαίρι (12a).

11.2.2 Μαχαίρι που έχει υποστεί ζημιά (12a) (Εικ. 16)

Σε περίπτωση που το μαχαίρι (16) έρθει σε επαφή με ένα εμπόδιο:

- Σβήστε τον κινητήρα, περιμένετε να ακινητοποιηθεί και αφαιρέστε την επαναφορτιζόμενη μπαταρία.
- Ελέγξτε το μαχαίρι (12a) για τυχόν ζημιά.
- Αν το μαχαίρι (12a) έχει υποστεί ζημιά ή έχει λυγίσει, τότε πρέπει να αντικατασταθεί.
- Ποτέ μην επιχειρήσετε να ισιώσετε ένα μαχαίρι (12a) που έχει λυγίσει.
- Ποτέ μην εργάζεστε με ένα μαχαίρι (12a) που έχει λυγίσει ή παρουσιάζει έντονη φθορά. Η χρήση ενός τέτοιου μαχαιριού θα προκαλεί κραδασμούς και μπορεί να έχει σαν συνέπεια περισσότερες ζημιές στη χλοοκοπτική μηχανή.

12 Αποθήκευση και μεταφορά

Αποθηκεύστε το προϊόν και τα αξεσουάρ του σε χώρο σκοτεινό, στεγνό, χωρίς κίνδυνο παγετού και μη προσβάσιμο σε παιδιά.
Η ιδανική θερμοκρασία αποθήκευσης βρίσκεται μεταξύ 5 °C και 30 ˚C.
Φυλάσσετε το προϊόν μέσα στην αρχική συσκευασία του.
Καλύψτε το προϊόν, για προστασία από σκόνη ή υγρασία.
Φυλάσσετε τις οδηγίες χειρισμού μαζί με το προϊόν.

⚠ ΠΡΟΕΙΔΟΠΟΙΗΣΗ

Κίνδυνος τραυματισμού!

Αφαιρείτε την επαναφορτιζόμενη μπαταρία πριν από όλες τις εργασίες στο ηλεκτρικό εργαλείο (π.χ., συντήρηση, αλλαγή εργαλείου κλπ.), καθώς και κατά τη μεταφορά και την αποθήκευσή του από το ηλεκτρικό εργαλείο. Σε περίπτωση μη ηθελημένου χειρισμού του διακόπτη ενεργοποίησης/απενεργοποίησης υπάρχει κίνδυνος τραυματισμού.

12.1 Σύμπτυξη του επάνω βραχίονα ώθησης (2) (Εικ. 1, 7, 12)

⚠ ΠΡΟΕΙΔΟΠΟΙΗΣΗ

Κίνδυνος εμπλοκής μελών του σώματος!

Κρατάτε τον βραχίονα ώθησης πάντα με ένα χέρι στην ανώτατη θέση.

– Ποτέ μην τοποθετείτε δάχτυλα ανάμεσα στον επάνω και τον κάτω βραχίονα ώθησης.

Για οικονομία χώρου κατά τη φύλαξη, ο πάνω βραχίονας ώθησης (2) είναι πτυσσόμενος.

1. Αφαιρέστε τον σάκο συλλογής γρασιδιού (5).
2. Ανοίξτε τους μοχλούς ταχείας σύσφιξης (2c) στον επάνω βραχίονα ώθησης (2).
3. Λασκάρετε λίγο τους μοχλούς ταχείας σύσφιξης (2c) περιστρέφοντάς τους αριστερόστροφα.
4. Γυρίστε τον επάνω βραχίονα ώθησης (2) προς τα κάτω. Το καλώδιο (9a) δεν επιτρέπεται να σφηνωθεί σε αυτή τη διαδικασία.

12.2 Προετοιμασία για την αποθήκευση

1. Αφαιρέστε την επαναφορτιζόμενη μπαταρία.
2. Εκκενώστε πλήρως το προϊόν.
3. Καθαρίζετε και ελέγχετε το προϊόν για ζημίες.

13 Επισκευή και παραγγελία ανταλλακτικών

Πρέπει να έχετε υπόψη σας ότι σε αυτό το προϊόν τα παρακάτω εξαρτήματα υπόκεινται σε φθορά ανάλογα με τη χρήση ή φυσική φθορά, δηλ. τα παρακάτω εξαρτήματα χρειάζονται ως αναλώσιμα.

ΕΠΙΣΗΜΑΝΣΗ

Σύμφωνα με τη νομοθεσία ευθύνης για τα προϊόντα, δεν φέρουμε ευθύνη για βλάβες οι οποίες προκαλούνται από ακατάλληλες επισκευές ή λόγω μη χρήσης γνήσιων ανταλλακτικών.

Αναθέτετε τις εργασίες σε κάποιο σέρβις ή σε έναν εξουσιοδοτημένο τεχνικό. Το αντίστοιχο ισχύει και για τα αξεσουάρ.

Ανταλλακτικά και αξεσουάρ μπορείτε να προμηθευτείτε από το κέντρο σέρβις της εταιρείας μας. Για τον σκοπό αυτόν, σαρώστε τον κωδικό QR στη σελίδα τίτλου.

13.1 Παραγγελία ανταλλακτικών

Κατά την παραγγελία ανταλλακτικών πρέπει να δοθούν οι παρακάτω πληροφορίες:

- Ονομασία μοντέλου
- Αριθμός είδους
- Στοιχεία της πινακίδας τύπου

Ανταλλακτικά / Αξεσουάρ

Επαναφορτιζόμενη μπαταρία SBP2.0, αρ. είδους:	7909201708
Επαναφορτιζόμενη μπαταρία SBP4.0, αρ. είδους:	7909201709
Φορτιστής SBC2.4A, αρ. είδους:	7909201710
Φορτιστής SBC4.5A, αρ. είδους:	7909201711
Φορτιστής SDBC2.4A, αρ. είδους:	7909201712
Φορτιστής SDBC4.5A, αρ. είδους:	7909201713
Βασικό σετ SBSK2.0, αρ. είδους:	7909201720
Βασικό σετ SBSK4.0, αρ. είδους:	7909201721
Μαχαίρι Αρ. είδους:	7911200647
Βίδα μαχαιριού Αρ. είδους:	5911415001

14 Απόρριψη και ανακύκλωση

Υποδείξεις σχετικά με τη συσκευασία

Τα υλικά συσκευασίας είναι ανακυκλώσιμα. Παρακαλούμε να απορρίψετε τη συσκευασία με τρόπο φιλικό προς το περιβάλλον.

Υποδείξεις σχετικά με το νόμο περί ηλεκτρικού και ηλεκτρονικού εξοπλισμού (ElektroG)

Τα απόβλητα ηλεκτρικού και ηλεκτρονικού εξοπλισμού δεν πρέπει να απορρίπτονται στα οικιακά απορρίμματα, αλλά να συλλέγονται ή να απορρίπτονται ξεχωριστά!

- Οι χρησιμοποιημένες μπαταρίες ή επαναφορτιζόμενες μπαταρίες που δεν είναι σταθερά εγκατεστημένες στην παλαιά συσκευή, πρέπει πριν την παράδοσή τους να αφαιρούνται χωρίς να καταστραφούν! Η απόρριψή τους ρυθμίζεται από τον νόμο σχετικά με μπαταρίες.
- Οι ιδιοκτήτες ή χρήστες παλαιού ηλεκτρικού και ηλεκτρονικού εξοπλισμού υποχρεούνται από τη νομοθεσία να τον επιστρέφουν μετά το τέλος της ωφέλιμης ζωής του.
- Ο τελικός χρήστης φέρει ο ίδιος την ευθύνη για τη διαγραφή των προσωπικών δεδομένων του από την προς απόρριψη παλαιά συσκευή!
- Το σύμβολο διαγραμμένου κάδου απορριμμάτων σημαίνει ότι τα απόβλητα ηλεκτρικού και ηλεκτρονικού εξοπλισμού δεν επιτρέπεται να απορρίπτονται στα οικιακά απορρίμματα.
- Τα απόβλητα ηλεκτρικού και ηλεκτρονικού εξοπλισμού μπορούν να παραδίδονται χωρίς χρέωση στις εξής θέσεις:
  - Δημόσιες θέσεις απόρριψης ή θέσεις συλλογής (π.χ. θέσεις που έχουν ορίσει οι δημοτικές αρχές)
  - Σημεία πώλησης ηλεκτρικού εξοπλισμού (είτε φυσικά καταστήματα είτε online) εφόσον οι έμποροι έχουν την υποχρέωση παραλαβής τους ή προσφέρουν αυτή την υπηρεσία εθελοντικά.
  - Έως τρεις παλαιές ηλεκτρικές συσκευές ανά είδος συσκευής, με μήκος ακμής έως 25 εκατοστών μπορείτε να τις παραδώσετε στον κατασκευαστή, χωρίς χρέωση και χωρίς προηγούμενη αγορά νέας συσκευής, ή να τις παραδώσετε σε άλλη εξουσιοδοτημένη θέση συλλογής στην περιοχή σας.
  - Περαιτέρω συμπληρωματικούς όρους παραλαβής του κατασκευαστή και του διανομέα μπορείτε να πληροφορηθείτε από το εκάστοτε τμήμα εξυπηρέτησης πελατών.
- Σε περίπτωση παράδοσης μιας νέας ηλεκτρικής συσκευής από τον κατασκευαστή σε μια ιδιωτική οικία, αυτός μπορεί να φροντίσει για τη δωρεάν παραλαβή της παλαιάς ηλεκτρικής συσκευής, κατόπιν ζήτησης από τον τελικό χρήστη. Για τον σκοπό αυτό επικοινωνήστε με το τμήμα εξυπηρέτησης πελατών του κατασκευαστή.
- Αυτές οι δηλώσεις ισχύουν μόνο για συσκευές που εγκαθίστανται και πωλούνται σε χώρες της Ευρωπαϊκής Ένωσης και υπόκεινται στην Ευρωπαϊκή Οδηγία 2012/19/ΕΕ. Σε χώρες εκτός Ευρωπαϊκής Ένωσης μπορεί να ισχύουν διαφορετικές διατάξεις για την απόρριψη αποβλήτων ηλεκτρικού και ηλεκτρονικού εξοπλισμού.

Υποδείξεις για μπαταρίες ιόντων λιθίου

Αφαιρέστε τις μπαταρίες πριν την απόρριψη της συσκευής!

- Μην απορρίπτετε τις μπαταρίες στα οικιακά απορρίμματα, σε φωτιά (κίνδυνος έκρηξης) ή σε νερό. Οι μπαταρίες που έχουν υποστεί ζημιά μπορούν να βλάψουν το περιβάλλον και την υγεία σας,αν εκλύονται τοξικές αναθυμιάσεις ή υγρά.
- Οι μπαταρίες που έχουν υποστεί ζημιά ή οι χρησιμοποιημένες μπαταρίες πρέπει να ανακυκλώνονται σύμφωνα με τον Κανονισμό (ΕΕ) 2023/1542.
- Παραδώστε την μπαταρία και τον φορτιστή σε ένα σημείο ανακύκλωσης. Τα χρησιμοποιούμενα πλαστικά και μεταλλικά εξαρτήματα μπορούν να διαχωριστούν με βάση το είδος και να παραδοθούν έτσι για ανακύκλωση.
- Απορρίπτετε τις μπαταρίες σε αποφορτισμένη κατάσταση. Συνιστάται να καλύπτετε τους πόλους με αυτοκόλλητη ταινία για προστασία από βραχυκύκλωμα. Μην ανοίξετε την μπαταρία.
- Απορρίπτετε τις μπαταρίες σύμφωνα με τους τοπικούς κανονισμούς. Παραδίδετε τις μπαταρίες σε ένα σημείο συλλογής χρησιμοποιημένων μπαταριών όπου αυτές προωθούνται για οικολογική ανακύκλωση. Ρωτήστε σχετικά την τοπική υπηρεσία αποκομιδής απορριμμάτων.

15 Αντιμετώπιση προβλημάτων

Ο παρακάτω πίνακας δείχνει συμπτώματα σφαλμάτων και περιγράφει πώς μπορείτε να τα αντιμετωπίσετε, στην περίπτωση που το προϊόν εμφανίσει κάποτε κάποια δυσλειτουργία. Αν δεν μπορείτε να εντοπίσετε και να εξαλείψετε το πρόβλημα με αυτό τον τρόπο, απευθυνθείτε στο τοπικό σας συνεργείο σέρβις.

Πρόβλημα	**Ενδεχόμενη αιτία**	**Μέτρο αντιμετώπισης**
Το προϊόν δεν εκκινείται.	Η ισχύς της επαναφορτιζόμενης μπαταρίας είναι πολύ χαμηλή.	Φορτίστε την επαναφορτιζόμενη μπαταρία.
	Η επαναφορτιζόμενη μπαταρία δεν έχει τοποθετηθεί σωστά.	Τοποθετήστε την επαναφορτιζόμενη μπαταρία στην υποδοχή επαναφορτιζόμενης μπαταρίας. Η επαναφορτιζόμενη μπαταρία ασφαλίζει με χαρακτηριστικό ήχο.
	Βλάβη διακόπτη ενεργοποίησης/ απενεργοποίησης.	Απευθυνθείτε στην υπηρεσία σέρβις της εταιρείας μας.
	Βλάβη του κινητήρα.	
Θορυβώδης λειτουργία, έντονοι κραδασμοί του προϊόντος.	Μοχλοί ταχείας σύσφιξης λασκαρισμένοι.	Ελέγξτε τους μοχλούς ταχείας σύσφιξης.
	Λασκαρισμένη στερέωση μαχαιριού.	Ελέγξτε τη στερέωση μαχαιριού.
	Έλλειψη ζυγοστάθμισης μαχαιριού.	Αντικαταστήστε το μαχαίρι.
Ο κινητήρας δεν λειτουργεί.	Δεν έχει τραβηχτεί ο βραχίονας ασφαλείας.	Τραβήξτε τον βραχίονα ασφαλείας.
	Βλάβη του κινητήρα.	Επισκεφθείτε εξουσιοδοτημένο κέντρο εξυπηρέτησης πελατών.
Η εξαγωγή γρασιδιού δεν είναι καλή.	Ύψος κοπής πολύ χαμηλό.	Ρυθμίστε το ύψος κοπής.
	Μαχαίρι φθαρμένο.	Αντικαταστήστε το μαχαίρι.
	Σάκος συλλογής γρασιδιού βουλωμένος.	Αδειάστε τον σάκο συλλογής γρασιδιού ή καθαρίστε το σημείο έμφραξης.

16 Όροι εγγύησης - Σειρά Scheppach 20V IXES

Ημερομηνία αναθεώρησης 25/04/2024

Αγαπητή πελάτισσα, αγαπητέ πελάτη,
τα προϊόντα μας υποβάλλονται σε αυστηρό έλεγχο ποιότητας. Αν ωστόσο, ένα προϊόν δεν λειτουργεί άψογα, λυπούμαστε πολύ γι' αυτό και σας ζητούμε να απευθυνθείτε στην Υπηρεσία Σέρβις της εταιρείας μας στη διεύθυνση που αναφέρεται παρακάτω. Με χαρά μας μπορούμε να σας εξυπηρετήσουμε και τηλεφωνικά μέσω του αριθμό τηλεφώνου σέρβις. Οι υποδείξεις που ακολουθούν σκοπό έχουν να σας βοηθήσουν να ολοκληρωθεί χωρίς προβλήματα η επεξεργασία και η τελική ρύθμιση τυχόν αξίωσης σε περίπτωση ζημιάς.

Για την προβολή αξιώσεων επί της εγγύησης ισχύουν τα εξής:

1. **Οι παρόντες όροι εγγύησης** διέπουν τις πρόσθετες παροχές Εγγύησης Κατασκευαστή που προσφέρουμε για αγοραστές (ιδιώτες τελικούς χρήστες) νέων προϊόντων. Οι νομικά προβλεπόμενες καλύψεις εγγύησης δεν επηρεάζονται από την παρούσα εγγύηση. Αυτή αποτελεί ευθύνη του εμπόρου από τον οποίο προμηθευτήκατε το προϊόν.
2. **Η κάλυψη εγγύησης** του κατασκευαστή περιορίζεται αποκλειστικά σε προβλήματα σε ένα νέο προϊόν που αποκτήσατε τα οποία οφείλονται σε σφάλμα υλικού ή παραγωγής. Αν κατά τη διάρκεια της περιόδου εγγύησης προκύψουν ελαττώματα υλικού ή κατασκευής, ο κατασκευαστής εγγυάται στο πλαίσιο της παρούσας εγγύησης μία από τις ακόλουθες υπηρεσίες κατ' αποκλειστική του επιλογή:
   - Δωρεάν επισκευή του προϊόντος
   - Δωρεάν αντικατάσταση του προϊόντος με ένα νέο είδος αντίστοιχης αξίας (αν χρειαστεί, και αντικατάσταση με επόμενο μοντέλο, εφόσον δεν είναι πλέον διαθέσιμο το αρχικό προϊόν).

   Τα αντικαθιστούμενα προϊόντα ή εξαρτήματα περιέρχονται στην ιδιοκτησία μας. Έχετε υπόψη μας ότι τα προϊόντα μας δεν έχουν σχεδιαστεί για εμπορική, βιοτεχνική ή επαγγελματική χρήση. Επομένως δεν παρέχεται κάλυψη από την εγγύηση αν το προϊόν εντός της περιόδου εγγύησης χρησιμοποιήθηκε σε εμπορική, βιοτεχνική ή βιομηχανική χρήση ή εκτέθηκε σε αντίστοιχη καταπόνηση.
3. **Από την κάλυψη της παρούσας εγγύησης εξαιρούνται τα εξής:**
   - Ζημιές στο προϊόν που προέκυψαν από μη τήρηση των οδηγιών μας για τη συναρμολόγηση, μη τήρηση των οδηγιών χρήσης (π.χ. σύνδεση σε λανθασμένη τάση ρεύματος δικτύου ή λανθασμένο τύπο ρεύματος) ή μη τήρηση των κανονισμών συντήρησης και ασφάλειας, ή από χρήση του προϊόντος υπό ακατάλληλες συνθήκες περιβάλλοντος καθώς και από ελλιπή φροντίδα και συντήρηση.
   - Ζημιές στο προϊόν που προέκυψαν από κακή μεταχείριση ή ακατάλληλες εφαρμογές (όπως π.χ. υπερφόρτωση του προϊόντος ή χρήση μη εγκεκριμένων εργαλείων ή αξεσουάρ), από διείσδυση ξένων σωμάτων στο προϊόν (όπως π.χ. άμμου, πε-

τρών ή σκόνης), ζημιές από τη μεταφορά, χρήση βίας ή εξωτερικές επιδράσεις (όπως π.χ. ζημιές από πτώση).

– Ζημιές στο προϊόν ή σε μέρη του προϊόντος οι οποίες οφείλονται σε προβλεπόμενη, συνηθισμένη (σύμφωνη με τη λειτουργία) ή άλλη φυσική φθορά και/ή φθορά φθειρόμενων εξαρτημάτων.
– Ελαττώματα στο προϊόν τα οποία προκλήθηκαν από τη χρήση αξεσουάρ, συμπληρωματικών εξαρτημάτων ή ανταλλακτικών που δεν ήταν γνήσια εξαρτήματα ή δεν χρησιμοποιήθηκαν όπως προβλεπόταν.
– Προϊόντα στα οποία πραγματοποιήθηκαν αλλαγές ή τροποποιήσεις.
– Ελάχιστες αποκλίσεις από τα προβλεπόμενα χαρακτηριστικά, οι οποίες δεν επηρεάζουν την αξία και τη χρηστικότητα του προϊόντος.
– Προϊόντα στα οποία πραγματοποιήθηκαν εξ ιδίων επισκευές ή ιδιαιτέρως επισκευές από μη εξουσιοδοτημένα τρίτα άτομα.
– Αν η σήμανση του προϊόντος ή οι πληροφορίες ταυτοποίησης του προϊόντος (αυτοκόλλητα του μηχανήματος) λείπουν ή είναι δυσανάγνωστα.
– Προϊόντα που παρουσιάζουν έντονη ρύπανση, τα οποία για τον λόγο αυτόν δεν έγιναν αποδεκτά από το προσωπικό σέρβις.
– Γενικά δεν γίνονται αποδεκτές βάσει της παρούσας εγγύησης αξιώσεις αποζημίωσης για ζημίες ούτε για επακόλουθες ζημίες.

4. **Η περίοδος εγγύησης** ανέρχεται κανονικά σε **5 έτη** (12 μήνες για μπαταρίες / επαναφορτιζόμενες μπαταρίες) και αρχίζει από την ημερομηνία αγοράς του προϊόντος. Καθοριστική σχετικά είναι η ημερομηνία στην απόδειξη αγοράς. Οι αξιώσεις επί της εγγύησης πρέπει να υποβάλλονται αμέσως μετά την αναγνώριση του ελαττώματος. Οι αξιώσεις επί της εγγύησης δεν γίνονται αποδεκτές μετά τη λήξη της περιόδου εγγύησης. Η επισκευή ή αντικατάσταση του προϊόντος δεν επιφέρει παράταση της περιόδου εγγύησης και από την παροχή αυτή δεν αρχίζει νέα περίοδος εγγύησης για το προϊόν ή τυχόν ανταλλακτικά που τοποθετήθηκαν. Αυτό ισχύει και σε περίπτωση επιτόπιου σέρβις. Για την προβολή της αξίωσης επί της εγγύησης προϋπόθεση είναι να γίνει εφικτή για τον κατασκευαστή ως πάροχο της εγγύησης η εξέταση αυτής της υπόθεσης εγγύησης με αποστολή του προϊόντος στον κατασκευαστή, σε περίπτωση που αυτό ζητήσει ο κατασκευαστής. Πρέπει να προσέξετε να χρησιμοποιήσετε κατάλληλη συσκευασία ώστε να αποφευχθούν ζημιές κατά τη μεταφορά. Το προϊόν πρέπει να παραδοθεί ή να αποσταλεί στο κέντρο σέρβις αφού καθαριστεί και να συνοδεύεται από ένα αντίγραφο της απόδειξης αγοράς, όπου περιέχονται τα στοιχεία ημερομηνίας αγοράς και η ονομασία του προϊόντος. Αν η αποστολή του προϊόντος είναι ημιτελής, χωρίς την πλήρη έκταση του παραδοτέου υλικού, η αξία των αξεσουάρ που λείπουν θα χρεωθεί / αφαιρεθεί, σε περίπτωση αντικατάστασης του προϊόντος ή επιστροφής χρημάτων. Εν μέρει ή πλήρως αποσυναρμολογημένα προϊόντα δεν μπορούν να γίνουν αποδεκτά για την αξίωση επί της εγγύησης. Σε περίπτωση αξίωσης που δεν είναι δικαιολογημένη ή είναι εκτός της περιόδου εγγύησης, ο αγοραστής αναλαμβάνει ο ίδιος το κόστος και τους κινδύνους της μεταφοράς. **Παρακαλούμε να γνωστοποιήσετε εκ των προτέρων στο κέντρο σέρβις (βλ. παρακάτω) τυχόν αξίωση επί της εγγύησης.** Κατά κανόνα συμφωνείται ότι το ελαττωματικό προϊόν αποστέλλεται στην αναφερόμενη παρακάτω διεύθυνση σέρβις συνοδευόμενο από μια σύντομη περιγραφή του προβλήματος με ήδη οργανωμένη επιστροφή ή - σε περίπτωση επισκευής εκτός της περιόδου εγγύησης - με προκαταβολή επαρκών ταχυδρομικών τελών, υπό τον όρο τήρησης των σχετικών οδηγιών συσκευασίας και αποστολής. **Παρακαλούμε να προσέξετε το προϊόν που επιστρέφετε (ανάλογα με το μοντέλο) να είναι για λόγους ασφαλείας απαλλαγμένο από όλα τα υλικά λειτουργίας.** Το προϊόν που αποστέλλεται στο κέντρο σέρβις μας πρέπει να έχει συσκευαστεί έτσι ώστε να αποφευχθούν ζημιές από τη μεταφορά στο προϊόν για το οποίο υποβάλλεται η αξίωση. Μετά από επιτυχή επισκευή / αντικατάσταση, σας επιστρέφουμε το προϊόν χωρίς χρέωσή σας. Αν τα προϊόντα δεν μπορούν ούτε να επισκευαστούν ούτε να αντικατασταθούν, μπορεί κατά την αποκλειστική κρίση μας να επιστραφεί ένα χρηματικό ποσόν με μέγιστο ύψος την τιμή αγοράς του ελαττωματικού προϊόντος, αφού ληφθεί υπόψη τυχόν μείωση της αξίας του προϊόντος λόγω φθοράς. Οι παρούσες παροχές εγγύησης ισχύουν μόνο προς όφελος του ιδιώτη πρώτου αγοραστή και δεν μπορούν να εκχωρηθούν ή να μεταβιβαστούν.

5. **Επέκταση της περιόδου εγγύησης σε 10 έτη:** Η Scheppach προσφέρει μια επέκταση κατά 5 έτη της περιόδου εγγύησης για προϊόντα της σειράς Scheppach 20V. Έτσι η περίοδος εγγύησης για τα προϊόντα αυτά συνολικά ανέρχεται σε 10 έτη. Από την εγγύηση αυτή εξαιρούνται μπαταρίες / επαναφορτιζόμενες μπαταρίες, φορτιστές και αξεσουάρ. Μπορείτε να αποκτήσετε αυτή την παράταση εγγύησης δηλώνοντας το προϊόν Scheppach που προμηθευτήκατε από τη σειρά αυτή, εντός προθεσμίας το πολύ 30 ημερών από την ημερομηνία αγοράς, στη διαδικτυακή διεύθυνση https://garantie.scheppach.com. Μετά από επιτυχή online δήλωση λαμβάνετε την επιβεβαίωση επέκτασης της εγγύησης για το συγκεκριμένο προϊόν.

6. **Για την προβολή** της αξίωσής σας έναντι της εγγύησης **παρακαλούμε να επικοινωνήσετε με το αρμόδιο κέντρο σέρβις της εταιρείας μας**.

   Χρησιμοποιήστε κατά προτίμηση τη φόρμα στην αρχική σελίδα μας:

   https://shop.scheppach.com/contact

   Μη μας αποστείλετε προϊόντα χωρίς προηγούμενη επικοινωνία και εγγραφή στο κέντρο σέρβις μας.

   Για την αξιοποίηση αυτών των υποσχέσεων εγγύησης απαραίτητη προϋπόθεση είναι η πρώτη επαφή να γίνει με το κέντρο σέρβις της εταιρείας μας. Οι αξιώσεις επί της εγγύησης πρέπει να υποβάλλονται πριν την παρέλευση της περιόδου εγγύησης και εντός 14 ημερών από τη διαπίστωση του ελαττώματος. Για τον σκοπό αυτό είναι απαραίτητη η απόδειξη αγοράς και η τυχόν επιβεβαίωση επέκτασης εγγύησης για το συγκεκριμένο προϊόν.

7. **Χρόνος επεξεργασίας** - Κατά κανόνα επεξεργαζόμαστε τις αποστολές αξίωσης επί της εγγύησης εντός 14 ημερών από την άφιξη στο κέντρο σέρβις της εταιρείας μας. Σε περίπτωση που σε εξαιρετικές περιπτώσεις υπάρξει υπέρβαση του χρόνου επεξεργασίας, θα σας ενημερώσουμε έγκαιρα.

8. **Φθειρόμενα εξαρτήματα** - Φθειρόμενα εξαρτήματα είναι: α) παρεχόμενες, τοποθετημένες και/ή ενσωματωμένες στο προϊόν μπαταρίες / επαναφορτιζόμενες μπαταρίες καθώς και β) όλα τα, ανάλογα με το προϊόν, φθειρόμενα εξαρτήματα (μεταξύ άλλων ιμάντες, λάμες πριονιού, εξαρτήματα εργασίας, τροχοί λείανσης, φίλτρα, ψήκτρες άνθρακα κλπ., βλ. τις οδηγίες χειρισμού). Η εγγύηση δεν καλύπτει μπαταρίες ή επαναφορτιζόμενες μπαταρίες που έχουν υποστεί βαθιά εκφόρτιση ή έχουν υποστεί ζημιά στο περίβλημα και/ή στους πόλους των μπαταριών..
9. **Εκτίμηση κόστους** - Τα προϊόντα τα οποία δεν καλύπτονται ή δεν καλύπτονται πλέον από την εγγύηση τα επισκευάζουμε έναντι χρέωσης. Κατόπιν αιτήματος προς το κέντρο σέρβις της εταιρείας μας μπορείτε να μας αποστείλετε την ελαττωματική συσκευή για μια εκτίμηση κόστους και αν χρειαστεί να παράσχετε στο εν λόγω κέντρο σέρβις (μέσω ταχυδρομείου ή e-mail) γραπτή έγκριση της επισκευής. Χωρίς έγκριση της επισκευής δεν λαμβάνει χώρα καμία περαιτέρω επεξεργασία..

Οι όροι της εγγύησης έχουν εφαρμογή μόνο στην εκάστοτε τρέχουσα έκδοση που ισχύει κατά τη χρονική στιγμή της αξίωσης επί της εγγύησης και μπορείτε να τα βρείτε μέσω της αρχικής σελίδας μας (www.scheppach.com).

Σε περίπτωση μεταφράσεων, υπερισχύει το κείμενο στη γερμανική έκδοση.

Scheppach GmbH · Günzburger Str. 69 ·

89335 Ichenhausen (Germany)

Τηλ: +800 4002 4002 ·

E-mail: customerservice.GR@scheppach.com ·

Internet: https://www.scheppach.com

Διατηρούμε το δικαίωμα για αλλαγές στους όρους της εγγύησης ανά πάσα στιγμή χωρίς προηγούμενη ειδοποίηση.

17 Δήλωση συμμόρφωσης ΕΕ

Μετάφραση του πρωτοτύπου της δήλωσης συμμόρφωσης

Κατασκευαστής:

Scheppach GmbH
Günzburger Straße 69
D-89335 Ichenhausen

Δηλώνουμε με αποκλειστική μας ευθύνη ότι το προϊόν που περιγράφεται στο παρόν βρίσκεται σε συμμόρφωση με τις ισχύουσες Οδηγίες και Πρότυπα.

Μάρκα:	**SCHEPPACH**
Ονομασία είδ.:	**Χλοοκοπτική μηχανή μπαταρίας - BC-MP430-X**
Αρ. είδ.	**5911415900**

Οδηγίες ΕΕ:

2014/30/EE, 2006/42/EG, 2000/14/EG_2005/88/EG, 2011/65/EU*,

* Το αντικείμενο της παρούσας δήλωσης, το οποίο περιγράφεται παραπάνω, εκπληρώνει τις διατάξεις της Οδηγίας 2011/65/ΕΕ του Ευρωπαϊκού Κοινοβουλίου και του Συμβουλίου της 8ης Ιουνίου 2011 για τον περιορισμό της χρήσης ορισμένων επικίνδυνων ουσιών σε ηλεκτρικό και ηλεκτρονικό εξοπλισμό.

Πρότυπα που χρησιμοποιήθηκαν:

EN 62841-1:2015/A11:2022,
EN IEC 62841-4-3:2021/A11:2021,
EN IEC 55014-1:2021, EN IEC 55014-2:2021

Εξουσιοδοτημένος αντιπρόσωπος σύνταξης του τεχνικού φακέλου:

David Rümpelein

Günzburger Str. 69
D-89335 Ichenhausen

Ichenhausen, 14.10.2025

i.V.
Simon Schunk
Division Manager Product Center

i.V.
Andreas Pecher
Head of Project Management

Cuprins

1 Introducere 319
2 Descrierea produsului (fig. 1 - 16) 320
3 Pachetul de livrare (fig. 2) 320
4 Utilizarea conformă cu destinaţia 320
5 Indicații de securitate 321
6 Date tehnice 324
7 Despachetare 325
8 Montajul 325
9 Pre-darea în exploatare 326
10 Operarea 326
11 Curățarea și întreținerea curentă 328
12 Depozitare și transport 329
13 Reparație și comandă pentru piese de schimb .. 329
14 Eliminarea ca deșeu și revalorificarea 330
15 Remedierea avariilor 331
16 Condiții de garanție comercială - Scheppach seria 20V IXES 331
17 Declarație de conformitate UE 333
18 Desen de ansamblu explodat 360

Explicitarea simbolurilor de pe produs

Utilizarea simbolurilor din acest manual trebuie să vă atragă atenţia asupra posibilelor riscuri. Simbolurile de securitate şi declaraţiile, care le însoţesc, trebuie înţelese exact. Avertizările în sine nu îndepărtează riscurile şi nu pot înlocui măsurile corecte pentru prevenirea accidentelor.

	Înainte de punerea în funcţiune, citiţi şi ţineţi cont de manualul de utilizare şi de indicaţiile de securitate!
	Atenție! Nerespectarea panourilor de siguranță montate pe produs și a indicațiilor de avertizare, precum și nerespectarea indicațiilor de siguranță și de operare, poate conduce de la vătămări, până la moarte.
	Purtați căști antifonice.
	În pantă, nu cosiţi în sus sau în jos.
	Nu expuneţi produsul la ploaie. Staţionarea, depozitarea şi exploatarea produsului sunt permise numai în condiţii de mediu uscate.
	Nu călcaţi peste cablul aflat pe sol!
	Pericol cauzat de piesele aruncate prin centrifugare când motorul este în funcțiune. Păstrați distanța față de alte persoane și copii.
	Înainte de operarea cositorii pentru gazon, îndepărtaţi piesele mici din jur, care ar putea fi ejectate.
	Țineți mâinile și picioarele departe de sculele de lucru rotative.
	Atenţie! Cuţitul continuă să funcţioneze din inerţie!
	Deconectarea sau pornirea produsului
	Cuţit lung. Lăţime de tăiere max.
	Executați lucrările de întreținere curentă, de reechipare, de reglare și de curățare numai cu motorul deconectat și cu acumulatorul scos.
	Nivelul puterii acustice garantat al produsului.
Lithium	Acumulatori litiu-ion
CE	Produsul este conform cu directivele europene aplicabile.
	Produsul este conform cu directivele sârbe aplicabile.

1 Introducere

Producător:

Scheppach GmbH

Günzburger Straße 69

D-89335 Ichenhausen

Stimate client

Vă dorim să aveţi multe satisfacţii şi mult succes în lucrul cu noul dumneavoastră produs.

Indicație:

Conform legii privind garantarea produselor, producătorul acestui produs nu răspunde pentru deteriorările apărute la acest produs sau din cauza acestui produs în caz de:

- Manevrare improprie
- Nerespectarea manualului de utilizare
- Reparaţii executate de terţe persoane, specialişti neautorizaţi
- Montare şi schimbare a altor piese de schimb decât cele originale
- Utilizare neconformă cu destinaţia

Acordaţi atenţie:

Manualul de utilizare face parte integrantă din acest produs.

Acesta conține indicații importante privind modul de lucru sigur, în conformitate cu prescripțiile și economic cu produsul și cum să evitați pericolele, să economisiți costuri de reparație, să micșorați timpii de ieșire din funcțiune și să măriți fiabilitatea și durata de serviciu a produsului. Suplimentar faţă de dispoziţiile de securitate din acest manual de utilizare trebuie să respectaţi neapărat prescripţiile în vigoare referitoare la exploatarea produsului din ţara dumneavoastră.

Familiarizați-vă cu toate instrucțiunile de funcționare și de siguranță înainte de a utiliza produsul. Folosiți produsul numai așa cum este descris și pentru domeniile de utilizare specificate. Păstrați manualul de utilizare într-un loc sigur și predați toate documentele atunci când predați produsul unor terțe persoane.

2 Descrierea produsului (fig. 1 - 16)

1. Etrier de siguranță
2. Etrier de împingere superior
2a. Şurub cu cap plat
2b. Şaibă de adaos
2c. Pârghie de tensionare rapidă
2d Piuliță cilindrică
3. Indicator de nivel
4. Etrier de împingere inferior
4a. Şaibă de adaos
4b. Pârghie de tensionare rapidă
4c. Piuliță cilindrică
5. Coş colector de iarbă
5a. Mâner de transport
5b. Guler de cauciuc
5c. Cadru
6. Manetă pentru reglarea înălțimii de tăiere
7. Apărătoare
8. Clapetă de evacuare
9. Clemă cablu
9a. Cablu
10. Comutator de pornire/oprire
10a. Comutator Auto/Eco
11. Inserţie pentru mulci
12. Şurub cuţit
12a. Cuţit
13. Acumulator*
13a. Tastă de deblocare
13b. Locaș acumulator

3 Pachetul de livrare (fig. 2)

Poz.	Număr	Denumire
2a.	2 x	Şurub cu cap plat M6x55 mm
2b.	2 x	Şaibă de adaos
2c.	2 x	Pârghie de tensionare rapidă
2d	2 x	Piuliță cilindrică M6
4.	1 x	Etrier de împingere inferior
4a.	2 x	Şaibă de adaos
4b.	2 x	Pârghie de tensionare rapidă
4c.	2 x	Piuliță cilindrică M6
5.	1 x	Coş colector de iarbă
5a.	1 x	Mâner de transport
9.	2 x	Clemă cablu
11.	1 x	Inserţie pentru mulci
	1 x	Cositoare pentru gazon cu acumulator
	1 x	Manual de exploatare

* = nu este inclus în mod obligatoriu în pachetul de livrare!

4 Utilizarea conformă cu destinaţia

Produsul este destinat numai pentru cosirea suprafețelor de gazon și de iarbă în zona din jurul casei.

Această cositoare pentru gazon cu acumulator este adecvată pentru o suprafață de gazon de aproximativ 600-700m².

Suprafața efectivă de gazon este influențată de factori precum încărcarea acumulatorului, mărimea acumulatorului (ah), umiditatea gazonului, înălțimea de tăiere, stratul de mușchi sau densitatea gazonului.

Produsul se va utiliza numai conform destinației. Orice altă utilizare în afară de aceasta nu este conformă cu utilizarea prevăzută. Pentru pagubele materiale și vătămările de orice fel rezultate pe cale de consecință răspunde utilizatorul și nu producătorul.

Din utilizarea conformă cu destinaţia face parte şi respectarea indicaţiilor de securitate, precum şi a manualului de montaj şi a indicaţiilor de operare din manualul de utilizare.

Persoanele care operează și întrețin produsul trebuie să fie familiarizate cu acesta și informate cu privire la posibilele pericole.

Modificările aduse produsului exclud complet orice responsabilitate din partea producătorului și orice daune rezultate.

Produsul poate fi utilizat numai cu piese și accesorii originale ale producătorului.

Prescripțiile de securitate, de lucru și de întreținere curentă emise de producător, precum și dimensiunile indicate în Date tehnice trebuie să fie respectate.

Vă rugăm să aveţi în vedere că produsele noastre nu au fost construite având ca destinaţie exploatarea profesională sau industrială. Nu preluăm garanţia dacă produsul este utilizat în regim profesional sau industrial, precum şi la activităţi la fel de solicitante.

Explicitarea cuvintelor de semnalizare din manualul de utilizare

⚠ PERICOL

Cuvânt de semnalizare pentru a indica o situație periculoasă iminentă care, dacă nu este evitată, va avea ca rezultat decesul sau vătămarea gravă.

⚠ AVERTIZARE

Cuvânt de semnalizare pentru a indica o situație potențial periculoasă care, dacă nu este evitată, ar putea avea ca rezultat decesul sau vătămarea gravă.

⚠ PRECAUŢIE

Cuvânt de semnalizare pentru a indica o situaţie potențial periculoasă care, dacă nu este evitată, ar putea avea ca rezultat vătămări minore sau moderate.

ATENŢIE

Cuvânt de semnalizare pentru a indica o situaţie potențial periculoasă care, dacă nu este evitată, ar putea avea drept rezultat daune materiale la produs sau la proprietate/posesie.

5 Indicaţii de securitate

Indicaţii de securitate generale pentru scule electrice

⚠ AVERTIZARE

Citiţi toate indicaţiile de securitate, instrucţiunile, ilustraţiile şi datele tehnice, cu care este prevăzută această sculă electrică.

Deficienţele la respectarea următoarelor instrucţiuni pot provoca electrocutarea, incendiul şi/sau vătămări grele.

Păstraţi toate indicaţiile de securitate şi instrucţiunile pentru utilizarea viitoare.

Noţiunea „sculă electrică“, utilizată în indicaţiile de securitate, face referire la sculele electrice acţionate prin reţea (cu cablu de reţea) sau la sculele electrice acţionate prin acumulatori (fără cablu de reţea).

1) Siguranţa locului de muncă

a) **Menţineţi locul de muncă curat şi bine iluminat.** Dezordinea şi zonele de lucru neluminate pot cauza accidente.

b) **Nu lucraţi cu scula electrică în medii cu pericol de explozie în care se găsesc lichide, gaze sau pulberi inflamabile.** Sculele electrice produc scântei care pot să aprindă pulberile sau vaporii.

c) **Ţineţi la distanţă copiii şi alte persoane în timpul utilizării sculei electrice.** În cazul devierii puteţi pierde controlul asupra sculei electrice.

2) Siguranţa electrică

a) **Fişa de conectare a sculei electrice trebuie să se potrivească în priză. Fişa nu trebuie în niciun caz modificată. Nu utilizaţi nicio fişă a adaptorului împreună cu sculele electrice cu pământare de protecţie.** Fişele nemodificate şi prizele potrivite diminuează riscul unui electroşoc.

b) **Evitaţi contactul corporal cu suprafeţele împământate cum ar fi ţevile, sistemele de încălzire, plitele şi frigiderele.** Există un risc crescut de electrocutare dacă corpul vă este pământat.

c) **Nu utilizaţi produsul în condiţii de ploaie sau umezeală.** Acest lucru poate mări riscul unei electrocutări.

d) **Nu folosiţi în alte scopuri cablul de racordare pentru a purta, acroşa scula electrică sau pentru a scoate fişa din priză. Ţineţi cablul de racordare la depărtare de căldură, ulei, muchii ascuţite sau piese mobile.** Cablurile de racordare deteriorate sau încâlcite cresc riscul de electrocutare.

e) **Dacă lucraţi cu o sculă electrică în aer liber, utilizaţi numai cabluri prelungitoare care sunt adecvate şi pentru zona exterioară.** Utilizarea unui cablu prelungitor adecvat pentru zona exterioară diminuează riscul de electrocutare.

f) **Dacă utilizarea sculei electrice într-o zonă cu umiditate nu poate fi evitată, utilizaţi un comutator de protecţie pentru curenţi vagabonzi.** Utilizarea unui comutator de protecţie pentru curenţi vagabonzi diminuează riscul de electrocutare.

3) Siguranţa persoanelor

a) **Fiţi atenţi la ceea ce faceţi şi lucraţi raţional cu o sculă electrică. Nu utilizaţi scula electrică dacă sunteţi obosit sau sub influenţa drogurilor, alcoolului sau medicamentelor.** Un moment de neatenţie la utilizarea sculei electrice poate provoca cele mai serioase vătămări.

b) **Purtaţi întotdeauna echipament personal de protecţie şi ochelari de protecţie.** Purtarea echipamentului personal de protecţie precum masca împotriva prafului, încălţămintea de siguranţă rezistentă la alunecare, casca de protecţie sau căştile antifonice, în funcţie de tipul şi utilizarea sculei electrice diminuează riscul de vătămări.

c) **Evitaţi o punere în funcţiune involuntară. Asiguraţi-vă că scula electrică este oprită înainte de conectarea la alimentarea cu curent şi/sau la acumulator, preluarea sau transportarea acesteia.** Dacă la cărarea sculei electrice aveţi degetul pe comutator sau dacă conectaţi scula electrică în poziţia pornit la alimentarea electrică, acest lucru poate cauza accidente.

d) **Înlăturaţi sculele electrice sau cheia pentru şuruburi înainte de a cupla scula electrică.** O unealtă sau cheie care se află în partea rotativă a sculei electrice poate cauza vătămări.

e) **Evitaţi o poziţie anormală a corpului. Asiguraţi-vă o poziţie stabilă şi menţineţi în permanenţă echilibrul.** Astfel puteţi controla mai bine scula electrică în situaţii neaşteptate.

f) **Purtaţi îmbrăcăminte adecvată. Nu purtaţi îmbrăcăminte largă sau bijuterii. Menţineţi la distanţă părul şi îmbrăcămintea de piesele mobile.** Îmbrăcămintea largă, bijuteriile sau părul lung pot fi prinse de piesele mobile.

g) **Dacă pot fi montate dispozitive de aspirare şi de captare a prafului, acestea se vor racorda şi utiliza corect.** Utilizarea unei aspirări a prafului poate diminua pericolele determinate de praf.

h) **Nu vă bazaţi pe o falsă siguranţă şi nu încălcaţi regulamentele de siguranţă pentru scule electrice, chiar dacă sunteţi familiarizat cu scula electrică după multiple utilizări.** Acționarea neglijentă poate conduce în interval de fracțiuni de secunde la vătămări grave.

4) Utilizarea şi manipularea sculei electrice

a) **Nu suprasolicitaţi scula electrică. Utilizaţi scula electrică adecvată pentru lucrul dumneavoastră.** Cu scula electrică potrivită lucraţi mai bine şi mai sigur în domeniul de putere indicat.

b) **Nu utilizaţi scule electrice cu comutator defect.** O sculă electrică care nu mai poate fi pornită sau oprită este periculoasă şi trebuie reparată.

c) **Scoateţi fişa din priză şi/ sau îndepărtaţi un acumulator detaşabil înainte de a efectua setări ale aparatului, de a schimba piesele sculei de lucru sau de a depune scula electrică în afara zonei de lucru.** Această măsură de precauţie previne pornirea involuntară a sculei electrice.

d) **Păstraţi sculele electrice neutilizate în afara razei de acţiune a copiilor. Nu permiteţi utilizarea sculei electrice de nicio persoană care nu este familiarizată cu acesta sau care nu a citit aceste instrucţiuni.** Sculele electrice sunt periculoase dacă sunt utilizate de către persoane neexperimentate.

e) **Întreţineţi sculele electrice şi unealta de lucru cu atenţie. Controlaţi dacă componentele mobile funcţionează ireproşabil şi dacă nu prind, dacă piesele sunt rupte sau deteriorate, dacă funcţionarea sculei electrice este afectată. Dispuneţi repararea pieselor deteriorate înainte de utilizarea sculei electrice.** Multe accidente sunt cauzate de sculele electrice prost întreţinute.

f) **Menţineţi sculele de tăiere ascuţite şi curate.** Sculele de tăiere îngrijite cu atenţie şi având muchii de tăiere ascuţite se înţepenesc mai puţin şi sunt uşor de dirijat.

g) **Utilizaţi scula electrică, unealta de lucru, sculele de lucru etc. corespunzător acestor instrucţiuni. Totodată luaţi în considerare condiţiile de lucru şi activitatea de executat.** Utilizarea de scule electrice pentru alte aplicaţii decât cele prevăzute poate să conducă la situaţii periculoase.

h) **Păstraţi mânerele şi suprafeţele mânerului uscate, curate, fără urme de ulei şi unsoare.** Mânerele şi suprafeţele mânerului alunecoase nu permit o operare sigură şi controlul sculei electrice în situaţii neprevăzute.

5) Utilizarea și manipularea sculei cu acumulator

a) **Încărcați acumulatorii numai cu încărcătoarele recomandate de producător.** Un încărcător care este adecvat unui anumit gen de acumulatori prezintă risc de incendiu dacă acesta este utilizat cu alți acumulatori.

b) **Utilizați în uneltele electrice numai acumulatorii prevăzuți în acest sens.** Utilizarea altor acumulatori poate duce la vătămări și pericol de incendiu.

c) **Țineți acumulatorul neutilizat departe de agrafe de birou, monede, chei, cuie, șuruburi sau alte obiecte metalice mici care ar putea crea o punte de legătură între contacte.** Un scurtcircuit între contactele acumulatorului ar putea provoca arsuri sau incendii.

d) **În caz de utilizare greșită se poate scurge lichid din acumulator. Evitați contactul cu acesta. În cazul unui contact accidental, clătiți bine cu apă. Dacă lichidul vine în contact cu ochii, solicitați suplimentar asistență medicală.** Lichidul ieșit poate provoca iritații ale pielii sau arsuri.

e) **Nu utilizați acumulatori deteriorați sau modificați.** Acumulatorii deteriorați sau modificați pot avea un comportament imprevizibil și pot duce la incendiu, explozie sau pericol de vătămare.

f) **Nu expuneți acumulatorul la foc sau la temperaturi înalte.** Focul sau temperaturile peste 130 °C pot provoca o explozie.

g) **Urmaţi toate instrucţiunile privind încărcarea și nu încărcați niciodată acumulatorul sau scula cu acumulator în afara domeniului de temperaturi indicat în manualul de exploatare.** Încărcarea greșită sau încărcarea în afara domeniului de temperaturi admisibil poate distruge acumulatorul și crește pericolul de incendiu.

6) Service

a) **Dispuneţi repararea sculei dumneavoastră electrice numai de către personal de specialitate calificat şi numai cu piese de schimb originale.** Astfel vă asiguraţi că este păstrată siguranţa sculei electrice.

b) **Nu întreţineţi niciodată acumulatorii deterioraţi.** Întreaga întreţinere a acumulatorului trebuie efectuată numai de către producător sau de către serviciile pentru clienţi autorizate.

5.1 Indicaţii de securitate pentru cositoarea pentru gazon

a) **Nu utilizaţi cositoarea pentru gazon pe vreme rea, în special în timpul furtunilor.** Acest lucru reduce riscul de a fi lovit de fulger.

b) **Verificaţi cu atenţie zona de lucru pentru a detecta fauna sălbatică.** Animalele sălbatice pot fi rănite de cositoarea pentru gazon care rulează.

c) **Inspectaţi bine zona de lucru şi îndepărtaţi orice pietre, beţe, fire, oase şi alte obiecte străine.** Piesele aruncate pot cauza vătămări corporale.

d) **Înainte de a utiliza cositoarea pentru gazon, verificaţi întotdeauna dacă cuţitul de cosit şi unitatea de cosit nu sunt uzate sau deteriorate.** Piesele uzate sau deteriorate cresc riscul de vătămare.

e) **Verificaţi regulat uzura dispozitivului de colectare a ierbii.** Un dispozitiv de colectare a ierbii uzat sau deteriorat mărește riscul de vătămări.

f) **Lăsaţi capacele de protecţie la locul lor. Capacele de protecţie trebuie să fie operabile şi fixate corespunzător.** Un capac de protecţie slăbit, deteriorat sau care funcţionează necorespunzător poate cauza vătămări corporale.

g) **Păstraţi orificiile de intrare a aerului de răcire fără resturi.** Admisiile de aer blocate şi resturile pot cauza supraîncălzire sau pericol de incendiu.

h) **Purtaţi întotdeauna încălţăminte de siguranţă antialunecare atunci când utilizaţi cositoarea pentru gazon. Nu lucraţi niciodată desculţ sau cu sandale**

deschise. Acest lucru va reduce riscul de vătămare a piciorului dacă cuţitul de cosit rotativ al maşinii de tuns gazonul este în contact cu maşina.

i) **Purtaţi întotdeauna pantaloni lungi atunci când utilizaţi cositoarea pentru gazon.** Pielea dezgolită creşte probabilitatea de rănire din cauza pieselor aruncate.

j) **Nu operaţi cositoarea pentru gazon pe iarbă umedă. În timpul funcţionării, nu alergaţi, ci mergeţi.** Acest lucru va reduce riscul de alunecare şi cădere, care ar putea duce la rănire.

k) **Nu operaţi cositoarea pentru gazon pe pante excesiv de abrupte.** Acest lucru reduce riscul pierderii controlului, alunecării şi căderii, ceea ce ar putea duce la vătămări corporale.

l) **Când lucraţi pe pante, asiguraţi-vă că staţi în siguranţă; lucraţi întotdeauna transversal până la pantă, niciodată în sus sau în jos şi fiţi extrem de atenţi atunci când schimbaţi direcţia de lucru.** Acest lucru reduce riscul pierderii controlului, alunecării şi căderii, ceea ce ar putea duce la vătămări corporale.

m) **Aveţi grijă deosebită când tundeţi înapoi sau când trageţi cositoarea pentru gazon spre dvs. Ţineţi întotdeauna cont de mediu.** Acest lucru reduce riscul de împiedicare în timpul lucrului.

n) **Nu atingeţi cuţitele sau alte piese periculoase care se află încă în mişcare.** Acest lucru reduce riscul de rănire din cauza pieselor în mişcare.

o) **Asiguraţi-vă că toate comutatoarele sunt deconectate şi îndepărtaţi acumulatorul înainte de a îndepărta materialul înţepenit sau de a curăţa cositoarea pentru gazon**. Funcţionarea neaşteptată a cositorii pentru gazon poate cauza vătămări corporale grave.

p) Dacă a fost lovit un obiect străin, opriţi imediat produsul şi scoateţi acumulatorul. Verificaţi dacă există deteriorări la produs şi efectuaţi reparaţiile necesare, înainte de a reporni şi de a lucra cu produsul. Dacă produsul începe să vibreze neobişnuit de puternic, este necesară o verificare imediată.

Indicaţii de securitate suplimentare

- Nu permiteţi niciodată copiilor sau altor persoane care nu cunosc manualul de utilizare să utilizeze cositoarea pentru gazon. Reglementările locale pot determina vârsta minimă a utilizatorului.
- Nu cosiţi niciodată în timp ce alte persoane, în special copii sau animale, se află în apropiere. Nu uitaţi că operatorul maşinii sau utilizatorul este responsabil pentru accidentele la adresa altor persoane sau a proprietăţii acestora.
- Cosiţi doar dacă aveţi vizibilitate bună. Este necesar să ţineţi persoanele terţe la distanţă.
- În cazul în care predaţi produsul unei alte persoane, înmânaţi-i şi acest manual de utilizare.

ATENŢIE

Risc de cădere de pietre!

Nu conduceţi niciodată pe pietriş cu motorul pornit.

- Înainte de utilizare, verificaţi întotdeauna vizual dacă cuţitul şi şuruburile de fixare sunt uzate sau deteriorate. Pentru a evita excentricitatea, cuţitele şi şuruburile de fixare uzate sau deteriorate trebuie înlocuite numai în seturi.
- Acordaţi atenţie în timpul lucrărilor de reglare a produsului şi evitaţi prinderea degetelor între cuţitul aflat în mişcare şi piesele fixe ale aparatului.
- Acordaţi atenţie în special în timpul cositului pe sol moale, pe gropi de gunoi din şanţuri şi diguri din apropiere.
- Evitaţi locurile în care roţile nu mai pot prinde iarba sau unde cosirea nu este sigură.
- Operarea produsului cu o viteză excesiv de mare poate creşte pericolul de accidente.
- Ţineţi cont de trafic atunci când utilizaţi maşina în apropierea unei străzi.
- Nu ridicaţi sau transportaţi niciodată o cositoare pentru gazon cu motorul pornit.
- Opriţi cuţitul în cazul în care cositoarea pentru gazon trebuie să fie basculată, în cazul transportării pe alte suprafeţe în afară de iarbă şi dacă unealta este transportată de la şi către suprafaţa de cosit.
- Porniţi motorul cu atenţie, conform instrucţiunilor producătorului. Păstraţi o distanţă suficientă între picioare şi cuţit.
- La pornirea motorului, cositoarea pentru gazon nu trebuie să fie basculată, cu excepţia cazului în care cositoarea pentru gazon trebuie să fie ridicată în cadrul procedurii. În acest caz, basculaţi-o doar cât este neapărat necesar şi ridicaţi doar partea de la utilizator.
- Nu vă ghidaţi mâinile sau picioarele la sau sub piesele rotative. Păstraţi întotdeauna distanţa faţă de orificiul de evacuare.
- Utilizaţi numai cuţite şi accesorii recomandate de producător. Utilizarea altor unelte de lucru şi altor accesorii poate constitui pericol de vătămare pentru utilizator.
- Păstraţi produsul întotdeauna într-o stare de funcţionare bună.
- Este necesar să faceţi suficient de multe pauze pentru a reduce nivelul sonor şi de vibraţii.
- Aveţi în vedere, că la întreţinerea curentă neconformă prescripţiilor, la utilizarea pieselor de schimb neconforme sau îndepărtarea sau modificarea dispozitivelor de siguranţă se poate ajunge la un timp întârziat de frânare a lanţului, un grad mai ridicat de recul, deteriorări ale produsului şi la vătămări grave ale persoanelor care lucrează cu acesta.
- Aveţi în vedere faptul că sistemele de siguranţă sau dispozitivele produsului nu pot fi manipulate sau dezactivate. Nu îndepărtaţi niciodată piese care sunt relevante pentru siguranţă.

⚠ PRECAUŢIE

Cositoarea pentru gazon nu trebuie utilizată fără să fie montat dispozitivul de colectare a ierbii complet sau dispozitivul de protecţie detaşabil cu autoblocare pentru orificiul de evacuare.

- Nu utilizaţi niciodată cositoarea pentru gazon cu dispozitive de protecţie sau grilaje de protecţie deteriorate sau fără dispozitive de protecţie montate, de exemplu, table deflectoare şi/sau dispozitive de colectare a ierbii.

Riscuri reziduale

Produsul este construit în conformitate cu tehnologia de ultimă oră și cu normele de siguranță recunoscute. Cu toate acestea, în timpul lucrului pot apărea riscuri reziduale.

- afectarea auzului, în cazul în care nu sunt purtate căştile antifonice necesare.
- Riscurile reziduale pot fi minimizate dacă „indicaţiile de securitate" şi „utilizarea conformă cu destinaţia", precum şi manualul de utilizare sunt respectate în totalitate.
- Utilizaţi produsul în modul în care este recomandat în acest manual de utilizare. Astfel veți obține performanțe optime a produsului dumneavoastră.
- În plus, există riscuri reziduale care nu sunt evidente, chiar dacă se întreprind toate măsurile preventive.

⚠ AVERTIZARE

Această sculă electrică generează pe parcursul funcţionării un câmp electromagnetic. Acest câmp poate în anumite împrejurări să influenţeze negativ implanturile medicale active sau pasive. Pentru a micşora pericolul unor vătămări grave sau mortale, recomandăm persoanelor cu implanturi medicale să consulte medicul şi producătorul implantului medical înainte de a folosi scula electrică.

⚠ AVERTIZARE

În timpul lucrărilor mai lungi, pot apărea tulburări ale circulației la mâinile operatorului (sindromul degetelor albe) din cauza vibrațiilor.

Sindromul degetelor albe este o afecțiune vasculară, în cazul căreia vasele mici de sânge produc crampe subite la degetele de la mâini și de la picioare. Zonele afectate nu mai sunt aprovizionate suficient cu sânge și arată astfel extrem de palide. Utilizarea frecventă a produselor cu vibrații poate provoca leziuni nervoase la persoanele a căror circulație sanguină este afectată (de exemplu, fumători, diabetici).

Dacă observați afectări neobișnuite, încetați imediat lucrul și consultați un medic.

ATENŢIE

Produsul face parte din seria 20V IXES şi poate fi utilizat numai cu acumulatori din această serie. Acumulatoarele se vor încărca numai cu încărcătoare pentru această serie. Acordați atenție în acest caz indicațiilor producătorului.

⚠ AVERTIZARE

Acordați atenție indicațiilor de securitate și indicațiilor privind încărcarea și utilizarea corectă, care sunt specificate în manualul de exploatare al acumulatorului și încărcătorului dumneavoastră din seria 20V IXES. O descriere detaliată privind procesul de încărcare și informații suplimentare găsiți în acest manual de operare separat.

6 Date tehnice

Tensiune dimensionată	40V (2x20V) ⎓
Lăţime de tăiere	430 mm
Înălţimea de tăiere	Reglabilă 6x
Corecție înălțime bară de ghidare	3x
Sistemul de reglare a înălţimii	25 – 75 mm
Volum coș colector	50 l
Masa (fără acumulator)	16,2 kg
Informații privind cuțitul:	
Producător:	Royal Garden
Cod cuțit:	RG8A109

Ne rezervăm dreptul asupra modificărilor tehnice!

Zgomot și vibrație

⚠ AVERTIZARE

Zgomotul poate avea efecte agravante asupra sănătății dumneavoastră. Dacă zgomotul generat de mașină depășește 85 dB, vă rugăm ca dvs. și persoanele aflate în apropiere să purtați căști antifonice adecvate.

Valorile zgomotului și vibrațiilor au fost determinate în conformitate cu un procedeu de măsurare standardizat.

Valorile caracteristice de zgomot

Presiunea acustică L_{pA}	78,5 dB
Imprecizie de măsurare K_{pA}	3,0 dB
Putere sonoră L_{WA}	90 dB
Imprecizie de măsurare K_{wA}	2,08 dB

Valori ale vibrațiilor (leagăn mână-braț)

Vibraţia a_h	< 2,5 m/s²
Factor de insecuritate la măsurare K	1,5 m/s²

Valoarea totală pentru vibraţii şi valorile indicate ale emisiilor de zgomot trebuie să fi fost măsurate conform unui procedeu de verificare standardizat şi pot fi utilizate pentru compararea unei scule electrice cu alta.

Valoarea specificată a emisiilor de zgomot și valoarea totală a vibrațiilor specificate pot fi, de asemenea, utilizate pentru o evaluare preliminară a încărcăturii.

⚠ AVERTIZARE

Emisiile de zgomot şi valoarea indicată a emisiilor de vibraţii pot devia de la valorile specificate în timpul utilizării efective a sculei electrice, în funcţie de modul în care aceasta este utilizată, în special de tipul de piesă de prelucrat.

Încercaţi să menţineţi solicitarea cât mai redusă posibil. Măsuri exemplificative: limitarea timpului de lucru. Totodată, se vor lua în considerare componentele ciclului de exploatare (de ex. timpii în care scula electrică este deconectată şi în care este conectată, însă funcţionează fără sarcină).

7 Despachetare

⚠ AVERTIZARE

Produsul și materialele de ambalare nu sunt jucării pentru copii!

Copiii nu au voie să se joace cu sacii din plastic, foliile şi piesele mici! Există pericol de înghiţire şi sufocare!

- Deschideţi ambalajul şi scoateţi cu precauţie produsul.
- Înlăturaţi materialul de ambalat, precum şi siguranţele de ambalare şi de transport (dacă există).
- Verificaţi dacă pachetul de livrare este complet.
- Verificaţi dacă produsul şi accesoriile prezintă deteriorări de la transport. Eventualele prejudicii trebuie semnalate companiei de transport, prin care a fost livrat produsul. Reclamaţiile ulterioare nu sunt admise.
- Dacă este posibil, păstraţi ambalajul până la expirarea perioadei de garanție.
- Înainte de exploatare, familiarizați-vă cu produsul prin intermediul manualului de utilizare.
- În cazul accesoriilor, precum și a pieselor de uzură și de schimb, utilizați numai piese originale. Piesele de schimb se găsesc la reprezentantul comercial.
- În caz de comenzi, indicați numărul articolului, precum și tipul și anul fabricației produsului.

8 Montajul

⚠ PRECAUŢIE

Pericol de vătămare!

Introduceţi acumulatorul numai atunci când unealta cu acumulator este pregătită pentru utilizare.

⚠ PRECAUŢIE

Pericol de vătămare din cauza cuţitului rotativ. Efectuaţi lucrări la produs numai cu motorul şi cuţitul oprite!

ATENŢIE

Este esențial să asamblați complet produsul înainte de punerea în funcțiune!

ATENŢIE

Aveţi în vedere ca la montaj să nu fie strivit cablul.

8.1 Montarea etrierelor de împingere inferioare (4) (fig. 1, 3, 4)

Indicaţie:

Acordați atenție coincidenței danturilor.

1. Atașați etrierul de împingere inferior (4) la șuruburile premontate.
2. Înșurubați ferm pe ambele părți etrierul de împingere inferior (4) cu câte o șaibă de adaos (4a) și o pârghie de tensionare rapidă (4b). Aveți totodată în vedere ca cablul (9a), care se fixează ulterior cu un clips de cablu (9), să nu stea în drum.
3. Blocați cele două pârghii de tensionare rapidă (4b) prin apăsarea acestora în direcția etrierului de împingere inferior (4).
   Trebuie să se așeze la etrierul de împingere inferior (4), astfel încât să se poată realiza o tensionare cu forță medie.
   În caz contrar, trebuie să fie rotite pârghiile de tensionare rapidă (4b) pentru tensionarea în sens orar sau trebuie să fie slăbite în sens antiorar.

8.1.1 Repoziționarea etrierului de împingere inferior (4) (fig. 5)

Indicaţii:

Sunt posibile trei poziții.

Acordați atenție coincidenței danturilor.

1. Deschideți cele două pârghii de tensionare (4b).
2. Slăbiți cele două pârghii de tensionare (4b) prin rotire în sens antiorar.
3. Aduceți etrierul de împingere inferior (4) în poziția dorită (orientați-vă după marcaje).
4. Închideți din nou etrierul de împingere inferior (4) (a se vedea *8.1*).

8.2 Montarea etrierelor de împingere superioare (2) (fig. 6, 7)

1. Înșurubați ferm pe ambele părți etrierul de împingere superior (2) pe etrierul de împingere inferior (4) cu câte un șurub cu cap plat (2a), șaibă de adaos (2b), o piuliță cilindrică (2d) și o pârghie de tensionare rapidă (2c).
   Sunt posibile două poziții.
2. Blocați cele două pârghii de tensionare rapidă (2c) prin apăsarea acestora în direcția etrierului de împingere superior (2).
   Trebuie să se așeze la etrierul de împingere superior (2), astfel încât să se poată realiza o tensionare cu forță medie.
   În caz contrar, trebuie să fie rotite pârghiile de tensionare rapidă (2c) pentru tensionarea în sens orar sau trebuie să fie slăbite în sens antiorar.

8.3 Montarea clipsurilor de cablu (9) (fig. 1, 8)

1. Prindeți în clipsuri cele două suporturi de cablu (9) de etrierul de împingere superior (2) și de etrierul de împingere inferior (4) și fixați cablul (9a).

8.4 Montarea mânerului de transport (5) (fig. 9)

1. Răsfrângeţi gulerele de cauciuc (5b) la locurile corespunzătoare de la interior peste cadru (5c).

8.5 Montarea mânerului de transport (5a) la coșul colector de iarbă (5) (fig. 9)

1. Montaţi mânerul de transport (5a) al coșului colector de iarbă (5) la locașul prevăzut în acest scop pe partea superioară a coșului colector de iarbă (5).

9 Pre-darea în exploatare

ATENŢIE

Este inevitabilă o anumită poluare fonică produsă de acest produs. Amânaţi lucrările zgomotoase la orele aprobate și desemnate. Dacă este necesar, respectaţi perioadele de odihnă și limitaţi durata de lucru la minimul necesar.

Pentru protecţia dumneavoastră personală și a persoanelor din apropiere, purtaţi căști antifonice adecvate.

9.1 Reglarea înălţimii de tăiere (fig. 10)

ATENŢIE

Reglarea înălţimii de tăiere poate fi efectuată numai dacă motorul este oprit.

- Pentru iarba deasă şi înaltă, selectaţi cea mai ridicată treaptă de tăiere şi cosiţi mai lent. Pentru prima tăiere din sezon trebuie selectată o înălţime de tăiere ridicată. Setaţi înălţimea de tăiere astfel încât produsul să nu fie suprasolicitat.
- Selectaţi înălţimea de tăiere în conformitate cu lungimea efectivă a gazonului.
- Efectuaţi mai multe ture, astfel încât să îndepărtaţi maximum 4 cm de gazon per tură.

Pot fi setate 6 diferite înălţimi de tăiere:

Gazon decorativ		Gazon utilitar	
1 =	25 mm	4 =	55 mm
2 =	35 mm	5 =	65 mm
3 =	45 mm	6 =	75 mm

Setarea înălţimii de tăiere are loc prin intermediul manetei pentru reglarea înălţimii de tăiere (6).

1. Trageţi în exterior maneta pentru reglarea înălţimii de tăiere (6).
2. Împingeţi maneta pentru reglarea înălţimii de tăiere (6) în poziţia dorită.
3. Eliberaţi din nou maneta pentru reglarea înălţimii de tăiere (6). Maneta înclichetează în poziţia dorită.

9.2 Introducerea/extragerea acumulatorilor (13) în/din locașul acumulatorului (13b) (fig. 11)

Introducerea acumulatorului

1. Deschideţi apărătoarea (7).
2. Împingeţi acumulatorii (13) în locașurile pentru acumulatori (13b). Acumulatorii (13) se fixează în poziție cu zgomot perceptibil.
3. Închideţi apărătoarea (7).

Extragerea acumulatorului

1. Deschideţi apărătoarea (7).
2. Apăsaţi tasta de deblocare (13a) a acumulatorilor (13) și extrageţi-i din locașurile pentru acumulatori (13b).
3. Închideţi apărătoarea (7).

9.3 Pregătirea suprafeţei de cosit

1. Înainte de cosire, inspectaţi cu atenţie suprafaţa de cosit.
2. Îndepărtaţi pietre, beţe, oase, sârme, jucării şi alte obiecte care ar putea fi ejectate de produs.
3. Ţineţi cont de faptul că pe suprafaţa de cosit nu trebuie să staţioneze nicio persoană.

10 Operarea

Cositoarea pentru gazon cu acumulator dispune de o sculă de tăiere care se rotește paralel cu planul de tăiere. Aceasta este dotată cu un motor electric puternic și constant în rulaj, o carcasă robustă, un etrier de siguranță, un dispozitiv de tragere în interior a marginii de gazon pe ambele părți și un coș colector de iarbă. În plus, produsul este reglabil pe înălțime în 6 poziții și dispune de roți care funcționează mecanic ușor. Consultaţi descrierile de mai jos pentru operarea pieselor.

⚠ AVERTIZARE

Pericol de vătămare!

Înaintea tuturor lucrărilor la scula electrică (de ex. întreținerea curentă, schimbarea sculei etc.), precum și la transportul și depozitarea acesteia, scoateţi acumulatorul din scula electrică. În cazul acționării involuntare a comutatorului de pornire/ oprire există pericol de vătămare.

ATENŢIE

Asiguraţi-vă că temperatura ambiantă nu depăşeşte 50 °C în timpul lucrului şi nu scade sub –20 °C.

ATENŢIE

Produsul face parte din seria 20V IXES și poate fi utilizat numai cu acumulatori din această serie. Acumulatoarele se vor încărca numai cu încărcătoare pentru această serie. Acordaţi atenţie în acest caz indicațiilor producătorului.

10.1 Cosire cu coş colector de iarbă

ATENŢIE

Nu operaţi produsul fără coşul colector de iarbă complet montat sau fără inserţia pentru mulci.

ATENŢIE

Îndepărtaţi sau montaţi coşul colector de iarbă numai dacă motorul şi cuţitul sunt oprite.

10.1.1 Montarea coşului colector de iarbă (5) (fig. 9, 12)

1. Ridicați clapeta de evacuare (8).
2. Ridicați coșul colector de iarbă (5) de mânerul de transport (5a).
3. Acroșați coșul colector de iarbă (5) în sistemul de suspendare a coșului colector de iarbă prevăzut în acest sens pe partea posterioară a produsului.
4. Îndepărtați clapeta de evacuare (8), care ține coșul colector de iarbă (5) în poziție.

10.1.2 Indicatorul de nivel (3) de la coșul colector de iarbă (5) (fig. 1)

Curentul de aer generat de cuțit ridică indicatorul de nivel. Dacă coșul colector de iarbă este plin, curentul de aer se oprește. Dacă curentul de aer este prea redus, indicatorul de nivel se închide. Aceasta este o indicație pentru golirea coșului colector de iarbă.

Funcționarea fără restricții a indicatorului de nivel este asigurată numai cu un curent de aer optim. Influențele exterioare precum iarba udă, densă sau înaltă, treptele de tăiere joase, murdăria sau altele asemănătoare pot influența negativ curentul de aer și funcția indicatorului de nivel.

- Clapă deschisă: Coșul colector de iarbă se umple
- Clapă închisă: Coșul colector de iarbă este umplut

10.1.3 Golirea coşului colector de iarbă (5) (fig. 9, 12, 13)

⚠ AVERTIZARE

Înainte de îndepărtarea coşului colector de iarbă, opriţi motorul şi aşteptaţi oprirea cuţitului.

ATENŢIE

Pericol de vătămare!

Îndepărtaţi coşul colector de iarbă numai dacă motorul şi cuţitul sunt oprite.

Dacă în timpul cosirii rămân resturi de iarbă, coşul colector de iarbă trebuie golit.

1. Pentru a extrage coșul colector de iarbă (5), ridicați clapeta de evacuare (8).
2. Extrageți coșul colector de iarbă (5) de mânerul de transport (5a). Conform prevederii de siguranță, clapeta de evacuare (8) se închide la decroșarea coșului colector de iarbă (5) și închide deschizătura de evacuare.

Dacă rămân resturi de iarbă în deschizătură, pentru o pornire mai ușoară a motorului, este util să trageți cositoarea pentru gazon înapoi aproximativ 1 m.

ATENŢIE

Nu îndepărtaţi resturile de material tăiat din carcasa cositorii şi de la unealta de lucru cu mâna sau cu picioarele, ci cu mijloace auxiliare adecvate, de exemplu, o perie sau o mătură mică.

Pentru asigurarea unei colectări bune, coșul colector de iarbă (5) trebuie curățat după utilizare.

10.2 Cosire cu inserţie pentru mulci

În cazul mulcirii, materialul de tăiere este mărunţit în carcasa închisă a cositorii pentru gazon şi distribuit din nou pe gazon. Astfel, nu mai sunt necesare preluarea ierbii şi eliminarea ca deşeu. Resturile vegetale fine cad înapoi pe pajişte, servind ca îngrăşământ natural, asigură umiditate gazonului şi îl hrănesc cu elemente nutritive importante.

ATENŢIE

Mulcirea este posibilă numai dacă gazonul este relativ scurt.

10.2.1 Montarea inserției pentru mulci (11) (fig. 12, 13, 14)

1. Ridicați clapeta de evacuare (8).
2. Extrageți coșul colector de iarbă (5) (dacă este montat) de mânerul de transport (5a).
3. Ridicați clapeta de evacuare (8) și montați inserția pentru mulci (11).
4. Reglați înălțimea de tăiere (a se vedea *9.1*).

Indicaţie:

Dacă iarba are o înălţime de 4-6 cm, tăiaţi 2 cm din iarbă.

10.2.2 Diferența dintre cosirea gazonului și mulcirea gazonului (fig. 12, 14)

În cazul utilizării inserției pentru mulci (11), iarba tăiată nu este colectată într-un coș colector de iarbă, ci este mărunțită și distribuită pe gazon. Astfel, substanțele nutritive conținute în resturile de iarbă sunt descompuse de organismele din sol și formează un circuit al substanțelor nutritive. Prin urmare, gazonul acoperit cu mulci trebuie fertilizat mult mai rar.

Practic, gazonul trebuie tuns relativ des, astfel încât să rămână doar cantităţi mici de mulci pe gazon. Prin urmare, cel mai bine este ca gazonul să fie mulcit cel puţin o dată pe săptămână şi să ajustaţi cositoarea pentru gazon astfel încât doar aproximativ 40% din înălţimea totală a gazonului să fie mulcită. Dacă mulciul rămâne vizibil pe gazon (de exemplu la prima cosire a ierbii din an sau în caz de creștere abundentă), trebuie utilizat coșul colector de iarbă (5).

10.3 Dispozitivul de oprire a cuțitului (fig. 1, 16)

Trebuie să verificaţi dispozitivul de oprire a cuţitului înainte de fiecare punere în funcţiune. Porniţi motorul conform descrierii de la *10.4.*

1. Eliberați etrierul de siguranță (1). Motorul se opreşte şi cuţitul (12a) se frânează.
2. Cuţitul (12a) trebuie oprit în interval de 7 secunde.

10.4 Pornirea/oprirea produsului (fig. 15)

Indicație:

Starea de încărcare a acumulatorului este afișată de aprinderea corpului de iluminat cu LED-uri corespunzător.

Low	Nivel de încărcare scăzut al acumulatorului
High	Nivel de încărcare ridicat al acumulatorului

Pornirea

1. Țineți apăsat comutatorul de pornire/ oprire (10) și trageți etrierul de siguranță (1) spre înapoi.

Oprirea

1. Eliberați etrierul de siguranță (1).
2. Îndepărtați acumulatorul.

⚠ PRECAUŢIE

După oprire, produsul continuă să funcţioneze. Aşteptaţi până când produsul ajunge complet în starea de repaus.

10.5 Modul Auto/Eco (fig. 15)

La pornire, produsul funcționează automat în ultimul mod utilizat.

1. Prin apăsarea comutatorului Auto/Eco (10a) puteți comuta între modul Auto/Eco.

Modul Auto:

Produsul adaptează turația motorului corespunzător sarcinii de solicitare.

Modul Eco:

Produsul funcționează cu turația minimă pentru o durată de serviciu maximă a acumulatorului.

10.6 După cosire

- Înainte de reutilizare, verificaţi toate şuruburile şi piuliţele. Strângeți ferm șuruburile desfăcute.
- Goliţi coşul colector de iarbă înainte de reutilizare.
- Respectaţi şi capitolul „Depozitare”.

11 Curățarea și întreținerea curentă

⚠ AVERTIZARE

Dispuneţi unui atelier de specialitate efectuarea lucrărilor de reparaţii şi întreţinere curentă care nu sunt descrise în acest manual de exploatare. Utilizați numai piese de schimb originale.

⚠ AVERTIZARE

Lucrările de întreținere curentă sau de curățare neconforme cu prescripțiile pot provoca vătămări!

⚠ AVERTIZARE

În cazul lucrărilor de curăţare, revizie şi întreţinere curentă poate porni în mod neaşteptat produsul şi duce astfel la vătămări şi arsuri.

– Opriți produsul.
– Îndepărtați acumulatorul.
– Lăsați produsul să se răcească.

⚠ PRECAUŢIE

Purtaţi mănuşi de protecţie când manipulaţi cuţitele!

11.1 Curăţarea

- Feriţi dispozitivele de protecţie, fantele pentru aer şi carcasa motorului cât mai mult posibil de praf şi murdărie. Frecaţi produsul cu o lavetă curată sau suflaţi cu aer comprimat la presiune scăzută. Vă recomandăm să curăţaţi produsul imediat după fiecare utilizare.
- Orificiile de ventilație trebuie să fie întotdeauna libere.
- Se recomandă o curăţare cu furtunul de grădină numai cu presiune redusă. Un dispozitiv de curăţare de înaltă presiune nu este adecvat pentru curăţarea produsului.

1. Agăţaţi coşul colector de iarbă şi periaţi-l cu o perie. Puteţi curăţa grosier carcasa cositorii pentru gazon cu peria.
2. Curăţaţi partea inferioară a cositorii pentru gazon cu o spatulă şi o perie. Spatula facilitează îndepărtarea reziduurilor grosiere şi mari din zona cuţitului (12a). Curăţarea bazei este mai uşoară dacă se efectuează imediat după utilizarea maşinii şi poate fi realizată mai temeinic. Deoarece murdăria şi resturile vegetale sunt încă proaspete, se pot desprinde mai uşor.
3. Nu folosiţi agenţi de curăţare sau solvenţi; aceştia ar putea ataca părţile din plastic ale produsului. Aveţi grijă să nu poată pătrundă apă în interiorul produsului.
4. Verificaţi dacă dispozitivul de ejectare a ierbii este lipsit de resturi de iarbă şi îndepărtaţi-le, dacă este necesar.

11.2 Întreținerea curentă

⚠ AVERTIZARE

Pericol de vătămare!

Înaintea tuturor lucrărilor la scula electrică (de ex. întreținerea curentă, schimbarea sculei etc.), precum și la transportul și depozitarea acesteia, scoateți acumulatorul din scula electrică. În cazul acționării involuntare a comutatorului de pornire/ oprire există pericol de vătămare.

11.2.1 Schimbarea cuţitului (12a) (fig. 16)

⚠ AVERTIZARE

În cazul lucrărilor cu un cuţit deteriorat, există pericol de vătămare.

– Purtaţi mănuşi de protecţie!
– Din motive de securitate, dispuneţi ascuţirea şi calibrarea cuţitului numai la un atelier de specialitate autorizat. Pentru a obţine un rezultat de lucru optim, vă recomandăm să dispuneţi verificarea cuţitului o dată pe an.
– Pentru schimbarea cuţitului, pot fi utilizate doar piese de schimb originale.

1. Ţineţi strâns cuţitul (12a) cu mâna.
2. Rotiţi şurubul cuţitului (12) în sens antiorar, cu ajutorul unei chei fixe cu o deschidere de 13 (nu este inclusă în pachetul de livrare).
3. Scoateţi discul cu cuţite (12) şi şaiba plată.
4. Remontaţi noul cuţit (12a) în ordine inversă. Fixaţi în mod corespunzător şurubul cuţitului (12). Asiguraţi-vă că cuţitul (12a) este poziţionat corect în şurubul de fixare şi este la acelaşi nivel.
5. Cuplul de strângere al şurubului cuţitului (12) este de 45 Nm. Înlocuiţi şi şurubul cuţitului (12), dacă înlocuiţi cuţitul (12a).

11.2.2 Cuţite deteriorate (12a) (fig. 16)

Dacă cuţitul (16) a intrat în contact cu un obstacol:

- Opriţi motorul, aşteptaţi să se oprească şi îndepărtați acumulatorul.
- Verificaţi dacă cuţitul (12a) prezintă deteriorări.
- Cuţitele deteriorate sau îndoite (12a) trebuie înlocuite.
- Nu îndreptaţi niciodată un cuţit îndoit (12a).
- Nu lucraţi niciodată cu un cuţit îndoit sau puternic uzat (12a), întrucât acest lucru cauzează vibraţii şi poate avea provoca alte deteriorări ale cositorii pentru gazon.

12 Depozitare și transport

Depozitați produsul și accesoriile acestuia într-un loc întunecos, uscat și ferit de îngheț și inaccesibil pentru copii.
Temperatura optimă de depozitare se situează între 5°C și 30˚C.
Păstrați produsul în ambalajul original.
Acoperiți aparatul pentru a-l proteja de praf sau umiditate.
Păstrați manual de utilizare împreună cu produsul.

⚠ AVERTIZARE

Pericol de vătămare!

Înaintea tuturor lucrărilor la scula electrică (de ex. întreținerea curentă, schimbarea sculei etc.), precum și la transportul și depozitarea acesteia, scoateți acumulatorul din scula electrică. În cazul acționării involuntare a comutatorului de pornire/ oprire există pericol de vătămare.

12.1 Închiderea prin rabatare a etrierului de împingere superior (2) (fig. 1, 7, 12)

⚠ AVERTIZARE

Pericol de prindere!

Menţineţi permanent etrierul de împingere cu o mână în poziţia cea mai ridicată.

– Nu poziționați niciodată degetele între etrierul de împingere superior și inferior.

Etrierul de împingere superior (2) este pliabil pentru economisirea spaţiului la păstrare.

1. Detașați coșul colector de iarbă (5).
2. Deschideți pârghiile de tensionare rapidă (2c) de la etrierul de împingere superior (2).
3. Slăbiți puțin pârghiile de tensionare rapidă (2c), prin rotire în sens antiorar.
4. Pliaţi etrierul de împingere superior (2) în jos. Evitați înțepenirea cablului (9a).

12.2 Pregătirea pentru depozitare

1. Îndepărtați acumulatorul.
2. Goliţi produsul complet.
3. Curățați și verificați produsul privind deteriorările.

13 Reparație și comandă pentru piese de schimb

Trebuie menționat faptul că, în cazul acestui produs, următoarele piese sunt supuse uzurii în conformitate cu utilizarea prevăzută sau uzurii naturale, respectiv că următoarele componente sunt necesare drept consumabile.

ATENŢIE

Conform legislaţiei privind răspunderea pentru produse, nu se acordă garanţie pentru daunele care au fost cauzate de reparaţii necorespunzătoare sau din cauza neutilizării pieselor de schimb originale.

Contactaţi un punct de serviciu pentru clienţi sau un specialist autorizat. Acelaşi lucru se aplică şi pentru accesorii.

Puteți obține piese de schimb și accesorii de la centrul nostru de service. În acest scop scanați codul QR de pe pagina de titlu.

13.1 Comandă pentru piese de schimb

La comanda pentru piese de schimb, trebuie furnizate următoarele informații:

- Notație model
- Număr articol
- Datele de pe plăcuța de fabricație

Piese de schimb / accesorii

Acumulator SBP2.0 nr. articol:	7909201708
Acumulator SBP4.0 nr. articol:	7909201709
Încărcător SBC2.4A nr. articol:	7909201710
Încărcător SBC4.5A nr. articol:	7909201711
Încărcător SDBC2.4A nr. articol:	7909201712
Încărcător SDBC4.5A nr. articol:	7909201713
Kit de pornire SBSK2.0 nr. articol:	7909201720
Kit de pornire SBSK4.0 nr. articol:	7909201721
Nr. articol cuţit:	7911200647
Nr. articol şurub cuţit:	5911415001

14 Eliminarea ca deșeu și revalorificarea

Indicaţii referitoare la ambalaj

Materialele de ambalare sunt reciclabile. Vă rugăm să eliminaţi ambalajele ca deşeu, în mod ecologic.

Indicaţii referitoare la Legea privind echipamentele electrice și electronice (ElektroG)

Echipamentele uzate electrice şi electronice nu reprezintă gunoi menajer şi trebuie colectate separat, respectiv eliminate ca deşeu!

- Bateriile sau acumulatorii uzaţi care nu sunt încorporaţi în aparatul uzat trebuie îndepărtaţi fără a fi distruși înainte de predarea acestora! Eliminarea ca deşeu a acestora este reglementată de Legea privind bateriile.
- Deţinătorii, respectiv utilizatorii echipamentelor electrice şi electronice sunt obligaţi prin lege să le returneze după folosire.
- Utilizatorul final este personal responsabil de ştergerea datelor sale cu caracter personal din echipamentul uzat care trebuie eliminat ca deşeu!
- Simbolul pubelei de gunoi barate cu două linii în formă de X înseamnă că echipamentele electrice şi electronice nu pot fi aruncate la gunoiul menajer.
- Echipamentele electrice şi electronice pot fi predate gratuit la următoarele puncte:
  - Puncte publice de eliminare sau colectare a deșeurilor (de exemplu, curțile clădirilor municipale)
  - Puncte de vânzare ale echipamentelor electronice (fizice sau online), în cazul în care distribuitorii sunt obligaţi să primească produsele spre a fi colectate sau dacă oferă în mod voluntar acest serviciu.
  - Puteţi preda gratuit către producător, fără a fi necesară achiziţionarea în prealabil a unui echipament nou, sau către un alt punct de colectare autorizat din apropierea dvs. până la trei echipamente electrice uzate din fiecare tip de echipament, cu o lungime laterală de maximum 25 de centimetri.
  - Puteţi afla care sunt condiţiile suplimentare de colectare ale producătorului şi distribuitorului la serviciul de asistenţă a clienţilor respectiv.
- În cazul în care un producător livrează un echipament electronic nou către o gospodărie privată, echipamentul electric uzat va fi colectat gratuit, la cererea utilizatorului final. În acest scop, contactaţi serviciul de asistenţă a clienţilor al producătorului.
- Acestea se aplică doar pentru aparatele care sunt instalate şi achiziţionate în ţările Uniunii Europene şi care sunt supuse Directivei Europene 2012/19/UE. Este posibil ca în ţările din afara Uniunii Europene să se aplice alte dispoziţii pentru eliminarea ca deşeu a echipamentelor electrice şi electronice uzate.

Indicaţii referitoare la bateriile Li-ion

Demontaţi bateriile înainte de eliminarea ca deşeu a aparatului!

- Nu aruncaţi bateriile în gunoiul menajer, în foc (pericol de explozie) sau în apă. Bateriile deteriorate pot dăuna mediului înconjurător şi sănătăţii dvs., dacă se scurg aburi sau lichide toxice.
- Bateriile defecte sau consumate trebuie reciclate conform Regulamentului (UE) 2023/1542.
- Predaţi bateria şi încărcătorul la un centru de reciclare. Piesele uzate din plastic şi metal pot fi colectate selectiv şi predate spre a fi revalorificate.
- Eliminaţi ca deşeu bateriile în stare descărcată. Vă recomandăm să acoperiţi polii cu o bandă adezivă pentru protecţie împotriva unui scurtcircuit. Nu deschideţi bateria.
- Eliminaţi bateriile în conformitate cu reglementările locale. Predaţi bateriile către un punct de colectare a bateriilor vechi, unde acestea pot fi redirecţionate pentru a fi revalorificate în mod ecologic. În acest sens, consultaţi-vă cu firma locală de colectare a gunoiului menajer.

15 Remedierea avariilor

Tabelul următor afișează simptomele de eroare și descrie modul de remediere a acestora în cazul în care produsul dumneavoastră nu funcționează corect. Dacă nu reușiți să localizați și să eliminați problema, contactați atelierul dumneavoastră de service.

Defecțiune	Cauza posibilă	Remediere
Produsul nu poate fi pornit.	Puterea acumulatorului este prea mică.	Încărcați acumulatorul.
	Acumulatorul nu este introdus corect.	Împingeți acumulatorul în locașul acumulatorului. Acumulatorul se fixează în poziție cu zgomot perceptibil.
	Comutator de pornire/oprire defect.	Adresaţi-vă serviciului nostru pentru clienţi.
	Motor defect.	
Funcţionare inconstantă, vibraţii puternice ale produsului.	Pârghie de tensionare rapidă slăbită.	Verificați pârghia de tensionare rapidă.
	Fixarea cuțitului slăbită.	Verificați fixarea cuțitului.
	Cuțit descentrat.	Înlocuiți cuțitul.
Motorul nu funcţionează.	Etrierul de siguranță nu este tras.	Trageți etrierul de siguranță.
	Motor defect.	Apelați la un serviciu pentru clienți autorizat.
Dispozitivul de evacuare a ierbii este murdar.	Înălțime de tăiere prea joasă.	Reglați înălțimea de tăiere.
	Cuțit uzat.	Schimbați cuțitul.
	Coș colector de iarbă înfundat.	Goliți coșul colector de iarbă sau înlăturați înfundarea.

16 Condiții de garanție comercială - Scheppach seria 20V IXES

Dată revizie 25.04.2024

Stimată clientă, stimate client,
Produsele noastre sunt supuse unui controlul strict al calităţii. În cazul în care totuși un produs nu funcționează corect, regretăm foarte mult acest lucru și vă rugăm să vă adresați departamentului nostru de service la adresa indicată mai jos. De asemenea, vă stăm cu plăcere la dispoziție și telefonic prin intermediul numărului departamentului de service. Indicațiile următoare au scopul de a asigura procesarea și decontarea fără probleme în cazul apariției unor prejudicii.

În ceea ce privește punerea în vigoare a drepturilor de garanție comercială, sunt valabile următoarele prevederi:

1. **Aceste condiții de garanţie comercială** reglementează serviciile noastre suplimentare de garanție comercială ale producătorului pentru cumpărătorii (consumatori finali privați) de produse noi. Drepturile de garanție legală nu sunt afectate de această garanție comercială. Pentru acestea este răspunzător comerciantul de la care ați achiziționat produsul.
2. **Serviciul de garanție comercială** al producătorului acoperă exclusiv deficiențele unui produs nou achiziționat de dumneavoastră care sunt cauzate de un defect de material sau de fabricație. În cazul în care apar defecte de material sau de fabricație în timpul perioadei de garanție comercială, producătorul, în calitate de garant, va furniza unul dintre următoarele servicii la alegerea sa în cadrul acestei garanții comerciale:
   - Reparația gratuită a produsului
   - Înlocuirea gratuită a produsului cu un articol de calitate echivalentă (dacă este necesar, de asemenea, înlocuirea cu un model mai recent în cazul în care produsul inițial nu mai este disponibil).

   Produsele sau piesele înlocuite vor deveni proprietatea noastră. Vă rugăm să aveți în vedere că, conform cu destinația, produsele noastre nu au fost concepute pentru utilizarea în domeniul de industrie mică, meșteșugăresc sau profesional. Prin urmare, un caz de garanție comercială nu apare dacă produsul a fost utilizat în întreprinderi de industrie mică, meșteșugărești sau industriale în perioada de garanție comercială sau dacă a fost expus unei solicitări echivalente.
3. **De la serviciile noastre de garanție comercială sunt exceptate:**
   - Prejudicii la produs cauzate de nerespectarea manualului de montaj, instalarea neconformă cu prescripțiile, nerespectarea manualului de utilizare (de ex. conectarea la o tensiune a rețelei sau la un tip de curent greșit), respectiv a dispozițiilor de întreținere curentă și de securitate sau prin utilizarea produsului în condiții de mediu inadecvate, precum și prin îngrijirea și întreținerea curentă deficitară.
   - Prejudicii la produs cauzate de aplicații abuzive sau improprii (ca de ex. suprasolicitarea produsului sau utilizarea de scule, respectiv accesorii neavizate), pătrunderea corpurilor străine în produs (ca de ex. nisip, pietre sau praf), deteriorări de la transport, utilizarea forței sau influențe externe (ca de ex. prejudicii prin cădere).
   - Prejudicii la produs sau la piese ale produsului cauzate de o uzură normală, obișnuită (din cauza condițiilor de funcționare) sau de altă uzură naturală, precum și prejudicii și/sau uzura pieselor de uzură.
   - Deficiențe la produs cauzate de utilizarea de accesorii, piese suplimentare sau piese de schimb care nu sunt piese originale sau care nu sunt utilizate conform destinației.

– Produse la care au fost efectuate schimbări sau modificări.
– Abateri minore de la conformația nominală care sunt irelevante pentru valoarea și utilizabilitatea produsului.
– Produse la care au fost efectuate reparații abuzive sau reparații, în special de către o terță persoană neautorizată.
– Dacă identificatorul de la produs, respectiv informațiile de identificare ale produsului (eticheta adezivă a mașinii) lipsesc sau sunt ilizibile.
– Produse care sunt foarte murdare și, prin urmare, sunt respinse de personalul de service.
– Drepturile de despăgubire, precum și daunele indirecte sunt, în general, excluse de aceste servicii de garanție comercială.

4. **Perioada de garanție comercială** este în mod normal de **5 ani** (12 luni în cazul bateriilor / acumulatorilor) și începe de la data achiziției produsului. Determinantă este data de pe dovada originală a achiziției. Drepturile de garanție comercială trebuie revendicate imediat după luarea la cunoștință a acestora. Înaintarea unor pretenţii de garanţie pentru produs după expirarea perioadei de garanţie este exclusă. Reparația sau schimbarea produsului nu duce nici la o prelungire a perioadei de garanție comercială, nici la reluarea unei noi perioade de garanție comercială din cauza acestei prestații pentru produs sau pentru eventualele piese de schimb încorporate. Acest lucru este valabil şi pentru intervenţia unui centru de service local. O condiție prealabilă pentru solicitarea serviciului de garanție comercială este ca producătorul, în calitate de garant, să aibă posibilitatea de a examina cazul de garanție comercială prin trimiterea produsului la cerera producătorului. Se va avea în vedere evitarea deteriorărilor în timpul transportului prin utilizarea unui ambalaj corespunzător. Produsul în cauză trebuie să fie prezentat sau trimis la centrul de servicii pentru clienți în stare curată, împreună cu o copie a dovezii de achiziție, care conține detalii privind data achiziției și notația produsului. În cazul în care un produs este trimis incomplet, fără pachetul complet de livrare, valoarea accesoriilor lipsă va fi luată în considerare / dedusă dacă produsul este înlocuit sau se efectuează o restituire. Produsele parțial sau complet dezasamblate nu pot fi considerate caz de garanție comercială. În cazul unei reclamații nejustificate, respectiv în afara perioadei de garanție comercială, cumpărătorul va suporta, în general, costurile de transport și riscul de transport. **Vă rugăm să raportați în prealabil cazul de garanție comercială la punctul de service (a se vedea mai jos).** Ca regulă generală, se convine ca produsul defect, însoțit de o scurtă descriere a defecțiunii, să fie trimis înapoi la adresa de service specificată mai jos prin returnare organizată sau - în cazul unei reparații în afara perioadei de garanție comercială - cu o taxă poștală suficientă, cu respectarea directivelor de ambalare și expediere corespunzătoare. **Vă rugăm să aveți în vedere că, din motive de securitate, produsul dumneavoastră (în funcție de model) nu trebuie să conțină niciun fel de substanțe consumabile.** Produsul expediat la centrul nostru de service trebuie să fie ambalat astfel încât să fie evitate deteriorările la produsul reclamat în timpul transportului. După finalizarea reparației / înlocuirii, vă vom returna produsul gratuit. Dacă produsele nu pot fi reparate sau înlocuite, o sumă de bani până la prețul de achiziție al produsului care prezintă deficiențe poate fi rambursată la aprecierea noastră, luând în considerare o deducere pentru uzură. Aceste servicii de garanție comercială sunt valabile numai în favoarea primului cumpărător privat și nu sunt transferabile sau cesionabile.

5. **Prelungirea perioadei de garanție comercială la 10 ani:** Scheppach oferă o prelungire suplimentară a garanției comerciale de 5 ani pentru produsele din seria Scheppach 20V. În acest fel, perioada de garanție comercială pentru aceste produse este de 10 ani. Exceptate sunt bateriile / acumulatorii, încărcătoarele și accesoriile. Puteți beneficia de această prelungire suplimentară a garanției comerciale înregistrând produsul dumneavoastră Scheppach din această gamă online la https://garantie.scheppach.com în termen de 30 de zile de la data achiziției. După înregistrarea online în mod reușit veți primi confirmarea pentru prelungirea perioadei de garanție comercială aferentă articolului.

6. **Pentru punerea în vigoare** a dreptului dumneavoastră de garanție comercială **vă rugăm să luați legătura cu centrul nostru de service**.

   Vă rugăm să utilizați de preferință formularul nostru de pe pagina noastră de internet:

   https://shop.scheppach.com/contact

   Vă rugăm să nu ne trimiteți niciun produs fără să contactați și să vă înregistrați în prealabil la centrul nostru de service.

   Contactul inițial cu centrul nostru de service este o condiție prealabilă obligatorie pentru solicitarea acestor angajamente de garanție comercială. Drepturile de garanție comercială trebuie revendicate înainte de expirarea termenului de garanție comercială, în interval de 14 zile de la constatarea deficienței. Pentru aceasta este necesară dovada de achiziție originală și, dacă este cazul, confirmarea prelungirii garanției comerciale aferentă articolului.

7. **Timpul de procesare** - de regulă, procesăm reclamațiile în interval de 14 zile de la primirea lor la centrul nostru de service. Dacă, în cazuri de excepție, timpul de procesare menționat va fi depășit, vă vom informa la timp.

8. **Piese de uzură** - piese de uzură sunt: a) baterii / acumulatori atașate și/ sau încorporate, din pachetul de livrare, precum și b) toate piesele de uzură în funcție de model (printre altele curele, pânze de ferăstrău, scule de lucru, discuri de rectificat, filtre, perii de cărbune etc., a se vedea manualul de utilizare). Bateriile, respectiv acumulatorii care sunt complet descărcați sau deteriorați la carcasă și/sau la bornele bateriei sunt excluse de la serviciul de garanție comercială.

9. **Estimarea costurilor** - reparăm produse care nu sunt sau nu mai sunt acoperite de garanția comercială contra cost. La cererea centrului nostru de service, puteți trimite aparatele defecte pentru o estimare a costurilor și, dacă este necesar, puteți da centrului de service aprobarea în scris pentru reparație (prin poștă, e-mail). Fără aprobarea pentru reparație nu se continuă procesarea.

Condițiile de garanție comercială sunt valabile numai în versiunea actuală la momentul reclamației și, după caz, pot fi vizualizate pe pagina noastră de internet (www.scheppach.com). În caz de traduceri, determinantă este întotdeauna versiunea în limba germană.

Scheppach GmbH · Günzburger Str. 69 ·

89335 Ichenhausen (Germania)

Telefon: +800 4002 4002 ·

E-Mail: customerservice.RO@scheppach.com ·

Internet: https://www.scheppach.com

Ne rezervăm dreptul de a aduce modificări acestor condiții de garanție în orice moment, fără notificare prealabilă.

17 Declarație de conformitate UE

Traducerea declaraţiei de conformitate originale

Producător:

Scheppach GmbH
Günzburger Straße 69
D-89335 Ichenhausen

Declarăm pe proprie răspundere că produsul descris aici coincide cu directivele și normele în vigoare.

Marcă:	**SCHEPPACH**
Notație art.:	**Cositoare pentru gazon cu acumulator - BC-MP430-X**
Nr. art.	**5911415900**

Directive UE:

2014/30/UE, 2006/42/EG, 2000/14/EG_2005/88/EG, 2011/65/EU*,

* Obiectul declarației descris mai sus îndeplinește prescripțiile directivei 2011/65/UE a Parlamentului European și a Consiliului din 8 Iunie 2011 asupra limitării utilizării anumitor substanțe periculoase în aparatele electrice și electronice.

Norme aplicate:

EN 62841-1:2015/A11:2022;
EN IEC 62841-4-3:2021/A11:2021;
EN IEC 55014-1:2021; EN IEC 55014-2:2021

Împuternicit pentru documentație:

David Rümpelein

Günzburger Str. 69
D-89335 Ichenhausen

Ichenhausen, 14.10.2025

Simon Schunk
Division Manager Product Center

Andreas Pecher
Head of Project Management

Sadržaj

1 Uvod 334
2 Opis proizvoda (sl. 1-16) 335
3 Opseg isporuke (sl. 2) 335
4 Namenska upotreba 335
5 Sigurnosne napomene 336
6 Tehnički podaci 339
7 Raspakivanje 339
8 Montaža 340
9 Pre puštanja u rad 340
10 Rukovanje 341
11 Čišćenje i održavanje 342
12 Skladištenje i transport 343
13 Popravka i naručivanje rezervnih delova 344
14 Odlaganje na otpad i reciklaža 344
15 Pomoć za otklanjanje smetnji 345
16 Uslovi garancije - Scheppach 20V IXES serija 345
17 EU izjava o usaglašenosti 347
18 Znak eksplozije 360

Objašnjenje simbola na proizvodu

Korišćenje simbola u ovom priručniku treba da Vam skrene pažnju na moguće rizike. Bezbednosni simboli i objašnjenja, koja ih prate, moraju da se tačno razumeju. Upozorenja sama po sebi ne otklanjaju rizike i ne mogu da zamene pravilne mere za sprečavanje nezgoda.

	Pre puštanja u rad pročitati i pridržavati se uputstva za upotrebu i sigurnosnih napomena!
	Pažnja! Nepoštovanje bezbednosnih oznaka i upozorenja koja su postavljena na proizvod, kao i nepoštovanje bezbednosnih napomena i uputstava za rukovanje može dovesti do teških, pa i smrtonosnih povreda.
	Nosite štitnike za uši.
	Na padinama nemojte kositi naviše ili naniže.
	Ne izlažite proizvod kiši. Proizvod sme da se postavlja, skladišti i koristi samo pod suvim uslovima okoline.
	Nemojte voziti preko kablova na tlu!
	Opasnost usled razletanja delova za vreme dok motor radi. Održavajte rastojanje u odnosu na druge osobe i decu.
	Pre rada sa kosilicom za travu uklonite sitne delove koji leže naokolo i koji bi mogli biti izletati naokolo.
	Držite šake i stopala dalje od rotirajućih alata za umetanje.
	Pažnja! Nož se i dalje okreće!
	Isključiti ili pokrenuti proizvod
	Dužina noža. Maks. širina sečenja.
	Radove na održavanju, konverziji, podešavanju i čišćenju obavljajte samo sa isključenim motorom i skinutim akumulatorom.
	Garantovani nivo zvučne snage proizvoda.
Lithium	Litijum-jonski akumulator
CE	Proizvod odgovara važećim evropskim direktivama.
	Proizvod odgovara važećim srpskim direktivama.

1 Uvod

Proizvođač:

Scheppach GmbH

Günzburger Straße 69

D-89335 Ichenhausen

Poštovani kupče

Želimo Vam puno zadovoljstva i uspeha u radu sa Vašim novim proizvodom.

Napomena:

Proizvođač ovog proizvoda, u skladu sa važećim zakonom o odgovornosti za proizvod, ne odgovara za štetu koja nastane na ovom proizvodu ili usled ovog proizvoda u slučaju:

- nestručnog rukovanja
- Nepoštovanje priručnika za upotrebu
- Popravki od strane trećih lica, neovlašćenih stručnih lica
- Ugradnje i zamene neoriginalnih rezervnih delova
- nenamenske upotrebe

Vodite računa o sledećem:

Priručnik za upotrebu je sastavni deo ovog proizvoda.

Ono sadrži važne informacije u vezi sa bezbednim, stručnim i ekonomičnim radom sa ovim proizvodom, načinima sprečavanja opasnosti, uštede troškova popravke, skraćenjem vremena stajanja, pouzdanošću i vekom trajanja proizvoda. Dodatno uz sigurnosne napomene iz ovog priručnika za upotrebu morate obavezno da poštujete propise u vezi rada proizvoda koji važe u vašoj državi.

Pre upotrebe proizvoda upoznajte se sa svim uputstvima za upotrebu i bezbednost. Koristite proizvod samo onako kako je opisano i samo za navedene oblasti primene. Dobro čuvajte priručnik za upotrebu i prilikom predaje proizvoda trećem licu uručite svu njegovu dokumentaciju.

2 Opis proizvoda (sl. 1-16)

1. Sigurnosni stremen
2. Gornji pomični profil
2a. Zavrtanj sa ravnom glavom
2b. Dodatna podloška
2c. Poluga brzog zatezača
2d Cilindrična navrtka
3. Indikator nivoa napunjenosti
4. Donji pomični profil
4a. Dodatna podloška
4b. Poluga brzog zatezača
4c. Cilindrična navrtka
5. Džak za skupljanje trave
5a. Ručka za nošenje
5b. Gumena usna
5c. Okvir
6. Poluga za podešavanje visine reza
7. Poklopac
8. Klapna za izbacivanje
9. Štipaljka za kabl
9a. Kabl
10. Prekidač za uklj./isklj.
10a. Prekidač Auto/Eco
11. Umetak za malčiranje
12. Zavrtanj noža
12a. Nož
13. Akumulator*
13a. Taster za deblokiranje
13b. Prihvat za akumulator

3 Opseg isporuke (sl. 2)

Poz.	Količina	Oznaka
2a.	2 x	Zavrtanj s ravnom glavom M6x55 mm
2b.	2 x	Dodatna podloška
2c.	2 x	Poluga brzog zatezača
2d	2 x	Cilindrične navrtke M6
4.	1 x	Donji pomični profil
4a.	2 x	Dodatna podloška
4b.	2 x	Poluga brzog zatezača
4c.	2 x	Cilindrične navrtke M6
5.	1 x	Džak za skupljanje trave
5a.	1 x	Ručka za nošenje
9.	2 x	Štipaljka za kabl
11.	1 x	Umetak za malčiranje
	1 x	Akumulatorska kosilica
	1 x	Uputstvo za rukovanje

* = nije obavezno sadržano u opsegu isporuke!

4 Namenska upotreba

Proizvod je namenjen samo za košenje travnjaka i travnatih površina u kućnom okruženju.

Ova akumulatorska kosilica pogodna je za površine travnjaka od oko 600-700 m².

Na stvarnu površinu travnjaka utiču faktori kao što je napunjenost akumulatora, veličina akumulatora (ah), vlažnost travnjaka, visina reza, prisustvo mahovine ili gustina travnjaka.

Proizvod sme da se koristi samo u svrhu za koju je namenjen. Svaka drugačija upotreba koja izlazi iz ovih okvira smatra se nenamenskom. Za oštećenja ili povrede svih vrsta koje nastanu usled toga, odgovara korisnik, a ne proizvođač.

U namensku upotrebu spada i poštovanje sigurnosnih napomena, kao i uputstva za montažu i instrukcija za upotrebu navedenih u priručniku za upotrebu.

Osobe koje koriste proizvod i održavaju ga moraju biti upoznate sa njim i moraju biti informisane o mogućim opasnostima.

Proizvođač se oslobađa bilo kakve odgovornosti usled izmena na proizvodu i štete koja na osnovu toga nastane.

Proizvod sme da se koristi samo sa originalnim delovima i originalnom dodatnom opremom proizvođača.

Obavezno je poštovati propise proizvođača vezane za sigurnost, rad i održavanje, kao i dimenzije koje su navedene u odeljku Tehnički podaci.

Molimo vas da imate u vidu da naši proizvodi nisu namenski konstruisani za profesionalnu, zanatsku ili industrijsku upotrebu. Ne preuzimamo odgovornost ukoliko se proizvod koristi u profesionalnim, zanatskim ili industrijskim kao i srodnim delatnostima.

Objašnjenje signalnih reči u priručniku za rad

⚠ OPASNOST

Signalna reč koja ukazuje na neposrednu opasnu situaciju koja za posledicu ima smrtonosne ili teške povrede, ukoliko se ne izbegne.

⚠ UPOZORENJE

Signalna reč koja ukazuje na moguću opasnu situaciju koja za posledicu može imati smrtonosne ili teške povrede, ukoliko se ne izbegne.

⚠ OPREZ

Signalna reč koja ukazuje na moguću opasnu situaciju koja za posledicu može imati minimalne ili umerene povrede, ukoliko se ne izbegne.

PAŽNJA

Signalna reč koja ukazuje na moguću opasnu situaciju koja za posledicu može imati materijalnu štetu na proizvodu ili svojini/vlasništvu, ukoliko se ne izbegne.

5 Sigurnosne napomene

Opšte sigurnosne napomene za električni alat

⚠ UPOZORENJE

Pročitajte sve sigurnosne napomene, instrukcije, ilustracije i tehničke podatke priložene uz ovaj električni alat.

Propusti u poštovanju sigurnosnih napomena i uputstava mogu imati za posledicu električni udar, požar i/ili teške telesne povrede.

Čuvajte sve sigurnosne napomene i uputstva za buduće potrebe.

Pojam „električni alat“ upotrebljen u sigurnosnim napomenama odnosi se na električne alate koji se napajaju iz električne mreže (sa mrežnim vodom) i električne alate koji rade na punjive baterije (bez mrežnog voda).

1) Sigurnost na radnom mestu

a) **Područje u kojem radite držite čistim i dobro osvetljenim.** Nered ili neosvetljena radna područja mogu voditi nesrećama.

b) **Ne radite s električnim alatom u okolini ugroženoj od eksplozija, u kojoj se nalaze zapaljive tečnosti, plinovi ili prašine.** Električni alati stvaraju varnice koje mogu zapaliti prašinu ili isparenja.

c) **Prilikom korišćenja električnog alata držite podalje decu i druge osobe.** Odvraćanje pažnje može za posledicu imati gubitak kontrole nad električnim alatom.

2) Električna sigurnost

a) **Priključni utikač električnog alata mora da odgovara utičnici. Nije dozvoljeno obavljati nikakve izmene na utikaču. Ne upotrebljavajte utikačke adaptere zajedno s električnim alatom s uzemljenom zaštitom.** Neizmenjeni utikači i odgovarajuće utičnice smanjuju opasnost od strujnog udara.

b) **Izbegavajte telesni dodir s uzemljenim površinama, kao što su cevi, grejna tela, šporeti i hladnjaci.** Postoji povećana opasnost od strujnog udara ukoliko ste u dodiru s uzemljenim telima.

c) **Nemojte da radite sa proizvodom pri kiši ili vlazi.** Ovo može da poveća rizik od strujnog udara.

d) **Ne koristite priključni vod da biste električni alat nosili, vešali ili utikač izvlačili iz utičnice. Držite priključni vod daleko od izvora toplote, ulja, oštrih ivica i pokretnih delova.** Oštećeni ili zamršeni priključni vodovi povećavaju opasnost od strujnog udara.

e) **Ako sa električnim alatom radite na otvorenom, koristite samo produžne vodove koji su namenjeni i za upotrebu na otvorenom prostoru.** Upotreba produžnog voda koji je pogodan za rad na otvorenom smanjuje opasnost od strujnog udara.

f) **Ako rad sa električnim alatom u vlažnim područjima nije moguće izbeći, koristite prekidač sa zaštitnom sklopkom.** Upotreba zaštitne sklopke smanjuje opasnost od strujnog udara.

3) Sigurnost osoba

a) **Budite pažljivi, vodite računa šta radite i ophodite se razumno tokom rada s električnim alatom. Ne upotrebljavajte električni alat ako ste umorni ili pod uticajem droge, alkohola ili lekova.** Trenutak nepažnje pri upotrebi električnog alata može dovesti do ozbiljnih telesnih povreda.

b) **Nosite ličnu zaštitnu opremu i uvek zaštitne naočare.** Nošenje lične zaštitne opreme, kao što su maska za zaštitu od prašine, zaštitna obuća sa zaštitom od proklizavanja, zaštitni šlem ili štitnici za uši, u zavisnosti od vrste i načina primene električnog alata, smanjuje opasnost od telesnih povreda.

c) **Sprečite nenamerno stavljanje alata u pogon. Uverite se da je električni alat isključen pre nego što ga podignete, nosite ili priključite u struju i/ili akumulator.** Nesreće mogu biti neizbežne ako prilikom nošenja električnog alata držite prst na prekidaču ili pak uključen električni alat priključujete u struju.

d) **Uklonite alat za podešavanje ili ključeve za zavrtnje pre nego što uključite električni alat.** Alat ili ključ koji se nalazi u delu električnog alata koji se okreće može izazvati telesne povrede.

e) **Izbegavajte abnormalne položaje tela. Pobrinite se da sigurno stojite i da u svako doba održavate ravnotežu.** Tako ćete u neočekivanim situacijama imati bolju kontrolu nad električnim alatom.

f) **Nosite odgovarajuću odeću. Ne nosite široku odeću ili nakit. Držite kosu i odeću dalje od pokretnih delova.** Široka odeća, nakit ili duga kosa mogu biti zahvaćeni delovima koji se okreću.

g) **Ako je moguće montirati uređaje za usisavanje i hvatanje prašine, osigurajte da su oni pravilno priključeni.** Upotreba uređaja za usisavanje prašine može smanjiti opasnosti uzrokovane prašinom.

h) **Nemojte sebi da dajete lažan osećaj bezbednosti i nemojte da zanemarujete bezbednosna pravila za električne alate, čak i kada ste upoznati sa električnim alatom nakon čestog korišćenja.** Nepažljivo postupanje deliću sekunde može izazvati ozbiljne povrede.

4) Upotreba i rukovanje električnim alatom

a) **Nemojte preopterećivati električni alat. Za rad upotrebljavajte odgovarajući električni alat.** Upotrebom odgovarajućeg električnog alata bićete precizniji i bezbedniji pri radu u određenom opsegu snage.

b) **Ne upotrebljavajte električni alat čiji prekidač je neispravan.** Električni alat koji više ne može da se uključi ili isključi predstavlja opasnost i mora se popraviti.

c) **Izvucite utikač iz utičnice i/ili izvadite odvojiv akumulator, pre nego što preduzmete podešavanja na uređaju, zamenite delove priključnog alata ili odložite električni alat.** Ove mere opreza sprečavaju nenamerno puštanje u rad električnog alata.

d) **Električne alate koje ne koristite čuvajte van domašaja dece. Ne dozvolite da električni alat koriste osobe koje nisu upoznate sa ili pročitale ova uputstva.** Električni alati su opasni ako ih koriste osobe koje nemaju iskustvo u rukovanju s istim.

e) **Brižljivo održavajte električne alate i nastavke za alat. Proverite da li pokretni delovi besprekorno funkcionišu i da ne zapinju pri njihovom obrtanju, ali i to, jesu li polomljeni ili usled loma oštećeni, kako ne bi došlo do oštećenja funkcije električnog alata. Popravite oštećene delove pre nego što počnete da koristite električni alat.** Uzrok mnogih nesreća su loše održavani električni alati.

f) **Alate za rezanje održavajte naoštrenim i čistim.** Pažljivo održavani alati za rezanje sa oštrim reznim ivicama manje zapinju i lakše se obrću.

g) **Upotrebljavajte električni alat, alat za umetanje, alate za umetanje, itd. prema datim uputstvima. Pored toga, vodite računa o uslovima rada i poslu koji treba da uradite.** Upotreba električnih alata u druge svrhe koje nisu u skladu s propisanom namenom može izazvati opasne situacije.

h) **Vodite računa da su ručke i rukohvati suvi, čisti i da na njima nema tragova ulja i masti.** Klizave ručke i površine za hvatanje ne dozvoljavaju bezbedno rukovanje i kontrolu nad električnim alatom u nepredviđenim situacijama.

5) Upotreba i rukovanje akumulatorskim alatom

a) **Punite akumulatore samo punjačima koje preporučuje proizvođač.** Zbog punjača koji je pogodan za određenu vrstu akumulatora, postoji opasnost od požara, kada se on koristi sa drugačijim akumulatorima.

b) **U električnim alatima koristite samo za njih predviđene akumulatore.** Upotreba drugačijih akumulatora može da dovede do povreda i do opasnosti od požara.

c) **Držite nekorišćeni akumulator dalje od kancelarijskih spajalica, kovanica, ključeva, eksera, zavrtnjeva ili drugih manji metalnih predmeta, koji bi mogli da prouzrokuju premošćivanje kontakata.** Kratak spoj između kontakata akumulatora može da dovede do opekotina ili požara.

d) **Kod pogrešne primene može doći do curenja tečnosti iz akumulatora. Sprečite kontakt sa tom tečnošću. Kod slučajnog dodira isprati vodom. Ako tečnost dospe u oči, dodatno potražite pomoć lekara.** Tečnost koja curi iz akumulatora može da dovede do nadraživanja kože ili do opekotina.

e) **Nemojte da koristite oštećeni ili promenjeni akumulator.** Oštećeni ili modifikovani akumulatori mogu da se ponašaju nepredvidivo i da dovedu do požara, eksplozije ili opasnosti od povreda.

f) **Nemojte izlagati akumulator vatri ili previsokim temperaturama.** Vatra ili temperature veće od 130 °C mogu da izazovu eksploziju.

g) **Sledite sva uputstva za punjenje i nikada nemojte da punite akumulator ili akumulatorski alat van temperaturnog opsega navedenog u uputstvu za upotrebu.** Pogrešno punjenje ili punjenje van dozvoljenog temperaturnog opsega može da razori akumulator i da poveća opasnost od požara.

6) Servisiranje

a) **Dozvolite da vaš električni alat popravlja samo kvalifikovano stručno osoblje i da pri tom koristi samo originalne rezervne delove.** Tako ćete obezbediti da sigurnost električnog alata ostane sačuvana.

b) **Nikada nemojte da održavate oštećene akumulatore.** Bilo kakvo održavanje akumulatora trebalo bi da vrši samo proizvođač ili ovlašćene korisničke službe.

5.1 Bezbednosne napomene za kosilice

a) **Nemojte da koristite kosilicu po lošem vremenu, posebno ne kada je nevreme.** Ovim se smanjuje opasnost da budete pogođeni munjom.

b) **Detaljno pretražite radno područje u pogledu divljih životinja.** Divlje životinje mogu biti povređene kosilicom koja radi.

c) **Temeljno pregledajte radno područje i uklonite sve kamenje, pruće, žice, kost i druga strana tela.** Izbačeni delovi mogu da dovedu do povreda.

d) **Pre upotrebe kosilice uvek proverite da nož kosilice i mehanizam za košenje nisu istrošeni ili oštećeni.** Istrošeni ili oštećeni delovi povećavaju rizik od povreda.

e) **Redovno proveravajte deo za skupljanje trave u pogledu habanja i istrošenosti.** Istrošen ili oštećen uređaj za skupljanje trave povećava rizik od povreda.

f) **Ostavite zaštitne poklopce na njihovom mestu. Zaštitni poklopci moraju biti pričvršćeni spremni za rad i propisno.** Zaštitni poklopac koji je labav, oštećen ili ne funkcioniše kako treba, može da dovede do povreda.

g) **Održavajte otvore za ulaz rashladnog vazduha čistim od naslaga.** Blokirane ulaze za vazduh i naslage mogu da dovedu do pregrevanja ili do opasnosti od požara.

h) **Prilikom rada sa kosilicom uvek nosite zaštitnu obuću otpornu na klizanje. Nikada nemojte da radite bosi ili u sandalama.** Na ovaj način smanjujete opasnost od povrede stopala usled dodira sa rotirajućim nožem kosilice.

i) **Prilikom rada sa kosilicom uvek nosite duge pantalone.** Nepokrivena koža povećava verovatnoću povreda zbog izbačenih delova.

j) **Nemojte da radite sa kosilicom u mokroj travi. Hodajte prilikom rada, nemojte trčati.** Time smanjujete opasnost od klizanja i padanja, što može dovesti do povreda.

k) **Nemojte da radite sa kosilicom na previše strmim padinama.** Time se smanjuje rizik od gubitka kontrole, klizanja i pada, što bi moglo da dovede do povreda.

l) **Prilikom rada na padinama vodite računa o stabilnom položaju; uvek radite poprečno na padinu, nikada uzbrdo ili nizbrdo i budite izuzetno oprezni pri promeni smera rada.** Time se smanjuje rizik od gubitka kontrole, klizanja i pada, što bi moglo da dovede do povreda.

m) **Budite posebno oprezni kada kosite unazad ili kada privlačite kosilicu sebi. Uvek vodite računa o okruženju.** Ovo smanjuje opasnost od saplitanja tokom rada.

n) **Nemojte dodirivati noževe i druge opasne delove, koji se još uvek kreću.** Time smanjujete rizik od povrede zbog rotirajućih delova.

o) **Uverite se da su svi prekidači isključeni i izvadite akumulator pre nego što uklonite zaglavljeni materijal ili čistite kosilicu**. Neočekivani rad kosilice može da dovede do ozbiljnih povreda.

p) Ako je pogođeno strano telo, odmah isključite proizvod i izvadite akumulator. Tražite oštećenja na proizvodu i sprovedite potrebne popravke, pre nego što ponovo počnete i radite sa proizvodom. Ako proizvod počne da neobično jako vibrira, potrebno je odmah izvršiti proveru.

Dodatne sigurnosne napomene

- Nikada nemojte dozvoliti deci ili drugim osobama koje ne poznaju uputstvo za rukovanje da koriste kosilicu za travu. Lokalni propisi mogu odrediti najmanju starosnu granicu korisnika.
- Nikada ne kosite dok su drugi ljudi, posebno deca ili životinje, u blizini. Imajte u vodu da osoba koja upravlja mašinom ili korisnik snosi odgovornost za nezgode koje uključuje druge osobe ili njihovu imovinu.
- Kosite samo pri dobroj vidljivosti. Neophodno je držati druge ljude na odstojanju.
- U slučaju da proizvod prosleđujete drugim osobama, takođe im uručite i ovaj priručnik za upotrebu.

PAŽNJA

Opasnost od udara kamena!

Nikada nemojte sa upaljenim motorom prelaziti preko šljunka.

- Pre upotrebe uvek vizuelno proverite da li su nož i zavrtnji za pričvršćivanje istrošeni ili oštećeni. Da bi se izbegla neravnoteža, istrošeni ili oštećeni noževi i zavrtnji za pričvršćivanje smeju da se menjaju samo u kompletu.
- Budite oprezni kod radova podešavanja na proizvodu i sprečite uklještenje prstiju između noža koji se kreće i krutih delova uređaja.
- Budite posebno oprezni pri košenju na nestabilnim podlogama, na deponijama smeća, jarugama i nasipima u blizini.
- Izbegavajte mesta na kojima točkovi više ne prianjaju ili na kojima je košenje nebezbedno.
- Rad proizvoda sa prekomernom brzinom može da poveća opasnost od nezgoda.
- U blizini puta uvek pazite na saobraćaj.
- Nikada nemojte da podižete ili nosite kosilicu za travu kada motor radi.
- Zaustavite nož, ako kosilica za travu mora da se malo nagne, prilikom transporta po površinama koje nisu travnate i kada se kosilica za travu pomera do i od površine koja treba da se kosi.
- Pokrenite motor uz oprez, u skladu sa instrukcijama proizvođača. Vodite računa da noge budu dovoljno daleko od noža.
- Kosilica za travu ne sme da se naginje pri pokretanju motora, osim ako kosilica za travu u tom postupku mora da se malo podigne. U tom slučaju ga nagnite samo koliko je to apsolutno potrebno i podignite samo onu stranu koja je dalje od korisnika.
- Nikada nemojte stavljati ruke na ili ispod rotirajućih delova. Uvek se udaljite od otvora za izbacivanje.
- Koristite samo noževe i dodatnu opremu koje je preporučio proizvođač. Upotreba drugih alata za umetanje i drugog pribora može za korisnika da predstavlja opasnost od povreda.
- Uvek održavajte proizvod u dobrom radnom stanju.
- Neophodno je praviti dovoljne pauze da bi se smanjilo opterećenje bukom i vibracijom.
- Imajte u vidu da nepropisno održavanje, upotreba neodgovarajućih rezervnih delova ili uklanjanje odnosno modifikacija sigurnosnih uređaja može dovesti do dužeg vremena kočenja lanca, višeg stepena povratnog trzaja, do oštećenja na proizvodu i do teških povreda osobe koja s tim radi.
- Imajte u vidu da se bezbednosni sistemi ili uređaji proizvoda ne smeju prepravljati ili deaktivirati. Nikada nemojte uklanjati delove koji služe bezbednosti.

⚠ OPREZ

Kosilica za travu ne sme da se koristi a da nije montiran kompletan deo za skupljanje trave ili samozatvarajući razdvajajući zaštitni uređaj za otvor za izbacivanje.

- Nikada nemojte da koristite kosilicu za travu sa oštećenim zaštitnim uređajima ili zaštitnim rešetkama ili bez montiranih zaštitnih uređaja, npr. odbojnih limova i/ili delova za skupljanje trave.

Preostali rizici

Proizvod je izrađen u skladu sa stanjem tehnike i priznatim sigurnosno-tehničkim pravilima. Međutim, i pored toga se tokom rada mogu pojaviti pojedini preostali rizici.

- Oštećenje sluha, ako se ne nose propisani štitnici za uši.
- Preostali rizici se mogu svesti na minimum ukoliko se poštuju „bezbednosne napomene“ i „namenska upotreba“, kao i priručnik za upotrebu u celini.
- Upotrebljavajte proizvod onako, kako se preporučuje u ovom uputstvu za upotrebu. Tako ćete postići da vaš proizvod ostvaruje optimalan učinak.
- Osim toga, uprkos svim preduzetim merama predostrožnosti, može doći i do preostalih opasnosti koje nisu očigledne.

⚠ UPOZORENJE

Ovaj električni alat u toku rada stvara elektromagnetno polje. Ovo polje pod određenim okolnostima može da negativno utiče na aktivne ili pasivne implantate. Da bi se smanjila opasnost od ozbiljnih ili smrtonosnih povreda, preporučujemo osobama sa medicinskim implantatima da konsultuju svog lekara i proizvođača medicinskog implantata, pre rukovanja električnim alatom.

⚠ UPOZORENJE

Pri dužem radu, usled vibracija u rukama rukovaoca može doći do poremećaja cirkulacije (sindrom belih prstiju).

Sindrom belih prstiju je vaskularni poremećaj, gde dolazi do spazma krvnih sudova u prstima ruku i nogu. Zahvaćene oblasti se više ne snabdevaju dovoljnom količinom krvi i zbog toga izgledaju izrazito bele. Česta upotreba vibrirajućih proizvoda može da izazove oštećenje nerava kod osoba sa smanjenom cirkulacijom (npr. pušači, dijabetičari).

Ukoliko primetite neuobičajena pogoršanja, odmah prestanite sa radom i potražite savet lekara.

PAŽNJA

Proizvod je deo 20V IXES serije i sme da radi samo sa akumulatorima iz ove serije. Akumulatori smeju da se pune samo punjačima ove serije. Pritom se pridržavajte podataka proizvođača.

⚠ UPOZORENJE

Pridržavajte se sigurnosnih napomena i napomena o punjenju i pravilnom korišćenju, koje su date u uputstvu za rad vašeg akumulatora i punjača serije 20V IXES. Detaljan opis postupka punjenja i druge informacije možete pronaći u ovom posebnom uputstvu za upotrebu.

6 Tehnički podaci

Nominalni napon	40V (2x20V) ⎓
Širina reza	430 mm
Visina reza	6-struko podesivo
Podešavanje visine vodeće prečke	3-struki
Mehanizam za podešavanje visine	25 – 75 mm
Zapremina džaka za skupljanje	50 L
Težina (bez akumulatora)	16,2 kg
Informacije o noževima:	
Proizvođač:	Royal Garden
Šifra noža:	RG8A109

Zadržana su sva prava na tehničke izmene!

Buka i vibracije

⚠ UPOZORENJE

Buka može ozbiljno narušiti vaše zdravlje. Ukoliko buka mašine premašuje 85 dB, Vi i osobe koje se nalaze u blizini morate nositi odgovarajuću zaštitu za sluh.

Vrednosti za buku i vibracije utvrđene su prema standardizovanom postupku merenja.

Vrednosti izlaganja buci

Zvučni pritisak L_{pA}	78,5 dB
Nepreciznost merenja K_{pA}	3,0 dB
Zvučna snaga L_{wA}	90 dB
Nepreciznost merenja K_{wA}	2,08 dB

Karakteristične vrednosti vibracije (вибрација шакарука)

Vibracija a_h	< 2,5 m/s^2
Nesigurnost merenja K	1,5 m/s^2

Navedena ukupna vrednost vibracija i navedena vrednost emisije buke izmerene su u skladu sa standardizovanim metodama ispitivanja i mogu da se koriste za poređenje jednog električnog alata sa drugim.

Navedena emisija vrednosti buke i navedena vrednost emisije vibracija se mogu koristiti i za privremenu procenu opterećenja.

⚠ UPOZORENJE

Emisija buke i vrednost emisije vibracija u toku konkretne upotrebe električnog alata mogu da se razlikuju od navedenih vrednosti, u zavisnosti od načina na koji se koristi električni alat, a posebno od vrste obrade radnog predmeta.

Pokušajte da opterećenje održite na što manjoj vrednosti. Primerene mere koje ograničavaju vreme rada. Pri tom se moraju uzeti u obzir svi delovi radnog ciklusa (na primer vremenski periodi, u kojima je električni alat isključen, i oni u kojima je uključen, ali radi bez opterećenja).

7 Raspakivanje

⚠ UPOZORENJE

Proizvod i materijali za pakovanje nisu igračke za decu!

Deca ne smeju da se igraju plastičnim kesama, folijama i sitnim delovima! Postoji opasnost od gutanja i gušenja!

- Otvorite pakovanje i oprezno izvadite proizvod.
- Uklonite materijal za pakovanje, kao i osigurače pakovanja/transportne osigurače (ako postoje).
- Proverite da li je opseg isporuke potpun.
- Proverite proizvod i delove opreme u pogledu transportnih oštećenja. Eventualna oštećenja odmah prijavite prevozničkom preduzeću koje je isporučilo proizvod. Kasnije reklamacije se ne priznaju.
- Ako je moguće, sačuvajte pakovanje do isteka garantnog roka.
- Pre upotrebe se upoznajte sa priručnikom za upotrebu proizvoda.
- Koristite samo originalnu dodatnu opremu kao i originalne potrošne i rezervne delove. Rezervne delove možete nabaviti kod Vašeg specijalizovanog prodavca.
- Prilikom naručivanja navedite naše brojeve artikla kao i tip i godinu proizvodnje proizvoda.

8 Montaža

⚠ OPREZ

Opasnost od povreda!

Umetnite akumulator tek kada je akumulatorski alat pripremljen za upotrebu.

⚠ OPREZ

Opasnost od povreda zbog rotirajućeg noža. Sprovodite radove na proizvodu samo kada je nož isključen i miruje!

PAŽNJA

Pre stavljanja u pogon, proizvod obavezno montirati u potpunosti!

PAŽNJA

Vodite računa da se kabl ne prignječi pri montaži.

8.1 Montaža donjih pomičnih profila (4) (sl. 1, 3, 4)

Napomena:

Vodite računa o tome da se ozubljenja podudaraju.

1. Montirajte donji pomični profil (4) na fabrički montirane zavrtnje.
2. Zašrafite donji pomični profil (4) sa po jednom podloškom (4a) i jednom polugom brzog zatezača (4b) na obe strane. Uverite se da kabl (9a), koji će kasnije biti pričvršćen stezaljkom za kabl (9), ne smeta.
3. Zabravite obe poluge brzog zatezača (4b), tako što ih pritisnete u smeru donjeg pomičnog profila (4).
   One na donji pomični profil (4) moraju da naležu tako da se stezanje može vršiti prosečnom silom.
   U protivnom se poluge brzog zatezača (4b) za stezanje moraju okretati u smeru kazaljke na satu, a za otpuštanje u smeru suprotnom od kazaljke na satu.

8.1.1 Podešavanje položaja donjeg pomičnog profila (4) (sl. 5)

Napomene:

Moguća su tri položaja.

Vodite računa o tome da se ozubljenja podudaraju.

1. Otvorite obe poluge zatezača (4b).
2. Olabavite obe poluge zatezača (4b) tako što ćete ih okretati suprotno smeru kretanja kazaljke na satu.
3. Podesite donji pomični profil (4) u željeni položaj (orijentišite se pomoću oznakama).
4. Ponovo zatvorite donji pomični profil (4) (vidi *8.1*).

8.2 Montaža gornjih pomičnih profila (2) (sl. 6, 7)

1. Pričvrstite gornji pomični profil (2) na donje pomične profile (4) sa po jednim zavrtnjem sa ravnom glavom (2a), podloškom (2b), navrtkom cilindra (2d) i jednom polugom brzog zatezača (2c) na obe strane.
   Moguća su dva položaja.
2. Zabravite obe poluge brzog zatezača (2c), tako što ih pritisnete u smeru gornjeg pomičnog profila (2).
   One na gornji pomični profil (2) moraju da nalegnu tako da je moguće stezanje prosečnom silom.
   U protivnom se poluge brzog zatezača (2c) za stezanje moraju okretati u smeru kazaljke na satu, a za otpuštanje u smeru suprotnom od kazaljke na satu.

8.3 Montaža stezaljki za kabl (9) (sl. 1, 8)

1. Pričvrstite dva držača kabla (9) na gornjem pomičnom profilu (2) i donjem pomičnom profilu (4) i fiksirajte kabl (9a).

8.4 Montaža transportne ručke (5) (sl. 9)

1. Navucite gumene usne (5b) na odgovarajućim mestima iznutra preko okvira (5c).

8.5 Montaža ručke za nošenje (5a) na džaku za skupljanje trave (5) (sl. 9)

1. Montirajte ručku za nošenje (5a) džaka za skupljanje trave (5) na za to predviđeni prihvat na gornjoj strani džaka za skupljanje trave (5).

9 Pre puštanja u rad

PAŽNJA

Izvesno opterećenje bukom ovog proizvoda ne može da se izbegne. Planirajte bučne radove na dozvoljeno vreme koje je za to predviđeno. Pridržavajte se po potrebi vremenima odmora i ograničite vreme rada samo na najnužnije.

Radi vaše lične zaštite i zaštite osoba koje se nalaze u blizini, moraju da se nose prikladni štitnici za uši.

9.1 Podešavanje visine rezanja (sl. 10)

PAŽNJA

Podešavanje visine rezanja se sme vršiti samo pri isključenom motoru.

- U gustoj i visokoj travi podesite najveću visinu rezanja i kosite sporije. Za prvo košenje u sezoni bi trebalo da se izabere velika visina rezanja. Visinu rezanja podesite tako da se proizvod ne preoptereti.
- Izaberite visinu rezanja zavisno od stvarne dužine trave.
- Napravite više prolaza tako da se skine maksimalno 4 cm trave odjednom.

Mogu se podesiti 6 različite visine rezanja:

Ukrasni travnjak		Korisni travnjak	
1 =	25 mm	4 =	55 mm
2 =	35 mm	5 =	65 mm
3 =	45 mm	6 =	75 mm

Podešavanje visine sečenja vrši se putem poluge za podešavanje visine rezanja (6).

1. Povucite polugu za podešavanje visine rezanja (6) prema spolja.
2. Pomerite polugu za podešavanje visine rezanja (6) u željeni položaj.
3. Opet pustite polugu za podešavanje visine rezanja (6). Poluga će da nalegne u željenom položaju.

9.2 Umetanje/vađenje akumulatora (13) u prihvate za akumulator (13b) (sl. 11)

Umetanje akumulatora

1. Otvorite poklopac (7).
2. Gurnite akumulatore (13) u prihvate za akumulator (13b). Akumulatori (13) čujno naležu.
3. Zatvorite poklopac (7).

Vađenje akumulatora

1. Otvorite poklopac (7).
2. Pritisnite taster za deblokiranje (13a) akumulatora (13) i izvucite ih iz prihvata za akumulator (13b).
3. Zatvorite poklopac (7).

9.3 Priprema površine košenja

1. Pre košenja pažljivo pregledajte površinu koja će se kositi.
2. Uklonite kamenje, pruće, kosti, žicu, igračke i druge predmete, koje bi proizvod mogao da izbaci.
3. Vodite računa da se na površini koja treba da se kosi ne nalaze ljudi.

10 Rukovanje

Akumulatorska kosilica ima paralelno sa ravni rezanja rotirajući alat za rezanje. Opremljena je snažnim elektromotorom koji radi ujednačeno, robusnim kućištem, pomičnim profilom, obostranim uvlačenjem za ivice travnjaka i džakom za skupljanje trave. Proizvod se dodatno može 6-struko podešavati po visini i ima točkove koji se lako okreću. Funkciju komandnih elemenata vidite iz priloženih uputstava.

⚠ UPOZORENJE

Opasnost od povreda!

Izvadite akumulator iz električnog alata pre bilo kakvih radova na električnom alatu (npr. održavanje, zamena alata, itd.) kao i pri njegovom transportu i čuvanju. U slučaju nenamernog pritiskanja prekidača za uključivanje/isključivanje postoji opasnost od povrede.

PAŽNJA

Pazite da ambijentalna temperatura tokom rada ne prekorači 50 °C i ne potkorači -20 °C.

PAŽNJA

Proizvod je deo 20V IXES serije i sme da radi samo sa akumulatorima iz ove serije. Akumulatori smeju da se pune samo punjačima ove serije. Pritom se pridržavajte podataka proizvođača.

10.1 Košenje sa džakom za skupljanje trave

PAŽNJA

Nemojte raditi sa proizvodom bez potpuno montiranog džaka za skupljanje trave ili bez umetka za mulčiranje.

PAŽNJA

Skidajte ili montirajte džak za skupljanje trave samo kada je motor isključen i nož miruje.

10.1.1 Umetanje džaka za skupljanje trave (5) (sl. 9, 12)

1. Malo podignite zaklopku za izbacivanje (8).
2. Malo podignite džak za skupljanje trave (5) držeći ga za ručku za nošenje (5a).
3. Zakačite džak za skupljanje trave (5) na za to predviđeno mesto za vešanje džaka za skupljanje trave na zadnjoj strani proizvoda.
4. Odložite zaklopku za izbacivanje (8), ona drži džak za skupljanje trave (5) u položaju.

10.1.2 Indikator nivoa napunjenosti (3) na džaku za skupljanje trave (5) (sl. 1)

Protok vazduha koji stvara nož podiže indikator nivoa napunjenosti. Ako je džak za skupljanje trave pun, protok vazduha prestaje. Ako je protok vazduha nedovoljan, indikator nivoa napunjenosti se zatvara. Ovo je indikacija da treba da ispraznite džak za skupljanje trave.

Besprekorno funkcionisanje indikatora nivoa napunjenosti je moguće samo kada je protok vazduha optimalan. Spoljašnji uticaji, kao što su mokra, gusta ili visoka trava, niski nivoi košenja, prljavština i slično, mogu uticati na protok vazduha i funkcionisanje indikatora nivoa napunjenosti.

- Klapna otvorena: Džak za skupljanje trave se puni
- Klapna zatvorena: Džak za skupljanje trave je pun

10.1.3 Pražnjenje džaka za skupljanje trave (5) (sl. 9, 12, 13)

⚠ UPOZORENJE

Pre skidanja džaka za skupljanje trave, isključite motor i sačekajte da se nož zaustavi.

PAŽNJA

Opasnost od povreda!

Skidajte džak za skupljanje trave samo kada je motor isključen i nož miruje.

Čim tokom košenja ostaci trave ostaju da leže na tlu, džak za skupljanje trave mora da se isprazni.

1. Da biste izvadili džak za skupljanje trave (5), malo podignite zaklopku za izbacivanje (8).
2. Izvadite džak za skupljanje trave (5) držeći ga za ručku za nošenje (5a). U skladu sa sigurnosnim propisom, zaklopka za izbacivanje (8) se spušta pri otkačivanju džaka za skupljanje trave (5) i zatvara otvor za izbacivanje.

Ako pritom u otvoru ostaju da vise ostaci trave, onda u svrhu lakšeg pokretanja motora kosilicu treba povući unazad za oko 1 m.

PAŽNJA

Ostaci isečenog materijala u kućištu kosilice i na radnom alatu nemojte uklanjati rukama ili nogom, već prikladnim pomoćnim sredstvima, npr. četkom ili metlicom.

Da bi se obezbedilo dobro skupljanje džak za skupljanje trave (5) posle korišćenja mora da se očisti.

10.2 Košenje sa umetkom za mulčiranje

Kod mulčiranja se isečeni materijal u zatvorenom kućištu kosilice za travu usitnjava i putem umetka za mulčiranje raspodeljuje po travnjaku. Usled toga prihvat trave i odlaganje iste otpada. Fino iseckani zeleni materijal kao prirodno đubrivo se vraća na pokošeni travnjak, obezbeđuje vlažnost travnjaku i snabdeva ga važnim hranljivim sastojcima.

PAŽNJA

Mulčiranje je moguće samo kod relativno kratkog travnjaka.

10.2.1 Umetanje umetka za malčiranje (11) (sl. 12, 13, 14)

1. Malo podignite zaklopku za izbacivanje (8).
2. Izvadite džak za skupljanje trave (5) (ako je stavljen) držeći ga za ručku za nošenje (5a).
3. Podignite zaklopku za izbacivanje (8) i umetnite umetak za malčiranje (11).
4. Podesite visinu rezanja (vidi *9.1*).

Napomena:

Skratite travu za 2 cm pri visini trave od 4-6 cm.

10.2.2 Razlika između košenja travnjaka i malčiranja travnjaka (sl. 12, 14)

Prilikom korišćenja umetka za malčiranje (11) pokošena trava se ne skuplja u džaku za skupljanje trave, već se usitnjava i raspodeljuje po travnjaku. Hranljivi sastojci koji su sadržani u pokošenoj travi, se na taj način razlažu pomoću organizama iz zemlje i kreiraju ciklus hranljivih sastojaka. Malčirani travnjak se stoga mora đubriti znatno ređe.

U principu važi da se travnjak mora relativno često da se kosi, tako da malčirani materijal ostaje na travnjaku samo u malim količinama. Zato je najbolje da se travnjak mulčira najmanje jednom sedmično i da se kosilica podesi tako da samo oko 40% ukupne visine travnjaka bude malčirani materijal. Ako malčirani materijal vidljivo ostaje da leži na površini travnjaka (na primer kod prvog košenja travnjaka u godini ili u slučaju jakog rasta), trebalo bi da se radi sa džakom za skupljanje trave (5).

10.3 Mehanizam za zaustavljanje noža (sl. 1, 16)

Pre svakog puštanja u rad morate da proverite mehanizam za zaustavljanje noža. Pokrenite motor kao što je opisano u *10.4.*

1. Pustite sigurnosni stremen (1). Motor se isključuje i nož (12a) se zakoči.
2. Nož (12a) mora da se zaustavi u roku od 7 sekundi.

10.4 Uključivanje / isključivanje proizvoda (sl. 15)

Napomena:

Stanje napunjenosti akumulatora se prikazuje paljenjem odgovarajuće LED lampice.

Low	Nizak nivo napunjenosti akumulatora
High	Visok nivo napunjenosti akumulatora

Uključivanje

1. Držite pritisnut prekidač za uključivanje/isključivanje (10) i povucite sigurnosni stremen (1) unazad.

Isključivanje

1. Pustite sigurnosni stremen (1).
2. Uklonite akumulator.

⚠ OPREZ

Proizvod nastavlja da se okreće posle isključenja. Pričekajte dok se proizvod potpuno ne zaustavi.

10.5 Režim rada Auto/Eco (sl. 15)

Proizvod prilikom pokretanja automatski kreće da radi u poslednjem korišćenom režimu rada.

1. Pritiskanjem prekidača Auto/Eco (10a) možete prebacivati između režima rada Auto i Eco.

Režim rada Auto:

Proizvod prilagođava broj obrtaja motora opterećenju.

Režim Eco:

Proizvod radi sa najnižim brojem obrtaja tokom maksimalnog vremena rada akumulatora.

10.6 Posle košenja

- Pre ponovne upotrebe prekontrolišite sve zavrtnje i navrtke. Čvrsto zategnite labave zavrtnje.
- Pre ponovne upotrebe ispraznite džak za skupljanje trave.
- Takođe obratite pažnju na poglavlje „Skladištenje“.

11 Čišćenje i održavanje

⚠ UPOZORENJE

Obavljanje radova na popravkama i održavanju koji nisu opisani u ovom uputstvu za upotrebu prepustite specijalizovanoj radionici. Koristite samo originalne rezervne delove.

⚠ UPOZORENJE

Nestručni radovi održavanja ili čišćenja mogu da prouzrokuju povrede!

⚠ UPOZORENJE

Prilikom radova čišćenja, popravke i održavanja proizvod se može neočekivano pokrenuti i time dovesti do povreda i opekotina.

– Isključite proizvod.
– Uklonite akumulator.
– Ostavite proizvod da se ohladi.

⚠ OPREZ

Nosite zaštitne rukavice prilikom rukovanja noževima!

11.1 Čišćenje

- Održavajte zaštitnu opremu, ventilacione proreze i kućište motora što je moguće čistijim od prašine i prljavštine. Obrišite proizvod čistom krpom ili ga izduvajte komprimovanim vazduhom pod niskim pritiskom. Preporučujemo da proizvod čistite neposredno posle svakog korišćenja.
- Ventilacioni otvori uvek moraju biti slobodni.
- Čišćenje baštenskim crevom preporučljivo je samo sa niskim pritiskom. Čistač visokog pritiska nije pogodan za čišćenje proizvoda.

1. Otkačite džak za skupljanje trave i iščetkajte ga ručnom metlicom. Kućište kosilice za travu takođe možete da grubo očistite metlicom.
2. Očistite donju stranu kosilice za travu lopaticom i metlicom. Lopatica vam pomaže da krupne i veće biljne ostatke uklonite iz područja noža (12a). Čišćenje donje strane je lakše neposredno posle rada i uspeva bolje. Tada su prljavština i biljni ostaci još uvek sveži i lakše se odvajaju.
3. Nemojte koristiti sredstva za čišćenje ili rastvarače, jer bi mogli da oštete plastične delove proizvoda. Vodite računa da u unutrašnjost proizvoda ne može da prodre voda.
4. Kontrolišite da li je deo za izbacivanje trave očišćen od ostataka trave i po potrebi ih uklonite.

11.2 Održavanje

⚠ UPOZORENJE

Opasnost od povreda!

Izvadite akumulator iz električnog alata pre bilo kakvih radova na električnom alatu (npr. održavanje, zamena alata, itd.) kao i pri njegovom transportu i čuvanju. U slučaju nenamernog pritiskanja prekidača za uključivanje/isključivanje postoji opasnost od povrede.

11.2.1 Zamena noža (12a) (sl. 16)

⚠ UPOZORENJE

Prilikom radova sa oštećenim nožem postoji opasnost od povreda.

– Nosite zaštitne rukavice!
– Iz bezbednosnih razloga prepustite oštrenje i centriranje vašeg noža samo ovlašćenom servisu. Da bi se postigao optimalan rezultat rada, preporučljivo je da se nož ispita jednom godišnje.
– Kod zamene noža smeju da se koriste samo originalni rezervni delovi.

1. Jednom rukom čvrsto držite nož (12a).
2. Odvrnite zavrtanj noža (12) u smeru suprotnom od kazaljke na satu pomoću viljuškastog ključa veličine 13 (nije sadržan u opsegu isporuke).
3. Uklonite zavrtanj noža (12) i podlošku.
4. Ponovo ugradite novi nož (12a) obrnutim redosledom. Propisno pričvrstite zavrtanj noža (12). Vodite računa da je nož (12a) pravilno pozicioniran u pričvrsnim klinovima i da naleže poravnato.
5. Moment pritezanja zavrtnja noža (12) iznosi 45 Nm. Takođe zamenite zavrtanj noža (12), kada zamenjujete nož (12a).

11.2.2 Oštećeni noževi (12a) (sl. 16)

Ako je nož (16) došao u dodir sa preprekom:

- Ugasite motor, sačekajte da se potpuno zaustavi i izvadite akumulator.
- Proverite nož (12a) na oštećenje.
- Oštećeni ili savijeni noževi (12a) moraju da se zamene.
- Nikada nemojte ispravljati savijeni nož (12a).
- Nikada nemojte da radite sa jako savijenim ili jako istrošenim nožem (12a), jer to prouzrokuje vibracije i može da dovede do dodatnih oštećenja na kosilici za travu.

12 Skladištenje i transport

Skladištite proizvod i njegov pribor na mračnom i suvom mestu zaštićenom od mraza i nedostupnom za decu.
Optimalna temperatura skladištenja je između 5 °C i 30 °C.
Čuvajte proizvod u originalnom pakovanju.
Pokrijte proizvod kako biste ga zaštitili od prašine ili vlage.
Priručnik za upotrebu čuvajte uz proizvod.

⚠ UPOZORENJE

Opasnost od povreda!

Izvadite akumulator iz električnog alata pre bilo kakvih radova na električnom alatu (npr. održavanje, zamena alata, itd.) kao i pri njegovom transportu i čuvanju. U slučaju nenamernog pritiskanja prekidača za uključivanje/isključivanje postoji opasnost od povrede.

12.1 Sklapanje gornjeg pomičnog profila (2) (sl. 1, 7, 12)

⚠ UPOZORENJE

Opasnost od zaglavljivanja!

Uvek držite kopču za guranje jednom rukom na najvišem mestu.

– Nikada nemojte da pozicionirate prste između gornjeg i donjeg pomičnog profila.

Gornji pomični profil (2) je sklopiv da bi pri skladištenju zauzimao što manje mesta.

1. Skinite džak za skupljanje trave (5).
2. Otvorite poluge brzog zatezača (2c) na gornjem pomičnom profilu (2).
3. Olabavite poluge brzog zatezača (2c) tako što ćete ih okretati suprotno smeru kretanja kazaljke na satu.
4. Preklopite gornji pomični profil (2) nadole. Kabl (9a) pritom ne sme da se zaglavi.

12.2 Priprema za skladištenje

1. Uklonite akumulator.
2. Potpuno ispraznite proizvod.
3. Očistite proizvod i proverite da li na njemu postoje oštećenja.

13 Popravka i naručivanje rezervnih delova

Imajte u vidu da su sledeći delovi ovog proizvoda podložni habanju usled upotrebe ili prirodnom habanju, odn. da se sledeći delovi koriste kao potrošni materijal.

PAŽNJA

Prema zakonu o odgovornosti za proizvod ne postoji odgovornost za štete koje su prouzrokovane nepravilnim popravkama ili nekorišćenjem originalnih rezervnih delova.

Angažujte korisničku službu ili ovlašćenog stručnjaka. Isto važi i za delove dodatne opreme.

Rezervne delove i dodatnu opremu možete nabaviti u našem servisnom centru. Potrebno je da skenirate QR kod na naslovnoj strani.

13.1 Poručivanje rezervnih delova

Prilikom poručivanja rezervnih delova treba navesti sledeće podatke:

- Oznaka modela
- Broj artikla
- Podaci sa tipske pločice

Rezervni delovi / pribor

Akumulator SBP2.0 br. artikla:	7909201708
Akumulator SBP4.0 br. artikla:	7909201709
Punjač SBC2.4A br. artikla:	7909201710
Punjač SBC4.5A br. artikla:	7909201711
Punjač SDBC2.4A br. artikla:	7909201712
Punjač SDBC4.5A br. artikla:	7909201713
StarterKit SBSK2.0 br. artikla:	7909201720
StarterKit SBSK4.0 br. artikla:	7909201721
Nož br. artikla:	7911200647
Zavrtanj noža br. artikla:	5911415001

14 Odlaganje na otpad i reciklaža

Napomene o pakovanju

Materijali za pakovanje se mogu reciklirati. Odložite pakovanje na ekološki prihvatljiv način.

Napomene o zakonu za električne i elektronske uređaje (ElektroG)

Korišćeni električni i elektronski uređaji ne spadaju u kućni otpad, već se moraju odvojeno prikupljati i odlagati na otpad!

- Korišćene baterije i punjive baterije koje nisu fiksno ugrađene u uređaj, pre predaje se moraju nedestruktivno ukloniti! Njihovo odlaganje na otpad je regulisano Zakonom o baterijama.
- Vlasnici, odn. korisnici električnih i elektronskih aparata su po zakonu u obavezi da ih vrate nakon njihove upotrebe.
- Krajnji korisnik snosi sopstvenu odgovornost za brisanje podataka o ličnosti sa korišćenog uređaja koji se odlaže na otpad!
- Simbol sa precrtanom kantom za smeće znači da se električni i elektronski uređaji ne smeju odlagati preko kućnog otpada.
- Električni i elektronski uređaji se mogu besplatno predati na sledećim mestima:
  - Legalne javne lokacije za odlaganje, odn. prikupljanje otpada (npr. dvorišta komunalnih objekata)
  - Prodajna mesta električnih uređaja (stacionarna i onlajn), ukoliko su prodavci u obavezi da ih prihvate nazad ili tu uslugu pružaju dobrovoljno.
  - Možete po tipu uređaja besplatno da vratite do tri korišćena električna uređaja sa maksimalnom dužinom ivica od 25 cm, a da pritom ne morate prethodno da kupite novi uređaj od proizvođača ili da ga odnesete na drugo ovlašćeno mesto za prikupljanje u vašoj blizini.
  - Informacije o ostalim dopunskim uslovima proizvođača i distributera u vezi povraćaja možete dobiti od odgovarajuće korisničke službe.
- Ukoliko proizvođač isporučuje privatnom domaćinstvu novi električni uređaj, on na zahtev krajnjeg korisnika može da organizuje besplatno preuzimanje korišćenog električnog uređaja. U tu svrhu stupite u kontakt sa korisničkom službom proizvođača.
- Ove izjave važe samo za uređaje koji se instaliraju i prodaju u zemljama Evropske unije i koji podležu Evropskoj direktivi 2012/19/EU. U zemljama van Evropske unije se mogu primenjivati drugačiji propisi za odlaganje korišćenih električnih i elektronskih uređaja na otpad.

Napomene o litijum-jonskim baterijama

Pre odlaganja uređaja na otpad demontirati baterije!

- Ne bacajte baterije u kućni otpad, u vatru (opasnost od eksplozije) ili u vodu. Oštećene baterije mogu da naštete životnoj sredini i vašem zdravlju kada ispuštaju toksične pare ili tečnosti.
- Neispravne ili istrošene baterije moraju se reciklirati u skladu sa uredbom (EU) 2023/1542.
- Predajte bateriju i punjač na mestu za reciklažu. Plastični i metalni delovi koji se koriste mogu da se razvrstaju i recikliraju.
- Baterije odložite u otpad kada su u praznom stanju. Preporučujemo da stubove pokrijete lepljivom trakom radi zaštite od kratkog spoja. Nemojte otvarati bateriju.
- Odložite baterije na otpad u skladu sa lokalnim propisima. Predajte baterije na mestu za prikupljanje otpadnih baterija gde će biti reciklirane na ekološki prihvatljiv način. Informacije o tome potražite od lokalne kompanije za odlaganje otpada.

15 Pomoć za otklanjanje smetnji

Sledeća tabela prikazuje simptome grešaka i opisuje kako možete da pomognete ukoliko se desi da vaš proizvod ne radi kako treba. Ukoliko na taj način ne možete da utvrdite i otklonite problem obratite se vašem serviseru.

Smetnja	Mogući uzrok	Uputstva za sprečavanje
Proizvod ne može da se pokrene.	Snaga akumulatora je previše slaba.	Napunite akumulator.
	Akumulator nije pravilno umetnut.	Gurnite akumulator u prihvat za akumulator. Akumulator čujno naleže.
	Neispravan prekidač za uključivanje/isključivanje.	Obratite se našem servisu.
	Neispravan motor.	
Nemiran rad, jako vibriranje proizvoda.	Poluga brzog zatezača je labava.	Proveriti polugu brzog zatezača.
	Labavo učvršćenje noža.	Proverite učvršćenje noža.
	Nož nije uravnotežen.	Zamenite nož.
Motor ne radi.	Sigurnosni stremen nije povučen.	Povucite sigurnosni stremen.
	Neispravan motor.	Potražite ovlašćeni servis za kupce.
Izbacivanje trave nije uredno.	Visina rezanja je suviše mala.	Podesite visinu rezanja.
	Pohaban nož.	Zamenite nož.
	Džak za skupljanje trave je začepljen.	Ispraznite džak za skupljanje trave i ukloniti začepljenje.

16 Uslovi garancije - Scheppach 20V IXES serija

Datum revizije 25.04.2024.

Poštovani kupci,
naši proizvodi podležu strogim kontrolama kvaliteta. Ukoliko ovaj uređaj i pored toga ne bude radio besprekorno, žao nam je zbog toga i molimo Vas da se obratite našoj servisnoj službi na adresi koja je navedena u nastavku. Sa zadovoljstvom Vam stojimo na raspolaganju i putem telefona preko servisnog broja. Napomene u nastavku treba da vam posluže za obradu i regulaciju bez problema i slučaju štete.

Za ostvarivanje prava na garanciju važi sledeće:

1. **Ovi uslovi garancije** regulišu naše dodatne usluge po osnovu garancije proizvođača za kupce (privatne krajnje korisnike) novih proizvoda. Ova garancija ne utiče na zakonom utvrđena prava na reklamaciju. Za ta prava je nadležan prodavac kod kojeg ste kupili proizvod.
2. **Usluga po osnovu garancije** proizvođača odnosi se isključivo na nedostatke na novom proizvodu koji ste kupili, a koji su zasnovani na grešci materijala ili grešci u izradi. Ako se tokom garantnog roka pojave greške materijala ili greške u izradi, onda proizvođač kao davalac garancije u okviru ove garancije pruža jednu od sledećih usluga po svom izboru:
   - Besplatna popravka proizvoda
   - Besplatna zamena proizvoda istovetnim proizvodom (event. i zamena novijim modelom, ako prvobitni proizvod više nije dostupan).

   Zamenjeni proizvodi ili delovi postaju naše vlasništvo. Molimo vas da imate u vidu da naši proizvodi nisu namenski konstruisani za profesionalnu, zanatsku ili industrijsku upotrebu. Garantni slučaj stoga ne nastaje ako je proizvod u garantnom roku korišćen u profesionalnim, zanatskim ili industrijskim pogonima ili je bio izložen ekvivalentnom opterećenju.
3. **Od naših usluga po osnovu garancije su izuzeti:**
   - Oštećenja proizvoda uzrokovana nepridržavanjem uputstva za montažu, nepravilnom instalacijom, nepoštovanjem uputstva za upotrebu (npr. priključivanje na pogrešan napon mreže ili vrstu struje) odn. propisa o održavanju i bezbednosti ili korišćenjem proizvoda u neprikladnim uslovima životne sredine kao i nedostatkom nege i održavanja.
   - Oštećenja na proizvodu uzrokovana zloupotrebom ili nepravilnom upotrebom (kao što je npr. preopterećenje proizvoda ili korišćenje nedozvoljenih alata

odn. pribora), prodiranjem stranih tela u proizvod (kao npr. pesak, kamenje ili prašina), oštećenjem u transportu, upotrebom sile ili spoljašnjim uticajima (kao npr. šteta uzrokovana padom).

– Oštećenja na proizvodu ili delovima proizvoda usled namenskog, normalnog (radnog) ili nekog drugog prirodnog habanja, kao i oštećenja i/ili habanje potrošnih delova.
– Nedostaci na proizvodu uzrokovani upotrebom pribora, dopunskih ili rezervnih delova koji nisu originalni delovi ili se ne koriste namenski.
– Proizvodi na kojima su izvršene izmene ili modifikacije.
– Mala odstupanja od zadatih svojstava, koja su zanemarljiva za vrednost i upotrebljivost proizvoda.
– Proizvodi na kojima su na sopstvenu ruku izvršene popravke, posebno od strane neovlašćene treće osobe.
– Ako oznake na proizvodu odn. identifikacioni podaci proizvoda (nalepnice na mašini) nedostaju ili su nečitljive.
– Proizvodi koji su jako zaprljani i stoga ih servisno osoblje ne prima.
– Pravo na odštetu kao i posledična oštećenja su generalno izuzeta iz ove uslugu po osnovu garancije.

4. **Garantni rok** redovno iznosi **5 godina** (12 meseci za baterije/akumulatore) i počinje sa datumom kupovine proizvoda. Merodavan je datum na originalnom računu. Zahtevi po osnovu garancije moraju se podneti odmah pošto se sazna za štetu. Potvrđivanje reklamacija po isteku garantnog roka je isključeno. Popravka ili zamena ovog proizvoda neće produžiti garantni rok niti će ova usluga pokrenuti novi garantni rok za proizvod ili eventualno ugrađene rezervne delove. Ovo se odnosi i na angažovanje servisa na licu mesta. Preduslov za dobijanje usluge po osnovu garancije da se proizvođaču kao davaocu garancije na njegov zahtev omogući provera slučaja garancije slanjem proizvoda kod njega. Treba voditi računa da se oštećenja na transportnoj ruti spreče odgovarajućim pakovanjem. Pogođeni proizvod se u očišćenom stanju zajedno sa kopijom računa kupovine, u kom su sadržani podaci o datumu kupovine i naziv proizvoda, mora staviti na uvid odn. poslati korisničkom servisu. Ako se proizvod pošalje nepotpun, bez kompletnog obima isporuke, onda će nedostajući pribor biti naplaćen/odnosno obračunat, ako se proizvod zameni ili ako dođe do vraćanja novca. Delimično ili kompletno rastavljeni proizvodi ne mogu se prihvatiti kao slučaj garancije. U slučaju neopravdane reklamacije odn. van garantnog roka kupac u opštem slučaju snosi troškove i rizik transporta. **Slučaj garancije prvo prijavite servisu (vidi dole).** Po pravilu se ugovara da se neispravni proizvod uz kratak opis smetnje putem organizovanog povraćaja ili, u slučaju popravke van garantnog roka, dovoljno frankiran, uz poštovanje direktiva za pakovanje i slanje, pošalje na adresu servisa navedenu u nastavku. **Imajte u vidu da je vaš proizvod (zavisno od modela) prilikom povraćaja, iz bezbednosnih razloga, očišćen od svih radnih materijala.** Proizvod koji je poslat našem servisnom centru mora da bude zapakovan tako da se spreče oštećenja na reklamiranom proizvodu na transportnoj ruti. Posle izvršene popravke/zamene besplatno vam šaljemo proizvod. Ako se proizvodi ne mogu popraviti ili zameniti, po našem sopstvenom nahođenju može se izvršiti povraćaj novca do kupovne cene neispravnog proizvoda, uz odbitke za istrošenost i habanje. Ove usluge po osnovu garancije važe samo u korist privatnog originalnog kupca i ne mogu se preneti.
5. **Produžavanje garantnog roka na 10 godina:** Scheppach nudi dodatno produženje garancije od 5 godina na proizvode iz Scheppach-ove serije 20V. To znači da je ukupni garantni rok 10 godina. Od ovog su izuzete baterije / akumulatori, punjači i pribor. Ovakvo produžavanje garancije možete da ostvarite tako što svoj Scheppach proizvod iz ovog područja registrujete onlajn do najkasnije 30 dana od datuma kupovine na https://garantie.scheppach.com. Posle uspešne onlajn registracije dobijate potvrdu o produženju garancije za odgovarajući proizvod.
6. **Za ostvarivanje** vašeg prava na garanciju **kontaktirajte naš servisni centar**.

   Poželjno je da koristite obrazac na našoj internet stranici:

   https://shop.scheppach.com/contact

   Nemojte nam slati proizvode a da nas prethodno niste kontaktirali i prijavili kod našeg servisnog centra.

   Ta dobijanje ovih usluga po osnovu garancije obavezno je da prvo kontaktirate naš servisni centar. Zahtevi po osnovu garancije moraju da se podnesu pre isteka garantnog roka u roku od 14 dana posle utvrđivanja nedostatka. Za to je potreban originalni račun i po potrebi potvrda produženja garancije za određeni proizvod.
7. **Trajanje obrade** - u redovnim slučajevima obrađujemo reklamacione pošiljke u roku od 14 dana posle dostave u naš servisni centar. Ako se navedeno trajanje obrade u izuzetnim slučajevima prekorači, pravovremeno ćemo vas obavestiti.
8. **Potrošni delovi** - potrošni delovi su: a) isporučene, priključene i/ili ugrađene baterije / akumulatori kao i b) svi od modela zavisni potrošni delovi (između ostalog kaišev, listovi testere, alati za intervenciju, brusni diskovi, filteri, ugljene četkice, itd., vidi uputstvo za upotrebu). Izuzeti od garancije su potpuno ispražnjene ili na polovima oštećene baterije odn. akumulatori.
9. **Obračun troškova** - proizvode koji nisu ili nisu više pokriveni garancijom popravljamo uz naknadu. Na upit kod našeg servisnog centra neispravne uređaje možete poslati da bi se napravio obračun troškova i po potrebi servisno centru poslati pismeno (poštom, e-poštom) odobrenje za popravku. Bez odobrenja popravke neće se vršiti dalja obrada.

Uslovi garancije važe samo u konkretnoj aktuelnoj verziji u trenutku reklamacije i eventualno se mogu pronaći na našoj internet stranici (www.scheppach.com). Kod prevoda je uvek merodavna nemačka verzija.

Scheppach GmbH · Günzburger Str. 69 ·

89335 Ichenhausen (Nemačka)

Telefon: +800 4002 4002 ·

E-Mail: customerservice.RS@scheppach.com ·

Internet: https://www.scheppach.com

Zadržavamo pravo da izvršimo izmene ovih uslova garancije u bilo kom trenutku bez prethodnog obaveštenja.

17 EU izjava o usaglašenosti

Prevod originalne izjave o usklađenosti

Proizvođač:

Scheppach GmbH
Günzburger Straße 69
D-89335 Ichenhausen

Izjavljujemo na našu isključivu odgovornost da je ovde opisani proizvod usklađen sa primenljivim smernicama i standardima.

Brend:	**SCHEPPACH**
Oznaka proizvoda:	**Akumulatorska kosilica - BC-MP430-X**
Br. art.	**5911415900**

Direktive EU:

2014/30/EU, 2006/42/EG, 2000/14/EG_2005/88/EG, 2011/65/EU*,

* Gore opisani predmet ove izjave ispunjava odredbe Direktive 2011/65/EU Evropskog parlamenta i Saveta od 8. juna 2011. godine o ograničenju upotrebe određenih opasnih materija u električnoj i elektronskoj opremi.

Primenjeni standardi:

EN 62841-1:2015/A11:2022;
EN IEC 62841-4-3:2021/A11:2021;
EN IEC 55014-1:2021; EN IEC 55014-2:2021

Lice ovlašćeno za dokumentaciju:

David Rümpelein

Günzburger Str. 69
D-89335 Ichenhausen

Ichenhausen, 14.10.2025

i.V.
Simon Schunk
Division Manager Product Center

i.V.
Andreas Pecher
Head of Project Management

İçindekiler

1 Giriş 348
2 Ürün açıklaması (Res. 1-16) 349
3 Teslimat kapsamı (Res. 2) 349
4 Amacına uygun kullanım 349
5 Güvenlik uyarıları 350
6 Teknik veriler 353
7 Ambalajdan çıkarma 353
8 Montaj 353
9 Çalıştırmadan önce 354
10 Kullanım 355
11 Temizlik ve bakım 356
12 Depolama ve taşıma 357
13 Onarım ve yedek parça siparişi 357
14 İmha ve yeniden değerlendirme 358
15 Arıza giderme 359
16 AB uygunluk beyanı 359
17 Patlatılmış çizim 360

Ürün üzerindeki sembollerin açıklaması

Bu kılavuzda kullanılan semboller ile olası riskler konusunda dikkatinizi çekmek amaçlanmaktadır. Güvenlik sembolleri ve bu sembolleri tamamlayan açıklamalar eksiksiz olarak anlaşılmalıdır. Uyarılar, risklerin giderilmesi için yeterli değildir ve kazalardan korunmaya yönelik alınması gereken doğru tedbirlerin yerine geçmez.

	İşletime almadan önce işletim kılavuzunu ve güvenlik uyarılarını okuyun ve bunları dikkate alın!
	Dikkat! Ürüne takılmış güvenlik işaretlerine ve uyarılarına uyulmaması ve güvenlik ve çalıştırma talimatlarına uyulmaması ciddi yaralanmalara ve hatta ölüme neden olabilir.
	Bir koruyucu kulaklık kullanın.
	Yokuş yukarı veya aşağı çim biçmeyin.
	Ürünü yağmura maruz bırakmayın. Ürün sadece kuru ortam koşulları altında yerleştirilebilir, depolanabilir ve işletilebilir.
	Yerde yatan kablonun üzerinden geçmeyin!
	Motor çalışırken etrafa fırlatılan parçalar tehlike teşkil etmektedir. Diğer insanlara ve çocuklara olan mesafeyi koruyun.
	Çim biçme makinesini işletime almadan önce etrafa saçılacak küçük parçaları kaldırın.
	El ve ayaklarınızı dönen uygulama takımlarından uzak tutun.
	Dikkat! Bıçak çalışmaya devam eder!
	Ürünü açma veya kapatma
	Bıçak uzunluğu. Maks. kesim genişliği.
	Bakım, tadilat, ayar ve temizleme işlemlerini yalnızca motor kapalı ve akü çıkarılmış haldeyken gerçekleştirin.
	Ürünün garanti edilen ses gücü seviyesi.
Lithium	Lityum iyon akü
CE	Ürün Avrupa'da geçerli yönetmeliklere uygundur.
	Ürün Sırbistan'daki geçerli yönetmeliklere uygundur.

1 Giriş

Üretici:

Scheppach GmbH

Günzburger Straße 69

D-89335 Ichenhausen

İthalatçı:

Ankara Civata Hırdavat Bağlantı Elemanları İthalat

İhracat Sanayi ve Ticaret A.Ş.

Macun Mahallesi 250. Cadde No:26

Yenimahalle/Ankara/Türkiye

Sayın Müşterimiz

Bu yeni ürünü iyi günlerde kullanmanızı dileriz.

Bilgi:

Bu ürünün üreticisi, geçerli ürün sorumluluk yasası uyarınca ürün üzerinde veya ürünün kullanımına bağlı olarak aşağıdaki nedenlerden ötürü oluşan hasarlar için sorumluluk kabul etmemektedir:

- Usulüne aykırı kullanım
- Kullanma kılavuzunun dikkate alınmaması
- Üçüncü şahıslar ve yetkisiz kişiler tarafından yapılan onarımlar
- Montaj ve değişim sırasında orijinal olmayan yedek parçaların kullanılması

- Amacına aykırı kullanım

Dikkate almanız gerekenler:

Kullanım kılavuzu bu ürünün bir parçasıdır.

Kullanım kılavuzu, ürün ile güvenli, doğru ve ekonomik çalışmalar yapmanın yanı sıra tehlikelerin önlenmesi, onarım masraflarından tasarruf edilmesi, arıza sürelerinin kısaltılması ve ürünün uzun ömürlü kullanılmasına yönelik önemli bilgiler içermektedir. Bu kullanım kılavuzunun güvenlik uyarılarına ek olarak, ülkenizde ürünün kullanımı ile ilgili yönetmelikleri de mutlaka dikkate alın.

Ürünü kullanmadan önce tüm kullanım ve güvenlik talimatları hakkında bilgi edinin. Ürünü sadece tarif edildiği şekilde ve belirtilen uygulama alanları için çalıştırın. Kullanım kılavuzunu iyi saklayın ve ürünü üçüncü şahıslara devrederken tüm belgeleri teslim edin.

2 Ürün açıklaması (Res. 1-16)

1. Güvenlik braketi
2. Üst itme kolu
2a. Düz başlı vida
2b. Pul
2c. Gerdirme kolu
2d Silindirik somun
3. Dolum seviyesi göstergesi
4. Alt itme kolu
4a. Pul
4b. Gerdirme kolu
4c. Silindirik somun
5. Çim toplama torbası
5a. Taşıma kulpu
5b. Kauçuk dudak
5c. Çerçeve
6. Kesim yüksekliği ayarı kolu
7. Kapak
8. Boşaltma klapesi
9. Kablo klipsi
9a. Kablo
10. Açma/Kapama şalteri
10a. Otomatik/Eko şalteri
11. Malçlama eki
12. Bıçak vidası
12a. Bıçaklar
13. Akü*
13a. Kilit açma tuşu
13b. Akü yuvası

3 Teslimat kapsamı (Res. 2)

Poz.	Adet	Tanım
2a.	2 x	Düz başlı cıvata M6x55 mm
2b.	2 x	Pul
2c.	2 x	Gerdirme kolu
2d	2 x	Silindirik somun M6
4.	1 x	Alt itme kolu
4a.	2 x	Pul
4b.	2 x	Gerdirme kolu
4c.	2 x	Silindirik somun M6
5.	1 x	Çim toplama torbası
5a.	1 x	Taşıma kulpu
9.	2 x	Kablo klipsi
11.	1 x	Malçlama eki
	1 x	Akülü çim biçme makinesi
	1 x	İşletim kılavuzu

* = teslimat kapsamına dahil değildir!

4 Amacına uygun kullanım

Bu ürün sadece evlerdeki çimleri ve çim alanları biçmek için tasarlanmıştır.

Bu akülü çim biçme makinesi yaklaşık 600-700 m²'lik bir çim alanı için uygundur.

Gerçek çim alanı, akü şarjı, akü boyutu (ah), çim nemi, kesme yüksekliği, yosun oluşumu veya çim yoğunluğu gibi faktörlerden etkilenir.

Ürün, sadece öngörüldüğü amaç için kullanılmalıdır. Bunun dışındaki her kullanım amacına uygun olmayan kullanım olarak kabul edilir. Bunun sonucu ortaya çıkan her tün hasardan ya da yaralanmalarda operatör sorumludur, üretici değil.

Amacına uygun kullanıma, güvenlik uyarılarının, montaj kılavuzunun ve kullanım kılavuzundaki işletim uyarılarının dikkate alınması da dahildir.

Ürünün kullanımında ve bakımında görev alan kişiler, ürün hakkında bilgi sahibi olmalı ve olası tehlikeler ile ilgili eğitim almış olmalıdır.

Üründe yapılan değişiklikler ve bu nedenle ortaya çıkaran hasarlar üreticinin sorumluluğunda değildir.

Ürün, sadece üreticinin orijinal parçaları ve orijinal aksesuarları ile kullanılabilir.

Üreticinin güvenlik, çalışma ve bakım talimatlarına ya da teknik verilerde belirtilen ölçülere uyulmalıdır.

Lütfen ürünlerimizin ticari, zanaatkar ya da endüstriyel kullanım için tasarlanmadığını dikkate alın. Ürün ticari, zanaatkar ya da endüstri işletmelerinde ya da eş değer eylemlerde kullanılırsa garanti hizmeti üstlenmiyoruz.

İşletim kılavuzundaki sinyal kelimelerinin açıklaması

⚠ TEHLİKE

Kaçınılmadığı takdirde ölüm veya ciddi yaralanmayla sonuçlanacak yakın tehlikeli bir durumu gösteren sinyal kelimesi.

⚠ UYARI

Kaçınılmadığı takdirde ölümle veya ciddi yaralanmayla sonuçlanabilecek potansiyel olarak tehlikeli bir durumu gösteren işaret sözcüğü.

⚠ İKAZ

Kaçınılmadığı takdirde hafif veya orta derecede yaralanmayla sonuçlanabilecek potansiyel olarak tehlikeli bir durumu gösteren işaret sözcüğü.

DİKKAT

Kaçınılmadığı takdirde ürüne veya mala/mülke zarar verebilecek potansiyel olarak tehlikeli bir durumu belirten sinyal sözcüğü.

5 Güvenlik uyarıları

Elektrikli aletler için genel güvenlik uyarıları

⚠ UYARI

Bu elektrikli alet üzerinde bulunan tüm güvenlik uyarılarını, talimatları, resimleri ve teknik verileri okuyun.

Takip eden talimatların dikkate alınmaması elektrik çarpmasına, yangına ve/veya ağır yaralanmalara yol açabilir.

Daha sonra başvurmak üzere tüm güvenlik açıklamalarını ve talimatlarını saklayın.

Güvenlik uyarılarında kullanılan "elektrikli alet" terimi, elektrikle çalışan (elektrik kablosu ile) elektrikli aletleri veya akü ile (elektrik kablosu olmadan) çalışan elektrikli aletleri kapsamaktadır.

1) Çalışma yeri güvenliği

a) **Çalışma alanınızı temiz tutun ve yeterince aydınlatın.** Düzensizlik veya aydınlatılmamış çalışma yerleri kazalara sebep olabilir.

b) **Elektrikli alet ile, yanıcı sıvılar, gazlar veya tozların mevcut olduğu patlayıcı ortamlarda çalışmayın.** Elektrikli aletler, toz veya buharları tutuşturabilecek kıvılcımlar üretir.

c) **Elektrikli aleti kullanırken çocukları ve diğer insanları aletten uzak tutun.** Dikkatinizin dağılması durumunda elektrikli alet üzerindeki kontrolünüzü yitirebilirsiniz.

2) Elektrik güvenliği

a) **Elektrikli aletin bağlantı fişi prize tam oturmalıdır. Fiş kesinlikle değiştirilmemelidir. Topraklamalı elektrikli aletler ile birlikte kesinlikle adaptör fişler kullanmayın.** Değiştirilmemiş fişler ve uygun prizler, elektrik çarpma riskini azaltır.

b) **Boru, kalorifer, soba ve buzdolabı gibi topraklanmış yüzeylere vücudunuzun temas etmesinden kaçının.** Vücudunuz topraklandığı takdirde ciddi elektrik çarpma tehlikesi ortaya çıkar.

c) **Ürünü yağmurda veya ıslaklıkta çalıştırmayın.** Bu, bir elektrik çarpması riskini artırabilir.

d) **Bağlantı kablosunu, elektrikli aleti taşımak, asmak veya fişi prizden çekmek gibi amacı dışında işler için kullanmayın. Bağlantı kablosunu ısı, yağ, keskin kenarlar veya hareketli parçalarından uzak tutun.** Hasarlı veya dolanmış güç kabloları, elektrik çarpma riskini artırır.

e) **Elektrikli alet ile açık havada çalışırken sadece açık havaya uygun uzatma kabloları kullanın.** Açık havaya uygun uzatma kablosu kullanılması elektrik çarpma riskini azaltır.

f) **Elektrikli aletin nemli ortamda kullanımı zorunlu olduğunda, kaçak akım rölesi kullanın.** Kaçak akım rölesi kullanılması elektrik çarpma riskini azaltır.

3) İnsanların güvenliği

a) **Dikkatli olun, ne yaptığınıza dikkat edin ve elektrikli alet ile çalışırken mantıklı hareket edin. Yorgunsanız veya uyuşturucu, alkol veya ilaç etkisi altındaysanız elektrikli aleti kullanmayın.** Elektrikli aleti kullanırken bir anlık dikkatsizlik ciddi yaralanmalara yol açabilir.

b) **Kişisel koruyucu donanım ve daima bir koruyucu gözlük takın.** Elektrikli aletin türüne ve kullanımına göre toz maskesi, kaymayı önleyici eldivenler, baret veya koruyucu kulaklık gibi kişisel koruyucu donanım kullanılması, yaralanma riskini azaltır.

c) **Aletin kontrol dışı işletime girmesini önleyin. Elektrikli aleti elektrik beslemesine ve/veya aküye bağlamadan, aleti tutmadan veya taşımadan önce aletin kapalı olduğundan emin olun.** Elektrikli aleti taşırken parmağınız şalter üzerinde olursa veya elektrikli aleti açık haldeyken elektrik beslemesine bağladığınız takdirde kazalar meydana gelebilir.

d) **Elektrikli aleti çalıştırmadan önce ayar aletlerini veya cıvata anahtarlarını ortadan kaldırın.** Elektrikli aletin dönen bir parçasında bulunan alet veya anahtarlar yaralanmalara neden olabilir.

e) **Vücudunuz anormal şekilde durmamalıdır. Güvenli bir duruş sağlayın ve her daim dengede durun.** Bu şekilde elektrikli aleti beklenmeyen durumlarda daha iyi kontrol edebilirsiniz.

f) **Uygun kıyafet kullanın. Bol kıyafet veya aksesuar kullanmayın. Saçlarınızı ve kıyafetinizi hareketli parçalardan uzak tutun.** Bol kıyafetler, takılar veya uzun saçlar, hareketli parçalara kapılabilir.

g) **Toz emme ve toplama üniteleri monte edildiği takdirde, bunlar bağlanmalı ve doğru kullanılmalıdır.** Toz emme ünitesi, toza bağlı riskleri azaltabilir.

h) **Elektrikli aleti uzun süredir kullanıyor olsanız bile güvenliği elden bırakmayın ve elektrikli aletin güvenlik kurallarını ihmal etmeyin.** Dikkatsizlik nedeniyle saniyeler içerisinde ağır yaralanmalar meydana gelebilir.

4) Elektrikli aletin kullanımı ve alet ile çalışma

a) **Elektrikli alete aşırı yüklenmeyin. Çalışmanıza uygun elektrikli aleti kullanın.** Uygun elektrikli alet ile, belirtilen güç aralığında daha iyi ve daha güvenli şekilde çalışabilirsiniz.

b) **Şalteri arızalı olan elektrikli aleti kullanmayın.** Açılıp kapatılamayan elektrikli alet tehlikelidir ve onarılması gerekir.

c) **Cihaz ayarlarını yapmadan, elektrikli alet parçalarını değiştirmeden veya elektrikli aleti rafa kaldırmadan önce fişi prizden çekin ve/veya çıkarılabilir aküyü çıkarın.** Bu tedbir, elektrikli aletin yanlışlıkla çalıştırılmasını önler.

d) **Kullanılmayan elektrikli aletleri çocukların erişemeyeceği şekilde muhafaza edin. Elektrikli aletin kullanımını bilmeyen veya bu talimatları okumamış kişilere aleti kullandırtmayın.** Elektrikli aletler, bilgisiz kişiler kullandığı takdirde tehlikelidir.

e) **Elektrikli aletlerin ve kullanılan diğer aletlerin bakımını özenli şekilde yapın. Hareketli parçaların sorunsuz bir şekilde çalışıp çalışmadığını ve sıkışmadığını, elektrikli aletin fonksiyonu zarar görmeyecek şekilde parçaların kırılmış veya hasar görmüş olup olmadığını kontrol edin. Elektrikli aleti**

kullanmadan önce hasar görmüş parçaların onarılmasını sağlayın. Birçok kazanın sebebi, bakımı iyi yapılmamış elektrikli aletlerdir.

f) **Kesici takımların her zaman keskin ve temiz olmasını sağlayın.** Bakımı düzenli yapılan keskin ağızlı kesme takımları daha az sıkışır ve kontrol edilmesi daha kolaydır.

g) **Elektrikli aleti, uygulama takımları, kullanılan diğer aletleri bu talimatlara uygun şekilde kullanın. Kullanımda çalışma koşullarını ve uygulanacak işlemi dikkate alın.** Elektrikli aletler öngörülen uygulamalar haricinde kullanıldığı takdirde tehlikeli durumlar meydana gelebilir.

h) **Tutma yerlerini ve tutma yüzeylerinin her zaman kuru, temiz ve yağ ve gresten arındırılmış olmasını sağlayın.** Kaygan tutma yerleri ve tutma yüzeyleri, elektrikli aletin güvenli kullanımını ve öngörülemeyen durumlarda kontrol edilebilmesini engeller.

5) Şarjlı aletin kullanımı ve alet ile çalışma

a) **Aküleri yalnızca üretici tarafından önerilen şarj cihazlarıyla şarj edin.** Belirli bir tür şarj edilebilir akü için uygun olan bir şarj cihazı, diğer şarj edilebilir akülerle birlikte kullanıldığında yangın tehlikesi mevcuttur.

b) **Elektrikli aletlerde sadece bunun için öngörülen aküleri kullanın.** Diğer akülerin kullanılması yaralanmalara ve yangın tehlikesine neden olabilir.

c) **Kullanılmayan aküyü ataç, bozuk para, anahtar, çivi, vida veya kontaklara takılabilecek diğer küçük metal nesnelerden uzak tutun.** Akü kontakları arasındaki kısa devre yanıklara veya yangına neden olabilir.

d) **Yanlış kullanımda aküden sıvı sızabilir. Bununla temastan kaçının. Kazara temas durumunda, suyla yıkayın. Sıvı gözünüze kaçarsa, ilave olarak tıbbi yardım alın.** Sızan akü sıvısı ciltte tahrişe veya yanıklara neden olabilir.

e) **Hasarlı veya değiştirilmiş bir akü kullanmayın.** Hasarlı veya değiştirilmiş aküler öngörülemeyen şekilde davranabilir ve yangın, patlama veya yaralanma riskine eden olabilir.

f) **Aküyü ateşe veya aşırı sıcaklığa maruz bırakmayın.** Yangın veya 130 °C'nin üzerindeki sıcaklıklar bir patlamaya neden olabilir.

g) **Tüm şarj talimatlarına uyun ve aküyü veya akü aletini asla kullanım talimatlarında belirtilen sıcaklık aralığının dışında şarj etmeyin.** Yanlış şarj etme veya izin verilen sıcaklık aralığının dışında şarj etme aküye zarar verebilir ve yangın tehlikesini artırabilir.

6) Servis

a) **Elektrikli aletin sadece gerekli yeterliliğe sahip uzman personel tarafından ve sadece orijinal yedek parçalarla onarılmasını sağlayın.** Bu şekilde elektrikli aletin güvenliğinin korunmasını sağlarsınız.

b) **Hasarlı akülere asla bakım yapmayın.** Şarj edilebilir akülerin tüm bakımı sadece üretici veya yetkili servis merkezleri tarafından yapılmalıdır.

5.1 Çim biçme makineleri için güvenlik bilgileri

a) **Çim biçme makinesini kötü hava koşullarında, özellikle de fırtınalı havalarda kullanmayın.** Bu, bir yıldırım tarafından çarpılma tehlikesini azaltır.

b) **Çalışma alanını vahşi hayvanlar bakımından iyice kontrol edin.** Vahşi hayvanlar çalışan çim biçme makinesi tarafından yaralanabilir.

c) **Çalışma alanını iyice inceleyin ve tüm taşları, çubukları, telleri, kemikleri ve diğer yabancı cisimleri temizleyin.** Fırlayan parçalar yaralanmaya neden olabilir.

d) **Çim biçme makinesini kullanmadan önce daima biçici bıçağın ve biçme tablasının aşınmamış veya hasar görmemiş olduğunu kontrol edin.** Aşınmış veya hasarlı parçalar yaralanma riskini artırır.

e) **Çim toplama tertibatını aşınma ve yıpranmaya karşı düzenli olarak kontrol edin.** Aşınmış veya hasar görmüş bir çim toplama tertibatı yaralanma riskini artırır.

f) **Koruyucu kapakları yerinde bırakın. Koruyucu kapaklar kullanılabilir durumda olmalı ve uygun şekilde sabitlenmelidir.** Gevşek, hasarlı veya düzgün çalışmayan bir koruyucu kapak yaralanmalara yol açabilir.

g) **Soğutma havası girişlerini kalıntılardan arındırın.** Tıkalı hava girişleri ve kalıntılar aşırı ısınmaya veya yangın tehlikesine yol açabilir.

h) **Çim biçme makinesini kullanırken daima kaymayan koruyucu ayakkabılar giyin. Asla çıplak ayakla veya açık sandaletlerle çalışmayın.** Bu, dönen biçici bıçağıyla temas halinde ayak yaralanması riskini en aza indirir.

i) **Çim biçme makinesini kullanırken daima uzun pantolonlar giyin.** Çıplak deri, fırlayan parçalar nedeniyle yaralanma olasılığını artırır.

j) **Çim biçme makinesini ıslak çimde çalıştırmayın. Bu sırada yürüyün, asla koşmayın.** Bu, yaralanmayla sonuçlanabilecek kayma ve düşme riskini azaltır.

k) **Çim biçme makinesini aşırı dik eğimlerde çalıştırmayın.** Bu, yaralanmayla sonuçlanabilecek kontrol kaybı, kayma ve düşme riskini azaltır.

l) **Yokuşlarda çalışırken, güvenli bir zemine sahip olduğunuzdan emin olun. Asla yukarı veya aşağı değil, her zaman yokuş boyunca çalışın ve yön değiştirirken son derece dikkatli olun.** Bu, yaralanmayla sonuçlanabilecek kontrol kaybı, kayma ve düşme riskini azaltır.

m) **Özellikle geri geri biçerken veya çim biçme makinesini kendinize doğru çekerken dikkatli olun. Her zaman çevrenize dikkat edin.** Bu, çalışırken takılıp düşme tehlikesini azaltır.

n) **Hareket halindeki bıçaklara veya diğer tehlikeli parçalara dokunmayın.** Bu, hareketli parçalardan kaynaklanan yaralanma riskini azaltır.

o) **Sıkışan malzemeyi çıkarmadan veya çim biçme makinesini temizlemeden önce tüm düğmelerin kapalı olduğundan emin olun ve aküyü çıkarın.** Çim biçme makinesinin beklenmedik şekilde çalışması ciddi yaralanmalara neden olabilir.

p) Yabancı bir cisim çarparsa ürünü hemen kapatın ve aküyü çıkarın. Üründe hasar olup olmadığına bakın ve ürünü yeniden başlatmadan ve ürünle çalışmadan önce gerekli onarımları yapın. Ürün alışılmadık derecede güçlü bir şekilde titremeye başlarsa, derhal kontrol edilmelidir.

İlave güvenlik uyarıları

- Asla çocuklara veya kullanma kılavuzunu okumamış kişilere çim biçme makinesini kullanmaya izin vermeyin. Yerel yönetmelikler kullanıcının astar yaşını belirleyebilir.
- Asla yakınınızda çocuklar veya hayvanlar olduğunda çim biçmeyin. Makine kullanıcısının diğer kişilerle veya eşyaları ile olası bir kazadan sorumlu olduğunu unutmayın.
- Sadece görüş iyi olduğunda biçin. Üçüncü tarafları uzak tutulması gerekir.
- Ürünü başka birine vermeniz durumunda lütfen bu kullanma kılavuzunu birlikte teslim edin.

DİKKAT

Taş çarpma tehlikesi!

Motor çalışırken asla çakıl üzerinden geçmeyin.

- Kullanmadan önce bıçağın ve sabitleme cıvatalarını aşınmaya veya hasara karşı mutlaka gözle kontrol edin. Dengesizliğin oluşmasını önlemek için aşınmış veya hasarlı bıçakları ve sabitleme pimleri sadece set halinde değiştirilebilir.
- Üründe yapılan ayarlama işlerinde dikkatli olun ve parmaklarınızı hareketli bıçakları ve sabit cihaz parçaların arasına sıkışmamasına dikkat edin.
- Özellikle yakınlarda bulunan çöplükler, hendekler ve su yollarındaki yumuşak zeminlerde çok dikkatli olun.
- Tekerleklerin yere değmeyeceği veya biçme işleminin güvenli olmadığı yerlerden kaçının.
- Ürünü aşırı hızla çalıştırmak kaza tehlikesini arttırabilir.
- Bir cadde yakınında trafiğe dikkat edin.
- Çim biçme makinesi motoru çalışırken asla makineyi kaldırmayın veya taşımayın.
- Çim biçme makinesi hafifçe devrilmesi gerektiğinde, çimden farklı bir yüzey üzerinden geçirildiğinde veya biçilecek alana veya alandan uzağa hareket ettirildiğinde bıçağını durdurun.
- Motoru üretici talimatlarına göre, dikkatli şekilde çalıştırın. Ayaklarınızın bıçağa yeterli mesafede olduğundan emin olun.
- Motor çalıştırılırken çim biçme makinesi kaldırılması gereken durum hariç, devrilmemelidir. Bu durumda makineyi sadece gerektiği kadar ve sadece kullanıcıdan uzak olan tarafı devirin.
- Asla el veya ayaklarınızı dönen parçalara veya altlarına yaklaştırmayın. Daima dışarı atma deliğinden uzak durun.
- Sadece üretici tarafından önerilen bıçakları ve aksesuarları kullanın. Diğer kullanım aletlerinin ve diğer aksesuarlarının kullanımı kullanıcı için bir yaralanma tehlikesi anlamına gelebilir.
- Ürünü her zaman iyi çalışır durumda tutun.
- Gürültü ve titreşim yükünü azaltmak için yeterli molalar vermek gerekir.
- Uygun olmayan bakımın, uygun olmayan yedek parçaların kullanılmasının veya güvenlik cihazlarının çıkarılmasının veya değiştirilmesinin zincirin frenleme süresinin uzamasına, daha yüksek derecede geri tepmeye, ürüne zarar verebileceğini ve kullanan kişinin ciddi şekilde yaralanmasına neden olabileceğini unutmayın.
- Ürünün güvenlik sistemlerinin veya ekipmanlarının manipüle edilmemesi veya devre dışı bırakılmaması gerektiğini unutmayın. Asla güvenliği sağlayan parçaları çıkarmayın.

⚠ İKAZ

Çim biçme makinesi, komple çim toplama tertibatı veya boşaltma açıklığı için kendiliğinden kapanan ayırıcı koruma takılı olmadan kullanılmamalıdır.

- Çim biçme makinesini asla koruyucu tertibatı veya koruyucu ızgarası veya örn. çarpma plakaları ve/veya çim toplama tertibatları gibi takılı koruyucu tertibatları hasarlı durumdayken kullanmayın.

Artık riskler

Ürün, en son teknolojiye göre ve geçerli güvenlik kuralları dikkate alınarak üretilmiştir. Ancak yine de çalışma sırasında artık riskler oluşabilir.

- Öngörülen kulaklığın kullanılmaması durumunda işitme hasarı.
- Artık riskler, "Güvenlik uyarıları" ve "Talimatlara uygun kullanım" bölümleri ve de kullanım kılavuzun tamamı dikkate alındığında en aza indirgenebilir.
- Bu işletim kılavuzunda önerilen ürünü kullanın. Bu şekilde ürününüzün en iyi performansı elde edersiniz.
- Ayrıca alınan tüm tedbirlere rağmen öngörülemeyen artık riskler mevcut olabilir.

⚠ UYARI

Bu elektrikli alet, çalışması sırasında elektromanyetik alan oluşturuyor. Bu elektromanyetik alan, belirli durumlarda aktif veya pasif tıbbi implantları olumsuz etkileyebilir. Ciddi ve ölümcül yaralanma tehlikesini azaltmak amacıyla, tıbbi implant taşıyan kişilerin, elektrikli aleti kullanmadan önce doktora veya tıbbi implant üreticisine danışmalarını öneriyoruz.

⚠ UYARI

Uzun süreli işlerde operatörün ellerindeki titreşimler nedeniyle dolaşım bozuklukları (beyaz parmak sendromu) meydana gelebilir.

Beyaz parmak sendromu parmak ve ayak parmaklarında küçük damarların kramp gibi kasılmasına neden olan bir damar hastalığıdır. Etkilenen bölgelere yeterli seviyede kan ulaşmaz ve bu nedenle aşırı beyaz görünür. Dolaşımı olumsuz etkilenmiş kişilerde (örn. sigara kullananlar, diyabet hastaları) titreşimli ürünlerin sık kullanımı sinirlere hasar verebilir.

Sıra dışı etkiler hissetmeniz durumunda derhal işinizi sonlandırın ve bir hekime başvurun.

DİKKAT

Ürün, 20V IXES serisinin bir parçasıdır ve sadece bu serideki şarj edilebilir akülerle çalıştırılabilir. Aküler sadece bu seriye ait şarj cihazları ile şarj edilebilir. Lütfen üreticinin talimatlarına uyun.

⚠ UYARI

20V IXES serisi akünüzün ve şarj cihazınızın kullanım kılavuzunda verilen güvenlik talimatlarına ve şarj ve doğru kullanımla ilgili notlara uyun. Şarj işleminin ayrıntılı bir açıklamasını ve daha fazla bilgiyi bu ayrı kullanım kılavuzunda bulabilirsiniz.

6 Teknik veriler

Anma gerilimi	40V (2x20V) ⎓
Kesim genişliği	430 mm
Kesim yüksekliği	6 yönlü ayarlanabilir
Kılavuz ray yükseklik ayarı	3 yönlü
Yükseklik ayarı	25 – 75 mm
Toplama torbası hacmi	50 L
Ağırlık (aküsüz)	16,2 kg
Bıçak bilgileri:	
Üretici:	Royal Garden
Bıçak kodu:	RG8A109

Teknik değişiklik yapma hakkı saklıdır!

Gürültü ve titreşim

⚠ UYARI

Gürültü, sağlığınızı son derece olumsuz etkileyebilir. Makine gürültüsü 85 dB'yi aşarsa, siz ve çevredeki insanlar uygun koruyucu kulaklık takmalısınız.

Gürültü ve titreşim değerleri normlara uygun bir ölçüm yöntemiyle ölçülmüştür.

Karakteristik ses değerleri

Ses basıncı L_{pA}	78,5 dB
Ölçüm hatası K_{pA}	3,0 dB
Ses gücü L_{wA}	90 dB
Ölçüm hatası K_{wA}	2,08 dB

Titreşim karakteristik değerleri (el-kol titreşimi)

Titreşim a_h	< 2,5 m/s^2
Ölçüm hatası K	1,5 m/s^2

Belirtilen titreşim toplam değeri ve belirtilen ses emisyon değeri, standart hale getirilmiş bir kontrol yöntemine göre ölçülmüştür ve bir elektrikli aletin bir başkasıyla karşılaştırılması için kullanılabilir.

Belirtilen titreşim toplam değeri ve belirtilen ses emisyon değeri, ses yükünün önceden öngörülmesi için de kullanılabilir.

⚠ UYARI

Ses emisyonları ve titreşim emisyonu değeri, elektrikli aletin kullanım türü ve şekline ve kullanılan iş parçasının türüne bağlı olarak, elektrikli aletin mevcut kullanımı sırasında belirtilen değerlerden farklı olabilir.

Ses yükünü mümkün olduğunca düşük tutmaya çalışın. Örnek önlemler: Çalışma saatinin sınırlanması. Bu sırada işletim çevriminin tüm oranları dikkate alınmalıdır (örn. elektrikli aletin kapatıldığı ve açık olduğu ancak yüksüz çalıştığı süreler).

7 Ambalajdan çıkarma

⚠ UYARI

Ürün ve ambalaj malzemeleri, çocuklar için uygun değildir!

Çocuklar; plastik torbalar, folyolar ve küçük parçalar ile oynamamalıdır! Yutma ve boğulma tehlikesi söz konusudur!

- Ambalajı açın ve ürünü dikkatlice dışarı çıkarın.
- Ambalaj malzemesini, ambalaj ve taşıma emniyetlerini çıkarın (varsa).
- Teslimat kapsamının eksiksiz olduğunu kontrol edin.
- Ürün ve aksesuar parçalarında taşıma hasarı bulunmadığını kontrol edin. Olası hasarları, ürünü teslim eden taşıma şirketine derhal bildirin. Daha sonra yapılan şikayetler kabul edilmemektedir.
- Ambalajı, mümkünse garanti süresinin sonuna kadar saklayın.
- Kullanımdan önce kullanım kılavuzunu okuyarak ürün hakkında bilgi edinin.
- Aksesuar, aşınma ve yedek parçalarında sadece orijinal parçalar kullanın. Yedek parçalarını bayinizden temin edebilirsiniz.
- Siparişlerinizde her zaman ürün numarasını ile ürünün tip ve yapım yılınız belirtin.

8 Montaj

⚠ İKAZ

Yaralanma tehlikesi!

Aküyü sadece akülü takım kullanıma hazır olduğunda takın.

⚠ İKAZ

Dönen bıçak nedeniyle yaralanma tehlikesi. Ürün üzerinde sadece bıçak kapalı ve sabit durumdayken çalışın!

DİKKAT

İşletime almadan önce ürünü mutlaka komple monte edin!

DİKKAT

Montaj sırasında kablonun ezilmediğinden emin olun.

8.1 Alt itme kolunun montajı (4) (Res. 1, 3, 4)

Bilgi:

Dişlerin eşleştiğinden emin olun.

1. Alt itme kolunu (4) önceden monte edilmiş vidalara takın.
2. Alt itme kolunu (4) bir pul (4a) ve bir gerdirme kolu (4b) kullanarak her iki taraftan sıkıca vidalayın. Daha sonra bir kablo klipsi (9) ile bağlanacak olan kablonun (9a) yolda olmadığından emin olun.
3. İki hızlı gerdirme kolunu (4b) alt itme kolunu (4) yönünde bastırarak kilitleyin.
   Alt itme kolunda (4) orta kuvvetle gerdirilebilecek şekilde dayanmalıdırlar.
   Aksi takdirde, sıkmak için gerdirme kolları (4b) saat yönünde çevrilmeli veya saat yönünün tersine gevşetilmelidir.

8.1.1 Alt itme kolunun (4) konumunun ayarlanması (Res. 5)

Bilgiler:

Üç konum mümkündür.

Dişlerin eşleştiğinden emin olun.

1. İki gerdirme kolunu (4b) açın.
2. İki gerdirme kolunu (4b) saat yönünün tersine çevirerek gevşetin.
3. Alt itme kolunu (4) istenen konuma getirin (yönlendirme için işaretleri kullanın).
4. Alt itme kolunu (4) tekrar kapatın (bkz. *8.1*).

8.2 Üst itme kolunun (2) montajı (Res. 6, 7)

1. Üst itme kolunu (2) alt itme kollarına (4) bir düz başlı vida (2a), pul (2b), bir silindir somun (2d) ve her iki tarafta bir gerdirme kolu (2c) kullanarak vidalayın.
   İki konum mümkündür.
2. İki gerdirme kolunu (2c) üst itme kolunu (2) yönünde bastırarak kilitleyin.
   Orta kuvvetle gerdirilebilecek şekilde üst itme koluna (2) dayanmalıdırlar.
   Aksi takdirde, sıkmak için gerdirme kolu (2c) saat yönünde çevrilmeli veya saat yönünün tersine gevşetilmelidir.

8.3 Kablo klipslerinin (9) montajı (Res. 1, 8)

1. İki kablo klipsini (9) üst itme koluna (2) ve alt itme koluna (4) klipsleyin ve kabloyu (9a) sabitleyin.

8.4 Taşıma kolunun (5) montajı (Res. 9)

1. Kauçuk dudakları (5b) çerçevenin (5c) üzerine uygun noktalardan itin.

8.5 Çim toplama torbası (5) taşıma kulbunun (5a) montajı (Res. 9)

1. Çim tutucu torbanın (5) taşıma kulbunu (5a) çim toplama torbasının (5) üst kısmında bulunan tutucuya takın.

9 Çalıştırmadan önce

DİKKAT

Bu üründen kaynaklanan belirli miktarda gürültü kirliliği kaçınılmazdır. Gürültülü çalışmaları izin verilen ve belirlenmiş zamanlara erteleyin. Gerekirse, dinlenme sürelerine bağlı kalın ve çalışma saatlerini en aza indirin.

Kişisel güvenliğiniz ve çevredeki insanların güvenliği için uygun koruyucu kulaklık kullanılmalıdır.

9.1 Kesim yüksekliğinin ayarlanması (Res. 10)

DİKKAT

Kesim yüksekliği ayarı sadece motor kapalıyken yapılabilir.

- Yoğun, uzun çimlerde, en yüksek kesme ayarını ayarlayın ve daha yavaş biçin. Sezonun ilk kesimi için yüksek bir kesim yüksekliği seçilmelidir. Kesim yüksekliğini, ürüne aşırı yük binmeyecek şekilde ayarlayın.
- Kesim yüksekliğini gerçek çim uzunluğuna göre seçin.
- Bir işlemde maksimum 4 cm çim kesilecek şekilde birden fazla kez işlemi tekrarlayın.

6 farklı kesim yüksekliği ayarlanabilir:

Süs çimi		Kullanım çimi	
1 =	25 mm	4 =	55 mm
2 =	35 mm	5 =	65 mm
3 =	45 mm	6 =	75 mm

Kesme yüksekliği, kesme yüksekliği ayar kolu (6) üzerinden ayarlanır.

1. Kesim yüksekliği ayar kolunu (6) dışarı doğru çekin.
2. Kesim yüksekliği ayar kolunu (6) istenen konumuna getirin.
3. Kesim yüksekliği ayar kolunu (6) tekrar serbest bırakın. Kol istenen konuma oturur.

9.2 Akülerin (13) akü tutucularına (13b) yerleştirilmesi/çıkarılması (Res. 11)

Akünün takılması

1. Kapağı (7) açın.
2. Aküleri (13) akü tutucularının (13b) içine itin. Aküler (13) sesli olarak devreye girer.
3. Kapağı (7) kapatın.

Akünün çıkarılması

1. Kapağı (7) açın.
2. Akünün (13) kilit açma tuşuna (13a) basın ve akü tutucularından (13b) dışarı çekin.
3. Kapağı (7) kapatın.

9.3 Biçme alanının hazırlanması

1. Biçmeden önce biçilecek alanı dikkatlice inceleyin.
2. Taşları, sopaları, kemikleri, telleri, oyuncakları ve ürün tarafından fırlatılabilecek diğer nesneleri çıkarın.

3. Biçilecek alanda kimsenin bulunmadığından emin olun.

10 Kullanım

Akülü çim biçme makinesi, kesme düzlemine paralel olarak dönen bir kesici takıma sahiptir. Güçlü ve sorunsuz çalışan bir elektrik motoru, sağlam bir gövde, bir güvenlik braketi, çift taraflı çim kenarı beslemesi ve bir çim toplama torbası ile donatılmıştır. Ürün ayrıca 6 yönlü yüksekliği ayarlanabilir ve rahat çalışan tekerleklere sahiptir. Kontrol ünitelerinin işlevi için lütfen aşağıdaki açıklamalara bakın.

⚠ UYARI

Yaralanma tehlikesi!

Elektrikli alet üzerinde herhangi bir çalışma yapmadan önce (örn. bakım, alet değişimi vb.) ve elektrikli aleti taşırken ve depolarken aküyü çıkarın. Açma/kapama şalterinin istem dışı açılması durumunda yaralanma tehlikesi mevcuttur.

DİKKAT

Çalışma sırasında ortam sıcaklığının 50 °C'yi aşmadığından ve -20 °C'nin altına düşmediğinden emin olun.

DİKKAT

Ürün, 20V IXES serisinin bir parçasıdır ve sadece bu serideki şarj edilebilir akülerle çalıştırılabilir. Aküler sadece bu seriye ait şarj cihazları ile şarj edilebilir. Lütfen üreticinin talimatlarına uyun.

10.1 Çip toplama torbası ile çim biçme

DİKKAT

Ürünü çim toplama torbası tamamen takılı olmadan veya malçlama ek parçası olmadan çalıştırmayın.

DİKKAT

Çim toplama torbasını sadece motor kapalıyken ve bıçak durduğunda çıkarın veya takın.

10.1.1 Çim toplama torbasının yerleştirilmesi (5) (Res. 9, 12)

1. Boşaltma klapesini (8) kaldırın.
2. Çim toplama torbasını (5) taşıma kulbundan (5a) kaldırın.
3. Çim toplama torbasını (5) ürünün arkasında bulunan çim toplama torbası askısına asın.
4. Boşaltma klapesini (8) aşağı indirin, çim toplama torbasını (5) yerinde tutar.

10.1.2 Çim toplama torbası (3) üzerindeki dolum seviyesi göstergesi (5) (Res. 1)

Bıçak tarafından oluşturulan hava akışı dolum seviyesi göstergesini yükseltir. Çim toplama torbası doluysa hava akışı durur. Hava akışı çok düşükse dolum seviyesi göstergesi kapanır. Bu, çim toplama torbasının boşaltılması için bir göstergedir.

Dolum seviyesi göstergesi sadece hava akışı optimize edildiğinde tam olarak çalışabilir. Islak, yoğun veya uzun çim, düşük kesme seviyeleri, kir veya benzeri dış etkenler hava akışını ve doluluk seviyesi göstergesinin işlevini bozabilir.

- Klape açık: Çim toplama torbası dolduruluyor
- Klape kapalı: Çim toplama torbası dolu

10.1.3 Çim toplama torbasının boşaltılması (5) (Res. 9, 12, 13)

⚠ UYARI

Çim toplama torbası çıkartılmadan önce motoru durdurdun ve bıçağın durmasını bekleyin.

DİKKAT

Yaralanma tehlikesi!

Çim toplama torbasını sadece motor kapalıyken ve bıçak duruyorken çıkarın.

Biçme sırasında çim kırpıntıları kalır kalmaz çim toplama torbası boşaltılmalıdır.

1. Çim toplama torbasını (5) çıkarmak için boşaltma klapesini (8) kaldırın.
2. Çim toplama torbasını (5) taşıma kulbundan (5a) dışarı çıkarın. Güvenlik kuralı uyarınca boşaltma klapesi (8) çim toplama torbası (5) çıkarıldığından kapanır ve dışarı atma deliğini kapatır.

Bu sırada çim artıkları delikte kalırsa motorun kolay çalıştırılması için çim biçme makinesi yaklaşık 1 m geriye çekilmelidir.

DİKKAT

Biçici gövdesinde ve çalışma takımlarındaki kesilen çim artıklarını elle veya ayakla çıkarmayın, bunun için örn. fırça veya el süpürgesi kullanın.

İyi bir toplama sağlamak için, çim toplama torbası (5) kullanımdan sonra temizlenmelidir.

10.2 Malçlama ek parçası ile biçme

Malçlama işleminde kesilen çim kapalı çim biçme makinesi gövdesinde parçalanır ve malçlama ek parçası üzerinden çimin üzerinde dağıtılır. Bu, çim toplama ve imha etme ihtiyacını ortadan kaldırır. İnce yeşil kesimler doğal bir gübre olarak çime geri düşer, çime nem kazandırır ve önemli besinlerle besler.

DİKKAT

Malçlama sadece kısa çim yüksekliğinde mümkündür.

10.2.1 Malçlama ek parçasının (11) yerleştirilmesi (Res. 12, 13, 14)

1. Boşaltma klapesini (8) kaldırın.
2. Çim toplama torbasını (5) (eğer takılıysa) taşıma kulbundan (5a) dışarı çıkarın.
3. Boşaltma klapesini (8) kaldırın ve malçlama ek parçasını (11) yerleştirin.
4. Kesim yüksekliğini ayarlayın (bkz. *9.1*).

Bilgi:

Çimleri 4-6 cm çim yüksekliğinde 2 cm geriye doğru kesin.

10.2.2 Çim biçme ve çim malçlama arasındaki fark (Res. 12, 14)

Malçlama ek parçası (11) kullanıldığında, çim kırpıntıları bir çim toplama torbasında toplanmaz, ancak parçalanır ve çimin üzerine dağıtılır. Çim kırpıntılarında bulunan besinler böylece toprak organizmaları tarafından parçalanır ve bir besin döngüsü oluşturur. Bu nedenle malçlanmış çimlerin çok daha az sıklıkta gübrelenmesi gerekir.

Genel bir kural olarak, çimlerin nispeten sık biçilmesi gerekir, böylece çimlerin üzerinde sadece küçük miktarlarda malç kalır. Bu nedenle en iyisi çimleri haftada en az bir kez malçlamak ve biçiciyi çimin toplam yüksekliğinin yalnızca yaklaşık %40'ı malçlanacak şekilde ayarlamaktır. Malç çimin üzerinde gözle görülür şekilde kalırsa (örneğin yılın ilk kesimi sırasında veya yoğun büyüme sırasında), çim toplama torbası (5) kullanılmalıdır.

10.3 Bıçak durdurma tertibatı (Res. 1, 16)

Her çalıştırmadan önce bıçak durdurma tertibatını kontrol etmelisiniz. Motoru*10.4* altında açıklandığı gibi çalıştırın.

1. İtme kolunu (1) serbest bırakın. Motor kapanır ve bıçak (12a) frenlenir.
2. Bıçak (12a) 7 saniye içinde durmalıdır.

10.4 Ürünü açma / kapatma (Res. 15)

Bilgi:

Akünün şarj durumu ilgili LED lambasının yanmasıyla gösterilir.

Düşük	Düşük akü seviyesi
Yüksek	Yüksek akü seviyesi

Açma

1. Açma/kapama şalterini (10) basılı tutun, güvenlik braketini (1) geriye doğru çekin.

Kapatma

1. İtme kolunu (1) serbest bırakın.
2. Aküyü çıkarın.

⚠ İKAZ

Ürün kapatıldıktan sonra çalışmaya devam eder. Ürün tamamen durana kadar bekleyin.

10.5 Otomatik/eko modu (Res. 15)

Ürün otomatik olarak kullanılan son modda başlar.

1. Otomatik/eko şalterine (10a) basarak otomatik/eko modu arasında geçiş yapabilirsiniz.

Otomatik mod:

Ürün, motor devir sayısını yüke göre uyarlar.

Eko modu:

Ürün, maksimum akü ömrü için en düşük devir sayısında çalışır.

10.6 Biçmeden sonra

- Yeniden kullanmadan önce tüm cıvata ve somunları kontrol edin. Gevşek cıvataları sıkın.
- Çim toplama torbasını yeniden kullanmadan önce boşaltın.
- "Depolama" bölümünü de dikkate alın.

11 Temizlik ve bakım

⚠ UYARI

Bu kullanma kılavuzunda açıklanmayan onarım ve bakım işlerinin uzman bir atölye tarafından yapılmasını sağlayın. Sadece orijinal yedek parçalar kullanın.

⚠ UYARI

Yanlış bakım veya temizlik çalışmaları yaralanmalara neden olabilir!

⚠ UYARI

Temizlik, onarım ve bakım çalışmaları sırasında ürün beklenmedik şekilde çalışabilir ve yaralanmalara ve yanıklara neden olabilir.

– Ürünü kapatın.
– Aküyü çıkarın.
– Ürünü soğumaya bırakın.

⚠ İKAZ

Bıçakla çalışmalarda koruyucu eldiven takın!

11.1 Temizlik

- Koruma tertibatlarını, hava deliklerini ve motor gövdesini tozdan ve kirden mümkün olduğu kadar temiz tutun. Ürünü temiz bir bezle silin ya da düşük basınç durumunda basınçlı hava ile üfleyin. Ürünü her kullanım sonrasında doğrudan temizlenmesini öneriyoruz.
- Havalandırma açıklıkları her zaman açık olmalıdır.
- Bahçe hortumu ile temizlik sadece düşük basınçta önerilir. Yüksek basınçlı bir temizleyici ürünü temizlemek için uygun değildir.

1. Çim toplama torbasını çıkarın ve bir el fırçasıyla fırçalayın. Çim biçme makinesinin gövdesini de bir el fırçasıyla kabaca temizleyebilirsiniz.
2. Çim biçme makinesinin alt tarafını bir spatula ve el fırçasıyla temizleyin. Spatula, bıçak alanındaki kaba ve büyük bitki kalıntılarının temizlenmesine yardımcı olur (12a). Alt gövdenin temizlenmesi kullanımdan hemen sonra daha kolay ve daha kapsamlı olur. Kir ve bitki kalıntıları hala tazedir ve daha kolay çıkarılabilir.
3. Temizlik ya da çözelti maddesi kullanmayın; bunlar ürünün plastik parçalarına zarar verebilir. Ürünün içine su girmediğinden emin olun.
4. Çim çıkışında çim artıkları bulunup bulunmadığını kontrol edin ve gerekirse temizleyin.

11.2 Bakım

⚠ UYARI

Yaralanma tehlikesi!

Elektrikli alet üzerinde herhangi bir çalışma yapmadan önce (örn. bakım, alet değişimi vb.) ve elektrikli aleti taşırken ve depolarken aküyü çıkarın. Açma/kapama şalterinin istem dışı açılması durumunda yaralanma tehlikesi mevcuttur.

11.2.1 Bıçağın değiştirilmesi (12a) (Res. 16)

⚠ UYARI

Hasarlı bıçak ile yapılan çalışmada yaralanma tehlikesi mevcuttur.

– Koruyucu eldivenler kullanın!
– Bıçağınızın güvenlik nedeniyle sadece yetkili bir servis tarafından bilenmesini ve dengelenmesini sağlayın. Optimum seviyede bir sonuç elde temek için bıçağı yılda bir kez kontrol edilmesi tavsiye edilir.
– Bıçağı değiştirildiğinde sadece orijinal yedek parçalar kullanılabilir.

1. Bıçağı (12a) bir elinizle sıkıca tutunuz.
2. Bıçak vidasını (12) açık ağızlı bir anahtar SW13 (teslimat kapsamına dahil değildir) kullanarak saat yönünün tersine çevirin.
3. Bıçak vidasını (12) ve pulu sökün.
4. Yeni bıçağı (12a) ters sırada yeniden takın. Bıçak vidasını (12) düzgün şekilde sabitleyin. Bıçağın (12a) sabitleme cıvatasına doğru şekilde yerleştirildiğinden ve aynı hizada olduğundan emin olun.
5. Bıçak vidasının (12) sıkma torku 45 Nm'dir. Bıçağı (12a) değiştirirken bıçak vidasını (12) da değiştirin.

11.2.2 Hasarlı bıçaklar (12a) (Res. 16)

Bıçak (16) bir engelle temas etmişse:

- Motoru kapatın, durmasını bekleyin ve aküyü çıkarın.
- Bıçakta (12a) hasar olup olmadığını kontrol edin.
- Hasarlı veya deforme olmuş bıçaklar (12a) değiştirilmelidir.
- Asla deforme olmuş bıçağı (12a) eğerek düzeltmeyin.
- Asla deforme olmuş veya aşırı aşınmış bıçakla (12a) çalışmayın, bu titreşime neden olur ve çim biçme makinesinde başka hasarların meydana gelmesine neden olabilir.

12 Depolama ve taşıma

Ürünü ve aksesuarlarını karanlık, kuru ve buzlanmayan ve çocukların erişemeyeceği bir yerde muhafaza edin.
Optimum saklama sıcaklığı 5 °C ile 30 ˚C arasındadır.
Ürünü orijinal ambalajında saklayın.
Toz ve ıslaklığa karşı korumak için ürünün üzerini kapatın. Kullanım kılavuzunu ürünün yanında muhafaza edin.

⚠ UYARI

Yaralanma tehlikesi!

Elektrikli alet üzerinde herhangi bir çalışma yapmadan önce (örn. bakım, alet değişimi vb.) ve elektrikli aleti taşırken ve depolarken aküyü çıkarın. Açma/kapama şalterinin istem dışı açılması durumunda yaralanma tehlikesi mevcuttur.

12.1 Üst itme kolunu (2) katlayın (Res. 1, 7, 12)

⚠ UYARI

Sıkışma tehlikesi!

İtme kolunu her zaman en yüksek noktada tek elle tutun.

– Parmaklarınızı asla üst ve alt itme kolu arasına koymayın.

Üst itme kolu (2) yerden tasarruf sağlayacak şekilde katlanabilir.

1. Çim toplama torbasını (5) çıkarın.
2. Üst itme kolu (2) üzerindeki gerdirme kollarını (2c) açın.
3. Gerdirme kollarını (2c) saat yönünün tersine çevirerek hafifçe gevşetin.
4. Üst itme kolunu (2) aşağı doğru katlayın. Kablo (9a) bu sırada sıkışmamalıdır.

12.2 Depolama için hazırlama

1. Aküyü çıkarın.
2. Ürünü tamamen boşaltın.
3. Ürünü temizleyin ve hasar bakımından kontrol edin.

13 Onarım ve yedek parça siparişi

Ürünün aşağıdaki parçalarının kullanıma veya doğal sürece bağlı olarak aşınmaya tabi olduğu veya aşağıdaki parçaların sarf malzemeleri olarak gerekli olduğu dikkate alınmalıdır.

DİKKAT

Ürün Sorumluluğu Kanununa uyarınca uygun olmayan onarım veya orijinal olmayan parça kullanımından kaynaklanan hasarlardan sorumlu değiliz.

Müşteri hizmetlerine veya yetkili bir uzmana başvurun. Bu aksesuar parçaları için de geçerlidir.

Yedek parçalar ve aksesuarları servis merkezimizden temin edebilirsiniz. Bunun için kapak sayfasındaki QR kodunu tarayın.

13.1 Yedek parça siparişi

Yedek parça siparişinde şu bilgiler verilmelidir:

- Model tanımı
- Ürün numarası
- Tip etiketinin verileri

Yedek parçalar / Aksesuar

Akü SBP2.0 ürün no.:	7909201708
Akü SBP4.0 ürün no.:	7909201709
Şarj cihazı SBC2.4A ürün no.:	7909201710
Şarj cihazı SBC4.5A ürün no.:	7909201711
Şarj cihazı SDBC2.4A ürün no.:	7909201712
Şarj cihazı SDBC4.5A ürün no.:	7909201713
StarterKit SBSK2.0 ürün no:	7909201720
StarterKit SBSK4.0 ürün no:	7909201721
Bıçak ürün no:	7911200647
Bıçak vidası ürün no:	5911415001

14 İmha ve yeniden değerlendirme

Ambalaj ile ilgili bilgiler

Ambalaj malzemeleri geri dönüştürülebilir özelliktedir. Lütfen ambalajları çevreye uygun bir şekilde tasfiye edin.

Elektrikli ve elektronik cihaz yasasına (ElektroG) ilişkin bilgiler

Elektrikli ve elektronik eski cihazlar evsel atıklara ait değildir, ayrı olarak toplanmalı veya tasfiye edilmelidir!

- Eski cihazda takılı olmayan eski batarya veya aküler, verilmeden önce tahrip edilmeden çıkarılmalıdır! Bunlar batarya yasasına göre tasfiye edilir.
- Elektrikli ve elektronik cihaz sahipleri veya kullanıcıları, bunları kullandıktan sonra yasal olarak iade etmekle yükümlüdür.
- Eski cihazdaki kişisel verilerinin tasfiye için silinmesinden son kullanıcı sorumludur!
- Üzerinde çarpı olan çöp kutusu sembolü, elektrikli ve elektronik cihazların ev çöpüne atılmayacağına işaret eder.
- Elektrikli ve elektronik eski cihazlar aşağıdaki yerlere ücretsiz olarak teslim edilebilir:
  - Kamusal tasfiye veya toplama yerleri (örn. belediye şantiyeleri)
  - Satıcıların bunları gönüllü olarak geri almak veya sunmakla yükümlü olması koşuluyla, elektronik cihazlara yönelik satış noktaları (sabit ve çevrim içi).
  - Cihaz başına, kenar uzunluğu maksimum 25 santimetre olan yaklaşık üç eski elektronik cihazı, öncesinde yeni bir cihaz satın almadan veya bölgenizdeki başka bir yetkili toplama yerine götürmeden üreticiye ücretsiz olarak teslim edebilirsiniz.
  - Üreticinin ve satıcının diğer ek iade alma koşullarını ilgili müşteri hizmetlerinden öğrenebilirsiniz.
- Üretici tarafından özel bir eve yeni bir elektronik cihazın teslim edilmesi durumunda, son kullanıcının talebi üzerine eski elektronik cihazın ücretsiz olarak teslim alınmasını sağlayabilir. Bu konu ile ilgili üreticinin müşteri hizmetleri ile iletişime geçin.
- Bu beyanlar sadece Avrupa Birliği ülkelerinde kurulu olan ve satılan ve 2012/19/AB Avrupa Yönetmeliğine tabi olan cihazlar için geçerlidir. Avrupa Birliği dışındaki ülkelerde, elektronik ve elektrikli eski cihazların tasfiye işlemi için farklı düzenlemeler geçerli olabilir.

Lityum bataryalar hakkında notlar

Cihazı atmadan önce bataryaları çıkarın!

- Batarya evsel atıklara, ateşe (patlama tehlikesi) veya suya atmayın. Hasarlı bataryalar, zehirli buharlar veya sıvılar sızarsa çevreye ve sağlığınıza zarar verebilir.
- Bozuk veya bitmiş aküler (AB) 2023/1542 düzenlemesi uyarınca geri dönüşüme aktarılmalıdır.
- Bataryayı ve şarj cihazını bir geri dönüşüm merkezine götürün. Kullanılan plastik ve metal parçalar türlerine göre ayrılabilir ve bu şekilde geri dönüştürülebilir.
- Bataryaları deşarj olmuş durumda tasfiye edin. Kısa devrelere karşı korumak için kutupları yapışkan bantla kapatmanızı öneririz. Bataryayı açmayın.
- Bataryaları yerel yönetmeliklere uygun olarak tasfiye edin. Şarj edilebilir bataryaları, çevre dostu bir şekilde geri dönüştürülebilecekleri bir atık akü toplama noktasına atın. Bu konuda yerel atık imha şirketinize danışın.

15 Arıza giderme

Aşağıdaki tabloda hata belirtileri yer almaktadır ve ürününüz doğru çalışmadığı takdirde nasıl çözüm üreteceğiniz anlatılmaktadır. Bu tablo ile sorunu tespit edip gideremediğiniz takdirde yetkili servise başvurun.

Arıza	Olası sebep	Yardım
Ürün başlatılamıyor.	Akü gücü çok zayıf.	Aküyü şarj edin.
	Akü doğru şekilde takılmamış.	Aküyü akü tutucusunun içine itin. Akü duyulabilir bir şekilde yerine oturur.
	Açma / kapama şalteri bozuk.	Lütfen servis departmanımızla iletişime geçin.
	Motor arızalı.	
Dengesiz çalışma, çok titreşen ürün.	Gerdirme kolu gevşek.	Gerdirme kolunu kontrol edin.
	Bıçak sabitlemesi gevşek.	Bıçak sabitlemesini kontrol edin.
	Bıçaklar dengesiz.	Bıçakları değiştirin.
Motor çalışmıyor.	Güvenlik braketi çekilmemiş.	Güvenlik braketini çekin.
	Motor arızalı.	Yetkili müşteri servisine başvurun.
Çim düzgün dışarı atılmıyor.	Kesim yüksekliği çok düşük.	Kesim yüksekliğini ayarlayın.
	Bıçak aşınmış.	Bıçağı değiştirin.
	Çim toplama torbası tıkalı.	Çim toplama torbasını boşaltın veya tıkanıklığı giderin.

16 AB uygunluk beyanı

Orijinal uygunluk beyanının çevirisi

Üretici:

Scheppach GmbH
Günzburger Straße 69
D-89335 Ichenhausen

Burada açıklanan ürünün geçerli yönetmeliklere ve standartlara uygun olduğunu tamamen kendi sorumluluğumuz altında beyan ediyoruz.

Marka: **SCHEPPACH**
Ürün adı: **Akülü çim biçme makinesi - BC-MP430-X**
Ürün no. **5911415900**

AB yönetmeliği:

2014/30/AB, 2006/42/EG, 2000/14/EG_2005/88/EG, 2011/65/EU*,

* İşbu uygunluk beyanının düzenlendiği yukarıda adı geçen ürün, Avrupa Parlamentosu'nun ve 8 Haziran 2011 tarihli Konsey'in elektrik ve elektronik cihazlarda belirli tehlikeli maddelerin sınırlandırılmasına ilişkin 2011/65/AT sayılı direktifini yerine getirmektedir.

Uygulanan standartlar:

EN 62841-1:2015/A11:2022;
EN IEC 62841-4-3:2021/A11:2021;
EN IEC 55014-1:2021; EN IEC 55014-2:2021

Yetkili dokümantasyon temsilcisi:

David Rümpelein

Günzburger Str. 69
D-89335 Ichenhausen

Ichenhausen, 14.10.2025

i.V.
Simon Schunk
Division Manager Product Center

i.V.
Andreas Pecher
Head of Project Management

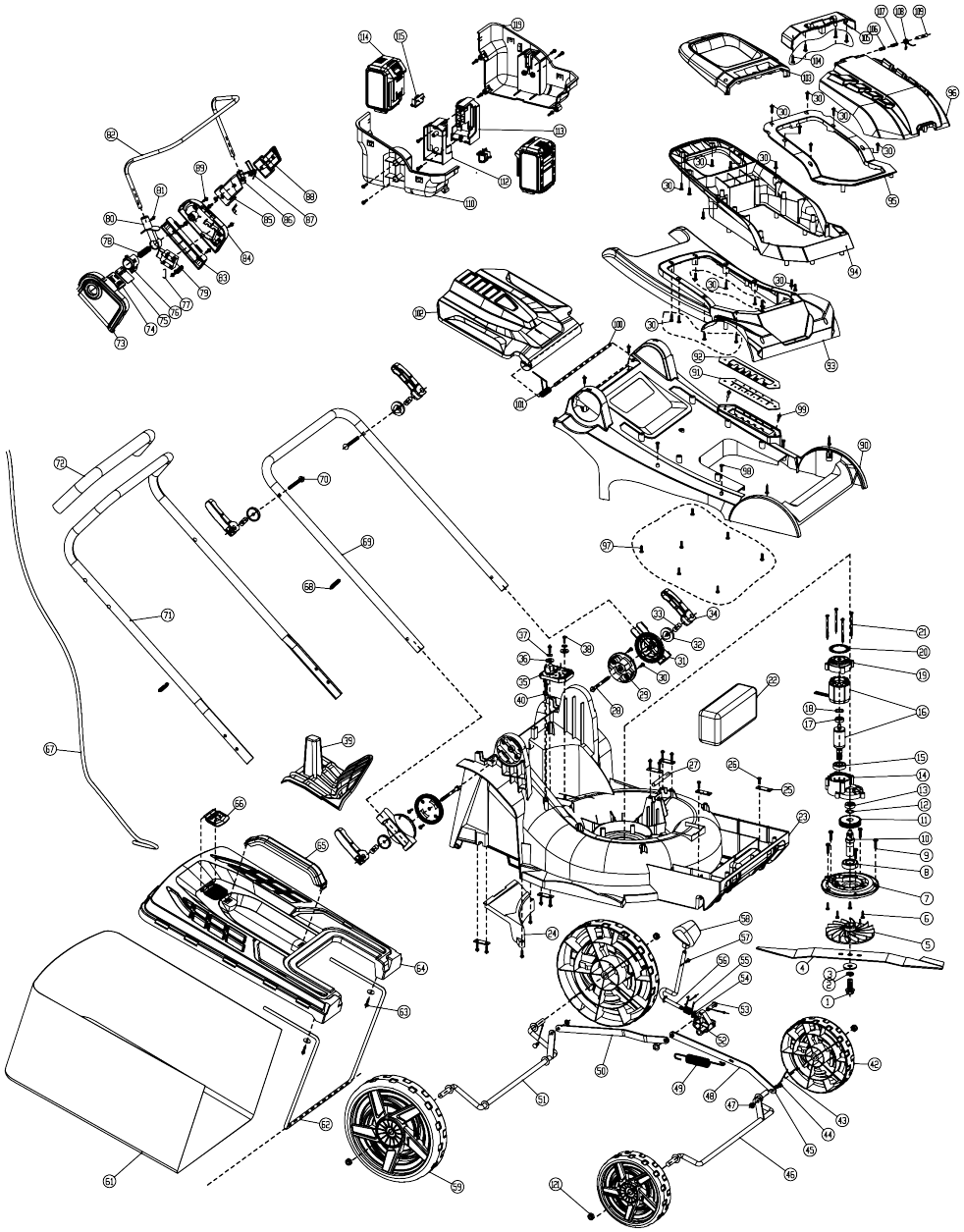

Notizen

SCHEPPACH GMBH
Günzburger Str. 69
D-89335 Ichenhausen

Stand der Informationen · Status of the information · Version des informations · Versione delle informazioni · Stand van de informatie · Información disponible · Versão das informações · Stav informací · Stav informácií · Az információk kelte · Stan informacji · Verzija informacija · Stanje informacij · Informatsiooni seis · Informacijos data · Informācijas stāvoklis · Informationens status · Tietojen tila · Informationsstatus · Status for informasjon · Последна редакция на информацията · Έκδοση των πληροφοριών · Stadiul informaţiilor · Izdanje informacija · Bilgilerin güncelliği
Update: 10/2025 · Ident.-No.: 5911415900