medion

Kurzanleitung
Guide de démarrage rapide
Beknopte gebruiksaanwijzing

Guía breve
Guida rapida
Short manual

Smarter Saug-Wischroboter mit Laser-Navigation
Robot aspirateur-laveur intelligent avec navigation laser
Slimme stofzuigdweilrobot met lasernavigatie
Robot aspirador friegasuelos inteligente con navegación láser
Robot aspirapolvere-lavapavimenti smart con navigazione laser
Smart vacuum mopping robot with laser navigation

MEDION X41 SW (MD 11916)

Inhaltsverzeichnis

1. Informationen zu dieser Kurzanleitung 4
1.1. Zeichenerklärung 4
2. Bestimmungsgemäßer Gebrauch 5
3. Sicherheitshinweise 5
3.1. Hinweise zum Akkublock 8
4. Lieferumfang 9
5. Geräteübersicht 10
6. Saug-Wischroboter vorbereiten 13
6.1. Ladestation aufstellen 13
6.2. Akkublock aufladen 13
7. Batterien in die Fernbedienung einlegen 14
8. Staubsaugerbetrieb 15
9. Wischbetrieb 15
9.1. Vorbereiten des Wassertanks 15
10. App-Steuerung 17
10.1. Systemvoraussetzungen 17
10.2. Gerät mit der App verbinden 17
11. Reinigung und Pflege 17
12. Technische Daten 18
13. EU-Konformitätsinformation 18
14. Informationen zu Markenzeichen 18
15. Entsorgung 19
16. Impressum 20

1. Informationen zu dieser Kurzanleitung

Bei dieser Kurzanleitung handelt es sich um eine verkürzte Druckausgabe der vollständigen Bedienungsanleitung.

WARNUNG!

Lesen Sie vor Inbetriebnahme die Sicherheitshinweise und die vollständige Bedienungsanleitung aufmerksam durch. Beachten Sie die Warnungen auf dem Gerät und in der Bedienungsanleitung, um Personen- und Sachschäden zu vermeiden. Bewahren Sie die Unterlagen immer in Reichweite auf und händigen Sie sie bei Weitergabe an Dritte aus, da sie ein wesentlicher Bestandteil des Produktes ist.

medion

Wie nehme ich Kontakt zum Service auf?

Die Kontaktdaten finden Sie in der vollständigen Bedienungsanleitung.

Wo finde ich die vollständige Bedienungsanleitung?

Die vollständige Bedienungsanleitung steht Ihnen durch Scannen des nebenstehenden QR-Codes zum Einsehen und Download zur Verfügung.

1.1. Zeichenerklärung

Ist ein Textabschnitt mit einem der nachfolgenden Warnsymbole gekennzeichnet, halten Sie sich an die Warnhinweise, um die im Text beschriebenen Gefahren zu vermeiden und den dort beschriebenen, möglichen Konsequenzen vorzubeugen.

GEFAHR!
Warnung vor unmittelbarer Lebensgefahr!

WARNUNG!
Warnung vor möglicher Lebensgefahr und/oder schweren irreversiblen Verletzungen!

WARNUNG!
Warnung vor Gefahr durch elektrischen Schlag!

WARNUNG!
Warnung vor Gefahr durch explosionsgefährliche Stoffe!

VORSICHT!
Warnung vor möglichen mittleren und oder leichten Verletzungen!

HINWEIS!
Hinweise beachten, um Sachschäden zu vermeiden!

Weiterführende Informationen für den Gebrauch des Gerätes!

HINWEIS!
Hinweise in der Bedienungsanleitung beachten!

Symbol für Schutzklasse II

Gleichstrom-Symbol

Wechselstrom-Symbol

Benutzung in Innenräumen

Nur die im Lieferumfang mitgelieferte Ladestation verwenden.

2. Bestimmungsgemäßer Gebrauch

Der Saug-Wischroboter dient zur selbsttätigen, trockenen und feuchten Reinigung von glatten und ebenen Fußböden im Innenbereich.

Verwenden Sie das Gerät nicht im Freien. Dieses Gerät ist dazu bestimmt, im Privathaushalt und ähnlichen Haushaltsanwendungen verwendet zu werden, wie beispielsweise

- in Küchen für Mitarbeiter in Läden, Büros und anderen gewerblichen Bereichen;
- in landwirtschaftlichen Anwesen;
- von Kunden in Hotels, Motels und anderen Wohneinrichtungen;
- in Frühstückspensionen.

Das Gerät ist nicht für den gewerblichen und industriellen Gebrauch bestimmt.

Bitte beachten Sie, dass im Falle des nicht bestimmungsgemäßen Gebrauchs die Haftung erlischt:

- ▶ Bauen Sie das Gerät nicht ohne unsere Zustimmung um und verwenden Sie keine nicht von uns genehmigten oder gelieferten Zusatzgeräte.
- ▶ Verwenden Sie nur von uns gelieferte oder genehmigte Ersatz- und Zubehörteile.
- ▶ Beachten Sie alle Informationen in dieser Bedienungsanleitung, insbesondere die Sicherheitshinweise. Jede andere Bedienung gilt als nicht bestimmungsgemäß und kann zu Personen- oder Sachschäden führen.

3. Sicherheitshinweise

- ■ Gerät und Zubehör an einem für Kinder unerreichbaren Platz aufbewahren.
- ■ Dieses Gerät kann von Kindern ab 8 Jahren und von Personen mit reduzierten physischen, sensorischen oder mentalen Fähigkeiten oder Mangel an Erfahrung und/oder Wissen benutzt werden, wenn sie beaufsichtigt oder bezüglich des sicheren Gebrauchs des Gerätes unterwiesen wurden und die daraus resultierenden Gefahren verstanden haben.
- ■ Kinder dürfen nicht mit dem Gerät spielen.
- ■ Reinigung und Benutzer-Wartung dürfen nicht durch Kinder durchgeführt werden, es sei denn, sie sind bereits 8 Jahre und werden beaufsichtigt.
- ■ Kinder jünger als 8 Jahre sollen vom Gerät und dem Netzkabel ferngehalten werden.

GEFAHR!
Stromschlaggefahr!
Stromführende Teile. Es besteht die Gefahr eines elektrischen Schlags/ Kurzschlusses.

- Verwenden Sie zum Laden des Akkus die Ladestation.
- Die Ladestation darf nur in trockenen Innenräumen verwendet werden.
- Schließen Sie den Netzkabel nur an eine gut erreichbare, ordnungsgemäß installierte Steckdose an. Die örtliche Netzspannung muss den technischen Daten des Geräts entsprechen.
- Für den Fall, dass Sie das Gerät schnell vom Netz nehmen müssen, muss die Steckdose frei zugänglich sein.
- Ziehen Sie das Netzkabel stets am Stecker aus der Steckdose, ziehen Sie nicht am Netzkabel. Knicken oder quetschen Sie das Netzkabel nicht.
- Ziehen Sie den Netzstecker des Gerätes aus der Steckdose:
  - bevor Sie das Gerät reinigen oder warten,
  - bei Beschädigung des Steckers, des Netzkabels, der Ladestation oder des Gerätes,
  - wenn Flüssigkeiten oder Fremdkörper ins Innere des Gerätes gelangt sind,
  - vor Auf- und Abbau des Zubehörs,
  - wenn das Gerät feucht oder nass geworden ist,
  - bei längerer Abwesenheit,
  - bei Gewitter.
- Verwenden Sie das Gerät nur in geschlossenen Räumen und setzen Sie das Gerät niemals Tropf- oder Spritzwasser aus.
- Fassen Sie das Gerät nicht mit feuchten oder nassen Händen an, während Sie das Gerät laden.
- Vor dem ersten Gebrauch und nach jeder Benutzung den Saug-Wischroboter sowie das Netzkabel auf Beschädigungen überprüfen.

- Gerät nicht in Betrieb nehmen, wenn der Saug-Wischroboter, die Ladestation oder das Netzkabel sichtbare Schäden aufweisen.
- Wenn Sie einen Transportschaden feststellen wenden Sie sich umgehend an den Service.
- Tauchen Sie den Saug-Wischroboter, die Ladestation oder das Netzteil niemals in Wasser oder Flüssigkeiten!

WARNUNG!
Explosionsgefahr!
Beim Aufsaugen von feuergefährlichen Flüssigkeiten oder bestimmten Feststoffen besteht Brand- oder Explosionsgefahr.

- Benutzen Sie das Gerät nicht in der Nähe von leicht entzündbaren Materialien.
- Saugen Sie keine scharfkantigen oder leicht entzündbaren Gegenstände und Flüssigkeiten wie z. B. Streichhölzer, heiße Asche oder Benzin auf.
- Saugen Sie keinesfalls Tonerstaub (Laserdrucker, Kopierer) auf.

VORSICHT!
Verletzungsgefahr/ Gefahr von Geräteschaden!
Es besteht Verletzungsgefahr und/oder die Möglichkeit eines Geräteschadens durch unsachgemäße Behandlung.

- Benutzen Sie das Gerät nur zum Aufsaugen kleiner Mengen Staub, Schmutz und Krümeln. Leeren Sie den Staubbehälter nach jeder Benutzung.
- Benutzen Sie das Gerät nicht, um Flüssigkeiten oder feuchten Schmutz aufsaugen. Lassen Sie feucht gereinigte Teppiche vor dem Absaugen vollständig trocknen.
- Um Stolpergefahr zu vermeiden, verwenden Sie kein Verlängerungskabel und informieren Sie anwesende Personen über den Betrieb des Saug-Wischroboters.
- Decken Sie die Sensoren und Lüftungsschlitze des Saug-Wischroboter nicht ab.
- Vermeiden Sie Kollisionen mit rauen, gebürsteten oder

körnigen Oberflächen (z. B. Sockelleisten an Kaminen oder Öfen), da die Oberflächen selbst oder die am Gerät beschädigt werden können. Schließen Sie solche Bereiche für das Saugen aus.

3.1. Hinweise zum Akkublock

Das Gerät beeinhaltet einen nicht entnehmbaren Lithium-Ionen-Akkublock.

GEFAHR!
Explosionsgefahr!

Akkus können explodieren, wenn sie großer Hitze ausgesetzt werden.

Extreme Temperaturen beeinträchtigen zudem das Ladevermögen des Akkus.

- Werfen Sie das Gerät nicht ins Feuer.
- Setzen Sie das Gerät keinen extremen Bedingungen aus. Zu vermeiden sind:
  - Hohe Luftfeuchtigkeit oder Nässe,
  - extrem hohe (> 40 °C) oder tiefe Temperaturen (< 0 °C),
  - direkte Sonneneinstrahlung,
  - offenes Feuer.
- Verwenden Sie die Ladestation nicht in einer stark reflektierenden Umgebung, z. B. in direktem Sonnenlicht oder in der Nähe von Spiegeln.

HINWEIS!
Möglicher Akkuschaden!

Unsachgemäßer Umgang mit dem Akku kann zur vollständigen Zerstörung des Akkus führen.

- Vermeiden Sie starke Stöße und Erschütterungen.
- Laden Sie den Akku regelmäßig und möglichst vollständig auf. Belassen Sie den Akku nicht für längere Zeit im entladenen Zustand.
- Sollte sich der Akku nicht mehr oder nur noch teilweise aufladen lassen, wenden Sie sich an den Service.
- Verwenden Sie keine Ladegeräte, die beschädigt sind.
- Entsorgen Sie das Gerät mit Akku umweltfreundlich (siehe „15. Entsorgung“).
- Benutzen Sie zur Ladung des Akkus nur die mitgelieferte Ladestation.

- Der Akkublock kann nicht ohne weiteres vom Benutzer selbst ausgetauscht werden. In diesem Fall muss der Akku von einem qualifizierten Servicetechniker ausgetauscht werden.

Der Laser-Entfernungsmesser entspricht der Laserproduktnorm IEC 60825-1:2014 Klasse 1 und erzeugt keine gefährliche Laserstrahlung.

4. Lieferumfang

GEFAHR!

Erstickungsgefahr!

Es besteht Erstickungsgefahr durch Verschlucken oder Einatmen von Kleinteilen oder Folien.

- Halten Sie die Verpackungsfolie von Kindern fern.

Überprüfen Sie die Vollständigkeit der Lieferung und benachrichtigen Sie uns innerhalb von 14 Tagen nach dem Kauf, falls die Lieferung nicht komplett ist.

Mit dem von Ihnen erworbenen Paket haben Sie erhalten:

- Saug-Wischroboter mit integriertem Lithium-Ionen-Akkublock
- 1 x Ladestation
- 1 x Ladekabel
- 1 x Wassertank
- 2 x Wischtücher
- 2 x Filter (1 x Ersatzfilter)
- 2 x Seitenbürste (davon 1 x Ersatz-Seitenbürste)
- 1 x Reinigungspinsel
- 1 x Fernbedienung, inkl. 2 x Batterien Typ AAA LR03 1,5 V
- 1 x Kurzanleitung
- Bedienungsanleitung (als Download verfügbar, siehe „1. Informationen zu dieser Kurzanleitung“ auf Seite 4)

5. Geräteübersicht

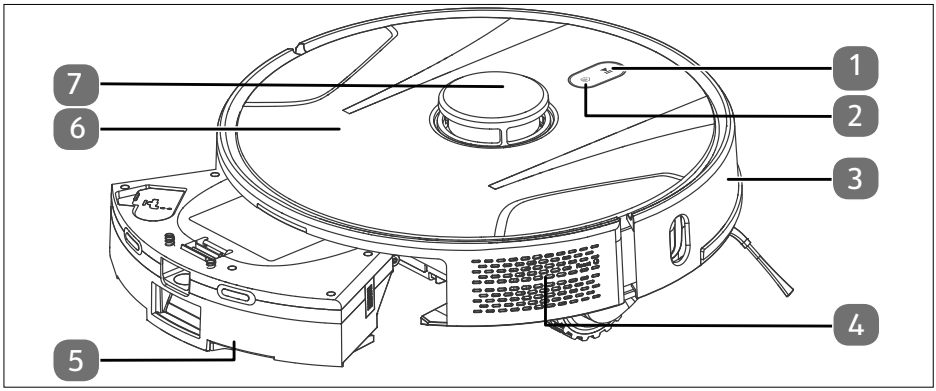

Abb. 1 – Frontseite mit geöffnetem Staubfach

1. Taste : Rückkehr/Wiederaufladen an der Ladestation; langer Tastendruck: WLAN-Verbindung zurücksetzen
2. Taste ▶II: Reinigung starten/pausieren; langer Tastendruck: Gerät ein-/auszuschalten
3. Stoßfänger
4. Reset-Taste
5. Wassertank/Staubbehälter
6. Gerätedeckel
7. Laser-Sensor

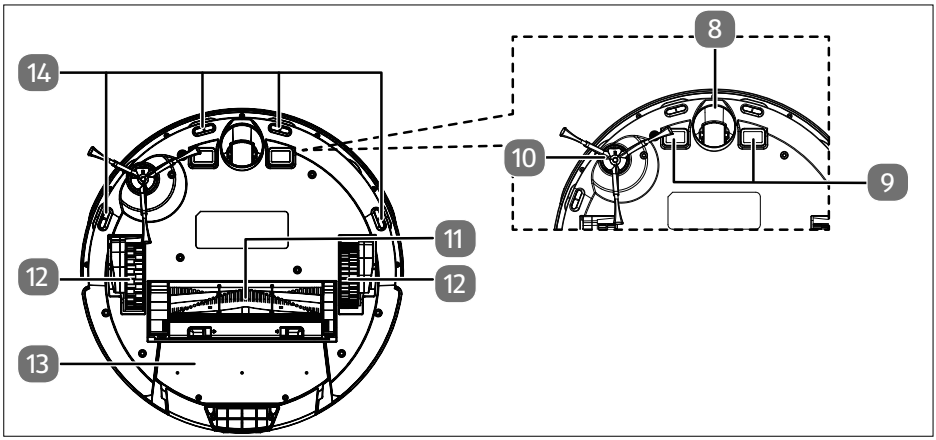

Abb. 2 – Unterseite

8. Laufrad: Zur Unterstützung der Bewegungsrichtung
9. Ladekontakte
10. Seitenbürste
11. rotierende Bürste
12. Rad zum Vortrieb
13. 2-in-1 Staubbehälter
14. Anti-Sturzsensoren

Abb. 3 – Fernbedienung

Gerät ein-/ausschalten

Rückkehr/Wiederaufladen an der Ladestation

AUTO Automatikfunktion

Programm Punktuelle Reinigung auswählen

Kopplungsmodus einleiten

Start-/Pause

Sprachausgabe stummschalten

Wischfeuchte (normal, stark) einstellen

Saugleistung (normal, stark) einstellen

Steuertasten

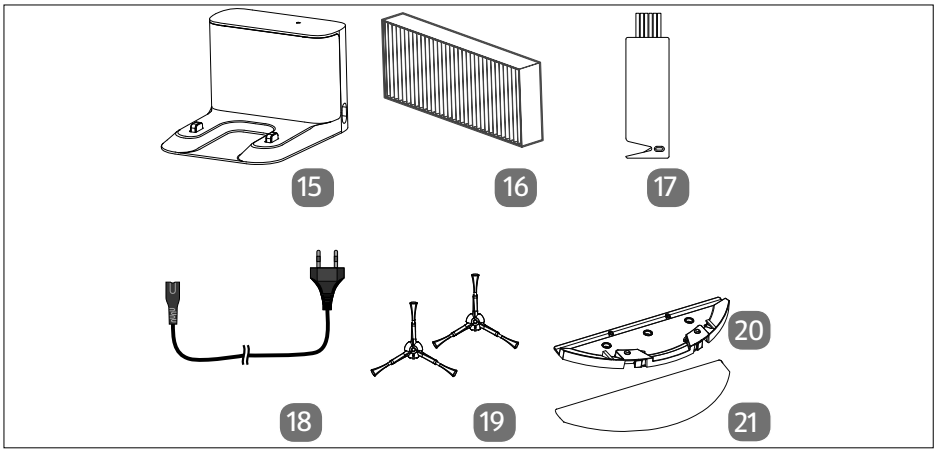

Abb. 4 – Zubehör

15. Ladestation
16. HEPA-Ersatzfilter
17. Reinigungsbürste mit Messer
18. Ladekabel
19. ErsatzSeitenbürsten
20. Wischaufsatz
21. Wischtuch

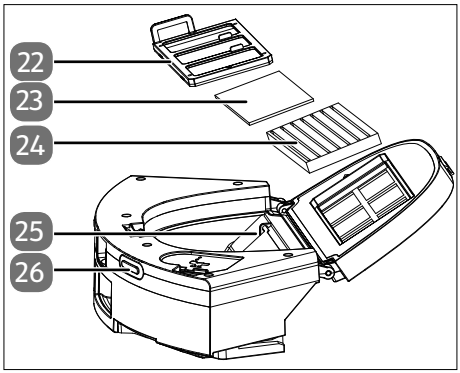

Abb. 5 – Staubbehälter

22. Staubfilter
23. Schwammfilter
24. HEPA-Filter
25. Staubklappe
26. Ladekontakte

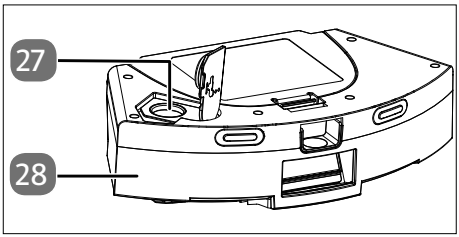

Abb. 6 – Wassertank

27. Befüllöffnung
28. Wassertank

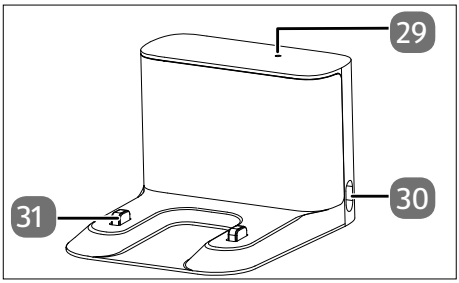

Abb. 7 – Ladestation

29. Kontrollleuchte
30. Ladekabelbuchse
31. Ladekontakte

Der Saug-Wischroboter verfügt über eine Sprachausgabe. Status- und Fehlermeldungen werden durch Sprachausgaben angegeben. Diese Sprachausgaben werden in

der Bedienungsanleitung nicht gesondert erwähnt, da sie selbsterklärend sind.

- Drücken Sie die Taste 🔇, um die Sprachausgabe und akustische Signale stummzuschalten.

6. Saug-Wischroboter vorbereiten

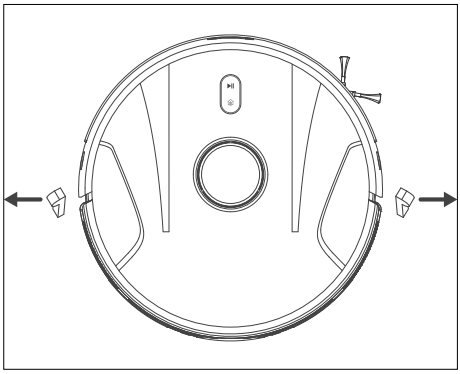

Abb. 8 – Transportsicherung entfernen

- Entfernen Sie alle Verpackungsmaterialien, die Transportsicherung und Folien vom Gerät.

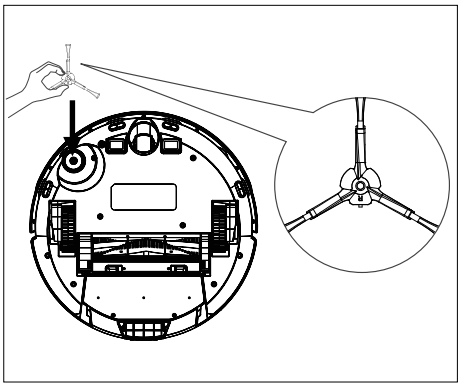

Abb. 9 – Seitenbürste anbringen

- Drehen Sie den Saug-Wischroboter um und legen ihn auf eine weiche Unterlage.
- Setzen Sie die mitgelieferte Seitenbürste senkrecht auf die Antriebswelle und drücken Sie sie an, bis sie hörbar einrastet.

6.1. Ladestation aufstellen

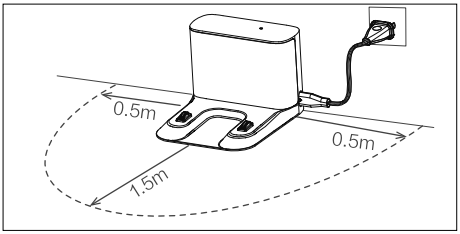

Abb. 10 – Ladestation aufstellen

- Stecken Sie das Ladekabel in die Anschlussbuchse an der Ladestation.
- Platzieren Sie die Ladestation an einer Wand mit ebenem Untergrund und vermeiden Sie direkte Sonneneinstrahlung.
- Achten Sie darauf, dass zu den Seiten ca. 0,5 m und nach vorne ca. 1,5 m Abstand benötigt wird und die Ladekontakte für den Saug-Wischroboter frei zugänglich sind.
- Verbinden Sie den Netzstecker mit der Steckdose.

6.2. Akkublock aufladen

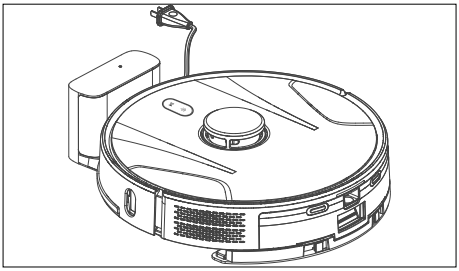

Abb. 11 – Akkublock laden

Der Saug-Wischroboter ist mit einem Lithium-Ionen-Akkublock ausgestattet. Laden Sie den Akkublock des Geräts für ca. 5-6 Stunden vollständig auf.

- Platzieren Sie den Saug-Wischroboter auf der Ladestation so, dass die Ladekontakte übereinanderliegen.

7. Batterien in die Fernbedienung einlegen

WARNUNG!

Verletzungsgefahr!

Es besteht Gesundheitsgefährdung durch austretende Batteriesäure.

- Vermeiden Sie Kontakt mit Batteriesäure. Bei Kontakt mit Haut, Augen oder Schleimhäuten spülen Sie die betroffenen Stellen mit reichlich klarem Wasser und suchen Sie umgehend einen Arzt auf.
- Halten Sie neue und gebrauchte Batterien von Kindern fern.
- Benutzen Sie die Fernbedienung nicht mehr, wenn das Batteriefach nicht sicher schließt und halten Sie sie von Kindern fern.

WARNUNG!

Explosionsgefahr!

- Bei unsachgemäßem Auswechseln der Batterien besteht Explosionsgefahr!
- Ersetzen Sie die Batterien nur durch denselben oder einen gleichwertigen Typ.
- Versuchen Sie niemals, Batterien wieder aufzuladen. Es besteht Explosionsgefahr!
- Lagern Sie Batterien an einem kühlen, trockenen Ort. Direkte starke Wärme kann die Batterien beschädigen. Setzen Sie das Gerät daher keinen starken Hitzequellen aus.
- Schließen Sie Batterien nicht kurz.
- Werfen Sie Batterien nicht ins Feuer.
- Nehmen Sie ausgelaufene Batterien sofort aus dem Gerät. Reinigen Sie die Kontakte, bevor Sie neue Batterien einlegen. Es besteht Verätzungsgefahr durch Batteriesäure!
- Entfernen Sie auch leere Batterien aus dem Gerät.
- Wenn Sie das Gerät für längere Zeit nicht benutzen, nehmen Sie die Batterien heraus.
- Prüfen Sie vor dem Einlegen der Batterien, ob die Kontakte im Gerät und an den Batterien sauber sind, und reinigen Sie diese gegebenenfalls.
- Legen Sie grundsätzlich nur neue Batterien gleichen Typs ein. Benutzen Sie nie alte und neue Batterien zusammen.
- Achten Sie beim Einlegen der Batterien auf die Polarität (+/–).

In der Fernbedienung sind zwei Micro Batterien, Typ AAA LR03 1,5 V, eingesetzt.

Wenn das Gerät nicht oder nur schlecht auf die Fernbedienung reagiert, müssen die Batterien ausgetauscht werden. Verfahren Sie dazu wie nachfolgend beschrieben:

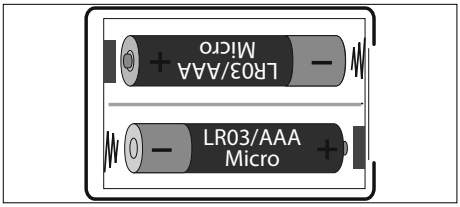

Abb. 12 – Abb. 14 – Batteriefach

- Schieben Sie die Klappe des Batteriefachs mit etwas Druck auf die Riffelung auf.
- Entnehmen Sie die beiden Batterien aus dem Batteriefach.
- Entsorgen Sie die Altbatterien entsprechend den gesetzlichen Bestimmungen.
- Legen Sie zwei neue Micro Batterien, Typ AAA LR03 1,5 V, in das Batteriefach ein.
- Schieben Sie die Klappe wieder vollständig in die Fernbedienung ein.

8. Staubsaugerbetrieb

In der Bedienungsanleitung finden Sie detaillierte Angaben zur Benutzung des Gerätes.

HINWEIS!

Gefahr von Sachschaden!

Lose Kabel können sich während des Saugbetriebes in Ihrem Saug-Wischroboter verfangen und von diesem mitgezogen werden. Geräte können so beispielsweise von einem Tisch gezogen und dabei beschädigt werden.

- Verlegen Sie Kabel außer Reichweite.
- Entfernen Sie vor dem Betrieb alle empfindlichen Gegenstände (z. B. Glas, Lampen, Vasen) und Objekte, die sich in den Bürsten verfangen oder aufgesaugt werden könnten (z. B. Schnüre, Kleidung, Zeitungen, Vorhänge) aus dem Arbeitsbereich.

Entfernen Sie die Bürsten des Roboters vor dem Gebrauch auf Teppichen. Dieser Saug-Wischroboter ist nicht für den Gebrauch auf Langflor-Teppichen geeignet.

- Stellen Sie sicher, dass der Staubbehälter sauber und leer ist und der Filter richtig eingesetzt ist.
- Drücken Sie die Taste ▶|| auf dem Gerät für ca. 5 Sekunden oder die Taste ⏻ an der Fernbedienung, um den Saug-Wischroboter einzuschalten.
- Drücken Sie die Taste ▶||, um den Reinigungsvorgang zu starten.
- Drücken Sie die Taste ▶|| erneut, um den Reinigungsvorgang zu unterbrechen.
- Drücken Sie die Taste ▶|| nochmals, wenn Sie die Reinigung fortsetzen wollen.
- Drücken Sie Taste ▶|| für ca. 5 Sekunden oder die Taste ⏻ an der Fernbedienung, um den Saug-Wischroboter auszuschalten.

9. Wischbetrieb

HINWEIS!

Möglicher Sachschaden!

Durch austretendes Wasser/Flüssigkeiten kann es zu Beschädigungen am Bodenbelag kommen.

- Benutzen Sie den Saug-Wischroboter im Wischbetrieb nur auf Fliesen und versiegelten Bodenflächen, nicht auf Teppichböden.

HINWEIS!

Möglicher Geräteschaden!

Nicht geeignete Zusätze im Wasser können zu Schäden am Gerät führen.

- Sie können dem Wasser handelsübliches, nicht schäumendes Bodenreinigungsmittel hinzugeben. Achten Sie auf die Dosieranweisungen des Reinigerherstellers.

9.1. Vorbereiten des Wassertanks

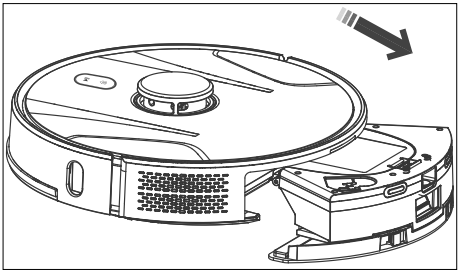

Abb. 13 – Staubbehälter/Wassertank entfernen

- Entnehmen Sie den Staubbehälter/Wassertank.

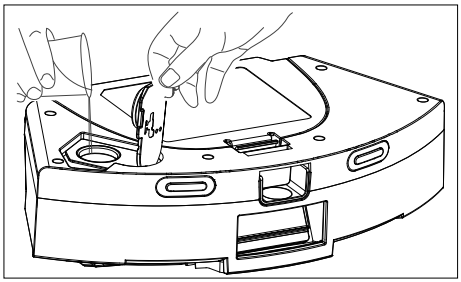

Abb. 14 – Wassertank auffüllen

- Öffnen Sie die Verschlusskappe des Wassertanks.
- Befüllen Sie den Wassertank mit sauberem Wasser.
- Schließen Sie die Verschlusskappe des Wassertanks.
- Befeuchten Sie das Wischtuch mit Wasser und wringen Sie es aus, bis es nicht mehr tropft.

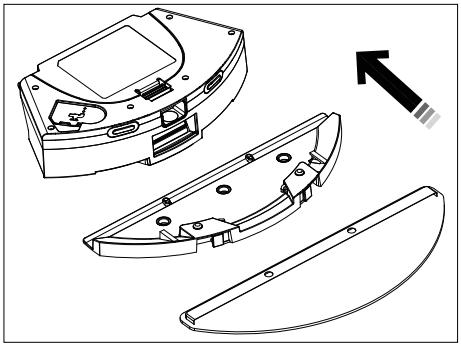

Abb. 15 – Wischaufsatz zusammensetzen

- Schieben Sie das Wischtuch in die Führungsschiene des Wischaufsatzes.
- Drücken Sie das Wischtuch fest auf die Befestigungspads auf der Unterseite des Wassertanks.

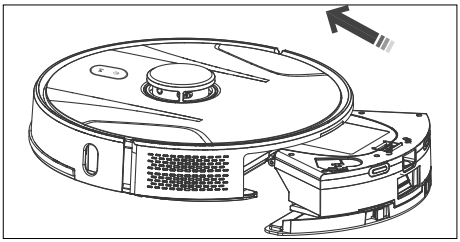

Abb. 16 – Staubbehälter/Wassertank einsetzen

- Setzen Sie den Staubbehälter/Wassertank wieder in den Saug-Wischroboter und schließen Sie die Staubbehälterabdeckung.
- Drücken Sie die Taste ▶II um die Feuchtreinigung zu starten.

10. App-Steuerung

Um Ihren Saug-Wischroboter in vollem Funktionsumfang zu nutzen, laden Sie die **medion Life+** App kostenlos auf Ihr Smartphone herunter.

- Scannen Sie hierzu einfach den nachfolgenden QR-Code oder besuchen Sie den Playstore (Android™) oder Appstore (iOS®) und suchen Sie dort nach **medion Life+** App.

Für die Nutzung der App ist ein Kundenkonto erforderlich. Hierzu benötigen Sie eine gültige E-Mail-Adresse. Befolgen Sie die Anweisungen in der App.

10.1. Systemvoraussetzungen

- Smartphone mit mindestens WLAN 802.11 b/g/n/a/ac
- 2,4 GHz/5 GHz WLAN-Netz
- Android™ 9 oder höher
- iOS 14 oder höher
- Installation der **medion Life+** App auf Ihrem Smartphone

10.2. Gerät mit der App verbinden

- Öffnen Sie die **medion Life+** App.

Bei eingeschalteter Bluetooth®-Funktion an Ihrem Smartphone findet die App bei der Ersteinrichtung das Gerät automatisch und das Gerät wird angezeigt. Ohne Bluetooth wählen Sie das Gerät wie unten beschrieben aus.

Die Installation kann bei verschiedenen Betriebssystemen abweichen.

- Wenn Sie bisher noch kein Gerät in der **medion Life+** App angemeldet haben, tippen Sie auf die Schaltfläche **Gerät hinzufügen**.
  Sollten Sie bereits ein Gerät in der App eingebunden haben, klicken Sie oben rechts auf +.
- Wählen Sie in der Kategorie **Saugroboter** das Modell **X41 SW** (MD11916).
- Folgen Sie nun den weiteren Anweisungen in der App, um die Verbindung herzustellen.

Weiterführende Informationen und Support zur Installation der **medion Life+** App sowie Hinweisen zur optionalen Fehlerbeseitigung finden Sie unter: **https://www.medion.com/de/service/**.

11. Reinigung und Pflege

Informationen zur Reinigung, Wartung und Pflege des Gerätes finden Sie in der Bedienungsanleitung.

12. Technische Daten

Gerät	
Lautstärke:	+/- 5 % 60 dB (Modus Leise) +/- 5 % 62 dB (Modus Standard) +/- 5 % 65 dB (Modus Mittel) +/- 5 % 72 dB (Modus Hoch)
Staubbehälter Kapazität:	0,3 l
Wassertank Kapazität:	0,3 l
Betriebsdauer ja nach Saugstufe:	ca. 240 min.
Gewicht:	ca. 3,24 kg
Abmessungen:	ca. 35,0 x 9,8 cm
Akkublock/Batterie	
Lithium-Ionen-Akkublock Model:	B121-4S2P
Hersteller:	BYD, China
Akkuspannung:	14,4 V
Akkukapazität:	5000 mAh
Leistung:	72 Wh
Ladedauer:	<6 Stunden
Betriebstemperatur:	0 °C – 40 °C
Ladestation	
Eingang	100-240 V~, 50/60 Hz
Ausgang	19 V ⎓ 1 A
Fernbedienung	
Batterien	2 x 1,5 V (AAA/LR03)

13. EU-Konformitätsinformation

CE Hiermit erklärt die medion GmbH, dass der Funkanlagentyp MD 11916 der Richtlinie 2014/53/EU und der Richtlinie 2011/65/EU entspricht. Der vollständige Text der EU-Konformitätserklärung ist unter der folgenden Internetadresse verfügbar: www.medion.com/conformity.

14. Informationen zu Markenzeichen

Die Android™ Wortmarke und die Logos sind eingetragene Marken der Firma Google LLC und werden von MEDION unter Lizenz verwendet.

Andere Warenzeichen sind Eigentum ihrer jeweiligen Inhaber.

15. Entsorgung

VERPACKUNG

Ihr Gerät befindet sich zum Schutz vor Transportschäden in einer Verpackung. Verpackungen sind aus Materialien hergestellt, die umweltschonend entsorgt und einem fachgerechten Recycling zugeführt werden können.

Beachten Sie folgende Kennzeichnung von Verpackungsmaterialien bei der Mülltrennung mit den Abkürzungen (a) und Nummern (b): 1–7: Kunststoffe/20–22: Papier und Pappe/80–98: Verbundstoffe

(Nur für Frankreich)
Das „Triman"-Symbol informiert den Verbraucher darüber, dass das Produkt recycelbar ist, einem erweiterten System der Herstellerverantwortung und in Frankreich einer Sortieranweisung unterliegt.

GERÄT (nur für Deutschland)

Alle mit dem nebenstehenden Symbol gekennzeichneten Elektro- bzw. Elektronikgeräte dürfen nicht im normalen Hausmüll entsorgt werden, sondern sind vom Endnutzer am Ende ihrer Lebenserwartung einer vom unsortierten Siedlungsabfall getrennten Erfassung zuzuführen.

Die Endnutzer haben Altbatterien und Altakkumulatoren, die nicht vom Altgerät umschlossen sind, sowie Lampen, die zerstörungsfrei aus dem Altgerät entnommen werden können, vor der Abgabe an einer Erfassungsstelle vom Altgerät zerstörungsfrei zu trennen und einer separaten Sammlung zuzuführen.

Vertreiber mit einer Verkaufsfläche für Elektro- und Elektronikgeräte von mindestens 400 Quadratmetern sowie Vertreiber von Lebensmitteln mit einer Gesamtverkaufsfläche von mindestens 800 Quadratmetern, die mehrmals im Kalenderjahr oder dauerhaft Elektro- und Elektronikgeräte anbieten und auf dem Markt bereitstellen, sind verpflichtet, bei der Abgabe eines neuen Elektro- oder Elektronikgerätes an einen Endnutzer ein Altgerät des Endnutzers der gleichen Geräteart, das im Wesentlichen die gleichen Funktionen wie das neue Gerät erfüllt, am Ort der Abgabe oder in unmittelbarer Nähe hierzu unentgeltlich zurückzunehmen und auf Verlangen des Endnutzers unabhängig vom Kauf eines neuen Elektro- oder Elektronikgerätes bis zu drei Altgeräte pro Geräteart, die in keiner äußeren Abmessung größer als 25 Zentimeter sind, im Einzelhandelsgeschäft oder in unmittelbarer Nähe hierzu unentgeltlich zurückzunehmen.

Bei einem Vertrieb unter Verwendung von Fernkommunikationsmitteln gelten alle Lager- und Versandflächen für Elektro- und Elektronikgeräte des Vertreibers als Verkaufsfläche sowie alle Lager- und Verkaufsflächen des Vertreibers als Gesamtverkaufsfläche. Zudem ist bei einem Vertrieb unter Verwendung von Fernkommunikationsmitteln bei Abgabe des neuen Elektro- bzw. Elektronikgerätes durch Auslieferung bei einem privaten Haushalt die unentgeltliche Abholung des Altgerätes bei diesem Ort der Abgabe auf Geräte der Kategorien 1, 2 und 4 der Anlage 1 zu § 2 Abs. 1 ElektroG beschränkt (Wärmeüberträger, Bildschirme, Monitore und Geräte, die Bildschirme mit einer Oberfläche von mehr als 100 Quadratzentimetern enthalten, Großgeräte).

Zur Abgabe von Altgeräten stehen in Ihrer Nähe kostenfreie Erfassungsstellen sowie ggf. weitere Annahmestellen für die Wiederverwendung der Altgeräte zur Verfügung.

Die Adressen können Sie von Ihrer Kommunalverwaltung erhalten.

Verfügt das Altgerät über Datenspeicher, sollten vor der Rückgabe alle Daten extern gesichert und von dem Altgerät dauerhaft und unwiderruflich gelöscht werden. Endnutzer sind ausschließlich selbst dafür verantwortlich, dass alle personenbezogenen Daten auf den zu entsorgenden Altgeräten gelöscht sind.

GERÄT (für alle anderen deutschsprachigen Länder)

Alle mit dem nebenstehenden Symbol gekennzeichneten Altgeräte dürfen nicht im normalen Hausmüll entsorgt werden.

Entsprechend Richtlinie 2012/19/EU ist das Gerät am Ende seiner Lebensdauer einer geordneten Entsorgung zuzuführen.

Dabei werden im Gerät enthaltene Wertstoffe der Wiederverwertung zugeführt und die Belastung der Umwelt und negative Auswirkungen auf die menschliche Gesundheit vermieden.

Geben Sie das Altgerät an einer Sammelstelle für Elektroschrott oder einem Wertstoffhof ab.

Wenden Sie sich für nähere Auskünfte an Ihr örtliches Entsorgungsunternehmen oder Ihre kommunale Verwaltung.

BATTERIEN/AKKUS

Verbrauchte Batterien gehören nicht in den Hausmüll. Batterien müssen sachgerecht entsorgt werden. Zu diesem Zweck stehen im batterievertreibenden Handel sowie bei kommunalen Sammelstellen entsprechende Behälter zur Entsorgung bereit. Weitere Auskünfte erteilen Ihr örtlicher Entsorgungsbetrieb oder Ihre kommunale Verwaltung.

Im Zusammenhang mit dem Vertrieb von Batterien oder mit der Lieferung von Geräten, die Batterien enthalten, sind wir verpflichtet, Sie auf folgendes hinzuweisen:

Sie sind zur Rückgabe gebrauchter Batterien als Endnutzer gesetzlich verpflichtet. Das Symbol der durchgekreuzten Mülltonne bedeutet, dass die Batterie nicht in den Hausmüll gegeben werden darf.

16. Impressum

Copyright 2026

Stand: 12. Januar 2026

Alle Rechte vorbehalten.

Diese Bedienungsanleitung ist urheberrechtlich geschützt.

Vervielfältigung in mechanischer, elektronischer und jeder anderen Form ohne die schriftliche Genehmigung des Herstellers ist verboten.

Das Copyright liegt bei der Firma:

medion GmbH
Am Zehnthof 77
45307 Essen
Deutschland

Bitte beachten Sie, dass die oben stehende Anschrift keine Retourenanschrift ist. Kontaktieren Sie zuerst immer unseren Kundenservice.

Sommaire

1. Informations concernant le présent guide de démarrage rapide 22
1.1. Explication des symboles 22
2. Utilisation conforme 23
3. Consignes de sécurité 23
3.1. Remarques concernant la batterie 26
4. Contenu de l'emballage 27
5. Vue d'ensemble de l'appareil 28
6. Préparation du robot aspirateur laveur 31
6.1. Installation de la station de charge 31
6.2. Charge du bloc-batterie 31
7. Insertion des piles dans la télécommande 32
8. Fonctionnement de l'aspirateur 33
9. Fonction de lavage 33
9.1. Préparation du réservoir d'eau 33
10. Commande par application 34
10.1. Configuration requise 35
10.2. Connexion de l'appareil à l'application 35
11. Nettoyage et entretien 35
12. Caractéristiques techniques 36
13. Information relative à la conformité UE 36
14. Informations sur les marques déposées 36
15. Recyclage 37
16. Mentions légales 37

1. Informations concernant le présent guide de démarrage rapide

Ce guide de démarrage rapide est une version papier raccourcie de la notice d'utilisation complète.

AVERTISSEMENT !

Lisez attentivement les consignes de sécurité et la notice d'utilisation complète avant la mise en service. Veuillez tenir compte des avertissements figurant sur l'appareil et dans la notice d'utilisation afin d'éviter tout dommage corporel ou matériel. Conservez toujours les documents à portée de main et remettez-les si vous les transmettez à des tiers, car ils font partie intégrante du produit.

medion

Comment puis-je contacter le SAV ?

Vous trouverez les coordonnées dans la notice d'utilisation complète.

Où puis-je trouver la notice d'utilisation complète ?

Vous pouvez consulter et télécharger la notice d'utilisation complète en scannant le code QR ci-contre.

1.1. Explication des symboles

Respectez les consignes contenues dans les paragraphes signalés par l'un des symboles d'avertissement suivants afin d'éviter les dangers décrits et les conséquences potentielles évoquées.

DANGER !
Danger de mort imminente !

AVERTISSEMENT !
Éventuel danger de mort et/ou de blessures graves irréversibles !

AVERTISSEMENT !
Risque d'électrocution !

AVERTISSEMENT !
Danger dû à des matières explosives !

ATTENTION !
Risque de blessures légères et/ou moyennement graves !

AVIS !
Respectez les consignes afin d'éviter tout dommage matériel !

Informations complémentaires concernant l'utilisation de l'appareil !

AVIS !
Tenez compte des remarques contenues dans la notice d'utilisation !

Symbole pour la classe de protection II

Symbole de courant continu

Symbole de courant alternatif

Utilisation en intérieur

Utiliser uniquement la station de charge fournie.

2. Utilisation conforme

Le robot aspirateur laveur sert au nettoyage automatique sec ou humide de sols lisses et plats en intérieur.

N'utilisez pas l'appareil à l'extérieur. Cet appareil est destiné à un usage domestique ou à des applications ménagères similaires, p. ex.

- dans les cuisines pour le personnel de magasins, de bureaux et d'autres secteurs commerciaux ;
- dans les exploitations agricoles ;
- par des clients dans les hôtels, motels et autres établissements d'hébergement ;
- dans les chambres d'hôtes.

Le produit n'est pas destiné à un usage commercial ou industriel.

Veuillez noter qu'en cas d'utilisation non conforme, la garantie sera annulée :

- ▶ Ne transformez pas l'appareil sans notre accord et n'utilisez pas d'appareils auxiliaires autres que ceux autorisés ou fournis par nos soins.
- ▶ N'utilisez que des pièces de rechange et des accessoires fournis ou autorisés par nos soins.
- ▶ Tenez compte de toutes les informations contenues dans cette notice d'utilisation, en particulier des consignes de sécurité. Toute autre utilisation est considérée comme non conforme et peut entraîner des dommages corporels ou matériels.

3. Consignes de sécurité

- ■ Conservez l'appareil et les accessoires dans un endroit hors de portée des enfants.
- ■ Cet appareil peut être utilisé par des enfants âgés de plus de 8 ans et par des personnes présentant des capacités physiques, sensorielles ou mentales restreintes ou manquant d'expérience et/ou de connaissances s'ils sont surveillés ou s'ils ont reçu des instructions pour pouvoir utiliser l'appareil en toute sécurité et ont compris les dangers en résultant.
- ■ Les enfants ne doivent pas jouer avec l'appareil.
- ■ Le nettoyage et l'entretien incombant à l'utilisateur ne doivent pas être réalisés par des enfants, à moins qu'ils soient déjà âgés de plus de 8 ans et qu'ils soient surveillés.
- ■ Conservez l'appareil et le cordon d'alimentation hors de portée des enfants de moins de 8 ans.

DANGER !
Risque d'électrocution !

Pièces sous tension.
Les pièces sous tension présentent un risque de choc électrique/ court-circuit.

- Utilisez la station de charge pour charger la batterie.
- Utilisez la station de charge uniquement dans des pièces sèches.
- Branchez le cordon d'alimentation uniquement sur une prise de courant réglementaire et facilement accessible. La tension secteur locale doit correspondre à celle indiquée dans les caractéristiques techniques de l'appareil.
- La prise de courant doit rester accessible, s'il devait s'avérer nécessaire de débrancher rapidement l'appareil.
- Lorsque vous débranchez le cordon d'alimentation de la prise de courant, ne tirez pas sur le cordon, mais toujours au niveau de la fiche. Veillez à ne pas plier ou écraser le cordon d'alimentation.
- Débranchez la fiche d'alimentation de l'appareil de la prise de courant :
  - avant le nettoyage ou l'entretien de l'appareil,
  - si la fiche, le cordon d'alimentation, la station de charge ou l'appareil est détérioré,
  - si des liquides ou des corps étrangers ont pénétré à l'intérieur de l'appareil,
  - avant le montage et le démontage de l'accessoire,
  - si l'appareil est humide ou mouillé,
  - en cas d'absence prolongée,
  - en cas d'orage.
- Utilisez l'appareil uniquement dans des pièces fermées et ne l'exposez jamais à des gouttes d'eau ou à des éclaboussures.
- Ne touchez pas l'appareil avec les mains humides ou mouillées pendant que vous le rechargez.
- Avant la première utilisation et après chaque utilisation, vérifiez l'état du robot aspirateur laveur ainsi que du cordon d'alimentation.

- Ne mettez pas l'appareil en marche si le robot aspirateur laveur, la station de charge ou le cordon d'alimentation présente des dommages visibles.
- Si vous constatez un dommage causé lors du transport, contactez immédiatement le SAV.
- Ne plongez jamais le robot aspirateur laveur, la station de charge ou le bloc d'alimentation dans l'eau ou tout autre liquide !

AVERTISSEMENT !
Risque d'explosion !
L'aspiration de liquides inflammables ou de certaines matières solides présente un risque d'incendie ou d'explosion.

- N'utilisez pas l'appareil à proximité de matériaux facilement inflammables.
- N'aspirez pas d'objets à arêtes saillantes ou facilement inflammables tels que des allumettes, des cendres chaudes ou de l'essence.
- N'aspirez en aucun cas de la poussière de toner (imprimante laser, photocopieuse).

ATTENTION !
Risque de blessure/d'endommagement de l'appareil !
Toute manipulation incorrecte présente un risque de blessure et/ou peut endommager l'appareil.

- N'utilisez l'appareil que pour aspirer de petites quantités de poussière, de saleté et de miettes. Videz le bac à poussière après chaque utilisation.
- N'utilisez pas l'appareil pour aspirer des liquides ou de la poussière humide. Laissez sécher complètement les tapis nettoyés à l'eau avant d'aspirer.
- Pour éviter les risques de trébuchement, n'utilisez pas de rallonge et informez les personnes présentes que le robot aspirateur laveur est en marche.
- Ne couvrez pas les capteurs et les fentes de ventilation du robot aspirateur laveur.
- Évitez les collisions avec des surfaces rugueuses, brossées ou granuleuses (p. ex.,

les plinthes des cheminées ou des fours), car les surfaces elles-mêmes ou celles sur l'appareil peuvent être endommagées. Excluez de telles zones pour l'aspiration.

3.1. Remarques concernant la batterie

L'appareil contient une batterie lithium-ion qui ne peut être retirée.

DANGER !

Risque d'explosion !

Les batteries peuvent exploser sous l'effet d'une forte chaleur.

Les températures extrêmes nuisent à la capacité de charge de la batterie.

- Ne jetez pas l'appareil au feu.
- N'exposez pas l'appareil à des conditions extrêmes. À éviter :
  - humidité de l'air élevée ou pluie,
  - températures extrêmement élevées (>40 °C) ou basses (<0 °C),
  - lumière directe du soleil,
  - flamme nue.
- N'utilisez pas la station de charge dans un environnement très réfléchissant, p. ex. à la lumière directe du soleil ou à proximité de miroirs.

AVIS !

Détériorations possibles de la batterie !

Toute manipulation incorrecte de la batterie peut entraîner sa destruction complète.

- Évitez les vibrations et les chocs violents.
- Rechargez la batterie régulièrement et si possible complètement. Ne laissez pas la batterie déchargée pendant une longue période.
- Si la batterie ne peut plus être chargée ou seulement partiellement, adressez-vous au SAV.
- N'utilisez pas de chargeurs endommagés.
- Recyclez l'appareil avec la batterie en respectant l'environnement (voir « 15. Recyclage »).
- Pour recharger la batterie, utilisez exclusivement la station de charge d'origine fournie.

- La batterie ne peut pas être simplement remplacée par l'utilisateur lui-même. Le cas échéant, la batterie doit être remplacée par un technicien SAV qualifié.

Le télémètre laser est conforme à la norme sur les produits laser IEC 60825-1:2014 classe 1 et ne produit pas de rayonnement laser dangereux.

4. Contenu de l'emballage

⚠ DANGER !

Risque de suffocation !

Il existe un risque de suffocation en cas d'inhalation ou d'ingestion de films ou de petites pièces.

- Tenez les emballages hors de portée des enfants.

Veuillez vérifier si la livraison est complète et nous signaler toute pièce manquante dans les 14 jours suivant l'achat.

Le produit que vous avez acheté comprend :

- Robot aspirateur laveur avec batterie lithium-ion intégrée
- 1 station de charge
- 1 câble de recharge
- 1 réservoir d'eau
- 2 serpillères
- 2 filtres (1 filtre de rechange)
- 2 brosses latérales (dont 1 brosse latérale de rechange)
- 1 pinceau de nettoyage
- 1 télécommande, y compris 2 piles de type AAA LR03 1,5 V
- 1 guide de démarrage rapide
- Notice d'utilisation (disponible au téléchargement, voir « 1. Informations concernant le présent guide de démarrage rapide » en page 22)

5. Vue d'ensemble de l'appareil

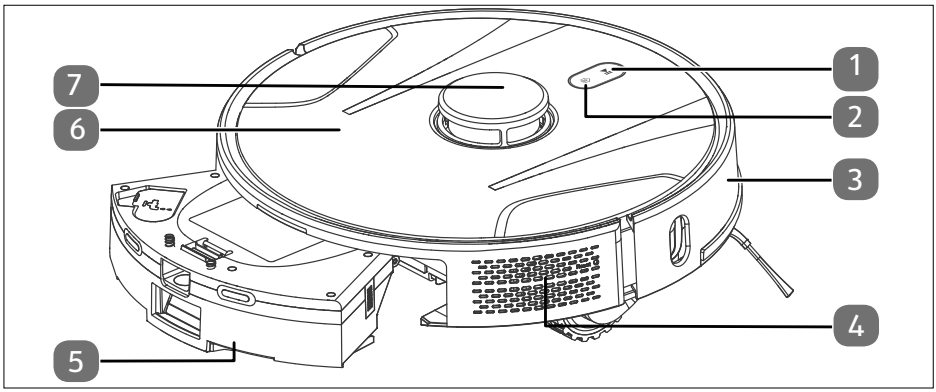

Fig. 1 – Face avant avec compartiment à poussière ouvert

1. Bouton : Retour/recharge sur la station de charge ; pression longue sur le bouton : Réinitialiser la connexion Wi-Fi
2. Bouton : Démarrer/mettre en pause le nettoyage ; pression longue sur le bouton : Allumer/éteindrel'appareil
3. Pare-chocs
4. Bouton Reset
5. Réservoir d'eau/bac à poussière
6. Couvercle de l'appareil
7. Capteur laser

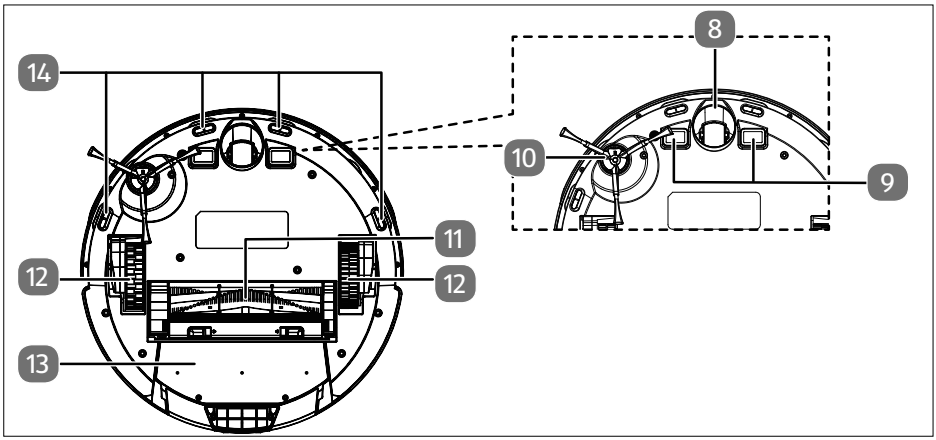

Fig. 2 – Partie inférieure

8. Roue directrice : détermine la direction du mouvement
9. Contacts de charge
10. Brosse latérale
11. Brosse rotative
12. Roue de propulsion
13. Bac à poussière 2 en 1
14. Détecteurs anti-chute

Fig. 3 – Télécommande

Mise en marche/arrêt de l'appareil

Retour/recharge à la station de charge

AUTO Fonction automatique

Sélectionner le programme Nettoyage ponctuel

Initier le mode de couplage

Marche/Pause

Couper le son de la sortie vocale

Régler l'humidité d'essuyage (normale, forte)

Régler la puissance d'aspiration (normale, forte)

Touches de navigation

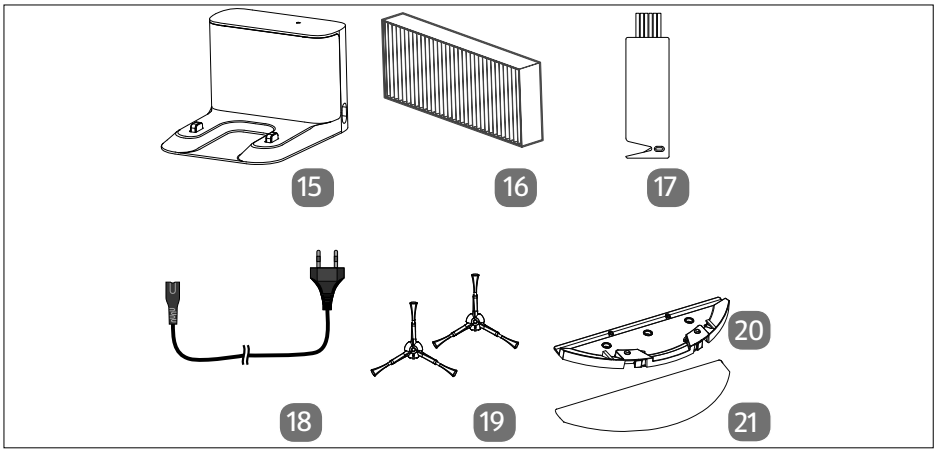

Fig. 4 – Accessoires

15. Station de charge
16. Filtre de rechange HEPA
17. Brosse de nettoyage avec lame
18. Câble de chargement
19. Brosses latérales de rechange
20. Embout d'essuyage
21. Serpillère

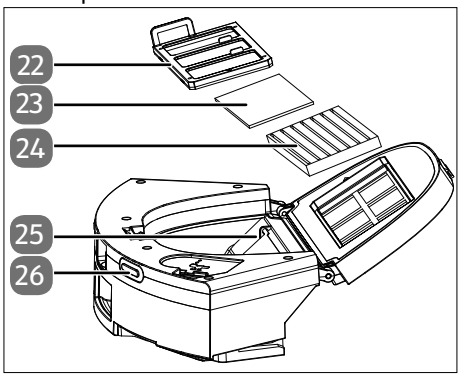

Fig. 5 – Bac à poussière

22. Filtre à poussière
23. Filtre mousse
24. Filtre HEPA
25. Clapet anti-poussière
26. Contacts de charge

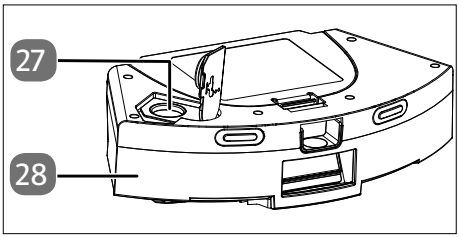

Fig. 6 – Réservoir d'eau

27. Ouverture de remplissage
28. Réservoir d'eau

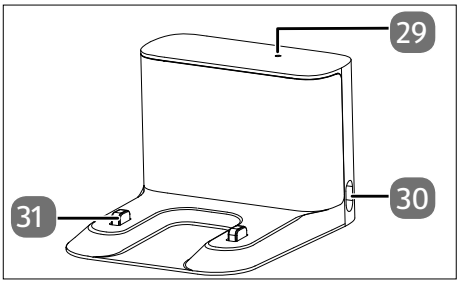

Fig. 7 – Station de charge

29. Témoin lumineux
30. Prise du câble de recharge
31. Contacts de charge

Le robot aspirateur laveur dispose d'une sortie vocale. Les messages d'état et d'erreur sont indiqués par des messages vocaux. Ces sorties vocales ne sont pas spécifiquement répertoriées dans la notice d'utilisation, car elles sont explicites.

- Appuyez sur le bouton pour couper le son de la sortie vocale et des signaux sonores.

6. Préparation du robot aspirateur laveur

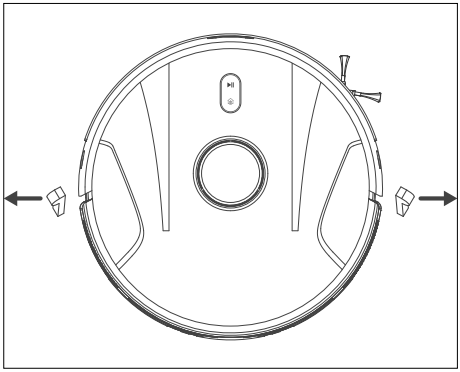

Fig. 8 – Retirer la sécurité de transport

- Retirez tous les matériaux d'emballage, les protections de transport et les films plastiques de l'appareil.

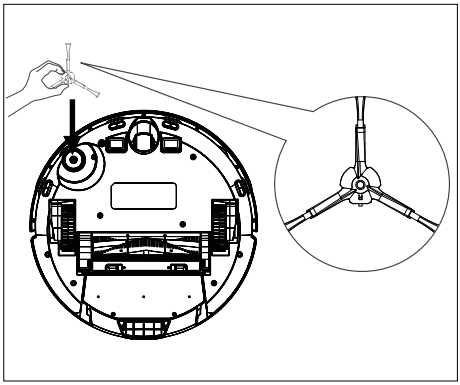

Fig. 9 – Fixer la brosse latérale

- Retournez le robot aspirateur laveur et posez-le sur un support souple.
- Placez la brosse latérale fournie à la verticale sur l'arbre d'entraînement et appuyez dessus jusqu'à ce que vous entendiez un clic.

6.1. Installation de la station de charge

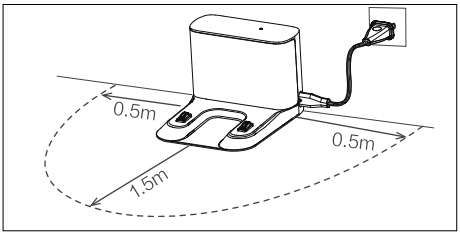

Fig. 10 – Installer la station de charge

- Branchez le câble de recharge dans la prise de raccordement de la station de charge.
- Mettez la station de charge en place le long d'un mur doté d'une surface plane et protégez-la du rayonnement direct du soleil.
- Tenez compte du fait qu'une distance d'env. 0,5 m est nécessaire sur les côtés, ainsi que de 1,5 m à l'avant, et que les contacts de charge du robot aspirateur laveur doivent être librement accessibles.
- Branchez la fiche d'alimentation dans la prise de courant.

6.2. Charge du bloc-batterie

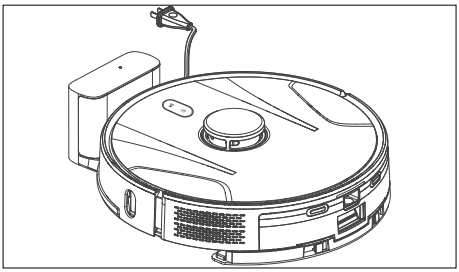

Fig. 11 – Charger la batterie

Le robot aspirateur laveur est équipé d'un bloc-batterie au lithium-ion. Rechargez complètement la batterie de l'appareil pendant environ 5 à 6 heures.

- Placez le robot aspirateur laveur sur la station de charge de manière à ce que les contacts de charge se superposent.

7. Insertion des piles dans la télécommande

AVERTISSEMENT !

Risque de blessure !

Il existe un risque pour la santé en cas de fuite d'acide des piles.

- Évitez tout contact avec l'acide des piles. En cas de contact avec la peau, les yeux ou les muqueuses, rincez abondamment la zone concernée à l'eau claire et consultez immédiatement un médecin.
- Conservez les piles neuves et usagées hors de portée des enfants.
- N'utilisez plus la télécommande si le compartiment des piles ne se ferme pas correctement et tenez-la hors de portée des enfants.

AVERTISSEMENT !

Risque d'explosion !

- Il existe un risque d'explosion en cas de remplacement non conforme des piles !
- Remplacez les piles par des piles de même type ou de type équivalent uniquement.
- N'essayez jamais de recharger les piles. Il y a risque d'explosion !
- Stockez les piles dans un endroit frais et sec. Les piles soumises à une forte source de chaleur directe peuvent être endommagées. N'exposez donc pas l'appareil à de fortes sources de chaleur.
- Ne court-circuitez pas les piles.
- Ne jetez pas les piles au feu.
- Retirez immédiatement les piles qui fuient de l'appareil. Nettoyez les contacts avant d'insérer de nouvelles piles. Risque de brûlure dû à l'acide contenu dans les piles !
- Veillez à toujours retirer les piles vides de l'appareil.
- Si vous n'utilisez pas l'appareil pendant une longue période, retirez les piles.
- Avant l'insertion des piles, contrôlez l'état de propreté des contacts de l'appareil et des piles. Nettoyez-les au besoin.
- Utilisez exclusivement des piles neuves du même type. N'utilisez jamais de piles neuves et usagées en même temps.
- Veillez à bien respecter la polarité (+/–) lors de l'insertion des piles.

Deux piles micro, type AAA LR03 1,5 V, sont insérées dans la télécommande.

Si l'appareil ne réagit pas ou mal à la télécommande, les piles doivent être remplacées. Veuillez alors procéder comme suit :

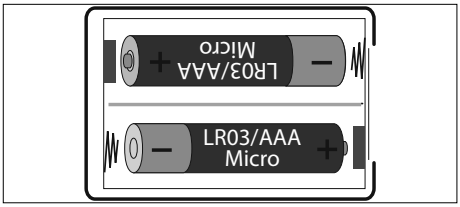

Fig. 12 – Fig. 14 - Compartiment à piles

- Faites glisser le clapet du compartiment à piles en appuyant légèrement sur les cannelures.
- Retirez les deux piles du compartiment à piles.
- Recyclez les piles usagées conformément à la législation en vigueur.
- Insérez deux piles micro neuves, type AAA LR03 1,5 V, dans le compartiment à piles.
- Insérez de nouveau le clapet entièrement dans la télécommande.

8. Fonctionnement de l'aspirateur

Vous trouverez des indications détaillées sur l'utilisation de l'appareil dans la notice d'utilisation.

AVIS !

Risque de dommage matériel !

Des câbles lâches peuvent se coincer dans votre robot aspirateur laveur et être entraînés par celui-ci pendant l'aspiration. Cela pourrait p. ex. provoquer la chute d'appareils posés sur une table et les endommager.

- Posez le cordon hors de portée.
- Avant la mise en marche, éloignez de la surface à aspirer tous les objets fragiles (p. ex. verre, lampes, vases) et ceux pouvant se prendre dans les brosses ou être aspirés (p. ex. ficelles, vêtements, journaux, rideaux).

Retirez les brosses du robot avant de l'utiliser sur des tapis. Ce robot aspirateur laveur ne convient pas pour une utilisation sur des tapis à poils longs.

- Vérifiez que le bac à poussière est vide et propre et que le filtre est correctement inséré.
- Appuyez sur le bouton ▶❚❚ de l'appareil pendant environ 5 secondes ou sur le bouton ⏻ de la télécommande pour mettre en marche le robot aspirateur laveur.
- Appuyez sur le bouton ▶❚❚ pour démarrer le cycle de nettoyage.
- Appuyez à nouveau sur le bouton ▶❚❚ pour interrompre le nettoyage.
- Appuyez une nouvelle fois sur le bouton ▶❚❚ si vous souhaitez reprendre le nettoyage.
- Appuyez sur le bouton ▶❚❚ pendant environ 5 secondes ou sur le bouton ⏻ de la télécommande pour éteindre le robot aspirateur laveur.

9. Fonction de lavage

AVIS !

Dommage matériel possible !

Des fuites d'eau/de liquide peuvent endommager le revêtement de sol.

- Utilisez le robot aspirateur laveur en mode balayage uniquement sur du carrelage et des surfaces de sol vitrifiées, pas sur des moquettes.

AVIS !

Endommagement possible de l'appareil !

La présence d'additifs non appropriés dans l'eau peut endommager l'appareil.

- Vous pouvez ajouter du produit nettoyant pour sol non moussant, disponible dans le commerce, à l'eau. Respectez également les instructions de dosage du fabricant du produit de nettoyage.

9.1. Préparation du réservoir d'eau

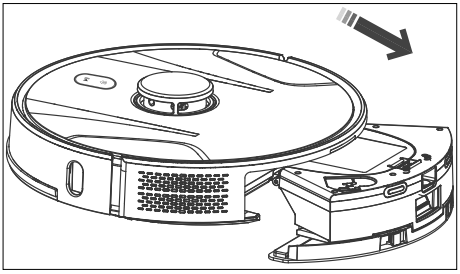

Fig. 13 – Retirer le bac à poussière/réservoir d'eau

- Enlevez le bac à poussière/réservoir à eau.

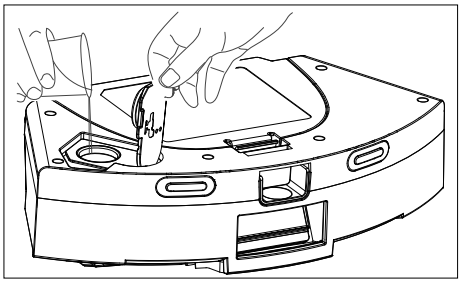

Fig. 14 – Remplir le réservoir d'eau

- Ouvrez le bouchon du réservoir d'eau.
- Remplissez le réservoir d'eau avec de l'eau propre.
- Fermez le bouchon du réservoir d'eau.
- Humidifiez la serpillère avec de l'eau et essorez-la jusqu'à ce qu'elle ne goutte plus.

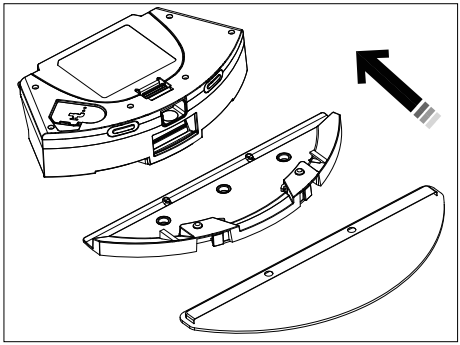

Fig. 15 – Assembler l'embout d'essuyage

- Insérez la serpillère dans le rail de guidage de l'accessoire d'essuyage.
- Ensuite, pressez fermement la serpillère sur les coussinets de fixation situés sur la partie inférieure du réservoir d'eau.

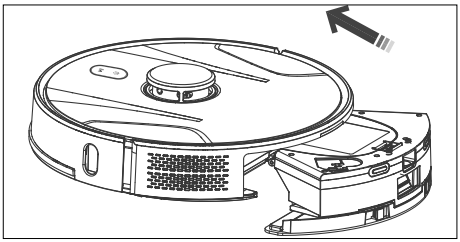

Fig. 16 – Insérer le bac à poussière/réservoir d'eau

- Replacez le bac à poussière/réservoir à eau dans le robot aspirateur laveur et fermez le couvercle du bac à poussière.
- Appuyez sur le bouton ▶|| pour démarrer le nettoyage humide.

10. Commande par application

Pour utiliser l'ensemble des fonctionnalités de votre robot aspirateur laveur, téléchargez gratuitement l'application **medion Life+** sur votre smartphone.

- Pour ce faire, scannez tout simplement le code QR suivant ou rendez-vous dans le Play Store (Android™) ou l'App Store (iOS®), et recherchez l'application **medion Life+**.

medion LIFE+

Un compte client est requis pour pouvoir utiliser l'application. Pour ce faire, vous avez besoin d'une adresse e-mail valide. Veuillez suivre les instructions de l'application.

10.1. Configuration requise

- Smartphone avec Wi-Fi 802.11 b/g/n/a/ac au minimum
- Réseau Wi-Fi 2,4 GHz/5 GHz
- Android™ version 9 ou supérieure
- iOS 14 ou supérieur
- Installation de l'application **medion Life+** sur votre smartphone

10.2. Connexion de l'appareil à l'application

▶ Ouvrez l'application **medion Life+**.

Si la fonction Bluetooth® est activée sur votre smartphone, l'application trouve automatiquement l'appareil lors de la première configuration et s'affiche. Sans Bluetooth, sélectionnez l'appareil comme décrit ci-dessous.

L'installation peut varier en fonction du système d'exploitation.

▶ Si vous n'avez pas encore enregistré d'appareil dans l'application **medion Life+**, appuyez sur le bouton **Ajouter un appareil**.
Si vous avez déjà ajouté un appareil dans l'application, cliquez en haut à droite sur ⊕.

▶ Dans la catégorie **Robots aspirateurs**, choisissez le modèle **X41 SW** (MD11916).

▶ Suivez maintenant les autres instructions de l'application pour établir la connexion.

Vous trouverez de plus amples informations et une assistance pour l'installation de l'application**medion Life+** ainsi que des conseils pour le dépannage optionnel sur le site : **https://www.medion.com/fr/service/**.

11. Nettoyage et entretien

Vous trouverez des informations concernant le nettoyage, la maintenance et l'entretien de l'appareil dans la notice d'utilisation.

12. Caractéristiques techniques

Appareil	
Niveau sonore :	+/- 5 % 60 dB (mode silencieux) +/- 5 % 62 dB (mode standard) +/- 5 % 65 dB (mode moyen) +/- 5 % 72 dB (mode élevé)
Capacité du bac à poussière :	0,3 l
Capacité du réservoir d'eau :	0,3 l
Durée de fonctionnement selon le degré d'aspiration :	env. 240 min
Poids :	env. 3,24 kg
Dimensions :	env. 35,0 x 9,8 cm
Batterie	
Batterie lithium-ion Modèle :	B121-4S2P
Fabricant :	BYD, Chine
Tension de la batterie :	14,4 V
Capacité de la batterie :	5000 mAh
Puissance :	72 Wh
Durée de charge :	<6 heures
Température de service :	0 °C – 40 °C
Station de charge	
Entrée	100–240 V∼, 50/60 Hz
Sortie	19 V ⎓ 1 A
Télécommande	
Piles	2 PILES 1,5 V (AAA/LR03)

13. Information relative à la conformité UE

CE

L'entreprise medion GmbH déclare par la présente que le type de dispositif sans fil MD 11916 est conforme aux directives 2014/53/UE et 2011/65/UE. La déclaration de conformité UE intégrale est disponible à l'adresse Internet suivante : www.medion.com/conformity.

14. Informations sur les marques déposées

La marque et les logos Android™ sont des marques déposées de la société Google LLC et sont utilisés par MEDION sous licence.

Les autres marques déposées appartiennent à leurs propriétaires respectifs.

15. Recyclage

EMBALLAGE

Votre appareil se trouve dans un emballage qui le protège des dommages pendant le transport. Les emballages sont fabriqués à partir de matériaux qui peuvent être éliminés de manière écologique et remis à un service de recyclage approprié.

Tenez compte du marquage suivant des emballages pour le tri des déchets avec les abréviations (a) et numéros (b) :
1–7 : plastiques/20–22 : papier et carton/80–98 : matériaux composites

(Uniquement en France)
Le symbole « Triman » informe le consommateur que le produit est recyclable, qu'il est soumis à un système de responsabilité élargi du fabricant et, en France, à des consignes de tri.

APPAREIL

Il est interdit d'éliminer les appareils usagés portant le symbole ci-contre avec les déchets ménagers.

Conformément à la directive 2012/19/UE, l'appareil doit être recyclé de manière réglementaire lorsqu'il arrive en fin de cycle de vie.

Les matériaux recyclables contenus dans l'appareil sont ainsi recyclés, ce qui évite la pollution de l'environnement et les effets négatifs sur la santé des personnes.

Déposez l'appareil usagé dans un point de collecte de déchets électriques et électroniques ou dans un centre de tri.

Pour de plus amples renseignements, adressez-vous à l'entreprise de collecte des déchets locale ou à la municipalité.

PILES/BATTERIES

Ne pas jeter les piles usagées avec les ordures ménagères. Les piles doivent être recyclées de manière appropriée. Les magasins vendant des piles et les lieux de collecte municipaux mettent à disposition des containers spéciaux destinés à cet effet. Renseignez-vous auprès de votre entreprise de recyclage locale ou de votre municipalité.

Dans le cadre de la réglementation relative à la distribution de piles ou la livraison d'appareils contenant des piles, nous sommes tenus de vous informer de ce qui suit :

en tant qu'utilisateur final, il vous êtes légalement tenu de retourner les piles usagées. Le symbole de la poubelle barrée signifie que les piles ne doivent pas être jetées avec les ordures ménagères.

16. Mentions légales

Copyright 2026
Date : 12. janvier 2026
Tous droits réservés.

La présente notice d'utilisation est protégée par les droits d'auteur.

Toute reproduction sous forme mécanique, électronique ou sous toute autre forme est interdite sans l'autorisation préalable écrite du fabricant.

L'entreprise suivante possède les droits d'auteur :

medion GmbH
Am Zehnthof 77
45307 Essen
Allemagne

Veuillez noter que l'adresse ci-dessus n'est pas celle du service des retours. Contactez toujours notre SAV d'abord.

1. Inhoudsopgave

1. Informatie over deze beknopte gebruiksaanwijzing 40
1.1. Betekenis van de symbolen 40
2. Gebruiksdoel 41
3. Veiligheidsvoorschriften 41
3.1. Informatie over de accu 44
4. Inhoud van de levering 45
5. Overzicht van het apparaat 46
6. Stofzuigdweilrobot voorbereiden 49
6.1. Laadstation opstellen 49
6.2. Accu opladen 49
7. Batterijen in de afstandsbediening plaatsen 50
8. Stofzuiger bedienen 51
9. Dweilmodus 51
9.1. Voorbereiden van het waterreservoir 51
10. App-besturing 52
10.1. Systeemvereisten 53
10.2. Apparaat verbinden met de app 53
11. Reiniging en onderhoud 53
12. Technische gegevens 54
13. EU-conformiteitsinformatie 54
14. Informatie over handelsmerken 54
15. Afvalverwerking 55
16. Colofon 56

2. Informatie over deze beknopte gebruiksaanwijzing

Deze beknopte gebruiksaanwijzing is een verkorte gedrukte versie van de volledige gebruiksaanwijzing.

WAARSCHUWING!

Lees de veiligheidsvoorschriften en de volledige gebruiksaanwijzing aandachtig door voordat u het apparaat in gebruik neemt. Volg de waarschuwingen op het apparaat en in de gebruiksaanwijzing op om letsel en materiële schade te voorkomen. Bewaar de documenten zorgvuldig en wanneer u het product doorgeeft aan iemand anders, overhandig dan ook alle documenten, omdat deze een essentieel onderdeel van het product zijn.

Hoe neem ik contact op met het Service Center?

De contactgegevens vindt u in de volledige gebruiksaanwijzing.

Waar vind ik de volledige handleiding?

U kunt de volledige gebruiksaanwijzing bekijken en downloaden door de QR-code hiernaast te scannen.

2.1. Betekenis van de symbolen

Neem de waarschuwingen in acht als een paragraaf met één van de onderstaande waarschuwingssymbolen is gemarkeerd. De in de tekst beschreven gevaren moeten worden vermeden om de mogelijke gevolgen te voorkomen.

GEVAAR!
Waarschuwing voor direct levensgevaar!

WAARSCHUWING!
Waarschuwing voor mogelijk levensgevaar en/of ernstig blijvend letsel!

WAARSCHUWING!
Waarschuwing voor gevaar door een elektrische schok!

WAARSCHUWING!
Waarschuwing voor gevaar door explosiegevaarlijke stoffen!

VOORZICHTIG!
Waarschuwing voor mogelijk matig ernstig en/of licht letsel!

LET OP!
Neem de aanwijzingen in acht om materiële schade te voorkomen!

Meer informatie over het gebruik van het apparaat!

LET OP!
Neem de aanwijzingen in de gebruiksaanwijzing in acht!

Symbool voor veiligheidsklasse II

Symbool voor gelijkstroom

Symbool voor wisselstroom

Gebruik binnenshuis

Gebruik uitsluitend het meegeleverde laadstation.

3. Gebruiksdoel

De stofzuigdweilrobot is bedoeld voor het zelfstandig droog en nat reinigen van gladde en vlakke vloeren binnenshuis.

Gebruik het apparaat niet in de openlucht.

Dit apparaat is bedoeld voor gebruik in particuliere huishoudens en vergelijkbare huishoudelijke toepassingen, bijvoorbeeld

- in keukens voor medewerkers van winkels, kantoren en andere bedrijven;
- op boerderijen;
- door klanten in hotels, motels en andere woonvoorzieningen;
- in bed and breakfasts.

Het apparaat is niet bedoeld voor commercieel en industrieel gebruik.

Houd er rekening mee dat bij gebruik van het apparaat voor een ander doel dan waarvoor het is bestemd, de aansprakelijkheid vervalt:

- ▶ Bouw het apparaat zonder onze toestemming niet om en gebruik het niet met hulp- of aanbouwapparaten die niet door ons zijn goedgekeurd of geleverd.
- ▶ Gebruik uitsluitend door ons geleverde of goedgekeurde reserveonderdelen en accessoires.
- ▶ Neem alle informatie in deze gebruiksaanwijzing in acht en houd u in het bijzonder aan de veiligheidsvoorschriften. Iedere andere vorm van gebruik geldt als niet in overeenstemming met het gebruiksdoel en kan letsel of materiële schade tot gevolg hebben.

4. Veiligheidsvoorschriften

- Bewaar het apparaat en de accessoires buiten het bereik van kinderen.
- Dit apparaat kan worden gebruikt door kinderen vanaf 8 jaar en door personen met een lichamelijke, zintuiglijke of verstandelijke beperking of gebrek aan kennis en/of ervaring, mits iemand toezicht op hen houdt of hun instructie heeft gegeven hoe ze het apparaat veilig kunnen gebruiken en ze hebben begrepen welke gevaren het gebruik van het apparaat met zich meebrengt.
- Kinderen mogen niet met het apparaat spelen.
- Reiniging en onderhoud mogen niet worden uitgevoerd door kinderen, tenzij ze ouder zijn dan 8 jaar en er iemand toezicht op hen houdt.
- Kinderen die jonger zijn dan 8 jaar, moeten uit de buurt van het apparaat en het netsnoer worden gehouden.

GEVAAR!

Gevaar voor elektrische schok!

Stroomvoerende onderdelen. Er bestaat gevaar voor een elektrische schok of kortsluiting.

- Gebruik het laadstation om de accu op te laden.
- Het laadstation mag alleen in droge binnenruimtes worden gebruikt.
- Sluit de netkabel alleen aan op een volgens de voorschriften geïnstalleerd, goed bereikbaar stopcontact. De lokale netspanning moet overeenkomen met de technische gegevens van het apparaat.
- Zorg ervoor dat het stopcontact vrij toegankelijk is, zodat het apparaat zo nodig snel kan worden losgekoppeld van het elektriciteitsnet.
- Trek het netsnoer altijd aan de stekker uit het stopcontact en trek nooit aan het netsnoer zelf. Zorg ervoor dat er geen knikken in het netsnoer komen en dat het snoer nergens klem zit.
- Trek de stekker van het apparaat uit het stopcontact:
  - voordat u het apparaat reinigt of onderhoudt;
  - bij beschadiging van de stekker, het netsnoer, het laadstation of van het apparaat;
  - als er vloeistoffen of vreemde voorwerpen in het apparaat terecht zijn gekomen;
  - vóór het monteren en demonteren van accessoires;
  - wanneer het apparaat vochtig of nat is geworden;
  - bij langere afwezigheid;
  - bij onweer.
- Gebruik het apparaat alleen in gesloten ruimtes en stel het apparaat niet bloot aan druip- of spatwater.
- Pak het apparaat tijdens het opladen niet vast met vochtige of natte handen.
- Controleer de stofzuigdweilrobot en het netsnoer voor ingebruikname en telkens na gebruik op beschadigingen.

- Gebruik de stofzuigdweilrobot niet als het apparaat zelf, het laadstation of het netsnoer zichtbaar beschadigd is.
- Als u transportschade ontdekt, neem dan onmiddellijk contact op met het Service Center.
- Dompel de stofzuigdweilrobot, het laadstation of de netadapter nooit onder in water of vloeistoffen!

WAARSCHUWING!
Explosiegevaar!
Bij het opzuigen van brandgevaarlijke vloeistoffen en bepaalde vaste stoffen bestaat er gevaar voor brand of explosie.

- Gebruik het apparaat niet in de directe nabijheid van licht ontvlambare materialen.
- Zuig geen scherpe of licht ontvlambare voorwerpen en vloeistoffen, zoals lucifers, hete as of benzine op.
- Zuig in geen geval tonerstof (van laserprinters en kopieerapparaten) op.

VOORZICHTIG!
Gevaar voor letsel/ schade aan het apparaat!
Bij onjuist gebruik bestaat er gevaar voor letsel en/of voor schade aan het apparaat.

- Gebruik het apparaat alleen voor het opzuigen van kleine hoeveelheden stof, vuil en kruimels. Leeg het stofreservoir telkens na gebruik.
- Gebruik het apparaat niet om vloeistoffen of vochtig vuil op te zuigen. Laat nat gereinigde tapijten vóór het zuigen volledig drogen.
- Voorkom struikelgevaar door geen verlengsnoer te gebruiken en aanwezige personen te wijzen op de aanwezigheid van de stofzuigdweilrobot.
- Dek de sensoren en ventilatiesleuven van de stofzuigdweilrobot niet af.
- Vermijd botsingen met ruwe, geborstelde of korrelige oppervlakken (bijvoorbeeld plinten bij de open haard of kachel), omdat de oppervlakken zelf of die op

het apparaat beschadigd kunnen raken. Zorg ervoor dat deze gebieden niet gestofzuigd worden.

4.1. Informatie over de accu

Het apparaat heeft een niet-uitneembare lithium-ion-accu.

GEVAAR!
Explosiegevaar!
Als accu's worden blootgesteld aan grote hitte, kunnen ze exploderen.
Extreme temperaturen hebben bovendien een negatieve invloed op het laadvermogen van de accu.

- Gooi het apparaat niet in vuur.
- Stel het apparaat niet bloot aan extreme omstandigheden. Vermijd:
  - hoge luchtvochtigheid of vocht;
  - extreem hoge (> 40 °C) of lage temperaturen (< 0 °C),
  - direct zonlicht;
  - open vuur.
- Gebruik het laadstation niet in een sterk reflecterende omgeving, bijvoorbeeld in direct zonlicht of in de buurt van spiegels.

LET OP!
Mogelijke beschadiging van de accu!
Door een onjuiste behandeling kan de accu onherstelbaar beschadigd raken.

- Vermijd harde stoten en schokken.
- Laad de accu regelmatig en indien mogelijk volledig op. Zorg ervoor dat de accu niet gedurende langere tijd ontladen blijft.
- Als de accu niet meer of slechts gedeeltelijk kan worden opgeladen, neem dan contact op met het Service Center.
- Gebruik geen beschadigde opladers.
- Gooi het apparaat met accu op een milieuvriendelijke manier weg (zie "16. Afvalverwerking").
- Gebruik voor het opladen van de accu uitsluitend het inbegrepen laadstation.

- De accu kan niet zonder meer door de gebruiker zelf worden vervangen. In dit geval moet de accu door een gekwalificeerde servicemonteur worden vervangen.

De laserafstandsmeter voldoet aan de laserproductnorm IEC 60825-1:2014 klasse 1 en genereert geen gevaarlijke laserstraling.

5. Inhoud van de levering

GEVAAR!

Verstikkingsgevaar!

Er bestaat verstikkingsgevaar door het inslikken of inademen van kleine onderdelen of folie.

- Houd de verpakkingsfolie uit de buurt van kinderen.

Controleer de levering op volledigheid en informeer ons binnen 14 dagen na aankoop als de levering niet compleet is.

Het door u gekochte pakket moet het volgende bevatten:

- Stofzuigdweilrobot met ingebouwde lithium-ion-accu
- 1 x laadstation
- 1 x oplaadkabel
- 1 x waterreservoir
- 2 x doekjes
- 2 x filter (1 x reservefilter)
- 2 x zijborstels (inclusief 1 x reserve-zijborstel)
- 1 x reinigingskwast
- 1 x afstandsbediening, incl. 2 x batterijen type AAA LR03 1,5 V
- 1 x beknopte gebruiksaanwijzing
- Gebruiksaanwijzing (beschikbaar als download, zie “2. Informatie over deze beknopte gebruiksaanwijzing” op blz. 40)

6. Overzicht van het apparaat

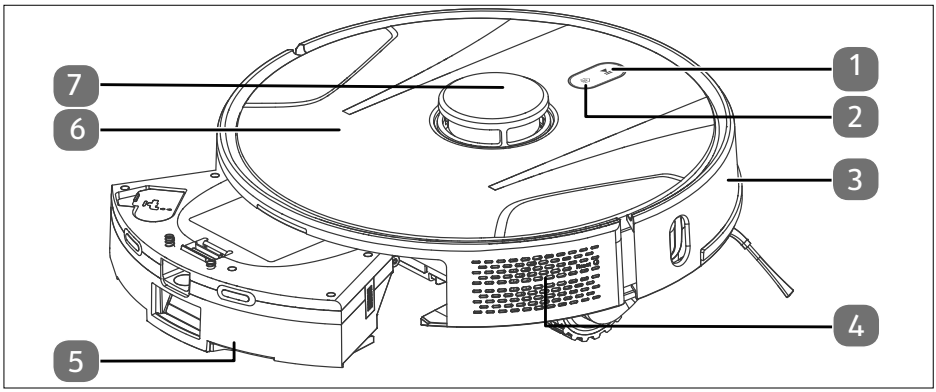

Afb. 1 – Voorkant met geopend stofreservoir

1. Knop : Terugkeren naar/opladen bij het laadstation; lang op de knop drukken: Wifi-verbinding resetten
2. Knop : Reiniging starten/pauzeren; lang op de knop drukken: Apparaat in-/uitschakelen
3. Stootrand
4. Resetknop
5. Watertank/stofreservoir
6. Deksel van het apparaat
7. Lasersensor

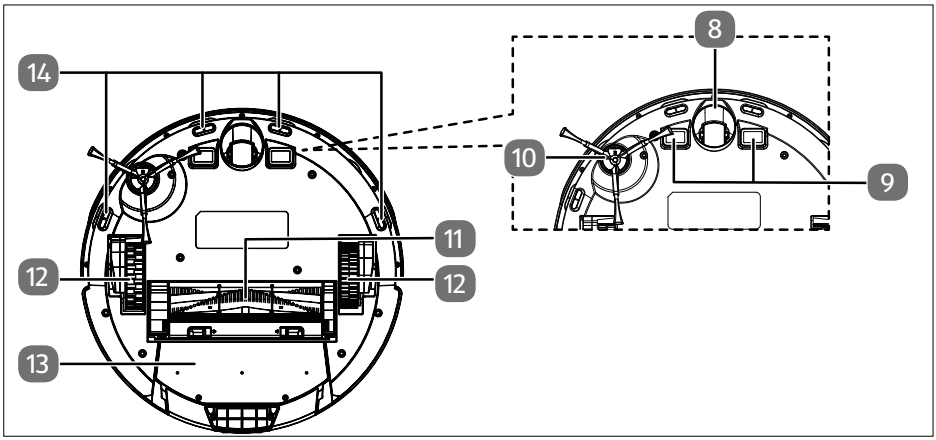

Afb. 2 – Onderkant

8. Loopwiel: ter ondersteuning van de bewegingsrichting
9. Laadcontacten
10. Zijborstel
11. Roterende borstel
12. Voorste aandrijfwiel
13. 2-in-1 stofreservoir
14. Sensoren tegen vallen

Afb. 3 – Afstandsbediening

	Apparaat in-/uitschakelen
	Terugkeren naar/opladen bij het laadstation
AUTO	Automatische functie
	Programma Spot-reiniging selecteren
	Koppelingsmodus starten
	Start/pauze
	Spraakuitvoer dempen
	Dweilvochtigheid (normaal, hoog) instellen
	Zuigvermogen (normaal, sterk) instellen
∨ ∧ < >	Besturingsknoppen

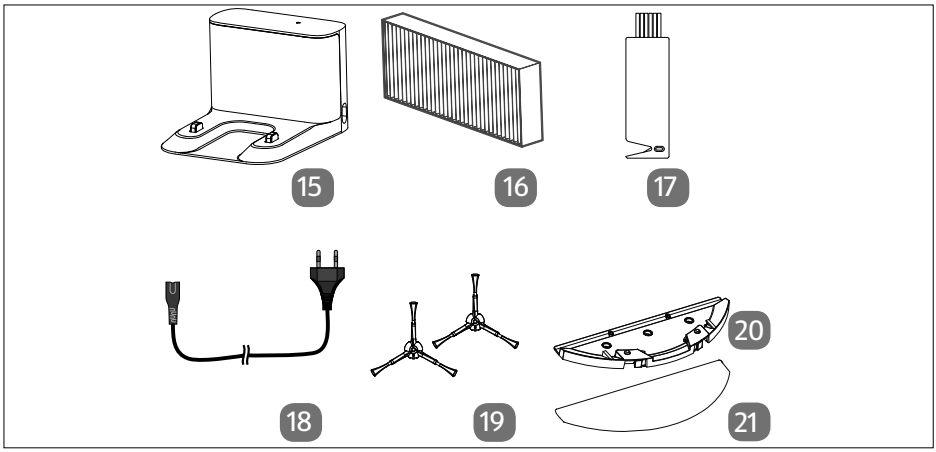

Afb. 4 – Accessoires

15. Oplaadstation
16. HEPA-reservefilter
17. Reinigingsborstel met mes
18. Laadkabel
19. Reserve-zijborstels
20. Dweilopzetstuk
21. Dweildoek

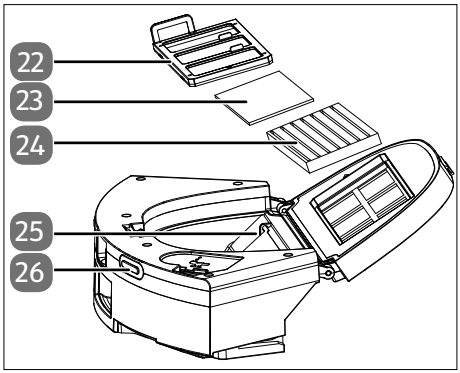

Afb. 5 – Stofreservoir

22. Stoffilter
23. Sponsfilter
24. HEPA-filter
25. Stofklep
26. Laadcontacten

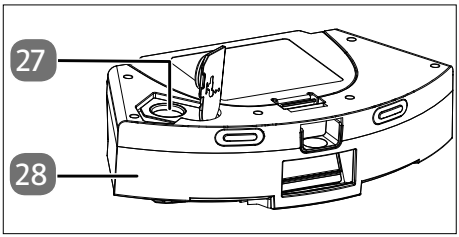

Afb. 6 – Watertank

27. Vulopening
28. Watertank

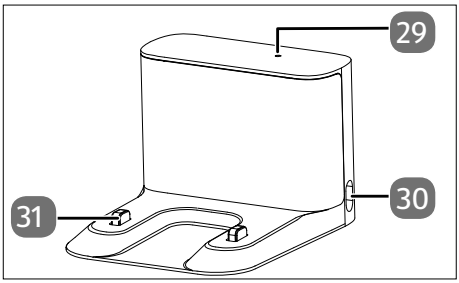

Afb. 7 – Oplaadstation

29. Controlelampje
30. Laadpoort voor oplaadkabel
31. Laadcontacten

De stofzuigdweilrobot heeft een spraakuitvoer. Status- en foutmeldingen worden aangegeven door spraakuitvoer. Deze spraakuitvoer wordt niet apart vermeld in de

gebruiksaanwijzing omdat hij zelfverklarend is.

- Druk op de knop om spraakuitvoer en geluidssignalen te dempen.

7. Stofzuigdweilrobot voorbereiden

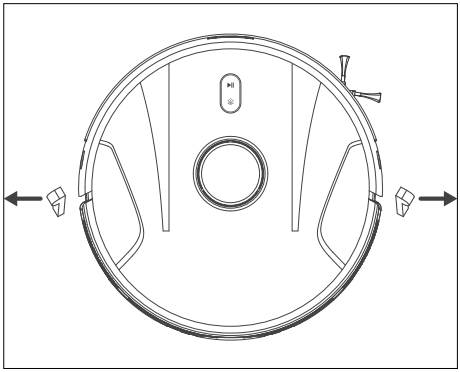

Afb. 8 – Transportbeveiliging verwijderen

- Verwijder al het verpakkingsmateriaal, het transportslot en de folie van het apparaat.

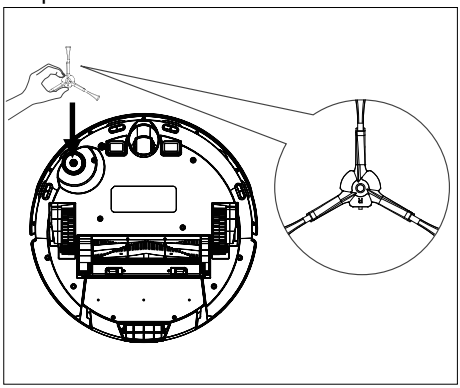

Afb. 9 – Zijborstel aanbrengen

- Draai de stofzuigdweilrobot om en leg deze op een zachte ondergrond.
- Plaats de inbegrepen zijborstel verticaal op de aandrijfas en druk hem aan totdat hij hoorbaar vastklikt.

7.1. Laadstation opstellen

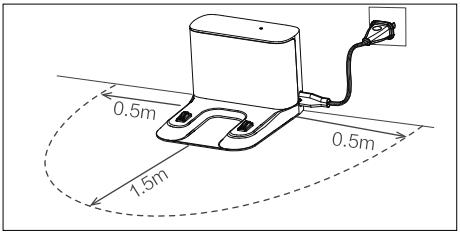

Afb. 10 – Laadstation opstellen

- Steek de laadkabel in de aansluitpoort op het laadstation.
- Plaats het laadstation bij een muur met een vlakke ondergrond en vermijd direct zonlicht.
- Let op: aan de zijkanten is circa 0,5 m vrije ruimte nodig en aan de voorkant circa 1,5 m. De laadcontacten voor de stofzuigdweilrobot moeten vrij toegankelijk zijn.
- Steek de netstekker in het stopcontact.

7.2. Accu opladen

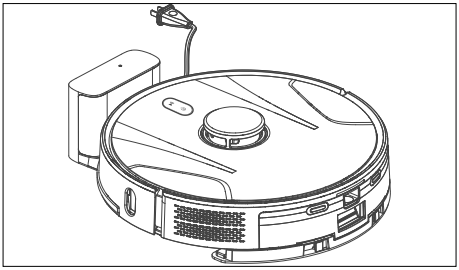

Afb. 11 – Accu opladen

De stofzuigdweilrobot is uitgerust met een lithium-ion-accu. Laad de accu van het apparaat volledig op gedurende ongeveer 5 tot 6 uur.

- Plaats de stofzuigdweilrobot zo op het laadstation dat de laadcontacten boven elkaar liggen.

8. Batterijen in de afstandsbediening plaatsen

WAARSCHUWING!

Gevaar voor letsel!

Er bestaat gevaar voor de gezondheid door lekkend batterijzuur.

- Vermijd contact met batterijzuur. Spoel bij contact met de huid, ogen of slijmvliezen de betreffende lichaamsdelen met veel schoon water af en raadpleeg direct een arts.
- Houd nieuwe en gebruikte batterijen uit de buurt van kinderen.
- Gebruik de afstandsbediening niet meer als het batterijvak niet goed sluit en houd de afstandsbediening buiten het bereik van kinderen.

WAARSCHUWING!

Explosiegevaar!

- Als de batterijen niet op de juiste manier worden vervangen, bestaat er explosiegevaar!
- Vervang batterijen alleen door batterijen van hetzelfde of een gelijkwaardig type.
- Probeer nooit batterijen opnieuw op te laden. Er bestaat explosiegevaar!
- Bewaar batterijen op een koele, droge plaats. Door de directe invloed van sterke warmte kunnen de batterijen beschadigd raken. Stel het apparaat daarom niet bloot aan sterke warmtebronnen.
- Voorkom kortsluiting van de batterijen.
- Gooi batterijen niet in het vuur.
- Haal lekkende batterijen onmiddellijk uit het apparaat. Reinig de contacten voordat u nieuwe batterijen plaatst. Er bestaat gevaar voor brandwonden door batterijzuur!
- Verwijder ook lege batterijen uit het apparaat.
- Als u het apparaat gedurende langere tijd niet gebruikt, haal de batterijen er dan uit.
- Controleer vóór het plaatsen van de batterijen of de contacten in het apparaat en op de batterijen schoon zijn en reinig ze zo nodig.
- Plaats uitsluitend nieuwe batterijen van hetzelfde type. Gebruik oude en nieuwe batterijen nooit door elkaar.
- Let bij het plaatsen van de batterijen op de polariteit (+/-).

In de afstandsbediening zijn twee microbatterijen geplaatst van type AAA, LR03, 1,5 V.

Als het apparaat niet of slecht op de afstandsbediening reageert, moeten de batterijen worden vervangen. Ga hiervoor als volgt te werk:

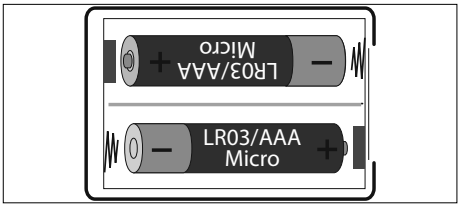

Afb. 12 – Afb. 14 - batterijvak

- Schuif de klep van het batterijvak open door een beetje druk uit te oefenen op de ribbels.
- Verwijder beide batterijen uit het batterijvak.
- Voer de oude batterijen af volgens de wettelijke voorschriften.
- Doe twee nieuwe microbatterijen van het type AAA, LR03, 1,5 V in het batterijvak.
- Schuif de klep weer volledig in de afstandsbediening.

9. Stofzuiger bedienen

In de gebruiksaanwijzing vindt u uitvoerige informatie over het gebruik van het apparaat:

LET OP!

Gevaar voor materiële schade!

Losse kabels kunnen tijdens het stofzuigen in uw stofzuigdweilrobot verstrikt raken en worden meegezogen. Apparaten kunnen zo bijvoorbeeld van een tafel worden getrokken en daarbij beschadigd raken.

- Zorg ervoor dat alle kabels zich buiten het bereik van het apparaat bevinden.
- Verwijder alle kwetsbare voorwerpen (bijv. glazen, lampen en vazen) en objecten die vast kunnen komen te zitten in de borstels of kunnen worden opgezogen (bijv. snoeren, kleding, kranten en gordijnen) uit het werkgebied.

Verwijder voor gebruik op vloerbedekking de borstels van de robot. Deze stofzuigdweilrobot is niet geschikt voor gebruik op hoogpolig tapijt.

- Controleer of het stofreservoir schoon en leeg is en of het filter op de juiste manier is aangebracht.
- Druk ongeveer 5 seconden op de knop ▶II op het apparaat of op de knop ⏻ op de afstandsbediening om de stofzuigdweilrobot in te schakelen.
- Druk op de knop ▶II om het reinigen te starten.
- Druk opnieuw op de knop ▶II om het reinigen te onderbreken.
- Druk nogmaals op de knop ▶II als u verder wilt gaan met reinigen.
- Druk ongeveer 5 seconden op de knop ▶II of op de knop ⏻ op de afstandsbediening om de stofzuigdweilrobot uit te schakelen.

10. Dweilmodus

LET OP!

Mogelijke materiële schade!

Door het vrijkomende water/vloeistoffen kan de vloer beschadigd raken.

- Gebruik de stofzuigdweilrobot in de dweilmodus alleen op tegels en gesealde vloeroppervlakken, niet op vloerbedekking of tapijt.

LET OP!

Mogelijke beschadiging van het apparaat!

Ongeschikte toevoegingen in het water kunnen het apparaat beschadigen.

- U kunt een in de handel verkrijgbaar, niet-schuimend vloerreinigingsmiddel toevoegen aan het water. Houd de doseerinstructies van de fabrikant van het reinigingsmiddel aan.

10.1. Voorbereiden van het waterreservoir

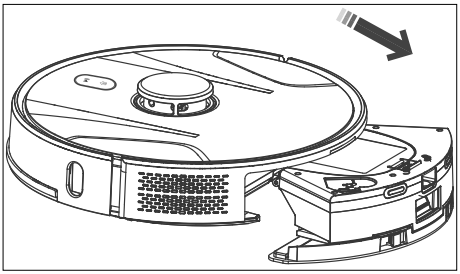

Afb. 13 – Stofreservoir/waterreservoir verwijderen

- Haal het stofreservoir/waterreservoir uit het apparaat.

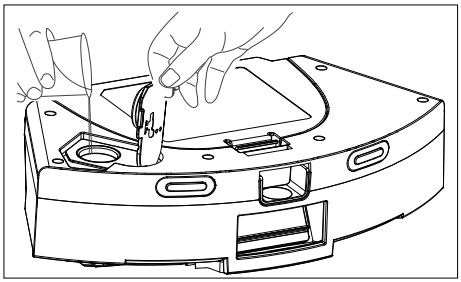

Afb. 14 – Vul het waterreservoir

- Open de afsluitkap van het waterreservoir.
- Vul het waterreservoir met schoon water.
- Sluit de afsluitkap van het waterreservoir.
- Bevochtig de doek met water en wring het uit tot het niet meer drupt.

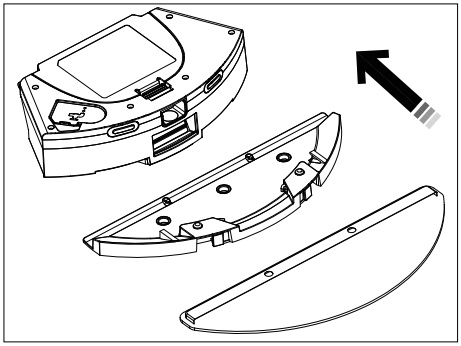

Afb. 15 – Dweilopzetstuk monteren

- Schuif de doek in de geleiderail van het wisseropzetstuk.
- Druk de doek stevig op de bevestigingspads aan de onderkant van het waterreservoir.

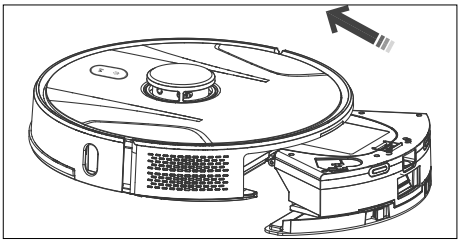

Afb. 16 – Stofreservoir/waterreservoir plaatsen

- Plaats stofreservoir/waterreservoir weer in de stofzuigdweilrobot en sluit de stofreservoirafdekking.
- Druk op de knop ▶❚❚ om de vochtige reiniging te starten.

11. App-besturing

Download de **medionLife+** gratis app op uw smartphone om alle functies van uw stofzuigdweilrobot te kunnen gebruiken.

- Scan hiervoor de volgende QR-code of bezoek de Play Store (Android™) of App Store (iOS®) en zoek daar naar de **medion Life+** app.

medion LIFE+

Voor het gebruik van de app is een klantaccount vereist. Hiervoor hebt u een geldig e-mailadres nodig. Volg de aanwijzingen in de app.

11.1. Systeemvereisten

- Smartphone met minstens wifi 802.11 b/g/n/a/ac
- 2,4 GHz/5 GHz wifi-netwerk
- Android™ 9 of hoger
- iOS 14 of hoger
- Installatie van de **medion Life+** app op uw smartphone

11.2. Apparaat verbinden met de app

▶ Open de **medion Life+** app.

Als de Bluetooth®-functie op uw smartphone is ingeschakeld, vindt de app het apparaat automatisch tijdens de eerste installatie en wordt het apparaat weergegeven. Zonder bluetooth selecteert u het apparaat zoals hieronder beschreven.

De installatie kan per besturingssysteem verschillen.

▶ Als u nog geen apparaat in de **medion Life+** app heeft aangemeld, drukt u op de knop **Apparaat toevoegen**.
Als u al een apparaat in de app hebt geïntegreerd, klik dan rechtsboven op +.

▶ Selecteer in de categorie **Stofzuigrobots** het model **X41 SW** (MD11916).

▶ Volg nu de verdere instructies in de app om verbinding te maken.

Meer informatie en ondersteuning bij het installeren van de **medion Life+** app en instructies voor optionele probleemoplossing vindt u op: **https://www.medion.com/nl/service/.**

12. Reiniging en onderhoud

Informatie over reiniging, onderhoud en verzorging van het apparaat vindt u in de gebruiksaanwijzing.

13. Technische gegevens

Apparaat	
Geluidsniveau:	+/- 5 % 60 dB (stille modus) +/- 5 % 62 dB (standaardmodus) +/- 5 % 65 dB (middelhoge modus) +/- 5 % 72 dB (hoge modus)
Inhoud stofreservoir:	0,3 l
Inhoud waterreservoir:	0,3 l
Bedrijfsduur afhankelijk van het zuigvermogen:	ca. 240 min.
Gewicht:	ca. 3,24 kg
Afmetingen:	ca. 35,0 x 9,8 cm
Accu/batterij	
Lithium-ion-accu Model:	B121-4S2P
Fabrikant:	BYD, China
Accuspanning:	14,4 V
Accucapaciteit:	5000 mAh
Vermogen:	72 Wh
Oplaadtijd:	<6 uur
Bedrijfstemperatuur:	0 °C – 40 °C
Oplaadstation	
Ingang	100-240 V∼, 50/60 Hz
Uitgang	19 V ⎓ 1 A
Afstandsbediening	
Batterijen	2 x 1,5 V (AAA/LR03)

14. EU-conformiteitsinformatie

CE Hiermee verklaart medion GmbH dat het type radiografische apparatuur MD 11916 voldoet aan richtlijn 2014/53/EU en richtlijn 2011/65/EU. Ga voor de volledige tekst van de EU-conformiteitsverklaring naar: www.medion.com/conformity.

15. Informatie over handelsmerken

Het Android™-woordmerk en de bijbehorende logo's zijn gedeponeerde merken van Google LLC en worden door MEDION onder licentie gebruikt.

Andere handelsmerken zijn eigendom van de betreffende eigenaren.

16. Afvalverwerking

VERPAKKING

Het apparaat zit ter bescherming tegen transportschade in een verpakking. Verpakkingen zijn gemaakt van materialen die milieuvriendelijk kunnen worden afgevoerd en vakkundig kunnen worden gerecycled.

Let op de volgende markering van verpakkingsmateriaal bij het scheiden van afval met de afkortingen (a) en (b):
1–7: kunststoffen/20–22: papier en karton/80–98: composietmaterialen

(Alleen voor Frankrijk)
Met het 'Triman'-symbool wordt de gebruiker geïnformeerd dat het product recyclebaar is, onder een uitgebreid systeem voor producentenverantwoordelijkheid valt en dat in Frankrijk een sorteerinstructie van toepassing is.

APPARAAT

Afgedankte apparaten met het hiernaast afgebeelde symbool mogen niet bij het gewone huishoudelijke afval worden gedeponeerd.

Volgens richtlijn 2012/19/EU moet het apparaat aan het einde van de levensduur op een passende manier worden afgevoerd.

Hierbij worden voor hergebruik geschikte stoffen in het apparaat gerecycled, zodat belasting van het milieu en negatieve gevolgen voor de menselijke gezondheid worden voorkomen.

Geef het afgedankte apparaat af bij een inzamelpunt voor elektronisch afval of bij een afvalsorteercentrum.

Neem voor meer informatie contact op met de lokale afvalverwerkingsdienst of met uw gemeente.

BATTERIJEN/ACCU'S

Lege batterijen horen niet bij het huishoudelijk afval. Batterijen moeten volgens de lokale voorschriften worden afgevoerd. Hiervoor zijn er bij winkels die batterijen verkopen en bij lokale inzamelpunten bakken aanwezig waarin batterijen kunnen worden gedeponeerd. Neem voor meer informatie contact op met het lokale afvalverwerkingsbedrijf of uw gemeente.

Bij de verkoop van batterijen en bij de levering van apparaten die batterijen bevatten, zijn wij verplicht om u te wijzen op het volgende:

Als consument bent u wettelijk verplicht om lege batterijen in te leveren. Met het symbool met de doorgekruiste afvalbak wordt aangegeven dat de batterij niet bij het huishoudelijke afval mag worden gedeponeerd.

17. Colofon

Copyright 2026
Stand: 12. januari 2026
Alle rechten voorbehouden.

Deze gebruiksaanwijzing is auteursrechtelijk beschermd.
Verveelvoudiging in mechanische, elektronische of welke andere vorm dan ook zonder schriftelijke toestemming van de fabrikant is verboden.
Het copyright berust bij de firma:

medion GmbH
Am Zehnthof 77
45307 Essen
Duitsland

Houd er rekening mee dat het bovenstaande adres geen retouradres is. Neem eerst contact op met onze klantenservice.

Índice

1. Información acerca de esta guía breve 58
1.1. Explicación de los símbolos 58
2. Uso conforme a lo previsto 59
3. Indicaciones de seguridad 59
3.1. Indicaciones sobre el bloque de batería 62
4. Volumen de suministro 63
5. Vista general del aparato 64
6. Preparación del robot aspirador y friegasuelos 67
6.1. Colocación del cargador 67
6.2. Carga del bloque de batería 67
7. Colocación de las pilas en el mando a distancia 68
8. Funcionamiento del aspirador 69
9. Modo de fregado 69
9.1. Preparación del depósito de agua 69
10. Control mediante aplicación 70
10.1. Requisitos del sistema 71
10.2. Conexión del dispositivo con la app 71
11. Limpieza y mantenimiento 71
12. Datos técnicos 72
13. Información de conformidad UE 72
14. Información sobre marcas registradas 72
15. Eliminación 73
16. Aviso legal 73

1. Información acerca de esta guía breve

Esta guía breve es una edición impresa resumida del manual de instrucciones completo.

¡ADVERTENCIA!

Lea atentamente las indicaciones de seguridad y el manual de instrucciones completo antes de la puesta en servicio. Preste atención a las advertencias que aparecen en el propio aparato y en el manual de instrucciones para evitar daños personales y materiales. Mantenga siempre la documentación al alcance de la mano y entréguela con el producto en caso de cesión a terceros, ya que es una parte esencial del mismo.

medion

¿Cómo me pongo en contacto con el servicio técnico?

Encontrará los datos de contacto en el manual de instrucciones completo.

¿Dónde puedo encontrar el manual de instrucciones completo?

El manual de instrucciones completo está a su disposición escaneando el código QR adjunto para verlo y descargarlo.

1.1. Explicación de los símbolos

Si una parte de texto está marcada con uno de los siguientes símbolos de advertencia, respete las indicaciones de advertencia para evitar los peligros descritos en el texto y las posibles consecuencias indicadas en el mismo.

¡PELIGRO!
Advertencia de peligro de muerte inminente.

¡ADVERTENCIA!
Advertencia de posible peligro de muerte o de lesiones graves irreversibles.

¡ADVERTENCIA!
Advertencia de peligro por descarga eléctrica.

¡ADVERTENCIA!
Advertencia de peligro por sustancias explosivas.

¡ATENCIÓN!
Advertencia de posibles lesiones de grado medio o leve.

¡AVISO!
Respete las indicaciones para evitar daños materiales.

Información más detallada para el uso del aparato.

¡AVISO!
Respete las indicaciones del manual de instrucciones.

Símbolo de clase de protección II

Símbolo de corriente continua

Símbolo de corriente alterna

Uso en interiores

Utilice únicamente el cargador incluido en el volumen de suministro.

2. Uso conforme a lo previsto

El robot aspirador y friegasuelos sirve para la limpieza autónoma en seco y en mojado de suelos lisos en interiores.

No utilice el aparato al aire libre. Este aparato está diseñado para uso doméstico y otras aplicaciones similares a la doméstica, por ejemplo:

- en cocinas para empleados ubicadas en comercios, oficinas y otros ámbitos profesionales;
- en instalaciones agrícolas;
- para clientes en hoteles, moteles y otras instalaciones residenciales;
- en pensiones.

Este aparato no ha sido diseñado para uso industrial ni comercial.

Tenga en cuenta que cualquier uso indebido del aparato conlleva la pérdida de la garantía:

- ▶ No realice ninguna modificación en el aparato sin nuestra autorización, ni utilice ningún aparato suplementario que no haya sido suministrado o autorizado por nosotros.
- ▶ Utilice exclusivamente accesorios y recambios suministrados o autorizados por nosotros.
- ▶ Tenga en cuenta toda la información contenida en este manual de instrucciones, especialmente las indicaciones de seguridad. Cualquier otro uso se considerará contrario al uso previsto y puede provocar daños materiales o personales.

3. Indicaciones de seguridad

- El aparato y los accesorios se deben guardar en un lugar fuera del alcance de los niños.
- Este aparato puede ser utilizado por niños a partir de 8 años y por personas con disminución de sus facultades físicas, sensoriales o psíquicas o por personas que no tengan la suficiente experiencia o conocimiento, siempre y cuando lo hagan bajo supervisión o se les haya instruido sobre la manipulación segura del aparato y hayan comprendido los peligros resultantes.
- Los niños no deben jugar con el aparato.
- La limpieza y el mantenimiento del aparato no pueden ser realizados por niños, a menos que ya hayan cumplido los 8 años y lo hagan bajo supervisión.
- Mantenga alejados del aparato y del cable de alimentación a los niños menores de 8 años.

¡PELIGRO!
¡Peligro de descarga eléctrica!

Componentes conductores de corriente. Existe peligro de descarga eléctrica o cortocircuito.

- Utilice el cargador para cargar la batería.
- El cargador solo debe usarse en espacios interiores secos.
- Conecte el cable de alimentación solamente a una toma de corriente debidamente instalada y accesible. La tensión de alimentación local debe corresponderse con los datos técnicos del aparato.
- Es necesario poder acceder libremente a la toma de corriente por si se necesita desenchufar con rapidez el aparato en un momento dado.
- Desenchufe el aparato de la toma de corriente tirando de la clavija, no del cable de alimentación. No doble ni aplaste el cable de alimentación.
- Desenchufe el aparato de la toma de corriente en los siguientes casos:
  - antes de limpiar o realizar el mantenimiento del aparato;
  - en caso de desperfectos en la clavija, el cable de alimentación, el cargador o el aparato;
  - si han entrado líquidos o cuerpos extraños en el interior del aparato;
  - antes de montar o desmontar un accesorio;
  - cuando el aparato se haya mojado o esté húmedo;
  - en caso de ausencia prolongada;
  - en caso de tormenta.
- Utilice el aparato solamente en espacios cerrados y nunca lo exponga a gotas o salpicaduras de agua.
- No toque el aparato con las manos húmedas o mojadas cuando esté cargándolo.
- Antes de utilizarlo por primera vez y después de cada uso, compruebe que no haya daños en el robot aspirador y friegasuelos ni en el cable de alimentación.

- No ponga en marcha el aparato si el robot aspirador y friegasuelos, el cargador o el cable de alimentación presentan daños visibles.
- En caso de que detecte algún daño debido al transporte, diríjase inmediatamente al servicio de asistencia técnica.
- ¡Nunca sumerja el robot aspirador y friegasuelos, el cargador o la fuente de alimentación en agua u otros líquidos!

¡ADVERTENCIA!
¡Peligro de explosión!
En caso de aspirar líquidos inflamables o determinados sólidos existe peligro de incendio o explosión.

- No utilice el aparato cerca de materiales fácilmente inflamables.
- No aspire objetos de cantos vivos ni objetos o líquidos fácilmente inflamables, como cerillas, cenizas calientes o gasolina.
- Nunca aspire polvo de tóner (impresora láser o fotocopiadora).

¡ATENCIÓN!
¡Peligro de lesiones/ peligro de daños en el aparato!
Existe peligro de sufrir lesiones o de eventuales daños en el aparato por un manejo indebido.

- Utilice el aparato solo para la aspiración de pequeñas cantidades de polvo, suciedad y migas. Vacíe el depósito para el polvo después de cada uso.
- No utilice el aparato para aspirar líquido ni ningún tipo de suciedad húmeda. Deje que las alfombras que se hayan limpiado en húmedo se sequen completamente antes de aspirarlas.
- Para evitar tropiezos, no utilice cables de prolongación e informe a las personas presentes de que el robot aspirador y friegasuelos está en funcionamiento.
- No tape los sensores ni las ranuras de ventilación del robot aspirador y friegasuelos.
- Evite los choques con superficies rugosas, cepilladas o

granuladas (p. ej., zócalos de chimeneas o estufas), ya que podrían dañarse las propias superficies o las del aparato. No incluya estas zonas en la aspiración.

3.1. Indicaciones sobre el bloque de batería

El aparato contiene un bloque de batería de iones de litio no extraíble.

¡PELIGRO!
¡Peligro de explosión!

Las baterías pueden explotar si se exponen a temperaturas muy altas.

Las temperaturas extremas afectan también a la capacidad de carga de la batería.

- No tire el aparato al fuego.
- No exponga el aparato a condiciones extremas. Se debe evitar lo siguiente:
  - una alta humedad del aire o humedad en general;
  - temperaturas extremadamente altas (> 40 °C) o bajas (< 0 °C);
  - la radiación solar directa;
  - llamas abiertas.
- No utilice el cargador en un entorno muy reflectante, por ejemplo, bajo la luz directa del sol o cerca de espejos.

¡AVISO!
¡Posibles daños en la batería!

Un manejo inadecuado de la batería puede causar la destrucción total de esta.

- Evite golpes fuertes y sacudidas.
- Cargue la batería periódicamente y, a ser posible, por completo. No deje la batería durante demasiado tiempo en estado descargado.
- En caso de que la batería no pueda cargarse o solo pueda cargarse parcialmente, póngase en contacto con el servicio posventa.
- No utilice cargadores dañados.
- Elimine el aparato con batería de forma respetuosa con el medioambiente (véase «15. Eliminación»).
- Para cargar la batería, utilice únicamente el cargador suministrado.

- El bloque de batería no puede ser reemplazado sin más por el propio usuario. En este caso, la batería tendrá que cambiarla un técnico de servicio cualificado.

El distanciómetro láser cumple la norma IEC 60825-1:2014 de productos láser de clase 1 y no genera ninguna radiación láser peligrosa.

4. Volumen de suministro

¡PELIGRO!

¡Peligro de asfixia!

Existe peligro de asfixia por la ingestión o inhalación de piezas pequeñas o láminas de plástico.

- Mantenga la lámina de plástico del embalaje alejada de los niños.

Compruebe que el suministro esté completo y, si no fuera este el caso, avísenos dentro de un plazo de 14 días después de su compra.

Con el paquete que ha adquirido recibirá lo siguiente:

- Robot aspirador y friegasuelos con bloque de batería de iones de litio integrado
- 1 cargador
- 1 cable de carga
- 1 depósito de agua
- 2 bayetas
- 2 filtros (1 filtro de repuesto)
- 2 cepillos laterales (uno de ellos de repuesto)
- 1 pincel de limpieza
- 1 x mando a distancia, incl. 2 x pilas de tipo AAA LR03 1,5 V
- 1 guía breve
- Manual de instrucciones (disponible para su descarga en «1. Información acerca de esta guía breve» en la página 58)

5. Vista general del aparato

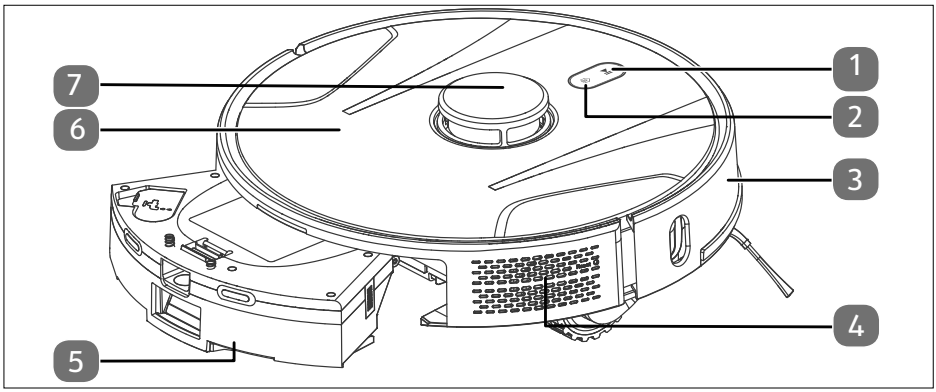

Fig. 1 – Parte delantera con compartimento abierto

1. Tecla : regreso/recarga en el cargador; pulsación larga: restablecer la conexión wifi
2. Tecla ▶II: iniciar/pausar la limpieza; pulsación larga: encender/apagar el aparato
3. Paragolpes
4. Tecla de reinicio
5. Depósito de agua/depósito para el polvo
6. Tapa del aparato
7. Sensor láser

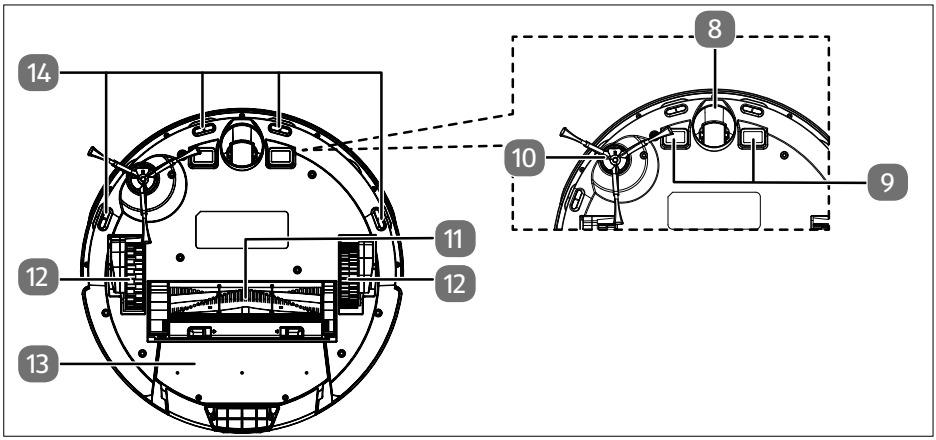

Fig. 2 – Parte inferior

8. Rueda: para asistir a la dirección de movimiento
9. Contactos de carga
10. Cepillo lateral
11. Cepillo giratorio
12. Rueda motriz
13. Depósito para el polvo 2 en 1
14. Sensores anticaída

Fig. 3 – Mando a distancia

Encender/apagar el aparato

Regreso/recarga en el cargador

AUTO Función automática

Selección del programa Limpieza puntual

Iniciar el modo de emparejamiento

Inicio/pausa

Silenciar la salida de voz

Ajustar la humedad de fregado (normal, alta)

Ajustar la potencia de aspiración (normal, fuerte)

Teclas de control

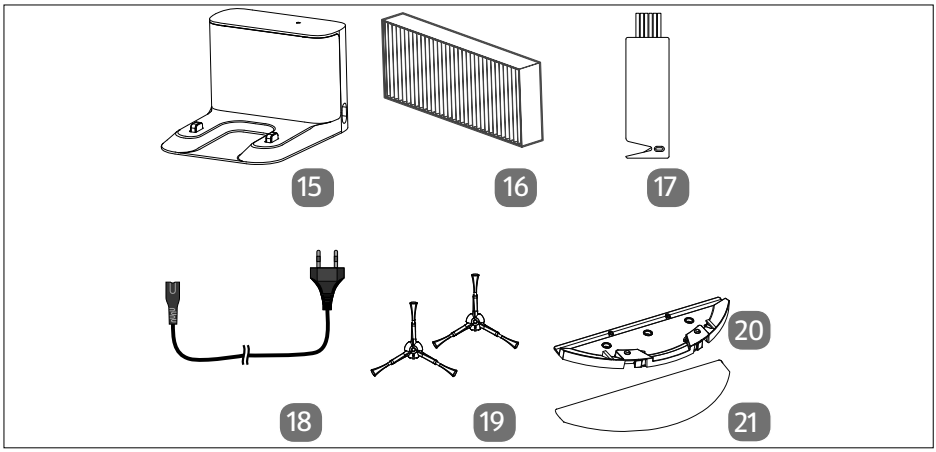

Fig. 4 – Accesorios

15. Cargador
16. Filtro HEPA de repuesto
17. Pincel de limpieza con cuchilla
18. Cable de carga
19. Cepillos laterales de repuesto
20. Accesorio de fregado
21. Bayeta

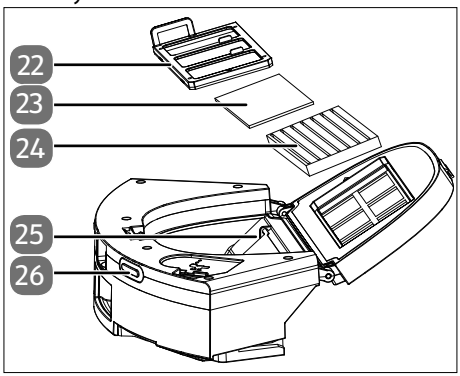

Fig. 5 – Depósito para el polvo

22. Filtro para el polvo
23. Filtro poroso
24. Filtro HEPA
25. Solapa guardapolvo
26. Contactos de carga

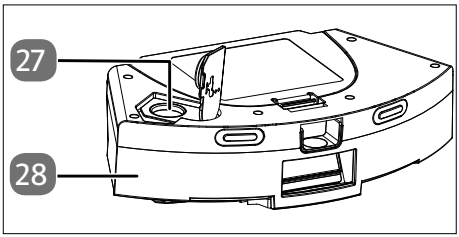

Fig. 6 – Depósito de agua

27. Abertura de llenado
28. Depósito de agua

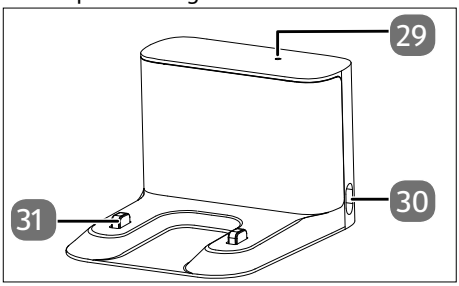

Fig. 7 – Cargador

29. Testigo luminoso
30. Toma para cable de carga
31. Contactos de carga

El robot aspirador y friegasuelos dispone de salida de voz. Los mensajes de estado y error se indican por voz. Estas indicaciones por voz no se mencionan por separado en el manual de instrucciones, ya que se explican por sí mismas.

- Pulse la tecla para silenciar la salida de voz y las señales acústicas.

6. Preparación del robot aspirador y friega-suelos

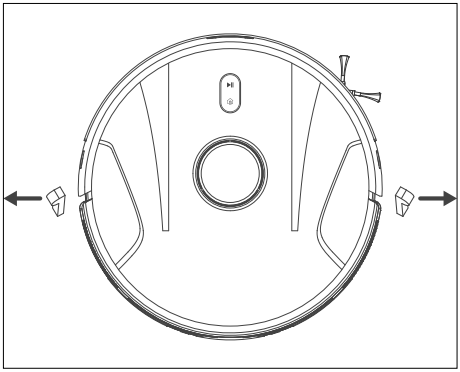

Fig. 8 – Retirada de las protecciones de transporte

- Retire todo el material de embalaje, el seguro de transporte y las láminas del aparato.

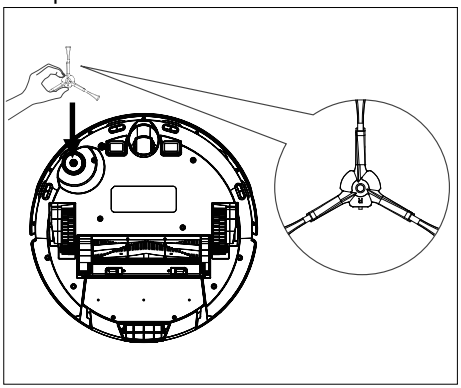

Fig. 9 – Colocación del cepillo lateral

- Dele la vuelta al robot aspirador y friega-suelos y colóquelo sobre una superficie blanda.
- Coloque el cepillo lateral suministrado verticalmente en el eje de accionamiento y presiónelo hasta que oiga que encaja en su sitio.

6.1. Colocación del cargador

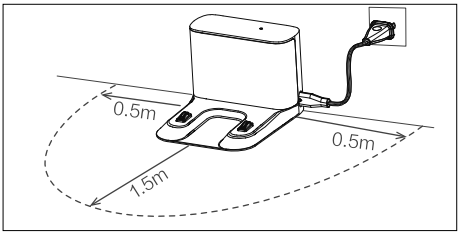

Fig. 10 – Colocación del cargador

- Enchufe el cable de carga en la toma de conexión del cargador.
- Coloque el cargador junto a una pared sobre una base lisa y evite la radiación solar directa.
- Tenga en cuenta que hacia los lados se precisa una distancia de aprox. 0,5 m y hacia delante, de aprox. 1,5 m; asegúre-se de que los contactos de carga estén accesibles para el robot aspirador y frie-gasuelos.
- Enchufe la clavija en la toma de corriente.

6.2. Carga del bloque de batería

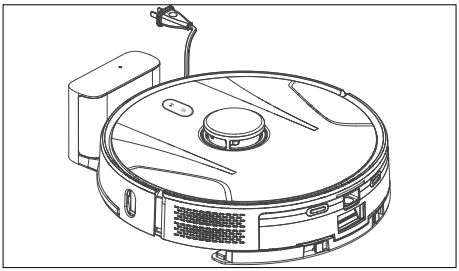

Fig. 11 – Carga del bloque de batería

El robot aspirador y friegasuelos está equipado con un bloque de batería de iones de litio. Cargue el bloque de batería del aparato por completo durante unas 5-6 horas.

- Coloque el robot aspirador y friegasuelos sobre el cargador de modo que los contactos de carga estén unos sobre otros.

7. Colocación de las pilas en el mando a distancia

¡ADVERTENCIA!

¡Peligro de lesiones!

Existe un riesgo para la salud en caso de fuga de ácido de las pilas.

- Evite el contacto con el ácido de las pilas. En caso de contacto con la piel, los ojos o membranas mucosas, lave inmediatamente las zonas afectadas con abundante agua limpia y solicite de inmediato ayuda a un médico.
- Mantenga las pilas nuevas y usadas alejadas de los niños.
- No siga utilizando el mando a distancia si el compartimento de las pilas no cierra correctamente y manténgalo alejado de los niños.

¡ADVERTENCIA!

¡Peligro de explosión!

- ¡En caso de un cambio inadecuado de las pilas existe peligro de explosión!
- Sustituya las pilas solo por otras del mismo tipo o un tipo equivalente.
- Nunca intente recargar las pilas. ¡Existe peligro de explosión!
- Guarde las pilas en un lugar fresco y seco. El calor intenso directo puede dañar las pilas. Por ello, no exponga el aparato a fuentes de calor intensas.
- No cortocircuite las pilas.
- No lance las pilas al fuego.
- Extraiga inmediatamente del aparato las pilas con fugas. Limpie los contactos antes de insertar pilas nuevas. ¡Existe peligro de quemaduras a causa del ácido de las pilas!
- Retire también las pilas gastadas del aparato.
- En caso de que no vaya a utilizar el aparato durante un periodo prolongado, extraiga las pilas.
- Antes de colocar las pilas, compruebe si los contactos en el aparato y en las pilas están limpios y, de ser necesario, límpielos.
- Básicamente deben utilizarse solo pilas nuevas del mismo tipo. Nunca mezcle pilas nuevas y usadas.
- Al insertar las pilas preste atención a la polaridad (+/–).

El mando a distancia contiene dos pilas micro, tipo AAA LR03 1,5 V.

Si el aparato no responde o responde mal al mando a distancia, es necesario cambiar las pilas. Para ello, proceda tal y como se describe a continuación:

Fig. 12 – Fig. 14: Compartimento de la batería

- Deslice la tapa del compartimento de las pilas para abrirla ejerciendo una ligera presión en la zona estriada.
- Saque ambas pilas del compartimento.
- Elimine las pilas usada conforme a las disposiciones legales.
- Coloque dos pilas micro nuevas del tipo AAA LR03 1,5 V en el compartimento.
- Vuelva a poner la tapa hasta el tope en el mando a distancia.

8. Funcionamiento del aspirador

En el manual de instrucciones encontrará información detallada sobre el uso del aparato.

¡AVISO!

¡Peligro de daños materiales!

El robot aspirador y friegasuelos puede atrapar los cables sueltos durante la aspiración y tirar de ellos. Así, por ejemplo, se podrían arrastrar y caer objetos de una mesa y dañarse.

- Tienda los cables fuera del alcance del robot.
- Antes de poner el aparato en funcionamiento, retire de la zona de trabajo todos los objetos delicados (p. ej., cristal, lámparas, jarrones) y los objetos que puedan ser atrapados por los cepillos o aspirados (p. ej., cordones, ropa, periódicos, cortinas).

Quite los cepillos del robot antes de usarlo para aspirar alfombras. Este robot aspirador y friegasuelos no es adecuado para alfombras de pelo largo.

- Asegúrese de que el depósito para el polvo esté limpio y vacío y de que el filtro esté correctamente colocado.
- Pulse la tecla ▶|| del aparato durante aprox. 5 segundos o la tecla ⏻ del mando a distancia para encender el robot aspirador y friegasuelos.
- Pulse la tecla ▶|| para iniciar el proceso de limpieza.
- Pulse de nuevo la tecla ▶|| para interrumpir el proceso de limpieza.
- Pulse otra vez la tecla ▶|| si desea reanudar la limpieza.
- Pulse la tecla ▶|| durante aprox. 5 segundos o la tecla ⏻ del mando a distancia para apagar el robot aspirador y friegasuelos.

9. Modo de fregado

¡AVISO!

¡Posibles daños materiales!

Debido a la salida de agua/líquidos pueden producirse daños en el revestimiento del suelo.

- Utilice el robot aspirador y friegasuelos solo en baldosas y superficies de suelo selladas, no en alfombras.

¡AVISO!

¡Posibles daños en el aparato!

La presencia de aditivos inadecuados en el agua puede dañar el aparato.

- Puede añadir al agua un producto limpiador de suelos convencional que no genere espuma. Tenga en cuenta las instrucciones de dosificación del fabricante del producto de limpieza.

9.1. Preparación del depósito de agua

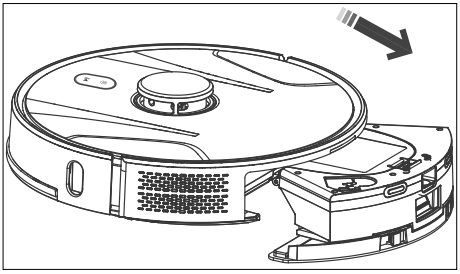

Fig. 13 – Extracción del depósito para el polvo/depósito de agua

- Extraiga el depósito para el polvo/depósito de agua.

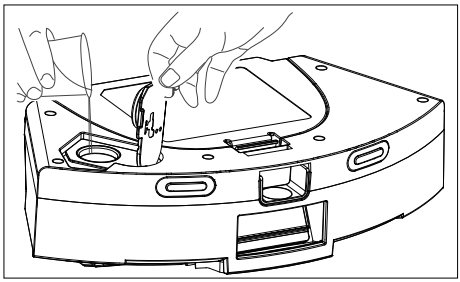

Fig. 14 – Llenado del depósito de agua

- Abra el tapón del depósito de agua.
- Llene el depósito de agua con agua limpia.
- Cierre el tapón del depósito de agua.
- Humedezca la bayeta con agua y escúrrala hasta que deje de gotear.

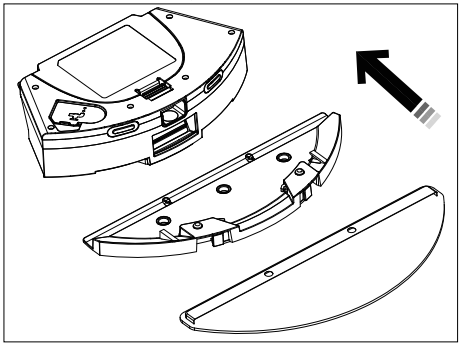

Fig. 15 – Montaje del accesorio de fregado

- Inserte la bayeta de forma que entre en la guía del accesorio de fregado.
- Presione la bayeta para fijarla en las almohadillas de fijación de la parte inferior del depósito de agua.

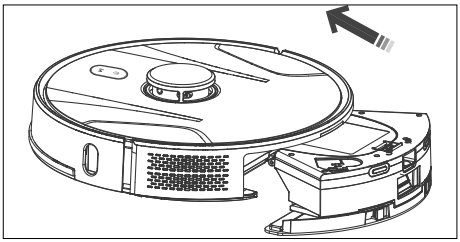

Fig. 16 – Colocación del depósito para el polvo/depósito de agua

- Vuelva a colocar el depósito para el polvo/depósito de agua en el robot aspirador y friegasuelos y cierre la tapa del depósito para el polvo.
- Pulse la tecla ▶|| para empezar a fregar.

10. Control mediante aplicación

Para utilizar todas las funciones de su robot aspirador y friegasuelos, descargue gratuitamente la aplicación **medion Life+** en su smartphone.

- Para ello solo tiene que escanear el siguiente código QR o visitar la Playstore (Android™) o la Appstore (iOS®) y buscar la app **medion Life+**.

medion LIFE+

Para utilizar la aplicación se necesita una cuenta de cliente. Para ello necesita una dirección de correo electrónico válida. Siga las indicaciones de la aplicación.

10.1. Requisitos del sistema

- Smartphone con wifi 802.11 b/g/n/a/ac como mínimo
- Red wifi de 2,4 GHz/5 GHz
- Android™ 9 o superior
- iOS 14 o superior
- App **medion Life+** instalada en su smartphone

10.2. Conexión del dispositivo con la app

▶ Abra la app **medion Life+**.

Si la función Bluetooth® de su smartphone está activada, la aplicación encuentra automáticamente el aparato durante la configuración inicial y este aparece en la pantalla. Sin Bluetooth, seleccione el aparato como se describe a continuación.

La instalación puede ser distinta en función del sistema operativo.

- ▶ Si todavía no ha registrado ningún aparato en la aplicación **medion Life+**, pulse el botón **Añadir dispositivo**.
  En caso de que ya haya vinculado un dispositivo en la app, haga clic arriba a la derecha en +.
- ▶ Seleccione el modelo **X41 SW** (MD11916) en la categoría **Robots aspiradores**.
- ▶ A continuación, siga las demás instrucciones de la aplicación para establecer la conexión.

Encontrará más información y ayuda para instalar la aplicación **medion Life+**, así como instrucciones para la resolución opcional de problemas en **https://www.medion.com/es/service/**.

11. Limpieza y mantenimiento

En el manual de instrucciones encontrará información sobre la limpieza, el mantenimiento y la conservación del aparato.

12. Datos técnicos

Aparato	
Volumen:	+/- 5 % 60 dB (modo bajo) +/- 5 % 62 dB (modo estándar) +/- 5 % 65 dB (modo intermedio) +/- 5 % 72 dB (modo alto)
Capacidad del depósito para el polvo:	0,3 l
Capacidad del depósito de agua:	0,3 l
Tiempo de funcionamiento según nivel de aspiración:	aprox. 240 min
Peso:	aprox. 3,24 kg
Dimensiones:	aprox. 35,0 × 9,8 cm
Bloque de batería/batería	
Bloque de batería de iones de litio Modelo:	B121-4S2P
Fabricante:	BYD, China
Tensión de la batería:	14,4 V
Capacidad de la batería:	5000 mAh
Potencia:	72 Wh
Duración de la carga:	<6 horas
Temperatura de servicio:	0 °C-40 °C
Cargador	
Entrada	100-240 V∼, 50/60 Hz
Salida	19 V ⎓ 1 A
Mando a distancia	
Pilas	2 x 1,5 V (AAA/LR03)

13. Información de conformidad UE

CE Por la presente, medion GmbH declara que el tipo de equipo inalámbrico MD 11916 cumple las directivas 2014/53/UE y 2011/65/UE. El texto completo de la declaración de conformidad UE está disponible en la siguiente dirección de Internet: www.medion.com/conformity.

14. Información sobre marcas registradas

La marca denominativa Android™ y los logotipos son marcas registradas de Google LLC utilizadas por MEDION con la correspondiente licencia.

La titularidad de otras marcas es de su respectivo propietario.

15. Eliminación

EMBALAJE

El aparato se envía embalado para protegerlo de posibles daños durante el transporte. Los embalajes están hechos con materiales que pueden desecharse de forma respetuosa con el medioambiente y llevarse a un punto de reciclaje.

Observe la siguiente indicación de los materiales de embalaje al separar los residuos con las abreviaturas (a) y los números (b):
1-7: plásticos/20-22: papel y cartón/80-98: materiales compuestos

(Solo para Francia)
El símbolo «Triman» informa al consumidor de que el producto es reciclable, que está sujeto a un sistema ampliado de responsabilidad del fabricante y que en Francia se somete a una instrucción para la separación.

APARATO

Los residuos eléctricos o electrónicos marcados con este símbolo no deben eliminarse con la basura doméstica normal.

De acuerdo con la Directiva 2012/19/UE, al final de su vida útil el aparato debe llevarse a un punto de recogida de residuos adecuado.

De este modo, es posible reutilizar o reciclar los materiales y componentes reutilizables del aparato y evitar la contaminación del medioambiente y los efectos negativos en la salud de las personas.

Lleve el aparato usado a un punto de reciclaje o de recogida de aparatos eléctricos y electrónicos.

Para más información, diríjase a la empresa municipal de recogida de residuos o a las autoridades locales pertinentes.

PILAS/BATERÍAS

Las pilas usadas no pueden tirarse a la basura doméstica normal. Las pilas deben eliminarse de forma apropiada. Con este fin, en los comercios de distribución de pilas, así como en los puntos de recogida locales, se dispone de contenedores adecuados para su eliminación. Para más información consulte a la planta responsable de la eliminación local o a su administración local.

En relación con la comercialización de pilas o el suministro de aparatos que incluyen pilas, estamos obligados a informarle de lo siguiente:

Como usuario final, está obligado por ley a la devolución de las pilas usadas. El símbolo de un cubo de basura tachado significa que la pila no puede tirarse a la basura doméstica normal.

16. Aviso legal

Copyright 2026
Versión: 12. enero 2026
Reservados todos los derechos.

Este manual de instrucciones está protegido por derechos de autor.

Queda prohibida la reproducción mecánica, electrónica o de cualquier otro tipo sin la autorización por escrito del fabricante.

El copyright pertenece a la empresa:

medion GmbH
Am Zehnthof 77
45307 Essen
Alemania

Tenga en cuenta que la dirección indicada arriba no es una dirección para devoluciones. Póngase siempre primero en contacto con nuestro servicio de atención al cliente.

Indice

1. Informazioni relative alla presente guida rapida 76
1.1. Spiegazione dei simboli 76
2. Utilizzo conforme 77
3. Indicazioni di sicurezza 77
3.1. Avvertenze sul pacco batterie 80
4. Contenuto della confezione 81
5. Panoramica dell'apparecchio 82
6. Preparazione del robot aspirapolvere e lavapavimenti 85
6.1. Posizionamento della base di carica 85
6.2. Caricamento del pacco batterie 85
7. Inserimento delle batterie nel telecomando 86
8. Funzionamento dell'aspirapolvere 87
9. Funzione lavapavimenti 87
9.1. Preparazione del serbatoio dell'acqua 87
10. Comando tramite app 88
10.1. Requisiti di sistema 88
10.2. Collegamento dell'apparecchio all'app 89
11. Pulizia e manutenzione 89
12. Dati tecnici 90
13. Informazioni sulla conformità UE 90
14. Informazioni sui marchi 90
15. Smaltimento 91
16. Note legali 91

1. Informazioni relative alla presente guida rapida

Questa guida rapida è una versione cartacea breve delle istruzioni per l'uso complete.

AVVERTENZA!

Leggere attentamente le avvertenze sulla sicurezza e le istruzioni per l'uso complete prima della messa in funzione. Osservare le avvertenze riportate sull'apparecchio e nelle istruzioni per l'uso per evitare danni a persone e cose. Tenere sempre la documentazione a portata di mano e, in caso di cessione a terzi, deve essere consegnata al nuovo proprietario insieme al prodotto.

medion

Come posso contattare il servizio di assistenza?

I dati di contatto sono riportati nelle istruzioni per l'uso complete.

Dove posso trovare le istruzioni per l'uso complete?

Le istruzioni per l'uso complete possono essere consultate e scaricate scansionando il codice QR a fianco.

1.1. Spiegazione dei simboli

Quando un paragrafo è contrassegnato da uno dei seguenti simboli di avvertenza, attenersi ai messaggi di avvertenza per evitare i pericoli descritti nel testo e prevenire le possibili conseguenze ivi descritte.

PERICOLO!
Pericolo immediato di morte!

AVVERTENZA!
Avvertenza: possibile pericolo di morte e/o di lesioni gravi irreversibili!

AVVERTENZA!
Pericolo di scosse elettriche!

AVVERTENZA!
Pericolo causato da materiali a rischio di esplosione!

ATTENZIONE!
Possibili lesioni di media o lieve entità!

AVVISO!
Seguire le indicazioni al fine di evitare danni materiali!

Ulteriori informazioni sull'uso dell'apparecchio!

AVVISO!
Attenersi alle indicazioni contenute nelle istruzioni per l'uso!

Simbolo della classe di protezione II

Simbolo della corrente continua

Simbolo della corrente alternata

Utilizzo in ambienti chiusi

Utilizzare esclusivamente la base di carica in dotazione.

2. Utilizzo conforme

Il robot aspirapolvere e lavapavimenti serve per pulire in modo autonomo, a umido e a secco pavimenti lisci e piani in ambienti interni.

Non utilizzare l'apparecchio all'aperto. L'apparecchio è destinato all'utilizzo domestico o in ambienti simili, come ad esempio

- nelle cucine allestite per i collaboratori di negozi, uffici e altri ambienti professionali;
- in tenute agricole;
- da parte dei clienti di hotel, motel e altre strutture ricettive;
- in bed & breakfast.

L'apparecchio non è destinato all'uso professionale o industriale.

L'utilizzo non conforme comporta il decadimento della garanzia:

- ▶ Non modificare l'apparecchio senza la nostra approvazione e non utilizzare alcun altro apparecchio ausiliario non approvato o non fornito da noi.
- ▶ Utilizzare esclusivamente pezzi di ricambio e accessori forniti o approvati da noi.
- ▶ Attenersi a tutte le informazioni fornite in queste istruzioni per l'uso, in particolare alle indicazioni di sicurezza. Qualsiasi altro uso è considerato non conforme e può provocare danni a persone o cose.

3. Indicazioni di sicurezza

- ■ Tenere l'apparecchio e gli accessori fuori dalla portata dei bambini.
- ■ Il presente apparecchio può essere utilizzato da bambini a partire da un'età di 8 anni e anche da persone con capacità fisiche, sensoriali o intellettive ridotte o con carenza di esperienza e/o di conoscenze, a condizione che siano sorvegliate o istruite circa l'utilizzo sicuro dell'apparecchio e che abbiano compreso i pericoli che ne derivano.
- ■ I bambini non devono giocare con l'apparecchio.
- ■ La pulizia e la manutenzione spettanti all'utilizzatore non devono essere eseguite da bambini, a meno che questi non abbiano più di 8 anni e siano sorvegliati.
- ■ Tenere l'apparecchio e il cavo di alimentazione fuori dalla portata dei bambini di età inferiore agli 8 anni.

PERICOLO!

Pericolo di scossa elettrica!

Componenti sotto tensione. Pericolo di scossa elettrica/cortocircuito.

- Per caricare la batteria, utilizzare la base di carica.
- La base di carica deve essere usata soltanto in ambienti chiusi asciutti.
- Collegare il cavo di alimentazione solo a una presa elettrica facilmente accessibile e installata a regola d'arte. La tensione di rete locale deve corrispondere a quella indicata nei dati tecnici dell'apparecchio.
- La presa elettrica deve essere liberamente accessibile per consentire di scollegare rapidamente l'apparecchio dalla rete elettrica in caso di emergenza.
- Estrarre il cavo di alimentazione dalla presa afferrando la spina e non il cavo di alimentazione. Non piegare o schiacciare il cavo di alimentazione.
- Estrarre la spina di alimentazione dell'apparecchio dalla presa elettrica:
  - prima che l'apparecchio venga sottoposto a pulizia o manutenzione,
  - in caso di danneggiamento della spina, del cavo di alimentazione, della base di carica o dell'apparecchio,
  - in caso di penetrazione di liquidi o corpi estranei all'interno dell'apparecchio,
  - prima di montare o smontare un accessorio,
  - quando l'apparecchio è umido o bagnato,
  - qualora ci si assenti per lungo tempo,
  - in caso di temporale.
- Utilizzare l'apparecchio solo in ambienti chiusi e non esporlo mai a gocciolamenti o spruzzi d'acqua.
- Durante la ricarica non toccare l'apparecchio con le mani umide o bagnate.
- Prima di utilizzare il robot aspirapolvere e lavapavimenti per la prima volta, e in seguito dopo ogni utilizzo,

assicurarsi che l'apparecchio e il cavo di alimentazione non siano danneggiati.

- Non mettere in funzione il robot aspirapolvere e lavapavimenti se si riscontrano danni all'apparecchio, alla base di carica o al cavo di alimentazione.
- Nel caso si riscontrino danni dovuti al trasporto, rivolgersi immediatamente al servizio di assistenza.
- Non immergere mai il robot aspirapolvere e lavapavimenti, la base di carica o l'alimentatore in acqua o in altri liquidi!

AVVERTENZA!
Pericolo di esplosione!
L'aspirazione di liquidi infiammabili o di determinati materiali solidi può comportare il rischio di incendio o esplosione.

- Non utilizzare l'apparecchio in prossimità di materiali facilmente infiammabili.
- Non aspirare oggetti con bordi taglienti oppure oggetti o liquidi facilmente infiammabili, come fiammiferi, cenere calda o benzina.
- Non aspirare in nessun caso polvere di toner (di stampanti laser, fotocopiatrici).

ATTENZIONE!
Pericolo di lesioni/pericolo di danni all'apparecchio!
L'utilizzo improprio dell'apparecchio può causare lesioni e/o danni all'apparecchio.

- Utilizzare l'apparecchio soltanto per aspirare piccole quantità di polvere, sporco e briciole. Svuotare il contenitore della polvere dopo ogni utilizzo.
- Non utilizzare l'apparecchio per aspirare liquidi o sporcizia umida. Dopo avere lavato i tappeti, lasciarli asciugare completamente prima di utilizzare la funzione di aspirazione del robot.
- Per non rischiare di inciampare, non utilizzare prolunghe e informare le persone presenti che si sta per utilizzare il robot aspirapolvere e lavapavimenti.
- Non coprire i sensori e le fessure di aerazione del robot aspirapolvere e lavapavimenti.

- Evitare gli urti con superfici ruvide, spazzolate o granulose (ad es. battiscopa di caminetti o stufe), in quanto le superfici stesse o quelle dell'apparecchio potrebbero danneggiarsi. Escludere tali aree dal passaggio con l'aspirapolvere.

3.1. Avvertenze sul pacco batterie

L'apparecchio contiene una batteria agli ioni di litio non rimovibile.

PERICOLO!
Pericolo di esplosione!
Le batterie ricaricabili possono esplodere se vengono esposte a calore elevato.
Le temperature estreme compromettono inoltre la capacità di carica della batteria.

- Non gettare l'apparecchio nel fuoco.
- Non esporre l'apparecchio a condizioni estreme. Occorre evitare:
  - elevata umidità dell'aria o presenza di liquidi,
  - temperature estremamente elevate (> 40 °C) o basse (< 0 °C),
  - raggi diretti del sole,
  - fiamme libere.
- Non utilizzare la base di carica in un ambiente altamente riflettente, ad esempio alla luce diretta del sole o vicino a specchi.

AVVISO!
Possibili danni alla batteria ricaricabile!
L'utilizzo improprio della batteria ricaricabile può causare la distruzione completa della batteria stessa.

- Evitare forti scosse e vibrazioni.
- Caricare periodicamente la batteria, se possibile completamente. Non lasciare la batteria scarica per lungo tempo.
- Se la batteria non dovesse caricarsi più o si caricasse solo in parte, rivolgersi al servizio di assistenza.
- Non utilizzare caricabatterie danneggiati.

- Smaltire il dispositivo con la batteria nel rispetto dell'ambiente (vedere "15. Smaltimento").
- Per ricaricare la batteria utilizzare esclusivamente la base di carica fornita in dotazione.
- Il pacco batterie non può essere sostituito autonomamente dall'utente. Deve essere sostituito da un tecnico dell'assistenza qualificato.

Il telemetro laser è conforme alla norma IEC 60825-1:2014 per i prodotti laser di classe 1 e non genera radiazioni laser pericolose.

4. Contenuto della confezione

PERICOLO!

Pericolo di soffocamento!

Pericolo di soffocamento in caso di ingestione o inalazione di componenti piccoli o pellicole dell'imballaggio.

- Tenere la pellicola dell'imballaggio fuori dalla portata dei bambini.

Verificare l'integrità della confezione e segnalare l'eventuale incompletezza della fornitura entro 14 giorni dall'acquisto.

La confezione acquistata include:

- Robot aspirapolvere e lavapavimenti con pacco batterie agli ioni di litio integrato
- 1 base di carica
- 1 cavo di ricarica
- 1 serbatoio dell'acqua
- 2 panni lavapavimenti
- 2 filtri (1 filtro di ricambio)
- 2 spazzole laterali (di cui 1 spazzola laterale di ricambio)
- 1 spazzolino di pulizia
- 1 telecomando, incl. 2 batterie tipo AAA LR03 1,5 V
- 1 guida rapida
- Istruzioni per l'uso (disponibili mediante download, vedere "1. Informazioni relative alla presente guida rapida" a pagina 76)

5. Panoramica dell'apparecchio

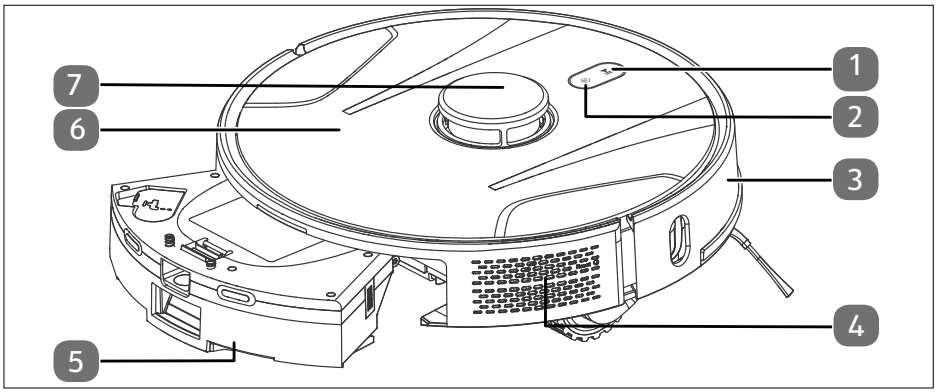

Fig. 1 – Parte frontale con scomparto polvere aperto

1. Tasto : ritorno alla base di carica/ ricarica; pressione prolungata del tasto: ripristino della connessione Wi-Fi
2. Tasto : avvio/pausa della pulizia; pressione prolungata del tasto: accensione / spegnimento dell'apparecchio
3. Paraurti
4. Tasto di reset
5. Serbatoio dell'acqua/contenitore della polvere
6. Sportello dell'apparecchio
7. Sensore laser

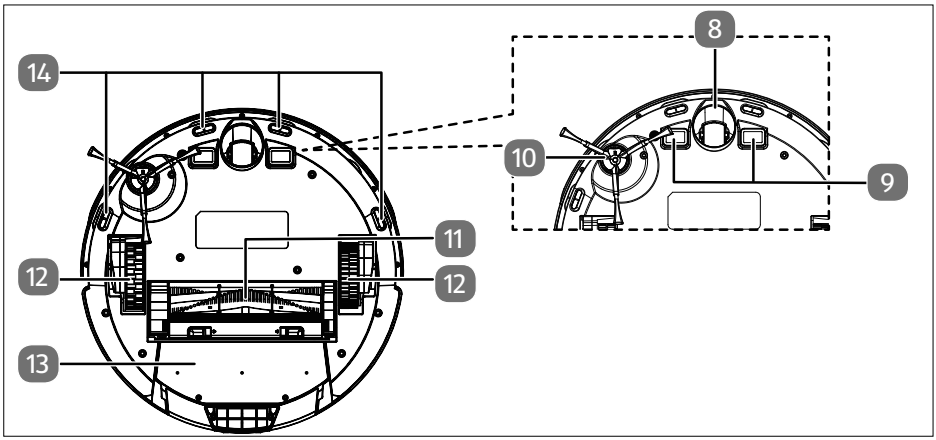

Fig. 2 – Lato inferiore

8. Ruota: per agevolare i cambi di direzione
9. Contatti di carica
10. Spazzola laterale
11. Spazzola rotante
12. Ruota per avanzamento
13. Contenitore per la polvere 2 in 1
14. Sensori anticaduta

Fig. 3 – Telecomando

Accensione/spegnimento dell'apparecchio

Ritorno alla base di carica/ricarica

AUTO Funzionamento automatico

Selezione del programma Pulizia punto per punto

Avvio della modalità di pairing

Avvio/Pausa

Disattivazione dell'audio

Impostazione dell'umidità per il lavaggio (normale, alta)

Impostazione della potenza di aspirazione (normale, forte)

∨ ∧ < > Tasti di comando

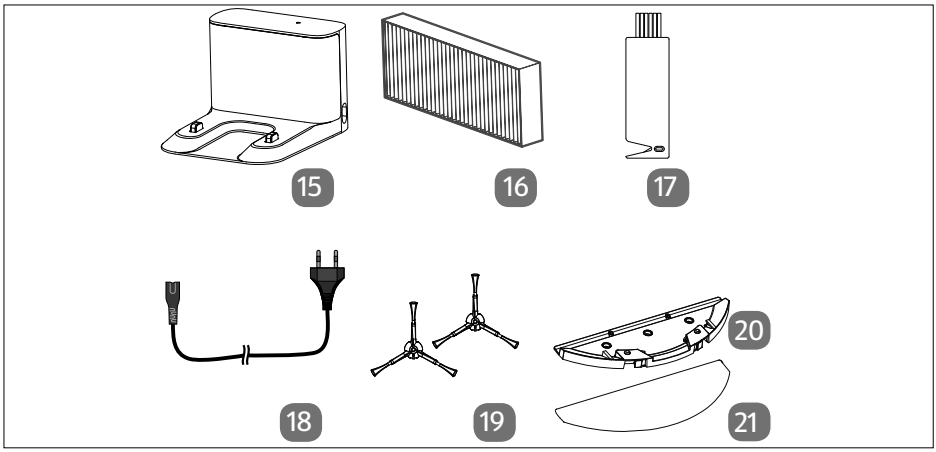

Fig. 4 – Accessori

15. Base di carica
16. Filtro di ricambio HEPA
17. Spazzola di pulizia con lama
18. Cavo di ricarica
19. Spazzole laterali di ricambio
20. Accessorio lavapavimenti
21. Panno lavapavimenti

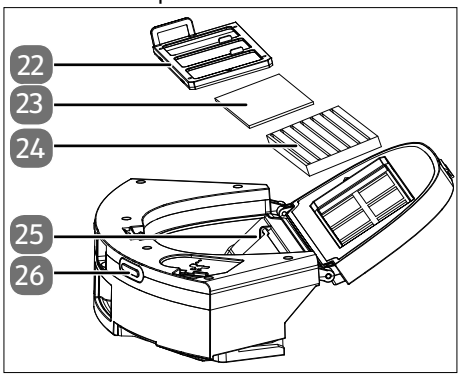

Fig. 5 – Contenitore della polvere

22. Filtro per la polvere
23. Filtro in spugna
24. Filtro HEPA
25. Tappo antipolvere
26. Contatti di carica

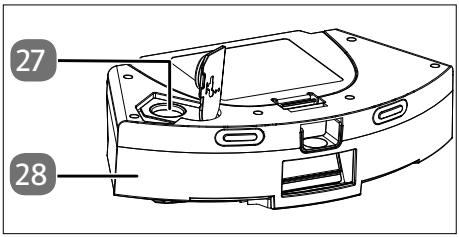

Fig. 6 – Serbatoio dell'acqua

27. Apertura di riempimento
28. Serbatoio dell'acqua

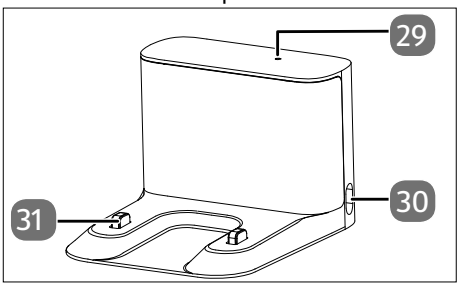

Fig. 7 – Base di carica

29. Spia luminosa
30. Presa per il cavo di ricarica
31. Contatti di carica

Il robot aspirapolvere e lavapavimenti è dotato di un'uscita vocale. I messaggi di stato e di errore vengono emessi attraverso l'uscita vocale. Trattandosi di una funzione autoesplicativa, l'uscita vocale non è menzionata nelle istruzioni per l'uso.

- Premere il tasto per disattivare l'audio e i segnali acustici.

6. Preparazione del robot aspirapolvere e lavapavimenti

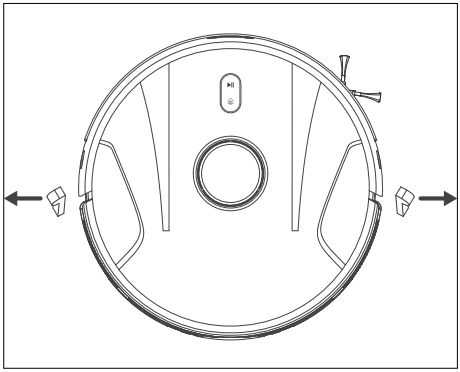

Fig. 8 – Rimozione della protezione per il trasporto

- Rimuovere dall'apparecchio tutti i materiali di imballaggio, la protezioni per il trasporto e le pellicole.

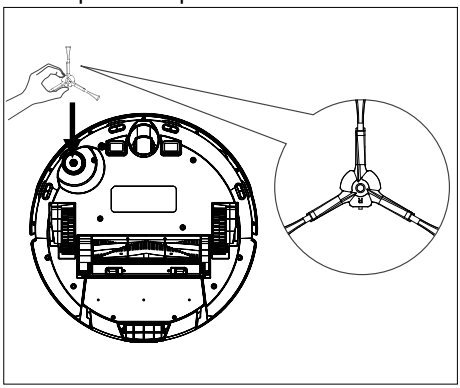

Fig. 9 – Applicazione della spazzola laterale

- Capovolgere il robot aspirapolvere e lavapavimenti e posizionarlo su una superficie morbida.
- Posizionare verticalmente la spazzola laterale in dotazione sull'albero di trasmissione e premerla fino a sentire lo scatto in posizione.

6.1. Posizionamento della base di carica

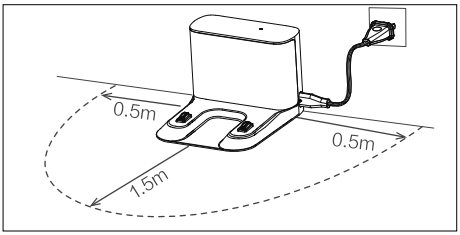

Fig. 10 – Posizionamento della base di carica

- Inserire il cavo di ricarica nella presa di collegamento della base di carica.
- Posizionare la base di carica in piano in prossimità di una parete, al riparo dai raggi solari diretti.
- Assicurarsi che sia sempre presente uno spazio libero di circa 0,5 m su ogni lato e di circa 1,5 m frontalmente e che i contatti di carica del robot aspirapolvere e lavapavimenti siano liberamente accessibili.
- Collegare la spina di alimentazione alla presa elettrica.

6.2. Caricamento del pacco batterie

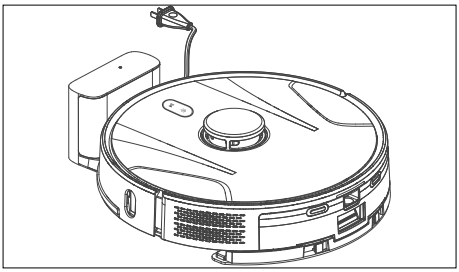

Fig. 11 – Ricarica della batteria

Il robot aspirapolvere e lavapavimenti è dotato di una batteria agli ioni di litio. Caricare completamente la batteria dell'apparecchio per circa 5-6 ore.

- Posizionare il robot aspirapolvere e lavapavimenti sulla base di carica in modo che i contatti di carica siano appoggiati gli uni sopra gli altri.

7. Inserimento delle batterie nel telecomando

AVVERTENZA!

Pericolo di lesioni!

Esiste un pericolo per la salute dovuto alla fuoriuscita di acidi dalla batteria.

- Evitare il contatto con gli acidi della batteria. In caso di contatto con la pelle, con gli occhi o con le mucose, sciacquare abbondantemente i punti interessati con acqua pulita e contattare immediatamente un medico.
- Tenere le batterie nuove e usate fuori dalla portata dei bambini.
- Tenere le batterie nuove e usate fuori dalla portata dei bambini.

AVVERTENZA!

Pericolo di esplosione!

- In caso di sostituzione impropria delle batterie, sussiste il pericolo di esplosione!
- Sostituire le batterie soltanto con altre dello stesso tipo o equivalenti.
- Non cercare mai di ricaricare le batterie. Potrebbero esplodere!
- Conservare le batterie in un luogo fresco e asciutto. Fonti di calore diretto possono danneggiare le batterie. Non esporre l'apparecchio a fonti di calore eccessive.
- Non cortocircuitare le batterie.
- Non gettare le batterie nel fuoco.
- In caso di fuoriuscita di liquido dalle batterie, rimuoverle immediatamente dall'apparecchio. Pulire i contatti prima di inserire nuove batterie. Pericolo di ustioni chimiche causate dall'acido delle batterie!
- Estrarre dall'apparecchio anche le batterie scariche.
- Se si prevede di non utilizzare l'apparecchio per lungo tempo, estrarre le batterie.
- Prima di introdurre le batterie nel relativo vano, verificare che i contatti dell'apparecchio e delle batterie siano puliti e, se necessario, pulirli.
- Utilizzare sempre solo batterie nuove dello stesso tipo. Non utilizzare mai insieme batterie vecchie e nuove.
- Nel collocare le batterie nel relativo vano, fare attenzione alla corretta polarità (+/–).

Nel telecomando sono inserite due microbatterie di tipo AAA LR03 da 1,5 V.

Se l'apparecchio non risponde al telecomando o risponde in modo scorretto, sostituire le batterie. Procedere come descritto di seguito:

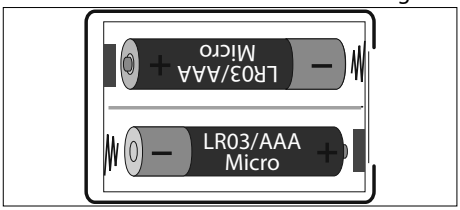

Fig. 12 – Fig. 14 – Vano batterie

- Aprire lo sportello del vano batterie applicando una leggera pressione sulle scanalature.
- Estrarre entrambe le batterie dal relativo vano.
- Smaltire le batterie usate nel rispetto delle norme di legge.
- Inserire nel vano batterie due microbatterie nuove di tipo AAA, LR03 da 1,5 V.
- Reinserire il coperchio completamente nel telecomando.

8. Funzionamento dell'aspirapolvere

Nelle istruzioni per l'uso sono riportate informazioni dettagliate sull'utilizzo dell'apparecchio:

AVVISO!

Pericolo di danni materiali!

Durante il funzionamento i cavi liberi possono restare impigliati nel robot aspirapolvere e lavapavimenti e venire trascinati dall'apparecchio, causando, ad esempio, la caduta di apparecchi da un tavolo, con conseguenti danni.

- Spostare i cavi fuori dalla portata del robot aspirapolvere.
- Prima di utilizzare l'apparecchio, rimuovere dalla zona da aspirare tutti gli oggetti fragili (ad es. vetro, lampade, vasi) e quelli che possono impigliarsi nelle spazzole o possono essere aspirati (ad es. cavi, capi d'abbigliamento, giornali, tende).

Prima dell'utilizzo su tappeti/moquette, rimuovere le spazzole del robot. Il robot aspirapolvere e lavapavimenti non è idoneo a essere utilizzato su tappeti a pelo lungo.

- Assicurarsi che il contenitore della polvere sia pulito e vuoto e che il filtro sia stato inserito correttamente.
- Per accendere il robot aspirapolvere e lavapavimenti tenere premuto il tasto ▶|| sull'apparecchio per circa 5 secondi o premere il tasto ⏻ sul telecomando.
- Premere il tasto ▶|| per avviare la pulizia.
- Premere di nuovo il tasto ▶|| per interrompere la pulizia.
- Premere ancora una volta il tasto ▶|| se si desidera proseguire la pulizia.
- Per spegnere il robot aspirapolvere e lavapavimenti tenere premuto ca. 5 secondi il tasto ▶|| o premere il tasto ⏻ sul telecomando.

9. Funzione lavapavimenti

AVVISO!

Possibili danni materiali!

L'acqua o i liquidi che fuoriescono possono causare danni al pavimento.

- Utilizzare il robot aspirapolvere e lavapavimenti con funzione lavapavimenti solo su piastrelle e superfici sigillate, non su tappeti/moquette.

AVVISO!

Possibili danni all'apparecchio!

La presenza di additivi non idonei nell'acqua può danneggiare l'apparecchio.

- È possibile aggiungere all'acqua un qualsiasi detergente per pavimenti in commercio purché non schiumogeno. Attenersi alle istruzioni di dosaggio del produttore del detergente.

9.1. Preparazione del serbatoio dell'acqua

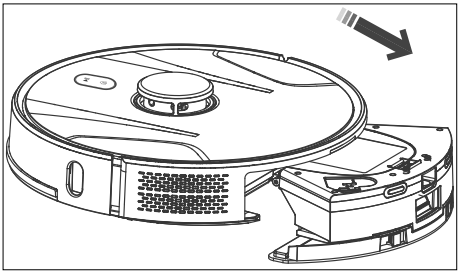

Fig. 13 – Rimozione contenitore della polvere/serbatoio dell'acqua

- Estrarre il contenitore della polvere/serbatoio dell'acqua.

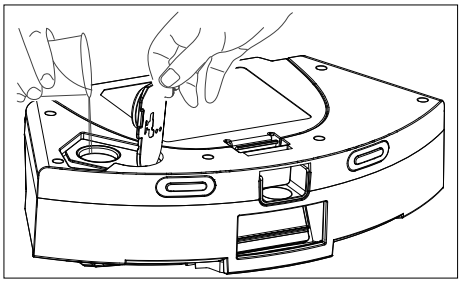

Fig. 14 – Riempimento del serbatoio dell'acqua

- Aprire il tappo del serbatoio dell'acqua.
- Riempire il serbatoio con acqua pulita.
- Chiudere il tappo del serbatoio dell'acqua.
- Inumidire con acqua il panno lavapavimenti e strizzarlo bene.

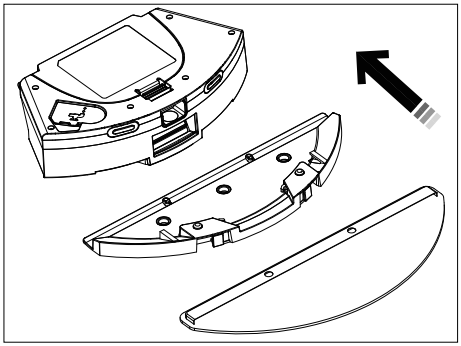

Fig. 15 – Montaggio dell'accessorio lavapavimenti

- Far scorrere il panno di pulizia sulla guida dell'accessorio lavapavimenti.
- Premere il panno lavapavimenti sulle piastre di fissaggio sul fondo del serbatoio dell'acqua.

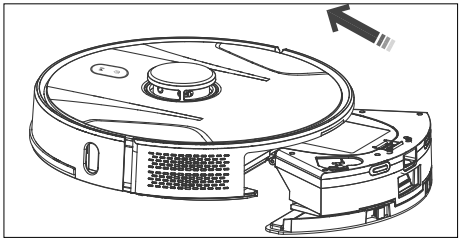

Fig. 16 – Inserimento del contenitore della polvere/serbatoio dell'acqua

- Reinserire il contenitore della polvere/serbatoio dell'acqua nel robot aspirapolvere e lavapavimenti e chiudere il coperchio del contenitore della polvere.
- Premere il tasto ▶|| per avviare la pulizia a umido.

10. Comando tramite app

Per usufruire dell'intera gamma di funzionalità del robot aspirapolvere e lavapavimenti, scaricare sullo smartphone l'app gratuita **medion Life+**.

- Per farlo basta scansionare il codice QR riportato di seguito oppure accedere al Play Store (Android™) o all'App Store (iOS®) e cercare **medion Life+**.

medion LIFE+

Per utilizzare l'app è necessario disporre di un account cliente. Questo presuppone il possesso di un indirizzo e-mail. Seguire le istruzioni visualizzate nell'app.

10.1. Requisiti di sistema

- Smartphone con Wi-Fi 802.11 b/g/n/a/ac o superiore
- Rete Wi-Fi a 2,4/5 GHz
- Android™ 9 o superiore
- iOS 14 o superiore
- Installazione dell'app **medion Life+** sullo smartphone

10.2. Collegamento dell'apparecchio all'app

- Aprire l'app **medion Life+**.

Se la funzione Bluetooth® dello smartphone è attivata, l'app trova automaticamente l'apparecchio durante la configurazione iniziale e lo visualizza. Senza Bluetooth, selezionare l'apparecchio come descritto di seguito.

La procedura di installazione può variare a seconda del sistema operativo in uso.

- Se nell'app **medion Life+** non è ancora stato registrato alcun apparecchio, toccare il pulsante **Aggiungi dispositivo**. Se nell'app è già stato registrato almeno un apparecchio, cliccare in alto a destra su +.
- Selezionare il modello **X41 SW** (MD11916) nella categoria dei **robot aspirapolvere**.
- Procedere quindi secondo le ulteriori istruzioni dell'app per stabilire la connessione.

Ulteriori informazioni e assistenza per l'installazione dell'app **medion Life+** nonché le istruzioni per la risoluzione di eventuali problemi sono disponibili all'indirizzo: **https://www.medion.com/gb/service/international?int_country=it**.

11. Pulizia e manutenzione

Nelle istruzioni per l'uso sono riportate informazioni su pulizia, manutenzione e cura dell'apparecchio.

12. Dati tecnici

Apparecchio	
Rumorosità:	+/- 5 % 60 dB (modalità silenziosa) +/- 5 % 62 dB (modalità standard) +/- 5 % 65 dB (modalità media) +/- 5 % 72 dB (modalità alta)
Capacità contenitore della polvere:	0,3 l
Capacità serbatoio dell'acqua:	0,3 l
Autonomia in base al livello di aspirazione:	circa 240 min.
Peso:	ca. 3,24 kg
Dimensioni:	circa 35,0 x 9,8 cm
Pacco batterie/batteria	
Pacco batterie agli ioni di litio Modello:	B121-4S2P
Produttore:	BYD, Cina
Tensione batteria:	14,4 V
Capacità batteria:	5000 mAh
Potenza:	72 Wh
Durata di carica:	<6 ore
Temperatura di funzionamento:	0 °C – 40 °C
Base di carica	
Ingresso	100-240 V∼, 50/60 Hz
Uscita	19 V ⎓ 1 A
Telecomando	
Batterie	2 x 1,5 V (AAA/LR03)

13. Informazioni sulla conformità UE

CE Con la presente medion GmbH dichiara che il tipo di apparecchiatura radio MD 11916 è conforme alla direttiva 2014/53/UE e alla direttiva 2011/65/UE. Il testo completo della dichiarazione di conformità UE è disponibile al seguente indirizzo Internet: www.medion.com/conformity.

14. Informazioni sui marchi

Il marchio Android™ e i relativi loghi sono marchi registrati della società Google LLC e sono utilizzati da MEDION su licenza.

Gli altri marchi registrati appartengono ai rispettivi proprietari.

15. Smaltimento

IMBALLAGGIO

L'imballaggio protegge l'apparecchio da eventuali danni durante il trasporto. Gli imballaggi sono prodotti con materiali che possono essere smaltiti nel rispetto dell'ambiente e destinati a un corretto riciclaggio.

Fare attenzione all'indicazione dei materiali di imballaggio per la raccolta differenziata dei rifiuti. Fare riferimento alle seguenti abbreviazioni (a) e codici numerici (b):
1–7: plastiche/20–22: carta e cartone/80–98: materiali compositi

(Solo per la Francia)
Il simbolo "Triman" informa il consumatore che il prodotto è riciclabile e soggetto a un sistema esteso di responsabilità del produttore e a disposizioni di smistamento applicabili in Francia.

APPARECCHIO

Tutti gli apparecchi usati contrassegnati con il simbolo riportato qui a lato non devono essere smaltiti insieme ai rifiuti domestici.

Come previsto dalla direttiva 2012/19/UE, al termine del ciclo di vita dell'apparecchio occorre smaltirlo correttamente.

In questo modo i materiali contenuti nell'apparecchio verranno riciclati, riducendo l'impatto ambientale e gli effetti negativi sulla salute umana.

Consegnare l'apparecchio dismesso a un punto di raccolta per rifiuti elettronici o a un centro di riciclaggio.

Per ulteriori informazioni, rivolgersi all'azienda locale di smaltimento o all'amministrazione comunale.

BATTERIE USA E GETTA/RICARICABILI

Le batterie usate non possono essere smaltite nei rifiuti domestici. Le batterie devono essere smaltite conformemente alle disposizioni di legge. A tale scopo, presso gli esercizi commerciali che vendono batterie e presso i punti di raccolta sono disponibili contenitori appositi per lo smaltimento. Per ulteriori informazioni, rivolgersi all'azienda locale di smaltimento o all'amministrazione comunale.

In relazione alla distribuzione di batterie o alla fornitura di dispositivi contenenti batterie, siamo obbligati a informare gli utilizzatori di quanto segue:

L'utilizzatore finale ha per legge l'obbligo di restituire le batterie usate. Il simbolo del bidone della spazzatura barrato indica che la batteria non può essere smaltita nei rifiuti domestici.

16. Note legali

Copyright 2026
Ultimo aggiornamento: 12. gennaio 2026
Tutti i diritti riservati.

Le presenti istruzioni per l'uso sono protette da copyright.
È vietata la riproduzione in forma meccanica, elettronica e in qualsiasi altra forma senza l'autorizzazione scritta da parte del produttore.
Il copyright appartiene all'azienda:

medion GmbH
Am Zehnthof 77
45307 Essen
Germania

L'indirizzo riportato sopra non è quello a cui spedire la merce resa. Per prima cosa contattare sempre il nostro servizio clienti.

Contents

1. Information about this short manual 94
1.1. Explanation of symbols 94
2. Proper use 95
3. Safety instructions 95
3.1. Information on the battery pack 98
4. Package contents 99
5. Appliance overview 100
6. Preparing the robot vacuum and mop 103
6.1. Setting up the charging station 103
6.2. Charging the battery pack 103
7. Inserting batteries in the remote control 104
8. Vacuum cleaning mode 105
9. Mopping mode 105
9.1. Preparing the water tank 105
10. App control 106
10.1. System requirements 106
10.2. Connecting the appliance to the app 106
11. Cleaning and care 107
12. Technical specifications 108
13. EU declaration of conformity 108
14. Trademark information 108
15. Disposal 109
16. Legal Notice 110

1. Information about this short manual

This short manual is an abridged printed version of the full user manual.

WARNING!

Carefully read the safety instructions and the full user manual before using the appliance for the first time. Observe the warnings on the appliance and in the user manual to prevent damage to people and property. Keep the documents close to hand and if you give this product to someone else, ensure that you also hand over the documents, as they are an essential component of the product.

medion

How do I contact the Service Centre?

The contact details can be found in the full user manual.

Where can I find the full user manual?

The full user manual is available for viewing and downloading by scanning the QR code shown.

1.1. Explanation of symbols

If a passage is marked with one of the warning symbols listed below, follow the warning notices in order to prevent the hazards described in the text and the potential consequences described there.

DANGER!
Warning: risk of fatal injury!

WARNING!
Warning: risk of possible fatal injury and/or serious irreversible injuries!

WARNING!
Warning: risk of electric shock!

WARNING!
Warning: risk of explosive materials!

CAUTION!
Warning: risk of minor and/or moderate injuries!

NOTICE!
Follow these instructions to prevent damage to the appliance!

More detailed information about using the appliance!

NOTICE!
Follow the instructions in the user manual!

Symbol for protection class II

Direct current symbol

Alternating current symbol

Indoor use

Only use the charging station supplied in the package contents.

2. Proper use

The robot vacuum and mop is used for automatic dry and damp cleaning of smooth and even floors indoors.

Do not use the appliance outdoors. This appliance is designed for use in private households and similar household applications, such as

- in kitchens for staff in retail outlets, offices and other commercial areas
- on agricultural estates
- by customers in hotels, motels and other accommodation facilities
- in bed-and-breakfast establishments.

The appliance is not intended for commercial or industrial use.

Please note that we shall not be liable in cases of improper use:

- Do not modify the appliance without our consent and do not use any auxiliary equipment that we have not approved or supplied.
- Only use replacement parts or accessories that we have supplied or approved.
- Comply with all the information in this user manual, especially the safety instructions. Any other use is considered improper and can cause personal injury or property damage.

3. Safety instructions

- Keep the appliance and its accessories out of the reach of children.
- This appliance can be used by children of 8 years and older, and by people with reduced physical, sensory or mental capacity, or with a lack of experience and/or knowledge, but only with proper supervision, or if they have been told how to use the appliance safely, and have understood the risks involved if they use it improperly.
- Children must not be allowed to play with the appliance.
- Do not allow children to clean the appliance or perform maintenance tasks on it unless they are aged 8 years or older, and properly supervised.
- Children younger than 8 should be kept away from the appliance and mains cable.

DANGER!
Risk of electric shock!
Live parts. There is a risk of electric shock/short circuit.

- Use the charging station to charge the battery.
- The charging station must only be used in dry rooms.
- Only connect the mains cable to a properly installed, easily accessible socket. The local mains voltage must match the voltage stated in the technical specifications for the appliance.
- The power socket must be easily accessible so that you can unplug the appliance from the mains quickly if necessary.
- When unplugging the mains cable from the socket, always pull on the plug rather than on the mains cable. Do not kink or crush the mains cable.
- Unplug the appliance from the power socket:
  - before cleaning or maintaining the appliance
  - in the event of damage to the plug, mains cable, charging station or the appliance itself
  - if liquids or foreign objects have penetrated inside the appliance
  - before fitting or removing accessories
  - the appliance is damp or wet
  - if you are away for a long period
  - during thunderstorms.
- Only use the appliance in enclosed spaces and never expose the appliance to water droplets or spray.
- Do not touch the appliance with damp or wet hands while the appliance is charging.
- Check the robot vacuum and mop and the mains cable for damage before using the appliance for the first time and after every use.

- Do not use the appliance if the robot vacuum and mop, charging station or mains cable is visibly damaged.
- Contact our Service Centre without delay if the appliance has been damaged during transport.
- Never immerse the robot vacuum and mop, charging station or mains adapter in water or other liquids!

WARNING!
Risk of explosion!
There is a risk of fire or explosion when vacuuming up flammable liquids or certain solid materials.

- Never use the appliance near highly flammable materials.
- Do not vacuum up sharp-edged or highly flammable objects and liquids such as matches, hot ashes or petrol.
- Do not vacuum up toner dust (carbon black from laser printers, photocopiers) under any circumstances.

CAUTION!
Risk of injury/risk of damage to the appliance!
There is a risk of injury and/or damage to the appliance due to improper use.

- Only use the appliance to vacuum small amounts of dust, dirt and crumbs. Empty the dust container after every use.
- Do not use the appliance to vacuum up liquids or damp dirt. Allow damp, cleaned carpets to dry fully before vacuuming.
- In order to avoid the risk of tripping, do not use an extension cable and inform any persons present about the operation of the robot vacuum and mop.
- Do not cover the sensors and ventilation slots on the robot vacuum and mop.
- Avoid collisions with rough, brushed or grainy surfaces (e.g. skirting boards on fireplaces or stoves), as the surfaces themselves or those on the appliance can be

damaged. Exclude such areas from vacuuming.

3.1. Information on the battery pack

The appliance contains a lithium-ion battery pack that cannot be removed.

DANGER!
Risk of explosion!

Batteries could explode if exposed to extreme heat.

Extreme temperatures also impair the battery's charging capacity.

- Never throw the appliance into a fire.
- Do not expose the appliance to extreme conditions. Avoid:
  - high humidity or wet conditions
  - extremely high (> 40 °C) or low temperatures (< 0 °C)
  - direct sunlight
  - naked flames.
- Do not use the charging station in a highly reflective environment, e.g. in direct sunlight or near mirrors.

NOTICE!
Possible damage to battery!

Improper handling of the battery can completely destroy it.

- Avoid heavy impacts and vibrations.
- Charge the battery regularly and as fully as possible. Do not leave the battery discharged for a long period of time.
- If the battery no longer charges or only charges partially, contact our Service Centre.
- Do not use damaged chargers.
- Dispose of the appliance with battery in an environmentally friendly manner (see "15. Disposal").
- Only use the supplied charging station to charge the rechargeable battery.

- Users cannot simply replace the battery pack themselves. In this case, the rechargeable battery must be replaced by a qualified service technician.

The laser distance measurement complies with the IEC 60825-1:2014 Class 1 and does not generate any hazardous laser radiation.

4. Package contents

DANGER!

Risk of choking and suffocation!

There is a risk of choking and suffocation due to swallowing or inhaling small parts or plastic wrap.

- Keep the plastic packaging out of the reach of children.

Check whether all the items in the delivery are present. Contact us within 14 days after purchase if any items are missing.

The following items are supplied with your product:

- Robot vacuum and mop with built-in lithium-ion battery pack
- 1 x charging station
- 1 x charging cable
- 1 x water tank
- 2 x wiping cloths
- 2 x filters (1 x replacement filter)
- 2 x side brushes (including 1 x replacement side brush)
- 1 x cleaning brush
- 1 x remote control, incl. 2 x batteries type AAA LR03 1.5 V
- 1 x short manual
- User manual (available for download, see "1. Information about this short manual" on page 94)

5. Appliance overview

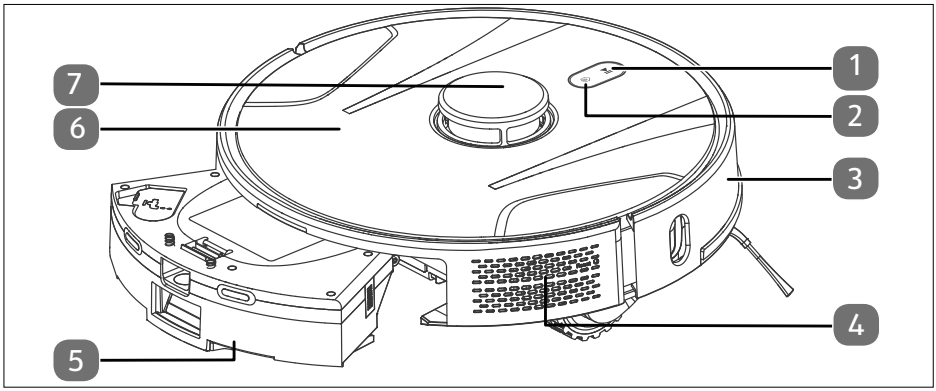

Fig. 1 – Front with open storage compartment

1. button: Return to/recharge at the charging station; long press: reset the WLAN connection
2. button: start/pause cleaning; long press: switch the appliance on/off
3. Bumper
4. Reset button
5. Water tank/dust container
6. Appliance lid
7. Laser sensor

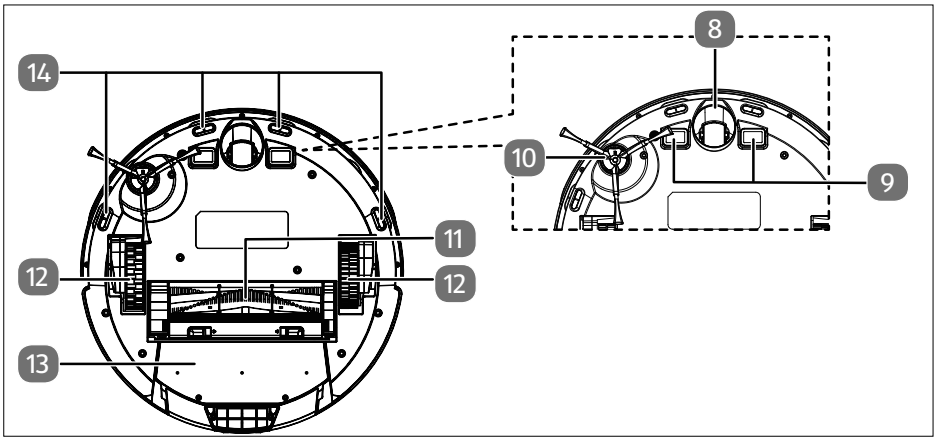

Fig. 2 – Bottom

8. Wheel: to aid the direction of movement
9. Charging contacts
10. Side brush
11. Rotating brush
12. Wheel for driving
13. 2-in-1 dust container
14. Anti-fall sensors

Fig. 3 – Remote control

⏻	Switch the appliance on/off
	Return to/recharge at the charging station
AUTO	Automatic function
	Select the spot cleaning programme
	Initiate pairing mode
▶II	Start/pause
	Mute voice output
	Set mopping moisture level (normal, high)
	Set suction power (normal, high)
∨ ∧ < >	Control buttons

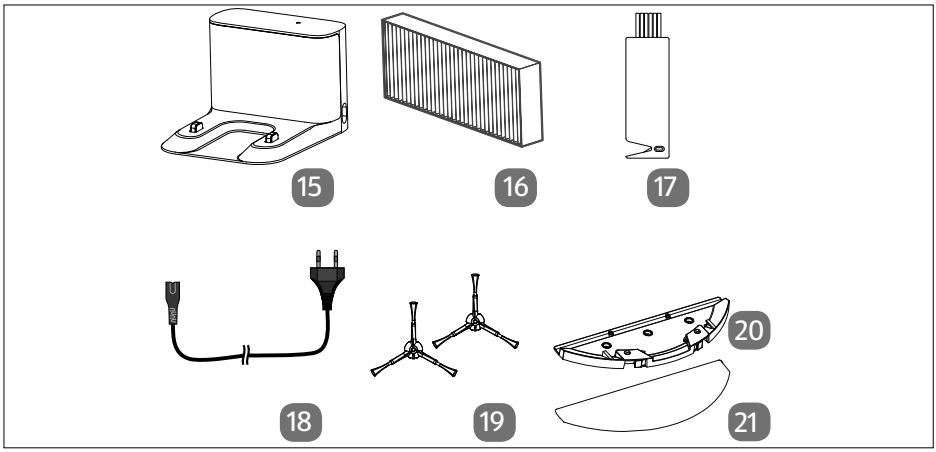

Fig. 4 – Accessories

15. Charging station
16. HEPA replacement filter
17. Cleaning brush with blade
18. Charging cable
19. Replacement side brushes
20. Mop attachment
21. Wiping cloth

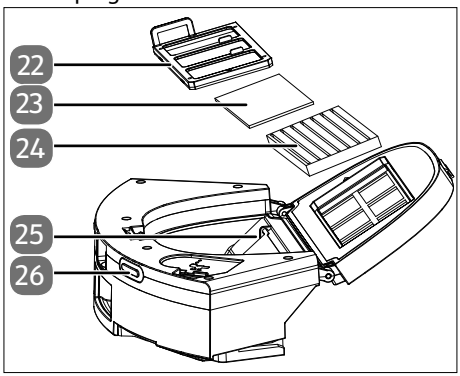

Fig. 5 – Dust container

22. Dust filter
23. Sponge filter
24. HEPA filter
25. Dust flap
26. Charging contacts

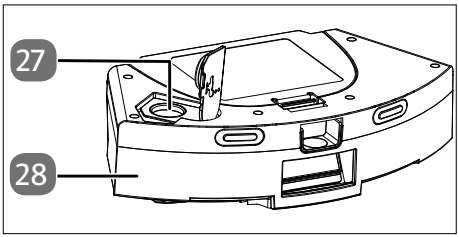

Fig. 6 – Water tank

27. Filling opening
28. Water tank

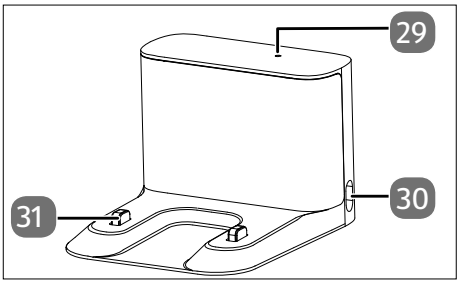

Fig. 7 – Charging station

29. Operating light
30. Charging cable socket
31. Charging contacts

The robot vacuum and mop has a voice output. Status and error messages are indicated by voice output. These voice outputs are not mentioned separately in the user manual as they are self-explanatory.

- Press the button to mute voice output and acoustic signals.

6. Preparing the robot vacuum and mop

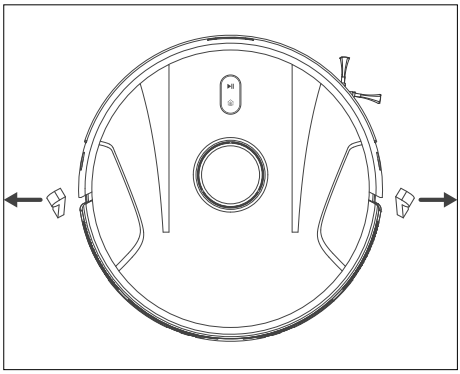

Fig. 8 – Removing the transport lock

- Remove all packaging materials, film, and the transport lock from the appliance.

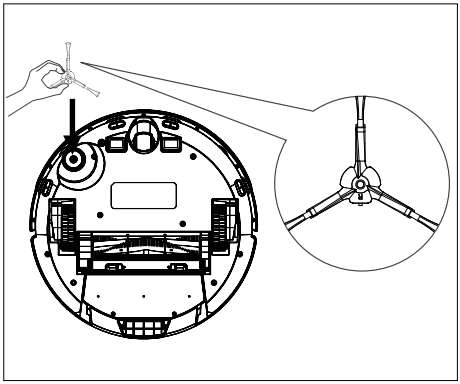

Fig. 9 – Attaching the side brush

- Turn the robot vacuum and mop over and place it on a soft surface.
- Place the side brush supplied vertically on the drive shaft and press it on until you hear it click into place.

6.1. Setting up the charging station

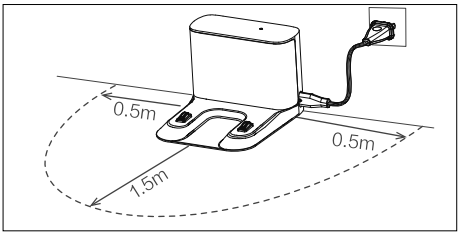

Fig. 10 – Setting up the charging station

- Plug the charging cable into the connection socket on the charging station.
- Position the charging station on a wall with a level surface and avoid direct sunlight.
- Ensure that the required clearance of approx. 0.5 m to the sides and approx. 1.5 m to the front is maintained and that the charging contacts for the robot vacuum and mop are freely accessible.
- Insert the mains plug into the mains socket.

6.2. Charging the battery pack

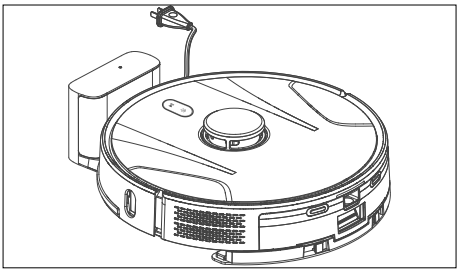

Fig. 11 – Charging battery pack

The robot vacuum and mop is fitted with a lithium-ion battery pack. Fully charge the appliance's battery pack for approx. 5–6 hours.

- Place the robot vacuum and mop on the charging station so that the charging contacts are on top of each other.

7. Inserting batteries in the remote control

WARNING!

Risk of injury!

There is a risk to health due to leaking battery acid.

- Avoid contact with battery acid. If battery acid comes into contact with skin, eyes or mucous membranes, rinse the affected areas with plenty of clean water and consult a doctor as soon as possible.
- Keep new and used batteries out of the reach of children.
- Stop using the remote control if you cannot close the battery compartment securely, and keep it well away from children.

WARNING!

Risk of explosion!

- There is a risk of explosion if batteries are replaced incorrectly!
- Only replace batteries with those of the same or an equivalent type.
- Never try to recharge non-rechargeable batteries. Risk of explosion!
- Store batteries in a cool, dry place. Strong direct heat can damage batteries. Do not expose the appliance to sources of intense heat.
- Never short-circuit batteries.
- Never throw batteries into a fire.
- Remove leaking batteries from the appliance immediately. Clean the contacts before inserting new batteries. Battery acid can cause chemical burns!
- Always remove flat batteries from the appliance.
- If the appliance is not going to be used for long periods, remove the batteries.
- Before inserting the batteries, check that the contacts in the appliance and on the batteries are clean and, if necessary, clean them.
- Always use new batteries of the same type. Never use old and new batteries together.
- Pay attention to the polarity (+/–) when inserting the batteries.

Two micro batteries, type AAA LR03 1.5 V, are inserted in the remote control.

Replace the batteries if the appliance fails to react to commands from the remote control properly. Then follow these steps:

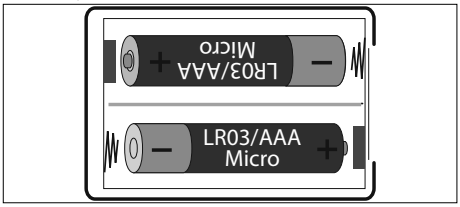

Fig. 12 – Fig. 14 – Battery compartment

- Slide the battery compartment flap open by applying a little pressure to the ribbing.
- Remove the two batteries from the battery compartment.
- Dispose of the old batteries in accordance with legal requirements.
- Insert two new micro batteries, type AAA LR03 1.5 V, into the battery compartment.
- Slide the flap fully back into the remote control.

8. Vacuum cleaning mode

The user manual contains in-depth information on how to use the appliance:

NOTICE!

Risk of damage to property!

Loose cabling can get caught around your robot vacuum and mop during vacuum cleaning and be pulled along by the appliance. This can result in devices being pulled off a table and consequently damaged.

- Lay cables out of the reach of the appliance.
- Remove all fragile items (e.g. glass, lamps, vases) and objects that could become trapped in the brushes or sucked up (e.g. cords, clothing, newspapers, curtains) from the working area before operating the appliance.

Remove the robot's brushes before using it on carpets. This robot vacuum and mop is not suitable for use on deep-pile carpets.

- Make sure that the dust container is clean and empty and that the filter is inserted correctly.
- Press the ▶❚❚ button on the appliance for approx. 5 seconds or the ⏻ button on the remote control to switch on the robot vacuum and mop.
- Press the ▶❚❚ button to start the cleaning process.
- Press the ▶❚❚ button again to pause the cleaning process.
- Press the ▶❚❚ button again to continue cleaning.
- Press the ▶❚❚ button for approx. 5 seconds or the ⏻ button on the remote control to switch off the robot vacuum and mop.

9. Mopping mode

NOTICE!

Possible material damage!

Floor coverings may be damaged by leaking water/liquids.

- Only use the robot vacuum and mop in mopping mode on tiles and sealed floor surfaces, not on carpets.

NOTICE!

Possibility of damage to the appliance!

Unsuitable additives in the water can cause damage to the appliance.

- You can add a commercially available, non-foaming floor cleaning agent to the water. Follow the detergent manufacturer's dosing instructions.

9.1. Preparing the water tank

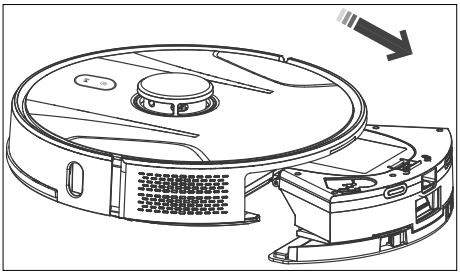

Fig. 13 – Removing the dust container/water tank

- Remove the dust container/water tank.

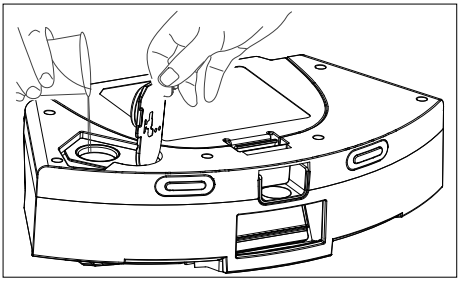

Fig. 14 – Filling the water tank

- Open the cap on the water tank.
- Fill the water tank with clean water.
- Close the cap on the water tank.
- Moisten the wiping cloth with water and wring it out until it stops dripping.

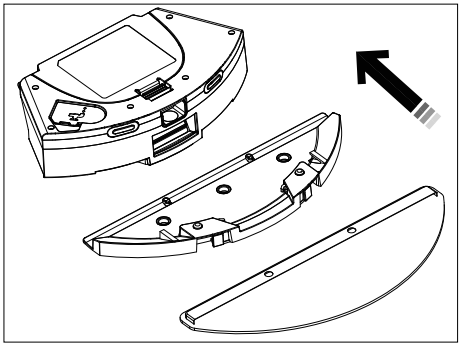

Fig. 15 – Assembling the mop attachment

- Slide the wiping cloth into the guide rail of the mop attachment.
- Firmly press the wiping cloth onto the mounting pads on the bottom of the water tank.

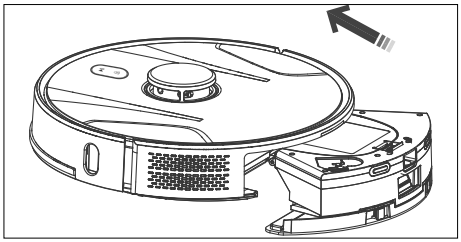

Fig. 16 – Inserting the dust container/water tank

- Place the dust container/water tank back in the robot vacuum and mop and close the dust container cover.
- Press the ▶|| button to start wet cleaning.

10. App control

To make use of the full functionality of your robot vacuum and mop, please download the **medion Life+** app free of charge to your smartphone.

- Simply scan the following QR code or visit the Play Store (Android™) or App Store (iOS®) and search for **medion Life+** app.

medion LIFE+

A customer account is required to use the app. For this, you need a valid email address. Follow the instructions in the app.

10.1. System requirements

- Smartphone with WLAN 802.11 b/g/n/a/ac or higher
- 2.4 GHz/5 GHz WLAN network
- Android™ 9 or higher
- iOS 14 or higher
- Install the **medion Life+** app on your smartphone

10.2. Connecting the appliance to the app

- Open the **medion Life+** app.

If the Bluetooth® function on your smartphone is switched on, the app automatically finds the appliance during the initial setup and is displayed. Without Bluetooth, select the appliance as described below.

The installation process may vary for different operating systems.

- If you have not yet registered an appliance in the **medion Life+** app, tap the **Gerät hinzufügen** button.
  If you have already connected an appliance in the app, click + in the top right corner.
- Select the **X41 SW** (MD11916) model in the **Vacuum robots** category.
- Now follow the instructions in the app to connect.

Further information and support for installing the **medion Life+** app and instructions for optional troubleshooting can be found at: **https://www.medion.com/gb/service/**.

11. Cleaning and care

For information on how to clean, maintain and look after the appliance, please refer to the user manual.

12. Technical specifications

Appliance	
Noise level:	+/- 5 % 60 dB (quiet mode) +/- 5 % 62 dB (standard mode) +/- 5 % 65 dB (medium mode) +/- 5 % 72 dB (high mode)
Dust container capacity:	0.3 l
Water tank capacity:	0.3 l
Operating duration according to vacuum level:	Approx. 240 min.
Weight:	Approx. 3.24 kg
Dimensions:	Approx. 35.0 x 9.8 cm
Battery pack/battery	
Lithium-ion battery block Model:	B121-4S2P
Manufacturer:	BYD, China
Battery voltage:	14.4 V
Battery capacity:	5000 mAh
Output:	72 Wh
Charging time:	<6 hours
Operating temperature:	0 °C to 40 °C
Charging station	
Input	100–240 V∼, 50/60 Hz
Output	19 V ⎓ 1 A
Remote control	
Batteries	2 x 1.5 V (AAA/LR03)

13. EU declaration of conformity

CE medion GmbH hereby declares that the radio equipment type MD 11916 complies with Directive 2014/53/EU and Directive 2011/65/EU. The complete EU declaration of conformity is available at:
www.medion.com/conformity.

14. Trademark information

The Android™ word mark and logos are registered trademarks of Google LLC and are used by MEDION under licence.

Other trademarks are the property of their respective owners.

15. Disposal

PACKAGING

Your appliance has been packaged to protect it from damage in transit.

The packaging is made of materials that can be recycled in an environmentally friendly manner.

Observe the following labels on the packaging materials regarding waste separation with the abbreviations (a) and numbers (b):
1–7: plastics/20–22: paper and cardboard/80–98: composite materials

(France only)
The "Triman" symbol tells the consumer that the product can be recycled, is covered by an extended system of manufacturer's responsibility and must be sorted by material type in France.

APPLIANCE

All old appliances marked with the symbol shown must not be disposed of in normal household waste.

In accordance with Directive 2012/19/EU, the appliance must be properly disposed of at the end of its service life.

This involves separating the materials in the appliance for the purpose of recycling as well as minimising the environmental impact and negative effects on human health.

Take old appliances to an electrical scrap collection point or a recycling centre.

Contact your local waste disposal company or your local authority for more information on this subject.

BATTERIES

Do not dispose of used batteries with normal household rubbish. Batteries must be disposed of correctly. For this purpose, retailers that sell batteries and local collection points provide containers in which you can dispose of them. Contact your local waste disposal company or your local authority for more information.

In connection with the sale of batteries or the supply of appliances containing batteries, we are obliged to draw your attention to the following:

As the end user, you are legally required to return used batteries. The crossed-out wheelie bin symbol means that the battery must not be disposed of with household rubbish.

16. Legal Notice

Copyright 2026
Date: 12. January 2026
All rights reserved.

These operating instructions are protected by copyright.
Mechanical, electronic and any other forms of reproduction are prohibited without the written permission of the manufacturer.
Copyright is owned by the company:

medion GmbH
Am Zehnthof 77
45307 Essen
Germany

Please note that you cannot use the address above for returns. Please always contact our Customer Service team first.

Prodotto in Cina

FSC
www.fsc.org
MIX
Paper | Supporting responsible forestry
FSC™ C171299

FR
LE TRI
+ FACILE
BAC DE TRI