Használati útmutató

Szén-monoxid-érzékelő

WORKZONE

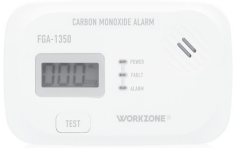

Javítószolgálati Hotline	851932
HU	Kérjük forduljon a magyarországi ALDI áruházakhoz.
A Focuszcsoport Cikk Típusa: FGA-13501ASH	11/2025

3
év jótállás

1 Általános tudnivalók

Ez a használati útmutató (a továbbiakban: útmutató) a termék részét képezi, és fontos információkat tartalmaz annak üzembe helyezésével és használatával kapcsolatban.
A termék használata előtt figyelmesen olvassa el az útmutatót, különösen a Biztonság című fejezetet.
Az útmutató figyelmen kívül hagyása súlyos sérülésekhez és a termék károsodásához vezethet.
Őrizze meg ezt az útmutatót későbbi használathoz és hivatkozáshoz. Ha a terméket továbbadja, feltétlenül mellékelje az útmutatót is.

2 Biztonság

2.1 Tudnivalók magyarázata

Az útmutatóban a következő jelöléseket és jelzőszavakat használtuk.

⚠ figyelmeztetés!
» Ez a jelölés/jelzőszó közepes kockázatú veszélyt jelöl, amelyet ha nem kerülnek el, súlyos, akár halálos sérüléshez vezethet.

⚠ vigyázat!
» Ez a jelölés/jelzőszó alacsony kockázatú veszélyt jelöl, amelyet ha nem kerülnek el, kisebb vagy közepesen súlyos sérülésekhez vezethet.

vigyázat!
» Ez a jelzőszó lehetséges anyagi károkra figyelmeztet.

ℹ tudnivaló
» Ez a szimbólum a használatról nyújt hasznos kiegészítő információkat.

2.2 Jelmagyarázat

Az útmutatóban, a terméken és a csomagoláson a következő jelölések kerülnek alkalmazásra:

	Olvassa el az útmutatót.
	Az ilyen jellel ellátott készülékeket csak száraz beltéri helyiségekben szabad használni.
CE	Megfelelőségi nyilatkozat: Az itt látható jellel ellátott termékek teljesítik az Európai Gazdasági Térség valamennyi vonatkozó közösségi előírását.

2.3 Általános biztonsági utasítások

⚠ figyelmeztetés! életveszély szén-monoxid miatt!
A tüzelőberendezések szakszerűtlen kezelése esetén a szén-monoxid-koncentráció életveszélyt jelentő módon megnövekedhet. A termék csak veszély esetén figyelmeztet, de nem akadályozza meg a szén-monoxid-koncentráció megnövekedését.
» Csakis ellenőrzött/tesztelt tüzelőberendezéseket vásároljon és üzemeltessen.
» A tüzelőberendezéseket kizárólag megfelelő módon, szakemberrel telepíttesse. Pontosan tartsa be a gyártói utasításokat.
» Rendszeresen ellenőrizze az összes tüzelőberendezést, továbbá rendszeresen végeztesse el a felülvizsgálatukat szakemberrel.
» Évente egyszer tisztíttassa meg a kéményeket és a füstelvezető nyílásokat.
» Ügyeljen arra, hogy a tüzelőberendezés ne legyen rozsdás és sérült.
» Soha ne grillezzen a házban vagy a garázsban.
» Gondoskodjon megfelelő szellőztetésről, ha nyitott kandallót vagy több égőegységet működtet.
» Mindig legyen figyelmes a szén-monoxid-mérgezés jeleire.
» Soha ne égessen faszenet zárt helyiségekben, kempingjárműben és autóban, sátorban vagy kunyhóban.
» Soha ne javítson, ellenőrizzen és telepítsen égetőművet, hacsak nem rendelkezik a beszerzéshez szükséges megfelelő szakismerettel és készségekkel.
» Soha ne használja fűtésre a gáztüzhelyet, a sütőt, valamint a haj- és ruhaszárítót.
» Soha ne használjon grillezőt vagy díszkályhát a házban vagy zárt helyiségekben.
» Soha ne üzemeltessen benzin- vagy dízelkályhát a házban vagy zárt helyiségekben.
» Soha ne hagyja figyelmen kívül a készülékek biztonsági kikapcsolását.

⚠ figyelmeztetés! kémiai égési sérülések veszélye!
Az elemből kifolyó folyadék a bőrrel vagy testrészekkel érintkezve égési sérülést okozhat.
» Az elemből kifolyó folyadék bőrre, nyálkahártyára, szembe ne kerüljön. Ha mégis érintkezik a folyadékkal, azonnal öblítse le az érintett területet bő mennyiségű tiszta vízzel, és szükség esetén haladéktalanul forduljon orvoshoz.
» Az elem károsodása esetén feltétlenül viseljen védőkesztyűt, és száraz, nedvszívó ronggyal távolítsa el az elemből kifolyt folyadékot.

⚠ figyelmeztetés! gyermekekre veszélyes!
A termék és alkatrészeinek szerelését és kezelését nem végezhetik gyermekek, mert a művelet közben életveszélyesen megsérülhetnek.
» A terméket és csomagolását gyermekektől elzárva tárolja. A gyermekek az apró alkatrészeket lenyelve megfulladhatnak.
» Az elemeket mindig gyermekektől elzárva tárolja.
» Ha azt gyanítja, hogy valaki mégis lenyelt egy elemet vagy az más módon a testébe került, haladéktalanul keressen fel egy orvost.

⚠ vigyázat! sérülésveszély!
A szakszerűtlen összeszerelés vagy kezelés sérülést okozhat.
» A szerelés és karbantartás során ügyeljen arra, hogy a létra stabilan álljon, és használjon megfelelő szerszámot.
» A szerelés során ne okozzon kárt a gáz-, elektromos vagy távközlési vezetékekben.
» Bizonyosodjon meg a termék megfelelő rögzítettségéről, és összeszereléskor kerülje a termék leesését és az emiatt kialakuló sérüléseket.

2.4 Kiegészítő biztonsági utasítások

vigyázat! meghibásodás veszélye!
A szakszerűtlen szerelés vagy kezelés a termék sérülését idézheti elő, vagy anyagi kárt okozhat.
» Kerülje a nedves, hideg vagy meleg környezetben való üzemeltetést. Másképpen az elektronikus áramkörök károsodhatnak.
» Ha a termék bevisik vagy rázkódásnak van kitéve, az elektronikus áramkörök károsodhatnak. A teszteltségombtól ellenőrizze, hogy a termék még megfelelően működik-e, és szükség esetén cserélje ki a terméket. A látharatsan meghibásodott termeket közvetlenül ki kell cserélni.
» A tisztításhoz ne használjon súroló- vagy oldószert. Ügyeljen arra, hogy az elektromos alkatrészeket ne érje nedvesség.

2.5 Rendeltetésszerű használat

- A termék kizárólag a megnövekedett szén-monoxid-koncentráció észlelésére és az erre való figyelmeztetésre szolgál. Ha a termék érzékelője megnövekedett szén-monoxid-koncentrációt észlel, akkor a termék hangjelzést ad, hogy a jelen lévő személyek időben és megfelelően tudjanak reagálni a veszélyre, miközt jelentős kockázatnak lennének kitéve.
- A termek 20–40 m² alapterületű beltéri helyiségekben használható.
- A termék kizárólag a megnövekedett szén-monoxid-koncentráció észlelésére szolgál, azonban annak elvezetéssel való megszüntetésére (pl. szellőztetőegység működtetésével) nem alkalmas.
- A termék nem használható járművekben (pl. lakókocsi, kempingjármű) vagy hajókon, és nem helyettesíti a füst- vagy gázérzékelőt. A terméket kizárólag a jelen útmutatóban ismertetett módon használja. Bármely más használat nem rendeltetésszerű használatnak minősül, anyagi kárt és/vagy személyi sérülést okozhat. A termék nem játékszer.
- A gyártó és a forgalmazó a rendeltetésellenes vagy hibás használatból eredő károkért nem vállal felelősséget.

3 Terméktáttekintés

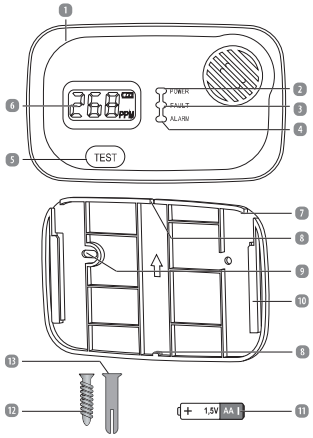

1	Készülékház	6	Kijelző	11	Elem*, 2 db
2	Működést jelző lámpa (zöld)	7	Szerelőlemez	12	Csavar, 2 db
3	Hibajelző lámpa (sárga)	8	Rögzítő	13	Tipli, 2 db
4	Riasztólámpa (piros)	9	Csavarfurat, 2 db		
5	Teszteltségomb	10	Sín, 2 db		

*A szállítási csomag 2 db AA típusú, 1,5 V DC feszültségű (LR6) elemet tartalmaz.

3.1 A termék és a csomag tartalmának ellenőrzése

vigyázat! meghibásodás veszélye!
Ha a csomagolást figyelmetlenül, éles késsel vagy más hegyes tárggyal nyitja ki, akkor a termék könnyen megsérülhet.
» A csomagolás kinyitásakor óvatosan járjon el.

1. Vegye ki a terméket a csomagolásból.
2. Ellenőrizze a csomag hiánytalanságát (lásd a Terméktáttekintés c. fejezetet).
3. Ellenőrizze, hogy láthatók-e sérülések a termeken vagy bármely alkatrészén. Amennyiben igen, ne használja a terméket. Forduljon a gyártóhoz a megadott e-mail-címen: smartwares-service-hu@sertronics.de

3.2 Alaptisztítás

1. Távolítsa el a csomagolóanyagot.
2. Az első használat előtt tisztítsa meg a termék minden részét a Tisztítás és karbantartás című fejezetben leírtak szerint.

3.3 Információk a szén-monoxidról

A szén-monoxid láthatatlan, nem lehet megszagolni vagy megízlelni, mégis halált okozhat! A szén-monoxid vérben való felhalmozódását karboxi-hemoglobin-szintnek nevezzük, és ez az állapot zavart okoz a szervezet oxigénellátásában.
A szén-monoxid-koncentrációtól függően ez az állapot percek alatt végzetes lehet. A leggyakoribb szén-monoxid-források a fűtéshez és főzéshez használt meghibásodott gázkészülékek, járó motorral a garázsban álló járművek, eldugult kémények vagy füstelvezető nyílások, hordozható, üzemanyaggal működő fűtőberendezések, nyitott tüzhelyek, üzemanyaggal működő szerszámok és beltéri grillek.
A szén-monoxid-mérgezés jelei hasonlóak az influenza tüneteihez, de előbbinél láz nem jelentkezik. Egyéb tünet a szédülés, fáradtság, gyengeség, fejfájás, hányinger (émelygés), hányás, álmosság és zavartság. Mindenkit veszélyeztet a szén-monoxid, de a szakértők egyetértenek abban, hogy a meg nem született csecsemők, a kisgyermekek, a terhes nők, az idősek és a szív- vagy légzési problémákkal küzdő személyek vannak a legjobban kitéve a súlyos sérülések vagy akár a halál kockázatának; évente kétszeri szakemberrel ellenőriztesse és tiszttíttassa meg fűtési rendszerét, csappantyúit, kéményeit és elvezetőnyílásait.
A szén-monoxid-mérgezések a következő tünetekkel járnak, amelyeket minden lakónak ismernie kell:

- **Enyhe tünetek**
  Enyhe fejfájás, hányinger, hányás, fáradtság (gyakran „influenzaszerű tünetekként" írják le).
- **Mérsékelt tünetek**
  Erős, lüktető fejfájás, álmosság, szapora szívverés.
- **Súlyos tünetek**
  Eszméletvesztés, szív- és tüdőelégtelenség, halál.

A fenti tünetek egészséges felnőtteknél jelentkeznek. Az értékek eltérőek a nagy kockázati csoporthoz tartozó személyek esetében. A nagy szén-monoxid-koncentrációnak való kitettség halálos kimenetelű lehet, vagy maradandó károsodást és fogyatékosságot okozhat.
Noha a szén-monoxid-mérgezés áldozatai gyakran észlelik a rosszullétet, de túlságosan zavartak ahhoz, hogy egyedül meg tudják menteni magukat, pl. az épület elhagyásával vagy segítségkéréssel. Először a kisgyermekek és a háziállatok lehetnek érintettek. Fontos megismerni a különböző típusú tüneteket.

4 Üzembe helyezés

4.1 A termék megfelelő elhelyezése

ℹ tudnivaló
» A termék kettő elemmel működik, vezeték nem kell hozzá. A mellékelt rögzítőanyagokkal (csavarok + tiplik) a falhoz rögzíthető, vagy sík felületre helyezhető.

A termék elhelyezésével kapcsolatban vegye figyelembe a következő javaslatokat a lehető legjobb teljesítmény eléréséhez.
Hány szén-monoxid-érzékelőt kell felszerelni?

- Legalább egyet minden olyan helyiségben vagy annak közelében, ahol bármilyen égő van, például gáztüzhely, központi fűtés kazánja, hősugárzó vagy vízmelegítő, fűtőlap, grillsütő stb
- Egyszintes házban legalább egy riasztó a hálószobákban vagy a hálószobába vezető folyosón
- Többemeletes házban emeletenként legalább egy riasztó a hálóhelyiség közelében

Hol kell elhelyezni a szén-monoxid-érzékelőket?

- Száraz beltéri helyiség falán, száraz, vízszintes felületen,
- Legalább 1,5 m-re a padlószint felett,
- Legalább 1,85 m-re a háztartási készülékektől/égőberendezéstől.

Hol nem szabad szén-monoxid-érzékelőt elhelyezni?

- olyan helyeken, amelyek hőmérséklete 0 °C alá csökkenhet vagy meghaladhatja a 45 °C-ot;
- nedves vagy magas páratartalmú helyiségekben;
- olyan helyeken, ahol az érzékelőt jelentős mennyiségű por, szennyeződés vagy kibocsátott olaj elszennyezheti vagy eltömítheti;
- függönyök vagy bútorok mögötti helyeken;
- fűtőberendezésekből, légkondicionáló egységekből vagy mennyezeti ventilátorokból származó elszívott levegő környezetében;
- a szabadban;
- közvetlenül a mosogató vagy a főzőberendezés fölett.

4.2 A termék összeszerelése

⚠ figyelmeztetés! életveszély!
Amennyiben fúrásakor a falba telepített elektromos vezetékek megsérülnek, áramütés veszélyével vagy rövidzárlattal kell számolni.
» Fúrás előtt győződjön meg arról, hogy nincs elektromos vezeték a fúrási helyen.

ℹ tudnivaló
» A tipustábla már a szállításkor a termék aljára van rögzítve, de adott esetben más nyelvű tipustáblák is tartozhatnak a termékhez. Ha más nyelvű tipustáblára van szüksége, válassza ki a megfelelő mellékelt tipustáblát, és ragassza rá a megfelelőre.
» A felhasználó biztonsága érdekében a terméket nem lehet felszerelni, ha nincsenek behelyezve az elemek.

1. Jelöljön ki egy alkalmas szerelési helyet.
2. Vegye le a szerelőlemezt (7) a házról (1).
3. Tartsa az szerelőlemezt a szerelési helyen.
4. Jelölje meg mindkét csavarfurat (9) pozícióját a szerelési helyen.
5. Tegye félre újra a szerelőlemezt, és mindkét megjelölt pozícióban fúrjon egy-egy lyukat.
6. Helyezzen egy tiplit (13) mindegyik furatba.
7. Helyezze vissza a szerelőlemezt úgy, hogy a szerelőlemezen lévő két csavarfurat (9) Ön felé nézzen. A fülek (14) a ház hátoldalán találhatók. A szerelőlemezen lévő nyílnak felfelé kell mutatnia a rögzítő felé.

Értékesítő
Smartwares Europe
Smaardenestraat 65
5048 AV Tilburg
Hollandia
smartwares-service-HU@sertronics.de

8. Rögzítse a szerelőlemezt a szerelési helyen úgy, hogy minden csavarfuratba behelyez egy-egy csavart 12, majd csillagfejű csavarhúzóval a típlikbe csavarozza.

A

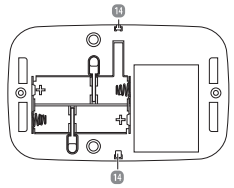

9. Szükség esetén helyezzen be két elemet 11 a készülékház hátulján lévő elemtartó rekeszbe (lásd az **A. ábrát**), a piros csapokat a készülékházba nyomva.
Az elemek behelyezésekor ügyeljen a megfelelő polaritásra (+/–).

B

10. Helyezze a készülékházat (az elemekkel együtt) a szerelőlemezre úgy, hogy a készülékház két sínje 10 a szerelőlemez megfelelő sínjeibe illeszkedjen (lásd a **B. ábrát**).
11. Tolja a készülékházat a szerelőlemezen felfelé egészen addig, amíg a szerelőlemez oldalsó szegélyei egy magasságban nem lesznek a készülékház oldalsó szegélyeivel.
12. A szerelés befejezése után hajtson végre működési próbát a Működési próba végrehajtása c. fejezetben leírt módon.

4.3 A termék bekapcsolása

1. Vegye le a készülékházat 1 a szerelőlemezről 7.
2. Helyezze be az elemeket 11 az elemtartó rekeszbe a termék bekapcsolásához.
3. Helyezze vissza a készülékházat a szerelőlemezre.

Az elemek behelyezését követően egyszerre felvillan a piros riasztólámpa 4, a sárga hibajelző lámpa 3 és a működést jelző zöld lámpa 2. Emellett egy hangjelzés hallható.
A kijelzőn az FIN (VÉGE) felirat jelenik meg.
A termék 20–30 másodperc múlva normál üzemmódra vált.

4.4 Üzemállapot / Funkciók

A táblázat a termék lehetséges üzemállapotait mutatja, és elmagyarázza a termék egyes üzemállapotokban kibocsátott jelzéseit.

Üzemállapot	Fényjelzés	Hangjelzés
Normál üzemmód	A működést jelző zöld lámpa 45 másodpercenként villog.	Nélkül
Teszt	A működést jelző zöld lámpa, a sárga hibajelző lámpa és a piros riasztólámpa villog. Ezután csak a riasztólámpa villog.	4 hangjelzés
Riasztás	A riasztásjelző piros lámpa gyorsan villog.	Nagy frekvenciájú hangjelzés (csipogó hang)
Alacsony elemkapacitás	A működést jelző zöld lámpa 60 másodpercenként fel villan.	Egy jelzőhang 60 másodpercenként
Hibajelzés / A termék hibás működése	Ha hiba lép fel, a sárga hibajelző lámpa kétszer villog, és a kijelzőn a következő jelenik meg Err.	Két hangjelzés, majd percenként egy hangjelzés, amíg a hiba többé nem jelentkezik.
Magas szén-monoxid-koncentráció	A riasztásjelző piros lámpa lassan villog, ha a szén-monoxid-koncentráció 60 percen belül meghaladja a 30 ppm-et, vagy 40 percen belül a 40 ppm-et. A riasztás addig tart, amíg a szén-monoxid-koncentráció 25 ppm alá nem csökken.	4 jelzéshang 3-5 percenként
Csendes riasztás	A piros riasztólámpa gyorsan villog.	Nélkül

4.5 Riasztás

Szén-monoxid	Maximális reakcióidő a riasztás aktiválásáig	Maximális reakcióidő a riasztás aktiválásáig
27 ± 3 ppm	120 perc	--
55 ± 5 ppm	60 perc	90 perc
110 ± 10 ppm	10 perc	40 perc
330 ±30 ppm	--	3 perc

4.6 Működési próba végrehajtása

⚠ Figyelmeztetés! Sérülésveszély!

A termék hangereje (85 decibel) halláskárosodást okozhat.

» A működéspróba során helyezkedjen legalább karhossznyi távolságra a terméktől.

ℹ Tudnivaló

» A gyártó a kifogásolt üzemelés biztosítása céljából a termék havi egyszeri tesztelését javasolja.
» Regisztráljon ingyenes emlékeztető szolgáltatásunkra a Smartwares.eu honlapon.

A termék üzemkészségének vizsgálatához nyomja meg röviden a tesztelőgombot 5.
A termék üzemkész állapotát négy hangjelzés és a piros riasztólámpa 4 villogása jelzi.
Ha a termék nem mutatja a leírásban szereplő üzemkészséget, működése nem kifogástalan.
Ebben az esetben vegye fel a kapcsolatot a gyártóval a következő e-mail-címen: smartwares-service-hu@serrtronics.de

5 10 éves visszaszámlálás

A terméket a gyártási dátumot követő 10 év után ki kell cserélni. A gyártási dátum a készülékházon található.
A termék beépített visszaszámlálási funkcióval rendelkezik, amely arra emlékezteti a felhasználót, hogy a terméket 10 év letelttével ki kell cserélni.
A 10 év letelttét követően a termék élettartamának vége a következőképpen kerül kijelzésre: A sárga hibajelző lámpa 3 háromszor felvillan röviden, és 3 hangjelzés hallható). Ezek a hangjelzések percenként ismétlődnek.
A kijelzőn 8 megjelenik a End .

– Ha a termék eléri élettartam a végét, a terméket azonnal ki kell cserélni.

6 Hibaelhárítás

Probléma	Lehetséges ok	Megoldás
A riasztó nem szólal meg a tesztelőgomb 5 megnyomásakor.	A termék meghibásodott.	Cserélje ki a terméket.
A termék 60 másodperces időközönként „sipol".	Alacsony az elemkapacitás.	Cserélje ki az elemeket 11 minél hamarabb (lásd az Elemcsere c. fejezetet).
A termék akaratlan riasztást (téves riasztást) bocsát ki.	Zavarforrás van jelen (kondenzációs nedvesség, por, főzés során keletkező gőz stb.).	A terméket más helyen szerelje fel, vagy távolítsa el a zavarforrást.

7 Tisztítás és karbantartás

7.1 Tisztítás

Vigyázat! Meghibásodás veszélye!

A szakszerűtlenül végrehajtott tisztítás kárt tehet a termékben, vagy anyagi kárt okozhat.

» Ügyeljen arra, hogy a termék összes nyílása pormentes legyen.
» Ne használjon sárodó- vagy oldószert. Ügyeljen arra, hogy az elektromos alkatrészeket ne érje nedvesség.
» Soha ne tisztítsa a terméket folyó víz alatt.
» Ne használjon dörzshatású vagy éles tisztítóeszközöket, például kést, fém- vagy nejlonkefét, illetve ezekhez hasonló tárgyakat.
» Semmiképpen ne tisztítsa a terméket belülről. Ezáltal a garanciaigény elveszik, és korlátozott működéssel kell számolni.

– Minden tisztítás után ellenőrizze a termék megfelelő működését a tesztelőgombbal 5.
– Havonta egyszer távolítsa el a termékről a rárakódott port száraz, tiszta kendővel vagy kefével.
– A tisztításhoz ne használjon tisztítószert, ehelyett a terméket kivülről puha, száraz ronggyal vagy kefével tisztítsa. Porszívót is használhat. A tisztítás során különösen ügyeljen a nyílások elől és oldalt történő portalanítására.
– Tisztítás után hajtson végre működési próbát a Működési próba végrehajtása c. fejezetben leírt módon.

7.2 Tárolás

Csak akkor rakja el, ha minden része teljesen száraz.

– A terméket mindig száraz helyen tartsa.
– Óvja a terméket a közvetlen napsugárzástól.
– A terméket gyermekek számára nem elérhető helyen, biztonságosan elzárva, 5 °C és 20 °C közötti hőmérsékleten (szobahőmérsékleten) tárolja.

7.3 Termékvédelem

Az alábbi anyagok nagy koncentrációban károsíthatják a termék érzékelőjét, és ezáltal gyakran téves riasztást válthatnak ki:
Metán, propán, izopropil-bután, bután, etilén, etanol (alkohol), izopropanol, benzol, toluol, etil-acetát, hidrogén, hidrogén-szulfát és kén-dioxid.
Aeroszolok, alkoholos termékek, festékek, oldószerek, ragasztók, hajlakk, aftershave, parfümök és bizonyos tisztítószerek a termék károsodását okozhatják.

– A termék megfelelő működésének biztosítása céljából legalább hávonta egyszer hajtson végre működési próbát a „Működési próba végrehajtása" c. fejezetben leírt módon.
– Szerelje le a terméket, és tárolja biztonságos helyen, mielőtt az alábbi munkálatokba kezdene (a lista nem teljes): Fapadlók tisztítása vagy maratása, festés, tapétázás vagy ragasztó és aeroszolok használata.
– Ne fesse be a terméket.

7.4 Elemcsere

⚠ Figyelmeztetés! Robbanásveszély!

A szakszerűtlenül behelyezett elemek kifolyhatnak, és tüzet vagy robbanást okozhatnak.

» Az elemeket csak azonos vagy egyenértékű típusú elemekre cserélje, és behelyezéskor ügyeljen a megfelelő polaritásra. Mindig cserélje ki az elhasználódott elemeket, és ügyeljen arra, hogy az új elemek ne keveredjenek a régiekkel.
» Soha ne tegye ki túlzott hőségnek az elemeket, például túlzó nap vagy tűz hatásának. Ne dobja az elemet tűzbe, ne érje nyílt láng.
» Ne szedje szét az elemeket, és ne zárja őket rövidre.
» Ne töltsön fel nem újratölthető elemeket.

» Az elhasznált elemet vegye ki a termékből.
» Szükség esetén a behelyezés előtt tisztítsa meg az elemek és készülék érintkezőit.

ℹ Tudnivaló

» Az elemeket leglesőbb azt követően cserélje ki, hogy a termék csökkent elemkapacitást jelez.
» Azonnal cserélje ki az elemeket, ha azt észlel, hogy a működést jelző zöld lámpa nem villog.

1. Szükség esetén helyezzen be két elemet 11 a készülékház hátulján lévő elemtartó rekeszbe (lásd az **A. ábrát**), a piros csapokat a készülékházba nyomva.
Az elemek behelyezésekor ügyeljen a megfelelő polaritásra (+/–).
2. Helyezze a készülékházat (az elemekkel együtt) a szerelőlemezre úgy, hogy a készülékház két sínje 10 a szerelőlemez megfelelő sínjeibe illeszkedjen (lásd a **B. ábrát**).
3. Tolja a készülékházat a szerelőlemezen felfelé egészen addig, amíg a szerelőlemez oldalsó szegélyei egy magasságban nem lesznek a készülékház oldalsó szegélyeivel.
4. A szerelés befejezése után hajtson végre működési próbát a Működési próba végrehajtása c. fejezetben leírt módon.

8 Műszaki adatok

A fogyasztási cikk típusa:	FGA-13501ASH
Érzékelő típusa:	elektrokémiai
Bejelentett gáztípus:	szén-monoxid
Elem:	DC 3V, 2 db AA 1,5 V⎓, LR6, lúgos, alkáli
Az elem élettartama:	min. 1 év
Élettartam-érzékelő:	10 év
Riasztási határérték:	27 ± 3 ppm (120 perc után) 55 ± 5 ppm (60–90 perc) 110 ± 10 ppm (10–40 perc) 330 ± 30 ppm (3 percen belül)
Üzemi hőmérséklet:	0–45 °C (tárolás: -10–45 °C ± 2°C)
Megengedett gáztartalom:	Üzem: 20–70 % RH (tárolás: 0–70 % RH)
Riasztási hangerősség:	> 85 dB 3 m távolságban
Felszerelés:	fal
Helyiségméret / észlelési tartomány:	20–40 m^2
Gyártási szám:	851932

9 Leselejtezés

9.1 A csomagolás leselejtezése

A csomagolást szétválogatva tegye a hulladékba. A kartont és papírt a papír, a fóliát a műanyag szelektív hulladékgyűjtőbe tegye.

9.2 A termék leselejtezése

(Az Európai Unión belül alkalmazandó, illetve azokban az országokban, ahol van szelektív hulladékgyűjtés)

Leselejtezett készülékek nem kerülhetnek a háztartási hulladékba!
Az áthúzott szemeteskukát ábrázoló szimbólum azt jelzi, hogy az elektromos és elektronikus berendezéseket nem szabad a háztartási hulladékkal együtt ártalmatlanítani. A fogyasztókat jogszabályi kötelezi arra, hogy az elektromos és elektronikus berendezéseket hasznos élettartamuk végén a válogatatlan (vegyes) települési hulladéktól elkülönítve gyűjtsék. Ily módon biztosítható a környezetbarát és erőforrás-kímélő újrahasznosítás.

A mellette lévő jel azt jelenti, hogy az elemek és akkumulátorok nem ártalmatlaníthatók a háztartási hulladékkal együtt. A fogyasztó törvényi kötelezettsége, hogy a használt elemeket és akkumulátorokat leadja a lakókörnyezetében felállított gyűjtőpontokon vagy az üzletekben, függetlenül attól, hogy tartalmaznak-e káros anyaget*) vagy sem. Így érhető el, hogy az elemek és akkumulátorok bekerüljenek a környezetkímélő hulladékkezelési rendszerbe és értékes nyersanyagok – pl. kobalt, nikkel vagy vörösréz – kinyerhetők legyenek.
Az elemek és akkumulátorok leadása díjmentes.

Egyes lehetséges összetevők – így a higany, a kadmium és az ólom – mérgezők, és szakszerűtlen ártalmatlanítás esetén veszélyt jelentenek a környezetre. Például a nehézfémek emberre, állatokra és növényekre nézve egészségkárosító hatásúak, valamint a környezetben és a táplálékláncban felhalmozódhatnak, majd ezt követően a táplálékkal közvetett úton a szervezetbe juthatnak.
Lítiumtartalmú használt elemeknél fokozott tűzveszély áll fenn. A lítiumtartalmú használt elemek és akkumulátorok ártalmatlanítása során ezért különös odafigyeléssel kell eljárni. Helytelen ártalmatlanítás esetén hőhatások (felhevülés) vagy mechanikai károsodások révén belső vagy külső rövidzárlatok lephetnek fel. A rövidzárlat tüzet vagy robbanást okozhat, és az emberre és környezetre nézve súlyos következményekkel jár. Ártalmatlanítás során a lítium tartalmú használt elemek és akkumulátorok kivezetéseit a külső rövidzárlat elkerülése érdekében ragasszuk le.
A készülékbe nem véglegesen beépített elemeket és akkumulátorokat az ártalmatlanítás előtt el kell távolítani és külön kell ártalmatlanítani.
Elemeket és akkumulátorokat csak lemerült állapotban adjon le!
Lehetőség szerint egyszer használatos elemek helyett akkumulátorokat használjon.
*) a következő jelzéssel ellátva:
Cd = kadmium
Hg = higany
Pb = ólom

10 Megfelelőségi nyilatkozat

A termék teljesíti az EN 50291-1:2018 irányelv követelményeit. A megfelelés igazolva. A megfelelő nyilatkozatokat és dokumentumokat a következő hivatkozáson igényelheti a gyártótól: http://service.smartwares.eu
Őrizze meg az útmutatót későbbi használatra és karbantartási célokra.

11 Jótállási

Kérjük jótállási igényérvényesítés esetén forduljon a termékkel és az annak vételárról kiállított számlával / nyugtával a magyarországi **ALDI áruházakhoz**.

11.1 Jótállási tájékoztató

A fogyasztóval szerződést kötő (a jótállásra kötelezett) vállalkozás cégneve és címe:
ALDI Magyarország Élelmiszer Bt. (Mészárosok útja 2., 2051 Biatorbágy, HUNGARY).

A jótállással kapcsolatos általános szabályok

A fogyasztó és vállalkozásunk közötti szerződés keretében eladott, jogszabály alapján kötelező jótállás alá tartozó új tartós fogyasztási cikkekre (a vonatkozó jogszabály mellékletében meghatározott, jellemzően 10.000,- Ft feladási ár feletti termékek) előírt kötelező jótállási idő

a) **10 000** forintot elérő, de 100 000 forintot meg nem haladó eladási ár esetén **1 év**,

b) **100 000** forintot meghaladó, de 250 000 forintot meg nem haladó eladási ár esetén **2 év**,

c) **250 000** forint eladási ár felett **3 év**.

Vállalkozásunk ugyanakkor a jelen jótállási jegyen feltüntetett, Magyarország területén fogyasztónak minősülő személyek által vásárolt, ekként megjelölt, újj tartós fogyasztási cikk esetén az erre vonatkozó alábbi feltételek mellett 3 évre vállal jótállást, függetlenül attól, hogy a fogyasztási cikk jogszabály előírása alapján egyébként kötelező jótállás alá tartozik-e.
A jótállás nem vonatkozik a fogyó-kopó alkatrészek (pl. világítótesek, akkumulátor kapacitás, gumiabroncsok, védő-, takaróanyagok) rendes élhasználódására, mindez azonban nem érinti a fogyó-kopó alkatrészeinek a polgári jog fogalomhasználata szerinti „hibás" volta esetén fennálló jótállási kötelezettséget.
A jótállási igény a jótállási határidőben érvényesíthető. A határidő elmulasztása jogvesztéssel jár. Ha vállalkozásunk a jótállási kötelezettségének a fogyasztó felhívására - megfelelő határidőben - nem tesz eleget, a jótállási igény a felhívásban tűzött határidő elteltével számított **3 hónapon** belül akkor is érvényesíthető bíróság előtt, ha a jótállási idő már eltelt. E határidő elmulasztása jogvesztéssel jár. A fogyasztó általi használat során keletkező sérüléseke (pl. karcolások, horpadások, törések) a jótállás nem vonatkozik.
A jótállási határidő a fogyasztási cikk fogyasztó részére történő átadása napjával, vagy ha az üzembe helyezést vállalkozásunk vagy annak megbízottja végzi, az üzembe helyezés napján kezdődik. Ha a fogyasztó a fogyasztási cikket az átadástól számított hat hónapon túl helyezteti üzembe, akkor a jótállási határidő kezdő időpontja a fogyasztási cikk átadásának napja. A fogyasztási cikk kijavítása esetén a jótállási időtartama meghosszabbodik a javítással átadás napjától kezdve azzal az idővel, amely alatt a fogyasztó a fogyasztási cikket a bába miatt rendeltetésszerűen nem használhatta. A fogyasztási cikknek a kicserélésével vagy a kijavítással érintett részere a jótállási határidő újból kezdődik. Ezt a szabályt kell alkalmazni arra az esetre is, ha a kijavítás következményeként új hiba keletkezik. Az önként vállalt jótállás időtartama alatt a jótállási idő nem indul újra, kivéve, amennyiben a kicserélésre vagy kijavításra a jogszabályban előírt jótállási idő alatt kerül sor. Ebben az esetben a jogszabály szerinti jótállási időtartam indul újra.
A jótállás a fogyasztó jogszabályból eredő jogait nem érinti. Fogyasztói jogvita esetén a fogyasztó a megyei (fővárosi) kereskedelmi és iparkamarák által működtetett békéltető testület eljárását is kezdeményezheti.
A jótállásból eredő jogokat a fogyasztási cikk tulajdonosa, ill. a fogyasztási cikk tulajdonjogának átruházása esetén az új tulajdonos érvényesíthet, feltéve, hogy fogyasztónak minősülnek.
A jótállásból eredő jogokat a jótállási jegyjel érvényesíthetőek, amelynek nem tehető feltételévé a fogyasztási cikk felbontott csomagolásának a fogyasztó **által** visszaszolgáltatása. A jótállási jegyen nem rögzített szabályok vonatkozásában a mindenkor hatályos vonatkozó magyar jogszabályi előírások irányadók. A jótállási jegy szabálytalan kiállítása vagy a jótállási jegy fogyasztó rendelkezésére bocsátásának elmaradása a jótállás érvényességét nem érinti. A jótállási jegy fogyasztó rendelkezésére bocsátásának elmaradása esetén a szerződés megjötétét bizonyíthatnak kell tekinteni, ha az ellenérték megfizetését igazoló bizonylatot - számlát vagy nyugtát - a fogyasztó bemutatja. Ebben az esetben a jótállásból eredő jogok a számlával, ill. nyugtával érvényesíthetőek.
A fogyasztó mindennemű jótállási igényét érvényesítheti a magyarországi ALDI áruházakban, míg a javítás, ill. bizonyos esetekben a kicserélés (szükség szerint a teljes fogyasztási cikknek vagy csak egyes alkatrészeinek a kicserélése) iránti igénye a fogyasztó választása szerint a vállalkozásunk székhelyén, bármely telephelyén, fióktelepén és a jelen jótállási tájékoztatóban feltüntetett **JAVÍTÓSZOLGÁLATNÁL** közvetlenül is érvényesíthető. Utóbbi esetben a fogyasztó a kijavítás, ill. kicserélés lebonyolításának részletelt a **JAVÍTÓSZOLGÁLATTAL** közvetlenül egyezteti.
A jótállási kötelezettség teljesítésével kapcsolatos költségek vállalkozásunkat terhelik. Ha a fogyasztási cikk meghibásodásában a fogyasztót terhelő karbantartási kötelezettség elmulasztása is közrehatott, a jótállási kötelezettség teljesítésével felmerült költségeket közrehatása arányában a fogyasztó köteles viselni, ha a fogyasztási cikk karbantartására vonatkozó ismeretekkel rendelkezett, vagy ha vállalkozásunk e tekintetben tájékoztatási kötelezettségének eleget tett. Kicserélés vagy előállás esetén a fogyasztó nem köteles a fogyasztási cikknek azt az értékcsökkenését megtéríteni, amely a rendeltetésszerű használat következménye.
A jogszabály alapján kötelező jótállás alá eső fogyasztási cikkek esetén, ha az adott fogyasztási cikk rögzített bekötési, ill. 10 kg-nál súlyosabb, vagy tömegközlekedési eszközön kézi csomagként nem szállítható, a fogyasztási cikket az üzemeltetés helyén kell megjavítani. Ha a kijavítás az üzemeltetés helyén nem végezhető el, a le- és felszerelésről, valamint az el- és visszaszállításról vállalkozásunk, vagy - a **JAVÍTÓSZOLGÁLATNÁL** közvetlenül érvényesített kijavítás iránti igénye esetén - a **JAVÍTÓSZOLGÁLAT** gondoskodik.
A fogyasztó eltérő rendelkezése hiányában a vállalkozásunk köteles a fogyasztási cikket nyolc napon belül kicserélni, ha

(i) a jogszabály szerinti jótállási időtartam alatt a fogyasztási cikk első alkalommal történő javítása során a vállalkozásunk részéről megállapított nyer, hogy a fogyasztási cikk nem javítható; vagy
(ii) a jogszabály szerinti jótállási időtartam alatt a fogyasztási cikk három alkalommal történő kijavítást követően ismét meghibásodik, valamint, ha a Polgári Törvénykönyvről szóló 2013. évi V. törvény („Ptk.") 6:159. § (2) bekezdés b) pontja alapján a fogyasztó nem igényli a vételár arányos leszállítását, és a fogyasztó nem kívánja a fogyasztási cikket a vállalkozásunk költségére kijavítani vagy mással kijavíttatni; vagy
(iii) a fogyasztási cikk kijavítása a kijavítási igény vállalkozásunk részére való közlésétől számított harmincadik napig nem kerül sor.

Ha a fogyasztási cikk cseréjére nincs lehetőség, a vállalkozásunk köteles a fogyasztó által bemutatott, a fogyasztási cikk ellenértékének megfizetését igazoló nyugtán számlán feltüntetett vételárat nyolc napon belül a fogyasztó részére visszatéríteni.
A nyolc napon belüli kicserélésre vagy vételár visszatérítésre vonatkozó ezen előírások a kötelező jótállás alá eső fogyasztási cikkek közül az elektromos kerékpárra, elektromos rollerre, quadra, motorkerékpárra, segédmotoros kerékpárra, személygépkocsira, lakóautóra, lakókocsira, utánfutós lakókocsira, utánfutóra, valamint a motoros vízi járműre nem vonatkoznak.
Ha a fogyasztó a fogyasztási cikk meghibásodása miatt a vásárlástól (üzembe helyezéstől) számított 3 munkanapon belül érvényesít cseréigényt, vállalkozásunk köteles a fogyasztási cikket kicserélni, feltéve, hogy a meghibásodás a rendeltetésszerű használatot akadályozza.
A kijavítás során a fogyasztási cikkbe csak új alkatrész kerülhet beépítésre.
Vállalkozásunk, ill. a **JAVÍTÓSZOLGÁLAT** a kijavítás, ill. kicserélés során nem felel a fogyasztási cikken a fogyasztó, ill. harmadik személy által esetlegesen tárolt adatokért vagy beállításokért.
Vállalkozásunknak törekednie kell arra, hogy a kijavítást vagy kicserélést legfeljebb tizenöt napon belül elvégezze. Ha a kijavítás vagy a kicserélés időtartama a tizenöt napot meghaladja, akkor vállalkozásunk a fogyasztót tájékoztatni köteles a kijavítás vagy a csere várható időtartamáról. A tájékoztatás a fogyasztó előzetes hozzájárulása esetén, elektronikus úton vagy a fogyasztó által átvétel igazolására alkalmas más módon történik.

A jótállási igény bejelentése

A fogyasztó a hiba felfedezése után késedelem nélkül köteles a hibát a vállalkozásunkkal közölni. A hiba felfedezésétől számított **2 hónapon** belül közölt hibát késedelem nélkül közöltnek kell tekinteni. A közlés késedelmből eredő kárért a fogyasztó felelős. A jótállási igényt a fogyasztási cikk minden olyan hibája miatt határidőben érvényesíthetnek kell tekinteni, amely a megjelölt hibát előidézte. Ha a fogyasztó a jótállási igényét a fogyasztási cikknek - a megjelölt hiba szempontjából - elkülöníthető része tekintetében érvényesíti, a jótállási igény a fogyasztási cikk egyéb részeire nem minősül érvényesítetnek.

Mentesülés a jótállási felelősség alól

Vállalkozásunk mentesül a jótállási kötelezettség alól, ha bizonyítja, hogy a hiba oka a vásárlás időpontja után keletkezett (pl. rendeltetésellenes használat, átalakítás, szakszerűtlen kezelés, helytelen tárolás, elemi kár, a használati-kezelési útmutató szerinti karbantartás elmaradása).
A rendeltetésellenes használat ellenőrzése céljából a fogyasztási cikkhez magyar nyelvű használati és kezelési útmutatót mellékelünk és kérjük, hogy az abban foglaltak saját érdekében tartsa be.

A fogyasztót a jótállás alapján megillető jogok

A fogyasztó a Ptk. 6:159. §-ában rögzített szabályok szerint

- kijavítást vagy kicserélést igényelhet, kivéve, ha a választott jótállási igény teljesítése lehetetlen, vagy ha az a kötelezettnek - másik jótállási igény teljesítésével összehasonlítva - aránytalan többletköltséget eredményezne, figyelembe véve a fogyasztási cikk hibáitan állapotban képviselt értéket, a szerződésszegés súlyát és a jótállási jog teljesítésével a jogosultnak okozott érdekérelmet;
- vagy a vételár arányos leszállítását igényelheti, a hibát a kötelezett költségére maga kijavíthatja vagy mással kijavíttathatja, vagy a szerződéstől elállhat, ha vállalkozásunk a kijavítást vagy a kicserélést nem vállalta, ill. ha ezen kötelezettségének megfelelő határidőn belül, a fogyasztó érdekeit kímélve nem tud eleget tenni, vagy ha a fogyasztónak a kijavításhoz vagy kicseréjéhez fűződő érdeke megszűnt.

Jogszabály alapján kötelező jótállás alá nem tartozó új tartós fogyasztási cikkek esetében (a vonatkozó jogszabály mellékletében meg nem határozott, jellemzően 10.000,- Ft eladási ár alatti termékek) a fogyasztó a vállalkozásunk által önként vállalt jótállási kötelezettség alapján, a fentiesztül eltérően

- kicserélést igényelhet, vagy
- a szerződéstől elállhat és a vételár visszatérítését igényelheti.

Jelentéktelen hiba miatt előállásnak nincs helye. A kijavítást vagy kicserélést - a fogyasztási cikk tulajdonságaira és a jogosult által elvárható rendeltetésére figyelemmel - megfelelő határidőn belül, a jogosult érdekeit kímélve kell elvégezni. A fogyasztó a választott jótállási jogáról másikra térhet át, az áttérésével okozott költséget köteles azonban vállalkozásunknak megfizetni, kivéve, ha az áttérésével okozott költséget köteles azonban vállalkozásunknak adott okot, vagy az áttérés egyébként indokolt volt. A jótállási igény érvényesítésére egyebekben a kellékszavatossági jogok gyakorlására vonatkozó jogszabályi előírásokat kell megfelelően alkalmazni.