Sahara TB

WLAN 8-in-1 Funk-Wetter Center HitzeIndex

WIFI 8-in-1 Wireless Weather Center Heat index

Art. No. 7003400

DE **BEDIENUNGSANLEITUNG 3**

GB **INSTRUCTION MANUAL.....44**

DE Besuchen Sie unsere Website über den folgenden QR Code oder Weblink um weitere Informationen zu diesem Produkt oder die verfügbaren Übersetzungen dieser Anleitung zu finden.

EN Visit our website via the following QR Code or web link to find further information on this product or the available translations of these instructions.

FR Si vous souhaitez obtenir plus d'informations concernant ce produit ou rechercher ce mode d'emploi en d'autres langues, rendez-vous sur notre site Internet en utilisant le code QR ou le lien correspondant.

NL Bezoek onze internetpagina via de volgende QR-code of weblink, voor meer informatie over dit product of de beschikbare vertalingen van deze gebruiksaanwijzing.

ES ¿Desearía recibir unas instrucciones de uso completas sobre este producto en un idioma determinado? Entonces visite nuestra página web utilizando el siguiente enlace (código QR) para ver las versiones disponibles.

IT Desidera ricevere informazioni esaustive su questo prodotto in una lingua specifica? Venga a visitare il nostro sito Web al seguente link (codice QR Code) per conoscere le versioni disponibili.

RU Посетите наш сайт, отсканировав QR-код, или перейдите ссылке, чтобы больше узнать об этом товаре или скачать руководство по эксплуатации на другом языке.

www.bresser.de/P7003400

RECYCLAGE (TRIMAN/FRANCE)

FR

FR Cet appareil, ses accessoires et cordons se recyclent

À DÉPOSER EN MAGASIN ou À DÉPOSER EN DÉCHÈTERIE

Points de collecte sur www.quefairedemesdechets.fr
Privilégiez la réparation ou le don de votre appareil !

FSC
www.fsc.org
MIX
Paper | Supporting responsible forestry
FSC® C140795

WORKS WITH:

weathercloud
https://weathercloud.net

WEATHER UNDERGROUND
https://www.wunderground.com

AWEKAS
https://www.awekas.at

PWSWEATHER
https://www.pwsweather.com

Weather Underground is a registered trademark of The Weather Channel, LLC. both in the United States and internationally. The Weather Underground Logo is a trademark of Weather Underground, LLC. Find out more about Weather Underground at www.wunderground.com

APP DOWNLOAD:

Download on the App Store

GET IT ON Google Play

Apple and the Apple logo are trademarks of Apple Inc., registered in the U.S. and other countries. App Store is a service mark of Apple Inc., registered in the U.S. and other countries.
Google Play and the Google Play logo are trademarks of Google Inc.

Table of Contents

1. Gültigkeitshinweis . . . 4
2. Allgemeine Informationen . . . 4
3. Allgemeine Warnhinweise . . . 4
4. Allgemeine Warnhinweise . . . 5
5. Einleitung . . . 6
   5.1 Lieferumfang/Verpackungsinhalt . . . 6
   5.2 Schnellstartanleitung . . . 7
6. Vor der Installation . . . 7
   6.1 Testbetrieb . . . 7
   6.2 Standortwahl . . . 7
7. Erste Schritte . . . 8
   7.1 8-in-1-Funksensor . . . 8
   7.2 Drahtlosen 8-IN-1-Sensor installieren . . . 8
      7.2.1 Batterie und Einbau . . . 9
      7.2.2 Montage des Ständers und der Stange . . . 9
      7.2.3 Montageanweisungen . . . 10
   7.3 Synchronisieren Sie den/die zusätzlichen Funksensor(en) (optional) . . . 11
   7.4 Thermo-Hygro-Sensoren . . . 11
   7.5 Einrichten der Basisstation . . . 12
      7.5.1 Schalten Sie die Basisstation ein . . . 12
      7.5.2 Basisstation einrichten . . . 12
      7.5.3 Synchronisierung des drahtlosen 8-in-1-Multisensors . . . 13
      7.5.4 Datenbereinigung . . . 13
8. Funktionen und Bedienung der Basisstation . . . 13
   8.1 Bildschirm-Anzeige . . . 13
   8.2 Tastenbelegung Basisstation . . . 14
   8.3 Uhrzeit und Datum . . . 15
      8.3.1 Status der Zeitsynchronisation . . . 15
      8.3.2 W-LAN-Verbindung . . . 15
      8.3.3 Empfang des Sensor-Funksignals . . . 16
      8.3.4 Mondphase . . . 16
   8.4 Uhrzeit, Datum, Einheiten und weitere Einstellungen . . . 16
   8.5 Einstellen der Weckzeit und des Wetteralarms (Höchst-/Tiefstwertalarm) . . . 17
      8.5.1 Weckzeit und Wetteralarmwerte anzeigen . . . 19
      8.5.2 Bedienung der Weckfunktion . . . 19
      8.5.3 Bedienung des Wetteralarms . . . 19
   8.6 Eigenschaften Basisstation . . . 20
      8.6.1 Wettervorhersage . . . 20
      8.6.2 Barometrischer Druck . . . 20
      8.6.3 Außenbereich Temperatur, Luftfeuchtigkeit, Taupunkt und Index . . . 21
      8.6.4 Innenraum und optional CH1 ~ 7 Temperatur und Luftfeuchtigkeit . . . 22
      8.6.5 Wind . . . 23
      8.6.6 Rain (Regen) . . . 25
      8.6.7 Lichtintensität, UV-Index und Expositionsniveau . . . 25
   8.7 Trendindikator . . . 26
   8.8 Maximal-/Minimalwerte . . . 26
      8.8.1 MAX/MIN-Aufzeichnung . . . 27
      8.8.2 MAX/MIN-Aufzeichnungen löschen . . . 27
   8.9 Hintergrundbeleuchtung . . . 27
9. Verbinden der Basis mit dem Wi-Fi-Netzwerk . . . 27
   9.1 WSLink Konfigurations-App herunterladen . . . 27
   9.2 Basisstation im AP-Modus (Access Point) . . . 27
   9.3 Ihre Basistation zu WSLink hinzufügen . . . 28
   9.4 Neue Basisstation mit WSLink einrichten . . . 29
   9.5 Einrichtung des Wetterservers . . . 30
   9.6 Kalibrierung . . . 31
   9.7 Firmware . . . 32
10. Konto bei WUnderground & Weathercloud erstellen . . . 32
   10.1 Für Weather Underground (WU) . . . 32
   10.2 Für Weathercloud (WC) . . . 35
   10.3 Awekas . . . 36
   10.4 PWSWeather . . . 36
11. Live-Daten über WUnderground & Weathercloud anzeigen . . . 36
   11.1 Sehen Sie sich Ihre Wetterdaten über WUnderground an . . . 36
   11.2 Sehen Sie sich Ihre WETTERDATEN über WEATHERCLOUD an . . . 37

11.3 Anzeige von Wetterserverdaten über die WSLink-App . . . 37
12. Wartung . . . 38
12.1 Firmware-Aktualisierung . . . 38
12.1.1 Schritte zum Firmware-Update . . . 38
12.2 Batteriewechsel . . . 38
12.2.1 Manuelles Synchronisieren des Multisensors . . . 38
12.3 Zurücksetzen und Werksreset . . . 38
12.4 Wartung des drahtlosen 8-in-1 Multisensors . . . 39
13. Fehlerbehebung . . . 39
14. Technische Daten . . . 40
14.1 Basisstation . . . 40
14.2 8-in-1-Funksensor . . . 42
15. EG-Konformitätserklärung . . . 42
15.1 ENTSORGUNG . . . 42
15.2 Garantie . . . 82

Über dieses Benutzerhandbuch

Dieses Symbol stellt eine Warnung dar. Um einen sicheren Gebrauch zu gewährleisten, halten Sie sich immer an die in dieser Dokumentation beschriebenen Anweisungen.

Auf dieses Symbol folgt ein Benutzertipp.

1. Gültigkeitshinweis

Diese Dokumentation ist gültig für die Produkte mit den nachfolgend aufgeführten Artikelnummern: 7003400
Anleitungsversion: 0724
Bezeichnung dieser Anleitung: Manual_7003400_WIFI-8-in-1-Weathercenter_de-en_BRESSER_v052024a
Informationen bei Serviceanfragen stets angeben.

2. Allgemeine Informationen

Zu dieser Bedienungsanleitung

Diese Bedienungsanleitung ist als Teil des Gerätes zu betrachten. Lesen Sie vor der Benutzung des Geräts aufmerksam die Sicherheitshinweise und die Bedienungsanleitung.
Bewahren Sie diese Bedienungsanleitung zum späteren Nachschlagen an einem sicheren Ort auf. Bei Verkauf oder Weitergabe des Geräts muss die Gebrauchsanweisung an jeden nachfolgenden Besitzer/Benutzer des Produkts weitergegeben werden.

GEFAHR!
Dieses Zeichen steht vor jedem Textabschnitt, der auf die Gefahr von leichten bis schweren Verletzungen bei unsachgemäßem Gebrauch hinweist.

ACHTUNG!
Dieses Zeichen steht vor jedem Textabschnitt, der auf die Gefahr von Sach- oder Umweltschäden bei unsachgemäßer Anwendung hinweist.

3. Allgemeine Warnhinweise

GEFAHR!

- Die in dieser Anleitung gezeigten Bilder können von der Originaldarstellung abweichen.
- Der Inhalt dieser Anleitung darf ohne die Zustimmung des Herstellers nicht vervielfältigt werden.
- Die technischen Spezifikationen und die Inhalte des Benutzerhandbuchs für dieses Produkt können sich ohne weiteren Hinweis ändern.
- Dieses Produkt darf nicht für medizinische Zwecke oder zur Information der Öffentlichkeit verwendet werden

- Das Gerät keiner übermäßigen Kraft, Erschütterung, Staub, Temperatur oder Feuchtigkeit aussetzen.
- Die Lüftungsschlitze nicht mit Materialien wie Zeitung, Stoff o.ä. abdecken.
- Tauchen Sie das Gerät nicht in Wasser. Wenn Sie Flüssigkeit darüber verschütten, trocknen Sie es sofort mit einem weichen, fusselfreien Tuch.
- Das Gerät nicht mit scheuernden oder korrodierenden Materialien reinigen.
- Nehmen Sie keine Eingriffe an den internen Komponenten des Geräts vor. Hierdurch erlischt die Garantie.
- Die Platzierung dieses Produkts auf bestimmten Holzarten kann zu Schäden an der Oberfläche führen, für die der Hersteller keine Verantwortung übernimmt. Kontaktieren Sie ggf. den Möbelhersteller für entsprechende Pflegehinweise.
- Nur vom Hersteller festgelegte Anbauteile/Zubehörteile verwenden.
- Dieses Produkt ist kein Spielzeug. Außerhalb der Reichweite von Kindern aufbewahren.
- Die Basisstation darf nur im Innenbereich genutzt werden.
- Stellen Sie die Basisstation in einem Abstand von mindestens 20 cm von Personen entfernt auf.
- Arbeitstemperatur der Basisstation: -5˚C ~ 50˚C

4. Allgemeine Warnhinweise

⚠ **GEFAHR!**

- Batterien nicht verschlucken. Es besteht Verätzungsgefahr.
- Dieses Produkt enthält eine Knopfzelle/Knopfbatterie. Wenn die Knopfzelle verschluckt wird, kann sie in nur 2 Stunden schwere innere Verätzungen verursachen und zum Tod führen.
- Neue und alte Batterien nicht gemeinsam verwenden. Wenn sich das Batteriefach nicht sicher schließen lässt, verwenden Sie das Produkt nicht mehr und halten Sie es von Kindern fern.
- Wenn Sie glauben, dass Batterien verschluckt worden sein könnten oder sich in irgendeinem Körperteil befinden, suchen Sie sofort einen Arzt auf.
- Dieses Gerät ist nur für die Montage in einer Höhe ≤ 2m geeignet. (Gewicht der Ausrüstung ≤ 1kg)
- Dieses Produkt ist nur für die Verwendung mit dem mitgelieferten Adapter vorgesehen:
  Hersteller: Dong Guan Shi Jie Hua Xu Electronics Factory
  Modell: HX075-0501000-AX
- Geben Sie dieses Produkt bei der Entsorgung separat an eine Sammelstelle für Sonderabfall.
- Trennen Sie das Gerät vom Strom indem Sie das Netzteil entfernen.
- Das Netzteil des Geräts darf nicht verdeckt werden und muss bei bestimmungsgemäßem Gebrauch leicht zugänglich sein.
- Um die Stromzufuhr vollständig zu unterbrechen, muss der AC/DC-Adapter des Geräts vom Netz getrennt werden.

! ACHTUNG!

- Es besteht Explosionsgefahr, wenn der Austausch der Batterie nicht richtig erfolgt. Ersetzen Sie sie nur durch denselben oder einen gleichwertigen Typ.
- Die Batterie darf während des Gebrauchs, der Lagerung oder des Transports keinen extremen Temperaturen, niedrigem Luftdruck oder großer Höhe ausgesetzt werden.
- Das Ersetzen von Batterien durch einen falschen Typ kann zu einer Explosion oder zum Austritt von brennbarer Flüssigkeit oder Gas führen.
- Batterien nicht ins Feuer oder in einen heißen Ofen werfen oder mechanisch zerkleinern oder zerschneiden. Dies kann zu einer Explosion führen.
- Der Verbleib von Batterien in einer Umgebung mit extrem hohen Temperaturen kann zu einer Explosion oder zum Auslaufen von entflammbaren Flüssigkeiten oder Gasen führen.
- Batterien, die einem extrem niedrigen Luftdruck ausgesetzt sind, können explodieren oder es kann zum Austritt brennbarer Flüssigkeiten oder Gasen führen.

5. Einleitung

Vielen Dank, dass Sie sich für unsere WI-FI Wetterstation mit 8-in-1 Profi-Sensor entschieden haben. Dieses System sammelt und lädt automatisch genaue und detaillierte Wetterdaten auf den Websites von Weather Underground und Weathercloud sowie einer Drittanbieter-Wetterplattform hoch, auf der Sie Ihre Wetterdaten frei abrufen und hochladen können. Dieses Produkt ermöglicht professionelle Wetterbeobachtungen und kommt mit exklusiver App für die einfache Einrichtung. Sie erhalten Ihre eigene lokale Vorhersage, Absolut-, Durchschnitts- und Höchst-/Tiefstwerte für nahezu alle Wetterdaten, auch ohne PC/Mac. Diese Wetterstation überträgt die Sensordaten zu Temperatur, Luftfeuchtigkeit, Wind und Niederschlag per Funk an die Basisstation. Für die einfache Inbetriebnahme ist der Multisensor komplett vormontiert und kalibriert. Er sendet die Daten über eine Niedrigenergie-Funkfrequenz im freien Gelände über eine Entfernung von bis zu 150 m (Sichtlinie) zur Basisstation.
Die Basisstation arbeitet mit einem Hochgeschwindigkeitsprozessor, der die empfangenen Wetterdaten aufbereitet. Diese Echtzeitdaten können über Ihren heimischen WLAN-Router auf den Wetterplattformen veröffentlicht werden.
Die Basisstation kann auch mit dem Internet synchronisiert werden, damit die Zeitanzeige und der Wetterdaten-Zeitstempel stets hochpräzise bleiben. Das farbige LCD-Display zeigt informativ Wetteraufzeichnungen mit erweiterten Funktionen, wie z.B. Höchst-/Tiefstwert-Voralarm, verschiedene Wetter-Indexe und MAX/MIN-Aufzeichnungen. Mit den Funktionen zu Sonnenaufgang/-untergang und zur Mondphase ist dieses System wirklich eine bemerkenswerte Wetterstation sowohl für den Hobby- als auch den professionellen Bereich.

5.1 Lieferumfang/Verpackungsinhalt

In der Box finden Sie die folgenden Artikel.

	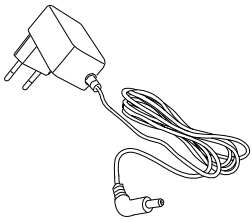		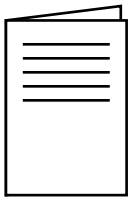
Wi-Fi-Wetterstation-Gateway	DC 5 V, 1A Netzstecker	8-in-1 Sensor	Bedienungsanleitung

Montage-Kit

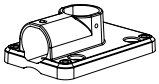	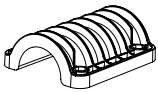	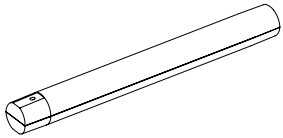
1. Montagesockel	2. Montageklemme	3. Kunststoffstange
4. Schrauben	5. Sechskantmuttern	6. Unterlegscheiben
		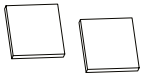
7. Schraube	8. Sechskantmutter	9. Gummibeläge

5.2 Schnellstartanleitung

Die folgende Schnellstartanleitung enthält die notwendigen Schritte zur Installation und zum Betrieb der Wetterstation sowie zum Hochladen der Daten ins Internet inklusive Verweise auf die entsprechenden Abschnitte im Benutzerhandbuch.

Schritt	Beschreibung	Abschnitt
1	Einschalten des drahtlosen 8-in-1-Multisensors	6.2.1
2	Schalten Sie die Basisstation ein und verbinden Sie sie mit dem Multisensor	6.4
3	Manuelles Einstellen von Datum und Uhrzeit (Dieser Schritt kann übersprungen werden, wenn die Wetterstation mit dem Internet verbunden und die Zeitsynchronisationsfunktion aktiviert ist.)	7.4
4	Konto erstellen und Wetterstation bei Weather Underground und/ oder Weathercloud registrieren	9
5	Verbinden Sie die Wetterstation mit WI-FI über die WSLink APP	8.1 bis 8.5

6. Vor der Installation

6.1 Testbetrieb

Bevor Sie Ihre Wetterstation fest installieren, empfehlen wir dem Anwender, die Wetterstation an einem leicht zugänglichen Ort zu betreiben. So können Sie sich mit den Funktionen der Wetterstation und den Kalibrierverfahren vertraut machen, um einen ordnungsgemäßen Betrieb vor der dauerhaften Installation sicherzustellen.

6.2 Standortwahl

Bevor Sie den Multisensor installieren, beachten Sie bitte Folgendes:

10. Der Regenmesser muss regelmäßig (im Abstand von wenigen Monaten) gereinigt werden

11. Die Batterien müssen alle 2 bis 2,5 Jahre gewechselt werden
12. Vermeiden Sie Strahlungswärme, die von angrenzenden Gebäuden und anderen Bauten reflektiert wird. Idealerweise sollte der Multisensor in einem Abstand von 1,5 m zu einem Gebäude, dem Boden oder der Dachspitze installiert werden.
13. Wählen Sie eine Freifläche ohne Behinderung durch Regen, Wind und Sonnenlicht.
14. Die Übertragungsreichweite zwischen dem Multisensor und der Basisstation kann bei Sichtverbindung bis zu 150 m betragen, vorausgesetzt, es befinden sich keine Hindernisse oder Störquellen dazwischen oder in der Nähe wie z. B. Bäume, Türme oder Hochspannungsleitungen. Prüfen Sie die Qualität des Empfangssignals, um einen guten Empfang sicherzustellen.
15. Haushaltsgeräte wie Kühlschrank, Beleuchtung, Dimmer können elektromagnetische Störungen verursachen, während Hochfrequenzstörungen von Geräten, die im gleichen Frequenzbereich arbeiten, Signalaussetzer verursachen können. Wählen Sie einen Standort, der mindestens 1-2 Meter von diesen Störquellen entfernt ist, um einen optimalen Empfang zu gewährleisten.

7. Erste Schritte

7.1 8-in-1-Funksensor

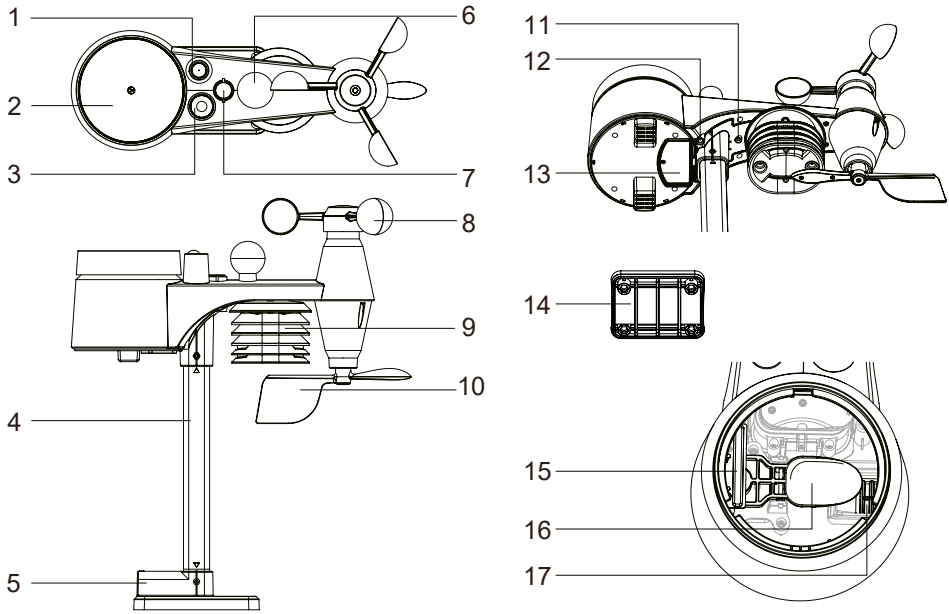

1. Antenne
2. Regensammler
3. UVI/Lichtsensor
4. Montagestange
5. Montagesockel
6. Schwarzer Kugelsensor
7. Balance Anzeige
8. Windschalen
9. Strahlungsschutz und Thermo-Hygro-Sensor
10. Windfahne
11. Rote LED-Anzeige
12. **[RESET]**-Taste
13. Batteriefachabdeckung
14. Montageklemme
15. Regensensor
16. Kippbehälter
17. Abflusslöcher

7.2 Drahtlosen 8-IN-1-Sensor installieren

Ihr drahtloser 8-in-1-Sensor misst für Sie Windgeschwindigkeit, Windrichtung, Niederschlag, UV-Index, Lichtintensität, WBGT, Temperatur und Luftfeuchtigkeit. Er ist komplett vormontiert und

kalibriert für eine einfache Inbetriebnahme.

7.2.1 Batterie und Einbau

Schrauben Sie den Batteriefachdeckel an der Unterseite des Geräts ab und legen Sie die Batterien entsprechend der angegebenen +/- Polarität ein.
Schrauben Sie den Batteriefachdeckel fest an.

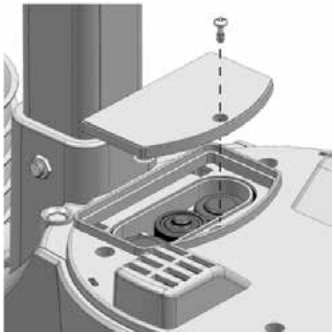

Hinweis:
- Stellen Sie sicher, dass der wasserdichte O-Ring richtig eingesetzt ist, um die Wasserdichtigkeit zu gewährleisten.
- Die rote LED beginnt alle 12 Sekunden zu blinken.

7.2.2 Montage des Ständers und der Stange

Schritt 1 Stecken Sie die eine Seite der Stange in das quadratische Loch des Wettersensors. **Hinweis:** Vergewissern Sie sich, dass die Markierungen an Stange und Sensor übereinstimmen.	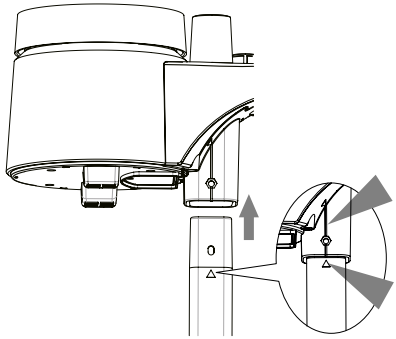
Schritt 2 Setzen Sie die Mutter in das Sechskantloch des Sensors ein, setzen Sie dann die Schraube auf der anderen Seite ein und ziehen Sie sie mit dem Schraubendreher fest.	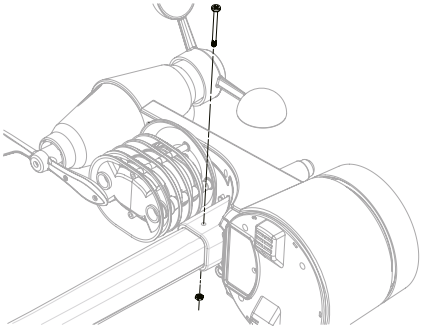

Schritt 3 Stecken Sie die eine Seite der Stange in das quadratische Loch des Ständers. **Hinweis:** Vergewissern Sie sich, dass die Markierungen an Stange und Ständer übereinstimmen.	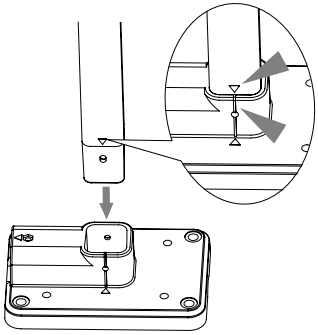
Schritt 4 Setzen Sie die Mutter in das Sechskantloch des Ständers ein, setzen Sie dann die Schraube auf der anderen Seite ein und ziehen Sie sie mit dem Schraubendreher fest.	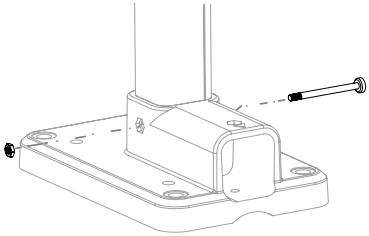

Installieren Sie den 8-in-1 Sensor an einem frei zugänglichen Ort ohne Hindernisse über und um den Sensor herum, um eine genaue Regen- und Windmessung zu gewährleiten. Installieren Sie den Sensor so, dass das kleinere Ende nach Norden zeigt, um die Windrichtungsfahne richtig auszurichten.
Befestigen Sie den Montageständer und die Halterung (im Lieferumfang enthalten) an einem Pfosten oder Mast mit mindestens 1,5 m Abstand zum Boden.

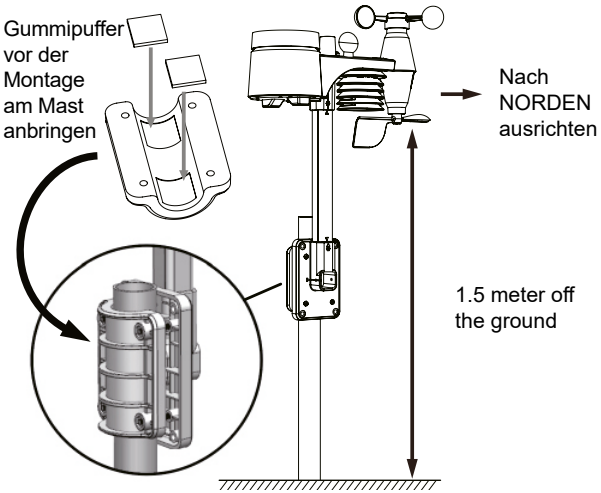

7.2.3 Montageanweisungen

1. Installieren Sie den 8-in-1 Funksensor mindestens 1,5 m über dem Boden für bessere und genauere Windmessungen.
2. Wählen Sie eine freie Fläche mit maximal 150 Metern Entfernung zur Basisstation. Beachten Sie, das bauliche Gegebenheiten die Reichweite verringern können.
3. Installieren Sie den 8-in-1 Funksensor so waagerecht wie möglich, um genaue Regen- und Windmessungen zu erhalten. Sie können zur korrekten Ausrichtung die Ballance Anzeige zur Hilfe nehmen.
4. Montieren Sie den 8-in-1 Funksensor so, dass das Ende des Windmessers nach Norden zeigt, damit die Windfahne in der richtigen Richtung ausgerichtet ist.

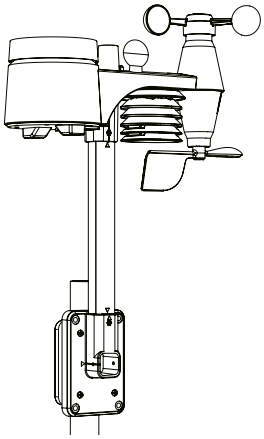

A. Montage am Mast
(Mastdurchmesser 25~33mm)

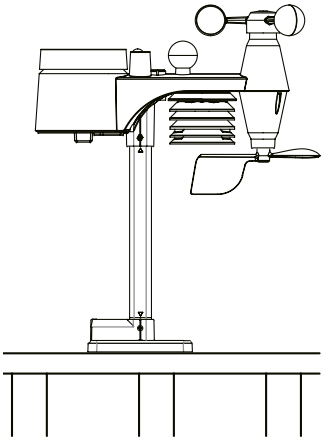

B. Montage auf dem Geländer

7.3 Synchronisieren Sie den/die zusätzlichen Funksensor(en) (optional)

Diese Basisstation unterstützt bis zu 7 zusätzliche Funksensoren. Bitte wenden Sie sich an Ihren Händler vor Ort, um Einzelheiten zu den unterschiedlichen Sensoren zu erfahren.

7.4 Thermo-Hygro-Sensoren

Modell	Anzahl der unterstützten Sensoren	Beschreibung	Bild
7009971	Bis zu 7 Sensoren	Thermo-Hygro-Sensor **Sensor-Daten:** CH1~7 Temperatur und Feuchtigkeit	
7009972		Bodenfeuchte- und Temperatursensor **Sensor-Daten:** CH1~7 Bodenfeuchtigkeit und Temperatur	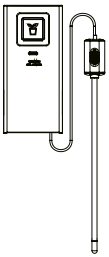
7009973		Pool-Sensor **Sensor-Daten:** CH1~7 Wassertemperatur	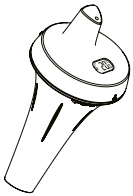

7.5 Einrichten der Basisstation

Befolgen Sie die Schritte, um die Verbindung der Basisstation mit dem Multisensor und dem WLAN einzurichten.

7.5.1 Schalten Sie die Basisstation ein

1. Legen Sie die CR2032-Backup-Batterie ein

Schritt 1	Schritt 2	Schritt 3
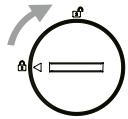	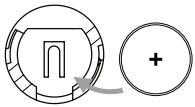	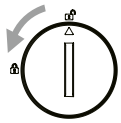
Entfernen Sie die Batterieabdeckung der Basisstation mit einer Münze	Legen Sie eine neue CR2032 Knopfzellenbatterie ein.	Setzen Sie die Batteriefachabdeckung wieder ein.

Hinweis:

Die CR2032-Batterie dient nur als Backup und ist für den Betrieb nicht erforderlich. Bei einem Stromausfall gehen keine Anmeldedaten verloren.

2. Schließen Sie die Netzbuchse der Basisstation mit dem mitgelieferten Adapter an das Stromnetz an.

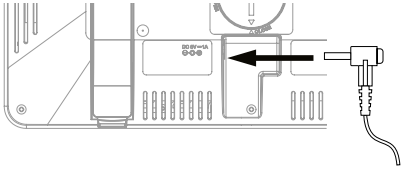

Hinweis:

- Mithilfe der Backup-Batterie wird Folgendes gesichert: Zeit & Datum & Max/Min-Wetteraufzeichnungen, Niederschlagsaufzeichnungen und Werte / Status der Alarmeinstellung.
- Mithilfe des eingebauten Speichers wird Folgendes gesichert: WLAN-Einstellung, Hemisphäreneinstellung, Kalibrierungswerte und Sensor-ID
- Bitte entfernen Sie immer die Backup-Batterie, wenn das Gerät eine Zeit lang nicht benutzt wird. Bitte beachten Sie, dass bestimmte Einstellungen, wie z. B. die Uhr, die Benachrichtigungseinstellungen und die Aufzeichnungen im Speicher des Geräts, auch bei Nichtbenutzung des Geräts die Backup-Batterie belasten.

7.5.2 Basisstation einrichten

1. Nach dem Einschalten des Hauptgerätes werden alle Segmente des LC-Displays angezeigt.
2. Die Basisstation startet automatisch den AP-Modus und zeigt das "AP"-Symbol auf dem Bildschirm an. Folgen Sie den Anweisungen in **Abschnitt 8**, um die WLAN-Verbindung einzurichten.

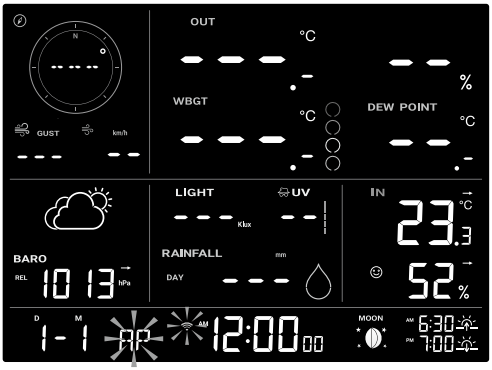

Hinweis:

Wenn beim Einschalten der Basisstation keine Anzeige erscheint, betätigen Sie die Taste **[RESET]** mit einem spitzen Gegenstand. Sollte die Anzeige weiterhin nicht erscheinen, entnehmen Sie die Backup-Batterie, nehmen Sie die Basisstation vom Strom und stellen Sie die Stromversorgung dann erneut her.

7.5.3 Synchronisierung des drahtlosen 8-in-1-Multisensors

Unmittelbar nach dem Einschalten der Basisstation, während sie sich noch im Synchronisationsmodus befindet, kann der 8-in-1-Sensor automatisch mit der Basisstation gekoppelt werden (wie durch die blinkende Antenne angezeigt). Sie können den Synchronisationsmodus auch manuell durch Drücken der Taste **[SENSOR / WI-FI]** neu starten. Sobald der Sensor verbunden ist, erscheinen die Anzeige der Sensorsignalstärke und Wetterinformationen auf der Anzeige ihrer Basisstation.

7.5.4 Datenbereinigung

Während der Installation des drahtlosen 8-IN-1-Sensors werden Sensoren wahrscheinlich ausgelöst, was zu fehlerhaften Niederschlags- und Windmessungen führt. Nach der Installation kann der Benutzer alle fehlerhaften Daten aus der Basisstation löschen. Drücken Sie einfach einmal die Taste **[RESET]**, um die Basisstation neu zu starten.

8. Funktionen und Bedienung der Basisstation

8.1 Bildschirm-Anzeige

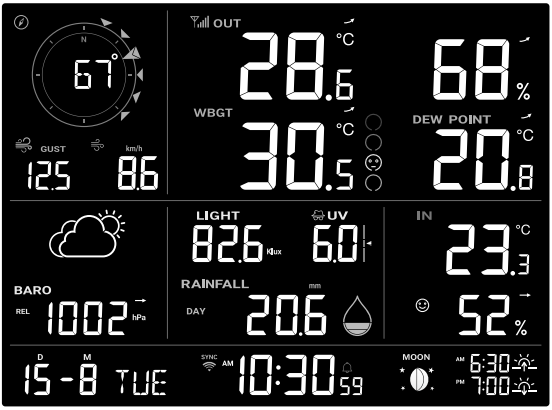

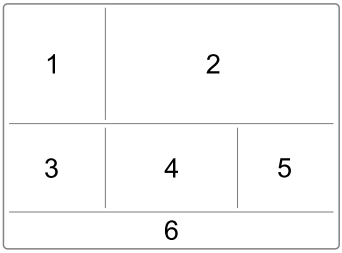

1. Windgeschwindigkeit, Böen und Richtung
2. Außentemperatur, Luftfeuchtigkeit, WBGT, gefühlte Temperatur, Hitzeindex, Windchill und Taupunkt

3. Barometrischer Druck & Wettervorhersage
4. Lichtintensität, UV-Index und Regen
5. Innenraum / CH 1~7 Temperatur und Luftfeuchtigkeit
6. Uhrzeit, Datum, Mondphase und Sonnenauf- und -untergangszeit

8.2 Tastenbelegung Basisstation

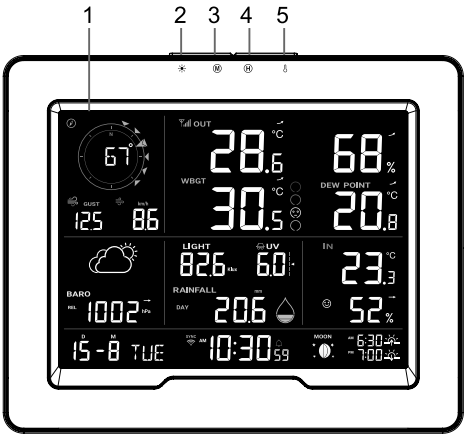

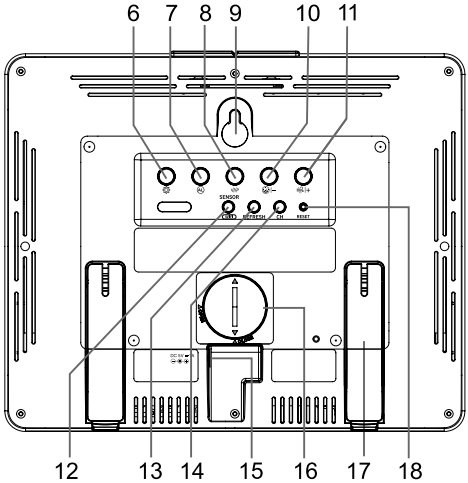

Nr.	Taste / Bauteil	Beschreibung
1	**Bildschirm**	
2	**HINTERGRUNDBE-LEUCHTUNG / SCHLUM-MERFUNKTION**	Drücken Sie diese Taste, um die Intensität der Hintergrundbeleuch-tung zu verändern oder den Weck-/Alarmton zu stoppen.
3	**SPEICHER**	So wechseln Sie zwischen den Höchst- und Mindestwerten seit dem letzten Zurücksetzen
4	**HISTORY**	Drücken Sie , um die Aufzeichnungen der letzten 24 Stunden anzuzeigen.
5	**INDEX**	So wechseln Sie zwischen WBGT, Fühlt sich an, Hitzeindex und Windchill
6	**SET**	Halten Sie 2 Sekunden lang gedrückt, um Uhrzeit, Datum und andere Einstellungen einzugeben.
7	**ALARM**	Drücken Sie , um die Alarmzeit und die Alarmwerte anzuzeigen.
8	**REGEN**	Drücken Sie die Taste, um zwischen der Regenrate und der Niederschlagsmenge verschiedener Zeiträume zu wechseln.
9	**Vorrichtung für Wandmontage**	
10	**- / BARO**	Drücken Sie die Taste, um zwischen dem aktuellen Druck und dem Durchschnittsdruck der letzten 3, 6, 12 und 24 Stunden zu wechseln. 2 Sekunden halten, um zwischen relativem und absolutem Druck zu wechseln
11	**+ / WIND**	Drücken Sie die Taste, um zwischen den aktuellen Böen, den 10-Minuten-Böen und den 12-Stunden-Böen zu wechseln. 2 Sekunden halten, um zwischen Windgeschwindigkeit und Beaufort-Skala zu wechseln

12	**SENSOR / WI-FI**	Drücken um die Synchronisierung der Sensoren zu starten. 6 Sekunden gedrückt halten, um den AP-Modus aufzurufen oder zu verlassen
13	**REFRESH**	Drücken um die Upload-Daten und die Zeitsynchronisation zu aktualisieren.
14	**CHANNEL**	Drücken Sie die Taste, um zwischen der Temperatur- und Luftfeuchtigkeitsanzeige für den Innenraum und die Kanäle 1 bis 7 zu wechseln.
15	**Stromanschlussbuchse**	
16	**Batteriefach**	
17	**Standfuß**	
18	**RESET**	Drücken, um die Basisstation zurückzusetzen Halten Sie die Taste 6 Sekunden lang gedrückt, um die Basisstation auf die Werkseinstellungen zurückzusetzen.

8.3 Uhrzeit und Datum

1. Datum / Tag der Woche
2. Uhrzeit mit Anzeige der Sommerzeit (DST)
3. Alarm und Eisvorwarnung
4. Mondphase
5. Sonnenaufgangs- und Sonnenuntergangszeit

8.3.1 Status der Zeitsynchronisation

Nachdem sich die Basisstation mit dem Zeitserver verbunden hat, kann sie die UTC-Zeit abrufen. Auf der LCD-Anzeige erscheint das Symbol „ **SYNC** “.

Die Uhrzeit wird automatisch stündlich synchronisiert. Sie können auch die **[REFRESH]**-Taste drücken, um die Online-Zeitsynchronisation manuell zu starten.

8.3.2 W-LAN-Verbindung

Das WLAN-Symbol auf dem Display der Basisstation zeigt den Verbindungsstatus mit dem WLAN-Router an.

Stabil: Die Basisstation ist mit dem WLAN-Router verbunden.

Blinkend: Die Konsole sucht nach einer Verbindung zum WI-FI-Router

8.3.3 Empfang des Sensor-Funksignals

1. Die Basisstation zeigt die Signalstärke für den/die Funksensor(en) an, wie in der folgenden Tabelle dargestellt:

Kein Signal	Schwaches Signal	Gutes Signal

2. Wenn das Signal für den Außenkanal unterbrochen wurde und sich nicht innerhalb von 15 Minuten erholt, verschwindet das Signalsymbol. Bei der Temperatur und Luftfeuchtigkeit wird für den entsprechenden Kanal „Er“ angezeigt.
3. Wenn die Verbindung nicht innerhalb von 48 Stunden wiederhergestellt wird, wird dauerhaft „Er“ angezeigt. Tauschen Sie die Batterien aus und drücken Sie die **[SENSOR / WI-FI]**-Taste, um die Verbindung zum Sensor wiederherzustellen.

8.3.4 Mondphase

Die Anzeige der Mondphase wird durch Zeit und Datum der Basisstation bestimmt. In der folgenden Tabelle werden die Mondphasen-Symbole für die Nord- und Südhalbkugel erläutert. Bitte lesen Sie in **Abschnitt 7.4** nach, wie Sie die südliche Hemisphäre einrichten.

Nordhalb-kugel	Mondphase	Südhalb-kugel
	Neumond	
	Erstes Viertel	
	Zunehmender Halbmond	
	Zweites Viertel	
	Vollmond	
	Drittes Viertel	
	Abnehmender Halbmond	
	Letztes Viertel	

8.4 Uhrzeit, Datum, Einheiten und weitere Einstellungen

Halten Sie die **[SET]**-Taste 2 Sekunden lang gedrückt, um in den Einstellungsmodus zu gelangen. Drücken Sie die **[+ / WIND]**- oder **[- / BARO]** -Taste um die gewählte Einstellung anzupassen, und drücken Sie die Taste **[SET]**, um zur nächsten Einstellung zu gelangen. Bitte beachten Sie die folgenden Einstellungsschritte.

Schritt	Modus	Einstellungsschritt
[SET] +2s	Sommerzeit (DST)	Drücken Sie die **[+ / WIND]**- oder **[- / BARO]**-Taste, um AUTO / ON / OFF auszuwählen. Mit AUTO wird die Sommerzeit automatisch der hinterlegten Zeitzone entsprechend eingestellt. Mit ON wird der aktuellen Standardzeit eine Stunde hinzugefügt. Mit OFF wird die Sommerzeitfunktion vollständig ausgeschaltet.
[SET]	Uhrzeit	Drücken Sie die **[+ / WIND]**- oder **[- / BARO]**-Taste, um Minuten / Stunden einzustellen.
[SET]	12-/24-Stunden-Zeitformat	Drücken Sie die **[+ / WIND]**- oder **[- / BARO]**-Taste, um das 12- oder 24-Stunden-Format auszuwählen.

[SET]	Jahr	Drücken Sie die **[+ / WIND]**- oder **[- / BARO]**-Taste, um das Jahr einzustellen.
[SET]	Datum	Drücken Sie die **[+ / WIND]**- oder **[- / BARO]**-Taste, um den Tag / Monat einzustellen.
[SET]	Datumsanzeige-Format (MD / DM)	Drücken Sie die **[+ / WIND]**- oder **[- / BARO]**-Taste, um das Anzeigeformat „Monat / Tag“ (MD) oder „Tag / Monat“ (DM) auszuwählen.
[SET]	Zeitsynchronisation EIN/AUS	Drücken Sie die **Taste [+ / WIND]** oder **[- / BARO]**, um die Zeitsynchronisationsfunktion ein- oder auszuschalten. Wenn Sie die Zeit manuell einstellen möchten, stellen Sie die Zeitsynchronisation auf AUS.
[SET]	Hemisphäre	Drücken Sie die **[+ / WIND]**- oder **[- / BARO]**-Taste, um die nördliche bzw. südliche Hemisphäre für die Mondphasen-Anzeige und die Ausrichtung des Funksensors zu wählen.
[SET]	Sprache für die Wochentagsanzeige	Drücken Sie die **[+ / WIND]**- oder **[- / BARO]**-Taste, um die Sprache für die Wochentagsanzeige auszuwählen.
[SET]	Einheit für Temperatur	Drücken Sie die **[+ / WIND]**- oder **[- / BARO]**-Taste, um °C oder °F auszuwählen.
[SET]	Einheit für Luftdruck	Drücken Sie die **[+ / WIND]**- oder **[- / BARO]**-Taste, um hPa, mmHg oder inHg auszuwählen.
[SET]	Einheit für Windgeschwindigkeit	Drücken Sie die **[+ / WIND]**- oder **[- / BARO]**-Taste, um m/s, Knoten (knots), mph oder km/h auszuwählen.
[SET]	Format der Windrichtungsanzeige	Drücken Sie die Taste **[+ / WIND]** oder **[- / BARO]**, um das Anzeigeformat 360 Grad oder 16 Richtungen zu wählen**.**
[SET]	Einheit für Niederschlag	Drücken Sie die **[+ / WIND]**- oder **[- / BARO]**-Taste zur Auswahl von mm oder Zoll (in)
[SET]	Einheit für Licht	Drücken Sie die Taste **[+ / WIND]** oder **[/ - / BARO]**, um Klux, Kfc oder W/m^2 **auszuwählen.**
[SET]	Beenden des Einstellungsmodus	

Hinweis:

- Drücken Sie im Normalmodus die **[SET]**-Taste für den Wechsel zwischen Jahres- und Datumsanzeige.
- Aus dem Einstellungsmodus können Sie in den Normalmodus zurückkehren, indem Sie die Taste **[SET]** 2 Sekunden lang gedrückt halten.

8.5 Einstellen der Weckzeit und des Wetteralarms (Höchst-/Tiefstwertalarm)

Halten Sie im normalen Zeitmodus die Taste **[ALARM]** 2 Sekunden lang gedrückt, um in den Alarm- und Benachrichtigungseinstellungsmodus zu gelangen.
Drücken Sie dann die Taste **[ALARM]**, um mit dem nächsten Schritt der Einstellung fortzufahren. Bitte beachten Sie die folgenden Einstellungsschritte.

Schritt	Modus	Einstellungsschritt
[ALARM] +2s	Weckzeit	**Drücken Sie die** [**+ / WIND]**- oder **[- / BARO]**-Taste, um die Weckzeit einzustellen. Drücken Sie die **[SET]** -Taste, um den Alarm und den Frostwarnungsalarm ein- bzw. auszuschalten.
[ALARM]	Außentemperatur Höchstwertalarm	**Drücken Sie die** [**+ / WIND]**- oder **[- / BARO]**-Taste, um den Höchstwert für die Außentemperatur einzustellen. Drücken Sie die **[SET]** -Taste, um den Alarm ein- bzw. auszuschalten.

[ALARM]	Außentemperatur Tiefstwertalarm	**Drücken Sie die** [**+ / WIND]**- oder **[- / BARO]**-Taste, um den Tiefstwert für die Außentemperatur einzustellen. Drücken Sie die **[SET]** -Taste, um den Alarm ein- bzw. auszuschalten.
[ALARM]	Außenluftfeuchtigkeit Höchstwertalarm	**Drücken Sie die** [**+ / WIND]**- oder **[- / BARO]**-Taste, um den Höchstwert für die Außenluftfeuchtigkeit einzustellen. Drücken Sie die **[SET]** -Taste, um den Alarm ein- bzw. auszuschalten.
[ALARM]	Außenluftfeuchtigkeit Tiefstwertalarm	**Drücken Sie** [**+ / WIND]**- oder **[- / BARO]**-Taste, um den Tiefstwert für die Außenluftfeuchtigkeit einzustellen. Drücken Sie die **[SET]** -Taste, um den Alarm ein- bzw. auszuschalten.
[ALARM]	WBGT Höchstwertalarm	**Drücken Sie die** [**+ / WIND]**- oder **[- / BARO]**-Taste, um den WBGT Höchstwert für die Windgeschwindigkeit einzustellen. Drücken Sie die Taste **[SET]** um den Alarm ein- bzw. auszuschalten.
[ALARM]	Gefühlte Temperatur (Feels like) Höchstwertalarm	**Drücken Sie die** [**+ / WIND]**- oder **[- / BARO]**-Taste, um den Höchstwert für die gefühlte Temperatur einzustellen. Drücken Sie die **[SET]** -Taste, um den Alarm ein- bzw. auszuschalten.
[ALARM]	Gefühlte Temperatur (Feels like) Tiefstwertalarm	Drücken Sie die **Taste [+ / WIND]** oder **[- / BARO]**, um den gefühlten Wert für den Niedrigwert für die gefühlte Temperatur einzustellen. Drücken Sie die **[SET]** -Taste, um den Alarm ein- bzw. auszuschalten.
[ALARM]	Hitzeindex Höchstalarm	Drücken Sie die **Taste [+ / WIND]** oder **[- / BARO]**, um den Hitzeindex-Höchstwertalarm einzustellen. Drücken Sie die**[SET]** -Taste, um den Alarm ein- bzw. auszuschalten.
[ALARM]	Windkühle Tiefstwertalarm	Drücken Sie die **Taste [+ / WIND]** oder **[- / BARO]**, um den Wert für den Windchill-Tiefstwertalarm einzustellen. Drücken Sie die **[SET]** -Taste, um den Alarm ein- bzw. auszuschalten.
[ALARM]	Taupunkt Tiefstwertalarm	Drücken Sie die **Taste [+ / WIND]** oder **[- / BARO]**, um den Alarmwert für den Taupunkt Tiefstwert einzustellen. Drücken Sie die **[SET]** -Taste, um den Alarm ein- bzw. auszuschalten.
[ALARM]	Windgeschwindigkeit Höchstwertalarm	**Drücken Sie die** [**+ / WIND]**- oder **[- / BARO]**-Taste, um den Höchstwert für die Windgeschwindigkeit einzustellen. Drücken Sie die **[SET]** -Taste, um den Alarm ein- bzw. auszuschalten.
[ALARM]	Druckabfallalarm (Abfall innerhalb von 30 Minuten)	**Drücken Sie die** [**+ / WIND]**- oder **[- / BARO]**-Taste, um den Alarmwert für den Druckabfall einzustellen. Drücken Sie die **[SET]** -Taste, um den Alarm ein- bzw. auszuschalten.
[ALARM]	Lichtintensität Höchstwertalarm	Drücken Sie die **Taste [+ / WIND]** oder **[- / BARO]**, um den höchstwert für die Lichtintensität einzustellen. Drücken Sie die **[SET]** -Taste, um den Alarm ein- bzw. auszuschalten.
[ALARM]	UV-Höchstwertalarm	**Drücken Sie die** [**+ / WIND]**- oder **[- / BARO]**-Taste, um den höchstwert für das UV-Licht einzustellen. Drücken Sie die Taste **[SET]** , um den Alarm ein- bzw. auszuschalten.
[ALARM]	Regenrate Höchstwertalarm	**Drücken Sie die** [**+ / WIND]**- oder **[- / BARO]**-Taste, um den Höchstwert für die Regenrate einzustellen. Drücken Sie die **[SET]** -Taste, um den Alarm ein- bzw. auszuschalten.
[ALARM]	Innenraum/Kanal Temperaturhöchstwertalarm	Drücken Sie die **[+ / WIND]**- oder **[- / BARO]**-Taste, um den Höchstwert für die Innentemperatur einzustellen. Drücken Sie die Taste **[ALARM]**, um den Alarm ein- oder auszuschalten. Drücken Sie die Taste **[CH]**, um IN und CH 1~7 zu wählen.
[ALARM]	Innenraum/Kanal Temperaturtiefstwertalarm	Drücken Sie die **[+ / WIND]**- oder **[- / BARO]**-Taste, um den Tiefstwert für die Innentemperatur einzustellen. Drücken Sie die Taste **[SET]** , um den Alarm ein- oder auszuschalten.

[ALARM]	Innenraum/Kanal Temperaturalarm, Luftfeuchtigkeits-alarm	Wählen sie mit CH den gewünschen Kanal aus. Drücken Sie dann die **[ALARM]** Taste so oft, bis sie zur Einstellung für den Innenraum kommen. Sie können nun für den ausgewählten Kanal erst den Temperaturhöchstwert, dann den Temperaturtiefstwert, Luftfeuchtigkeitshöchstwert und dann den Luftfeuchtigkeitstiefstwert einstellen. Sie müssen jeden Kanal, für den Sie einen Alarm einstellen wollen, erst auswählen und können dann die entsprechenden Werte einzeln ändern.
[ALARM]	Innenraum/Kanal Luftfeuchtigkeits-höchstwertalarm	Drücken Sie die **[+ / WIND]**- oder **[- / BARO]**-Taste, um den Innenraum-Höchstwert für die Luftfeuchtigkeit einzustellen. Drücken Sie die Taste **[SET]** , um den Alarm ein- oder auszuschalten. Drücken Sie die Taste **[CH]**, um IN und CH 1~7 zu wählen.
[ALARM]	Innenraum/ Kanal-Luftfeuchtigkeitstiefstwert-alarm	Drücken Sie die **[+ / WIND]**- oder **[- / BARO]**-Taste, um den Innenraum-Tiefstwert für die Innenluftfeuchtigkeit einzustellen. Drücken Sie die Taste **[SET]** , um den Alarm ein- oder auszuschalten. Drücken Sie die Taste **[CH]**, um IN und CH 1~7 zu wählen.
[ALARM]	Beenden des Einstellungsmodus	

Hinweis:

- Wenn Sie die Weckfunktion einschalten, erscheint das Symbol " " in der Zeitanzeige.
- Wenn Sie die Weckfunktion mit Frostalarm einschalten, erscheint das Symbol " " in der Zeitanzeige.
- Wenn Sie den Wetteralarm einschalten, erscheint das Symbol " " am oberen Rand der Anzeige.
- Zur schnelleren Einstellung eines Wertes, halten Sie während der Einstellung die **[+ / WIND]** oder **[- / BARO]-Taste gedrückt.**
- **Die Weckfunktion(en) schalten sich automatisch ein, sobald Sie die Weckzeit eingestellt haben.**
- **Aus dem Einstellungsmodus können Sie in den Normalmodus zurückkehren, indem Sie die Taste [SET] 2 SEKUNDEN LANG GEDRÜCKT HALTEN.**

8.5.1 Weckzeit und Wetteralarmwerte anzeigen

1. Drücken Sie im Normalmodus die **[ALARM]**-Taste, um die Weckzeit anzuzeigen.
2. Drücken Sie wiederholt die Taste **[ALARM]**, um den Höchst - und Tiefstalarmwerte für die verschiedenen Parameter anzuzeigen.

8.5.2 Bedienung der Weckfunktion

Wenn die Weckzeit erreicht ist, ertönt der Alarmton.
Das Alarmsignal kann durch die folgende Bedienung abgeschaltet werden:

- Automatische Abschaltung nach 2 Minuten ohne Aktion bei erneuter Aktivierung am nächsten Tag.
- Aktivierung der Schlummerfunktion durch Drücken der **[BACK LIGHT / SNOOZE]**-Taste bei erneutem Weckruf nach 5 Minuten.
- Halten Sie die Taste **[BACK LIGHT / SNOOZE]** für 2 Sekunden lang gedrückt oder drücken Sie die **[ALARM]**-Taste, um den Weckruf zu stoppen und für den nächsten Tag erneut zu aktivieren.

Hinweis:

Während der Schlummerphase blinkt das Alarm-Symbol „ “.

8.5.3 Bedienung des Wetteralarms

Wenn Sie den Wetteralarm eingestellt haben und ein Messwert außerhalb des eingestellten Bereichs liegt, ertönt ein Alarm und die entsprechende Wetteranzeige blinkt.
Der Alarm kann folgendermaßen unterbrochen werden:

- Automatische Abschaltung, sobald der Wert wieder im eingestellten Bereich liegt.
- Drücken Sie die **[BACK LIGHT / SNOOZE]**- oder **[ALARM]** -Taste, um den Alarmton abzustellen.

Hinweis:

Die entsprechende Wetteranzeige blinkt so lange weiter, bis der Wert wieder außerhalb des eingestellten Bereichs liegt.

8.6 Eigenschaften Basisstation

8.6.1 Wettervorhersage

Das eingebaute Barometer registriert kontinuierlich den Luftdruck. Basierend auf den gesammelten Daten können die Wetterbedingungen für die kommenden 12 ~ 24 Stunden für einen Radius von 30 ~ 50 km (19 ~ 31 Meilen) vorhergesagt werden.

Sonnig	**Teilweise bewölkt**	**Bewölkt**	**Regnerisch**	**Regnerisch / Stürmisch**	**Schnee-treiben**

Hinweis:

- Die Genauigkeit einer allgemein auf dem Luftdruck basierenden Wettervorhersage liegt bei etwa 70% bis 75%.
- Die Wettervorhersage spiegelt die Wetterlage für die nächsten 12 ~ 24 Stunden, spiegelt aber nicht unbedingt die gegenwärtige Lage wieder.
- Die Wettervorhersage für **SCHNEE** basiert nicht auf dem atmosphärischen Druck, sondern auf der Außentemperatur. Sinkt die Außentemperatur auf unter -3 °C (26 °F), wird das Wettersymbol für **SCHNEE** auf dem Display angezeigt.

8.6.2 Barometrischer Druck

Der atmosphärische Druck ist der Druck an jedem Ort der Erde, der durch das Gewicht der darüber befindlichen Luftsäule verursacht wird. Atmosphärischer Druck bezieht sich auf den durchschnittlichen Druck und nimmt mit zunehmender Höhe allmählich ab. Meteorologen verwenden Barometer, um den Luftdruck zu messen. Da der absolute atmosphärische Druck mit der Höhe abnimmt, korrigieren Meteorologen den Druck relativ zu den Bedingungen auf Meereshöhe. Daher kann in 300 m Höhe der absolute (ABS) Luftdruck 1000, der relative (REL) Luftdruck jedoch 1013 hPa betragen.

Um den genauen REL-Druck für Ihr Gebiet zu erhalten, konsultieren Sie Ihr lokales offizielles Observatorium oder überprüfen Sie eine Wetter-Website im Internet für Echtzeit-Barometerbedingungen und stellen Sie dann den relativen Druck in der KALIBRIERUNGSEINSTELLUNG ein (**Abschnitt 8.6**).

1. Absolut-/Relativdruck-Indikator
2. Anzeige desDurchschnittsdrucks der letzten 3, 6, 12 und 24 Stunden
3. Alarmanzeige für Druckabfall
4. Messwert des barometrischen Drucks

8.6.2.1 Druckverlauf

Drücken Sie die Taste **[BARO]**, um den Durchschnittsdruck der letzten 3, 6, 12 und 24 Stunden aufzuzeichnen.

8.6.2.2 Absoluter oder relativer barometrischer Druck

Im Normalmodus die **[BARO]**-Taste 2 Sekunden lang gedrückt halten, um zwischen den absoluten (ABS) und relativen (REL) Luftdruck-Messwerten zu wechseln.

8.6.3 Außenbereich Temperatur, Luftfeuchtigkeit, Taupunkt und Index

1. Messwert der Außentemperatur
2. Batteriestandanzeige
3. Signalanzeige zur Anzeige der Empfangsstärke des Signals
4. Hoch/Tief-Alarmanzeige
5. Trendindikator
6. Messwert der Außenluftfeuchtigkeit
7. Wetterindex für WBGT, Fühlt sich an wie, Hitzeindex und Windchill
8. WBGT-Stufen-Symbol
9. Taupunktmessung

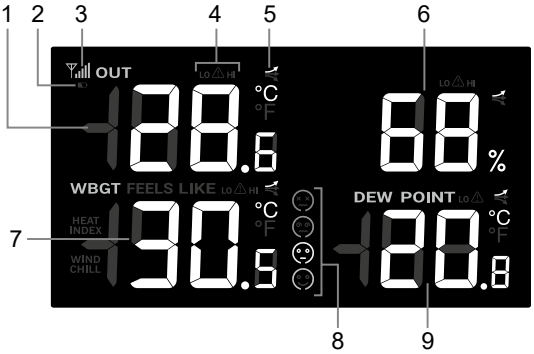

Hinweis:
- Liegt die Temperatur / Luftfeuchtigkeit unterhalb des Messbereichs, zeigt der Messwert „Lo“ an.
- Batteriestandsanzeige wird nur bei schwacher Batterie des Sensors angezeigt. Bei ausreichendem Batteriestand ist keine Anzeige sichtbar.

Unterschiedlichen Wetterindex anzeigen
Drücken Sie die Taste **[INDEX]**, um zwischen den Anzeigen WBGT, FEELS LIKE, HEAT INDEX und WIND CHILL im Wetterindexbereich zu wechseln.

8.6.3.1 WBGT und WBGT-Pegel
Die Feuchtkugeltemperatur (WBGT) ist ein Maß für die Umweltwärme, wie sie auf den Menschen wirkt. Im Gegensatz zu einer einfachen Temperaturmessung berücksichtigt die WBGT die wichtigsten Wärmefaktoren der Umgebung: Lufttemperatur, Luftfeuchtigkeit und Strahlungswärme des Sonnenlichts. Es wird von Industriehygienikern, Sportlern, Sportveranstaltungen und dem Militär verwendet, um die angemessene Belastung durch hohe Temperaturen zu bestimmen.

Vorsicht	Besondere Vorsicht	Gefahr	Besondere Vorsicht
-26.7 ~ 29.3°C	-29.4 ~ 31°C	-31.1 ~ 32.1°C	32.2°C

Hinweis:
- Der WBGT-Anzeigebereich beträgt 10 ~ 50°C (50 ~ 122°F), wenn er unter oder über dem Messbereich liegt, wird „Lo“ bzw. „HI“ angezeigt.
- Es gibt keine WBGT-Anzeige, wenn die WBGT unter 26,7°C (80,1°F) liegt.

8.6.3.2 Gefühlte Temperatur (Feels like)

Die gefühlte Temperatur beschreibt, wie sich die Außentemperatur anfühlen wird. Es handelt sich um einen Wert, der aus dem Windkühl-Faktor (18 °C oder niedriger) und dem Hitzeindex (26 °C oder höher) berechnet wird. Bei Temperaturen im Bereich zwischen 18,1 und 25,9 °C, bei denen sowohl Wind als auch Luftfeuchtigkeit die Temperatur weniger stark beeinflussen, zeigt das Gerät die tatsächlich gemessene Außentemperatur als Feels Like Temperatur an.

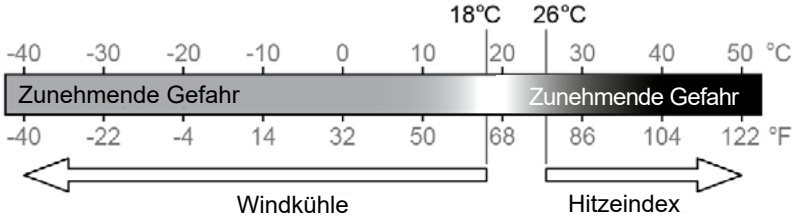

8.6.3.3 Hitzeindex

Der Hitze-Index wird durch die Temperatur- und Luftfeuchtigkeitsdaten des 8-in-1-Außensensors bestimmt, wenn die Temperatur zwischen 26 °C und 50 °C liegt.

Hitze-Index-Bereich	Warnung	Erläuterung
27 °C bis 32 °C (80 °F bis 90 °F)	Vorsicht	Gefahr eines Hitzekollaps
33 °C bis 40 °C (91 °F bis 105 °F)	Besondere Vorsicht	Möglichkeit Dehydrierung durch Hitze
41 °C bis 54 °C (106 °F bis 129 °F)	Gefahr	Hitzekollaps möglich
≥ 55 °C (≥ 130 °F)	Extreme Gefahr	Starkes Risiko der Dehydrierung / Sonnenstich

8.6.3.4 Windkühle (wind chill)

Eine Kombination der Temperatur- und Windgeschwindigkeitsdaten des 8-in-1 Funksensors bestimmt den aktuellen Windkühlfaktor. Herrschen Windverhältnisse, bei denen die Windkühle-Formel angewandt wird, fällt der Windkühle-Wert immer niedriger aus als die tatsächlich gemessene Lufttemperatur. Aufgrund der Beschränkung der Formel, kann eine tatsächliche Lufttemperatur von mehr als 10°C bei einer Windgeschwindigkeit unter 9km/h zu einem fehlerhaften Windkühle-Wert führen.

8.6.3.5 Taupunkt

Der Taupunkt ist die Temperatur, unterhalb derer Luftfeuchtigkeit bei gleichbleibendem Luftdruck im selben Maße wie sie verdunstet, zu flüssigem Wasser kondensiert. Das Kondenswasser wird als *Tau* bezeichnet, wenn es sich auf einer festen Oberfläche bildet.

8.6.4 Innenraum und optional CH1 ~ 7 Temperatur und Luftfeuchtigkeit

Diese Konsole kann die Messwerte des Innenraums und der optionalen Thermo-Hygrosensoren CH1~7 anzeigen. Im normalen Modus können Sie mit **[CH]** zwischen dem Innenraum und anderen Funkkanälen wechseln.
Für die Durchlauf-Funktion halten Sie einfach die **[CH]**-Taste 2 Sekunden lang gedrückt bis das Symbol erscheint. Die Basisstation durchläuft die Messwerte aller Sensoren alle 4 Sekunden.

1. Anzeige für Innenraum oder Kanal 1 ~ 7
2. Signalstärke für Kanal 1 ~ 7
3. Innenraum / CH 1 ~ 7 Temperaturanzeige
4. Hoch/Tief-Alarmanzeige
5. Niedrige Batteriestandsanzeige für den Kanalsensor
6. Symbol für den Durchlauf
7. Komfort-Index-Symbol
8. Symbol für den Sensortyp des optionalen Pool- oder Bodensensors
9. Innenraum / CH-Sensor Luftfeuchtigkeitsmessung
10. Trendindikator

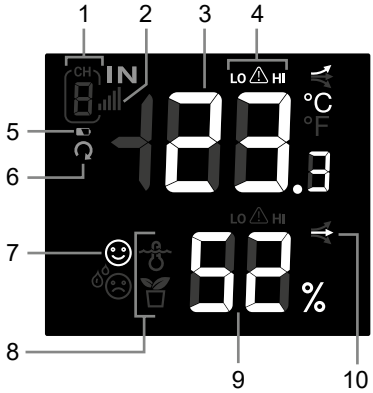

Hinweis:
Batteriestandsanzeige wird nur bei schwacher Batterie des Sensors angezeigt. Bei ausreichendem Batteriestand ist keine Anzeige sichtbar.

8.6.4.1 KOMFORTANZEIGE

Die Komfortanzeige ist eine bildliche Darstellung des Raumklimas, basierend auf der Innenraumtemperatur und -luftfeuchtigkeit.

Zu kalt	Komfortabel	zu heiß

Hinweis:
- Die Komfortanzeige kann bei gleicher Temperatur aufgrund unterschiedlicher Luftfeuchtigkeit variieren
- Bei Temperaturen unter 0 °C (32° F) oder über 60° C (140° F) ist keine Komfortanzeige möglich.

8.6.5 Wind

1. Windrichtungsanzeige (16 Punkte oder 360 Grad)
2. Echtzeit-Windrichtungsanzeige (16 Punkte)
3. Windgeschwindigkeit / Beaufort-Skala
4. Alarmanzeige für hohe Windgeschwindigkeit
5. Windböen (aktuell / 10 Minuten / 12 Stunden)

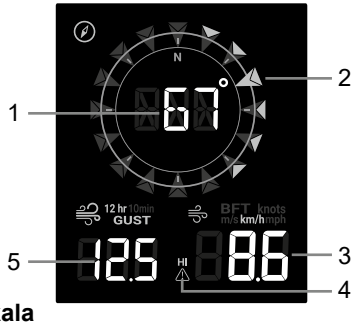

8.6.5.1 Anzeige von Windgeschwindigkeit und Beaufort-Skala

Die Windgeschwindigkeit ist definiert als die durchschnittliche Windgeschwindigkeit, die im Aktualisierungszeitraum von 12 Sekunden gemessen wurde.
Halten Sie die Taste **[WIND]** 2 Sekunden lang gedrückt, um zwischen Windgeschwindigkeit und Beaufort-Skala umzuschalten.

8.6.5.2 Böen, 10 Minuten, 12-Stunden-Böen

Böe ist definiert als die Spitzenwindgeschwindigkeit, die im Aktualisierungszeitraum von 12 Sekunden gemessen wird.
Drücken Sie die Taste **[WIND]**, um die Anzeige zwischen Böen, 10-Minuten-Böen und 12-Stunden-Böen umzuschalten.

8.6.5.3 Beaufort-Skala

Die Beaufort-Skala ist eine internationale Skala für Windgeschwindigkeiten von 0 (Ruhig) bis 12 (Hurrikan-Stärke)

Beaufort-Skala	Beschreibung	Windgeschwindigkeit	Luftzustand
0	Ruhig	< 1 km/h	Ruhig. Rauch steigt senkrecht auf.
		< 1 mph	
		< 1 Knoten	
		< 0,3 m/s	
1	Leichte Luft-bewegung	1,1 ~ 5 km/h	Rauch treibt in Windrichtung ab. Blätter und Windfahnen bewegen sich nicht.
		1 ~ 3 mph	
		1 ~ 3 Knoten	
		0,3 ~ 1,5 m/s	
2	Leichte Brise	6 ~ 11 km/h	Luftzug auf der Haut spürbar. Blätter rascheln. Windfahnen beginnen sich zu bewegen.
		4 ~ 7 mph	
		4 ~ 6 Knoten	
		1,6 ~ 3,3 m/s	
3	Schwache Brise	12 ~19 km/h	Blätter und kleine Zweige ständig in Bewegung, leichte Fahnen ausgedehnt.
		8 ~ 12 mph	
		7 ~ 10 Knoten	
		3,4 ~ 5,4 m/s	
4	Mäßige Brise	20 ~28 km/h	Staub und loses Papier werden angehoben. Äste bewegen sich.
		13 ~ 17 mph	
		11 ~ 16 Knoten	
		5,5 ~ 7,9 m/s	
5	Frische Brise	29 ~ 38 km/h	Äste mittlerer Größe bewegen sich. Kleinere belaubte Bäume beginnen zu schwanken.
		18 ~ 24 mph	
		17 ~ 21 Knoten	
		8,0 ~ 10,7 m/s	
6	Starker Wind	39 ~ 49 km/h	Größere Äste geraten in Bewegung. Pfeifen in Oberleitungen. Die Verwendung eines Regenschirms wird schwieriger. Leere Plastikbehälter kippen um.
		25 ~ 30 mph	
		22 ~ 27 Knoten	
		10,8 ~ 13,8 m/s	
7	Steifer Wind	50 ~ 61 km/h	Ganze Bäume in Bewegung. Es braucht Anstrengung um gegen den Wind zu laufen.
		31 ~ 38 mph	
		28 ~ 33 Knoten	
		13,9 ~17,1 m/s	
8	Stürmischer Wind	62 ~ 74 km/h	Einige Baumzweige brechen. Autos geraten auf der Straße ins Schleudern. Die Fortbewegung zu Fuß wird erheblich behindert
		39 ~ 46 mph	
		34 ~ 40 Knoten	
		17,2 ~ 20,7 m/s	
9	Sturm	75 ~ 88 km/h	Einige Baumäste brechen ab und einige kleinere Bäume knicken um. Baustellenschilder und Absperrungen fallen um.
		47 ~ 54 mph	
		41 ~ 47 Knoten	
		20,8 ~ 24,4 m/s	
10	Schwerer Sturm	89 ~ 102 km/h	Bäume werden abgebrochen oder entwurzelt, größere Schäden an Häusern.
		55 ~ 63 mph	
		48 ~ 55 Knoten	
		24,5 ~ 28,4 m/s	
11	Orkanartiger Sturm	103 ~ 117 km/h	Schwere Schäden an Gebäuden und in Wäldern.
		64 ~ 73 mph	
		56 ~ 63 Knoten	
		28,5 ~ 32,6 m/s	

12	Orkan	≥ 118 km/h	Schwerste Verwüstungen und Sturmschäden an Gebäuden und in Wäldern. Trümmer und ungesicherte Gegenstände werden herumgeschleudert.
		≥ 74 mph	
		≥ 64 Knoten	
		≥ 32.7m/s	

8.6.6 Rain (Regen)

Im Bereich **RAIN** (Regen) werden die Niederschlagsmenge und die Regenrate angezeigt.

1. Zeitraum des Niederschlags und Regenrate
2. Messung der Niederschlagsmenge oder Regenrate
3. Alarmanzeige für hohe Regenrate
4. Level der Regenrate

8.6.6.1 Anzeigemodus für Niederschlag

Drücken Sie die **[RAIN]**-Taste, um zwischen folgenden Auswahlmöglichkeiten zu wechseln:

1. RATE - Aktuelle Niederschlagsrate (basierend auf 10 Minuten Niederschlagsdaten)
2. HOUR - die Gesamtniederschlagsmenge der aktuellen Stunde
3. DAY - Gesamtniederschlag seit Mitternacht (Standard)
4. WEEK - Gesamtniederschlag der aktuellen Woche
5. MONTH - Gesamtniederschlag des aktuellen Kalendermonats
6. TOTAL - Gesamtniederschlag seit dem letzten Zurücksetzen

8.6.6.2 Definition der Regenrate

Level 1	Level 2	Level 3	Level 4
Leichter Regen	Mäßig	Starkregen	Heftiger Regen
0.1~ 2,5 mm/h	2.51 ~ 10,0 mm/h	10.1 ~ 50,0 mm/h	> 50,0 mm/h

Gespeicherte Gesamtniederschlagsmenge zurücksetzen
Im Normalmodus die **[RAIN]**-Taste 6 Sekunden lang gedrückt halten, um die gesamte Niederschlagsaufzeichnung zurückzusetzen.

Hinweis:
Während der Installation des 8-in-1-Funksensors können fehlerhafte Messwerte auftreten. Sobald die Installation abgeschlossen ist und korrekt funktioniert, ist es ratsam, alle Daten zurückzusetzen und mit der Messung neu zu starten

8.6.7 Lichtintensität, UV-Index und Expositionsniveau

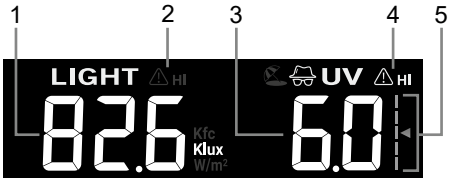

1. Lichtintensität
2. Lichtintensitätöchstalarm
3. UV-Index
4. UV-Höstalarm
5. Anzeige der Belichtungsstärke

8.6.7.1 Tabelle UV-Index vs. Belastungsgrad

Belastungsgrad	Niedrig		Mäßig			Hoch		Sehr hoch			Extrem	
UV-Index	1	2	3	4	5	6	7	8	9	10	11	12~16
Sonnenbrand-zeit	k.A.		45 Minuten			30 Minuten		15 Minuten			10 Minuten	
Empfohlener Schutz	k.A.		Mäßiger oder hoher UV-Anteil! Es wird empfohlen eine Sonnenbrille, einen breiten Hut und langärmelige Kleidung zu tragen.					Sehr hoher oder extremer UV-Level! Es wird empfohlen eine Sonnenbrille, einen breiten Hut und langärmelige Kleidung zu tragen. Wenn Sie im Freien bleiben müssen, sollten Sie unbedingt einen Schattenplatz aufsuchen.				

Hinweis:

- Die Sonnenbrandzeit bezieht sich auf den normalen Hauttyp und dient nur als Anhaltspunkt für die UV-Stärke. Generell gilt: Je dunkler die Haut ist, desto länger (oder mehr) braucht die Strahlung, um auf die Haut einzuwirken.
- Die Lichtintensitätsfunktion dient der Sonnenlichterkennung.

8.7 Trendindikator

Die Trendanzeige zeigt Barometer-, Temperatur- und Luftfeuchtigkeits-Trendwechsel für die nächsten Minuten an.

steigend	beständig	Sinkend

8.8 Maximal-/Minimalwerte

Die Basisstation kann MAX / MIN-Messwerte sowohl täglich als auch seit dem letzten Zurücksetzen aufzeichnen.

MAX	MIN	MAX	MIN
Täglicher MAX-Messwert	Täglicher MIN-Messwert	MAX-Messwert seit dem letzten Zurücksetzen	MIN-Messwert seit dem letzten Zurücksetzen

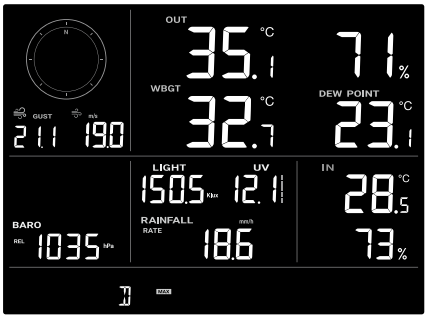

MAX-Aufzeichnungsmodus

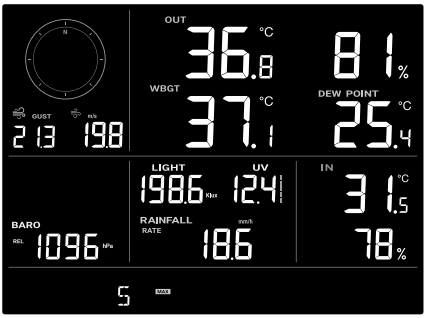

MAX-Aufzeichnungsmodus

8.8.1 MAX/MIN-Aufzeichnung

Drücken Sie im Normalmodus die Taste **[MEMORY]**, um die Aufzeichnungen auf dem Bildschirm in der folgenden Reihenfolge anzuzeigen: tägliche MAX-Aufzeichnungen → tägliche MIN-Aufzeichnungen → seit MAX-Aufzeichnungen → seit MIN-Aufzeichnungen. Drücken Sie die Taste **[INDEX]**, um zwischen WBGT, Feels Like, Heat Index und Wind Chill zu wechseln. Drücken Sie die Taste **[CH]**, um zwischen Indoor und CH 1 ~ 7 zu wechseln.

8.8.2 MAX/MIN-Aufzeichnungen löschen

Halten Sie die **[MAX/MIN]**-Taste 2 Sekunden lang gedrückt, um alle MAX- und MIN-Datensätze zurückzusetzen.

8.9 Hintergrundbeleuchtung

Drücken Sie die Taste **[BACK LIGHT / SNOOZE]**, um die Hintergrundbeleuchtung zwischen Hi, Lo oder Off umzuschalten.

9. Verbinden der Basis mit dem Wi-Fi-Netzwerk

9.1 WSLink Konfigurations-App herunterladen

WSLink

Um die Basisstation mit dem WLAN zu verbinden, müssen Sie die Konfigurations-App „WSLink“ herunterladen, indem Sie den QR-Code scannen oder im App Store oder bei Google Play nach „WSLink“ suchen.

App Store

Google Play

Die WSLink-App ist erforderlich, damit die Basisstation eine WLAN- und Internetverbindung herstellen, den Wetterserver einrichten, die Sensorkalibrierung durchführen und die Firmware aktualisieren kann.

Hinweis:

- Die WSLink-App dient nur zur Konfiguration. Sie wird nicht dazu verwendet, Ihre Wetterdaten abzurufen.
- Die WSLink-App kann geändert und aktualisiert werden.

9.2 Basisstation im AP-Modus (Access Point)

1. Wenn Sie die Basisstation zum ersten Mal einschalten, zeigt der LCD-Bildschirm das blinkende „AP“- und „ “ -Symbol an, um anzuzeigen, dass sie sich im AP-Modus (Access Point) befindet und für die WLAN-Einstellungen bereit ist. Sie können auch die Taste **[SENSOR / WI-FI]** 6 Sekunden lang gedrückt halten, um manuell in den AP-Modus zu gelangen.

AP-Modus der Basisstation

9.3 Ihre Basistation zu WSLink hinzufügen

Öffnen Sie die WSLink-App und folgen Sie den nachstehenden Schritten, um Ihre Basisstation zu WSLink hinzuzufügen.

(a) Seite „Ihr Gerät“
Tippen Sie auf das Symbol „Gerät hinzufügen“.

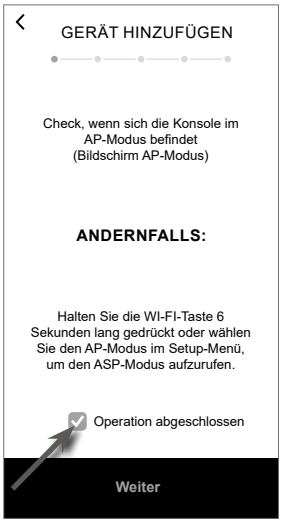

(b) Vergewissern Sie sich, dass sich die Basisstation im AP-Modus befindet, und markieren Sie das Kästchen „Betrieb abgeschlossen“, dann tippen Sie auf „Bestätigen“, um zur System-WLAN-Netzwerkseite Ihres Smartphones zu gelangen.

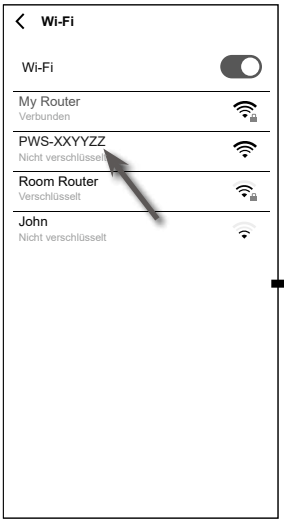

(c) Wählen Sie den Namen des WLAN-Netzwerks der Basisstation (der Name beginnt immer mit PWS-), um Ihr Smartphone mit der Basisstation zu verbinden. Gehen Sie dann zurück zur WSLink-App.

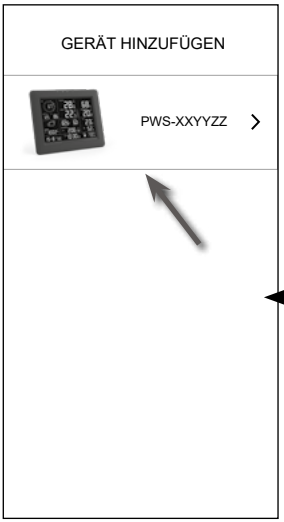

(d) Sobald die Basisstation zu WSLink hinzugefügt wurde, erscheint das entsprechende Symbol in Ihrer Geräteliste. Tippen Sie darauf, um die Einrichtung fortzusetzen.

Abschnitt 8.4
Neue Basisstation mit WSLink einrichten

Hinweis:

- Wenn Sie zum ersten Mal eine Verbindung herstellen, müssen Sie beim Verbinden mit dem Gerät „Keine Internetverbindung“ auswählen.
- Wenn Ihr Smartphone keine Verbindung zur Basisstation herstellen kann, schalten Sie bitte die mobilen Daten / das Netzwerk Ihres Smartphones aus und versuchen Sie es erneut.

9.4 Neue Basisstation mit WSLink einrichten

Die App führt Sie anhand der folgenden Schritte durch die Einrichtung.

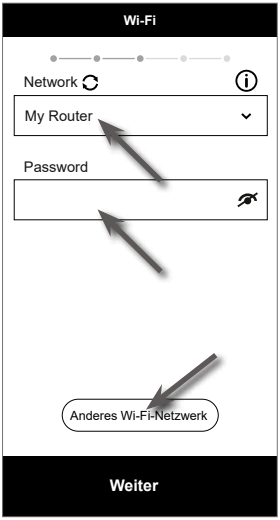

(e) WLAN Seite
Netzwerk: Wählen Sie das WLAN-Netzwerk (SSID des Routers) für die Verbindung aus.
Passwort: Geben Sie das WLAN Passwort ein.
Anderes WLAN-Netz: Einstellung versteckter WLAN-Netzwerke.
Weiter: Gehen Sie zur Seite „Gerät bearbeiten“.

(f) Seite „Gerät bearbeiten“
Name des Geräts: Erstellen Sie einen Namen für Ihr Gerät.
Zeitserver: Wählen Sie den Zeitserver aus
Zeitzone: wählen Sie die Zeitzone
Standort: Geben Sie bei Bedarf Ihren Standort ein.
Weiter: Gehen Sie zur Seite „Wetterserver“.

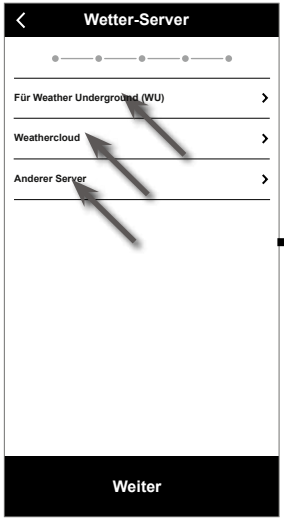

(g) Seite „Wetterserver“
Weather Underground: siehe Abschnitt **8.5 (c1).**
Weathercloud: siehe Abschnitt **8.5 (c2).**
Andere Server: siehe Abschnitt **8.5 (c3).**
Weiter: Gehen Sie zur Seite „Einstellungen“.

(j) Basisstation entfernen
Um das Gerät aus der App zu entfernen, wischen Sie das Symbol der Basisstation nach links und tippen Sie auf den Mülleimer.

(i) Seite „Ihr Gerät“
Die Einrichtung ist nun abgeschlossen. Sie können jederzeit auf das Symbol der Basisstation tippen und den Anweisungen folgen, um die Einstellungen für die Basisstation vorzunehmen.

(h) Seite „Einstellungen“
Dies ist die Hauptseite zur Basisstation, Sie können verschiedene Einstellungsseiten aufrufen, um Ihr Gerät einzurichten. Sobald Sie die Einrichtung abgeschlossen haben, tippen Sie auf „Bestätigen & Beenden“, um den AP-Modus zu verlassen.

9.5 Einrichtung des Wetterservers

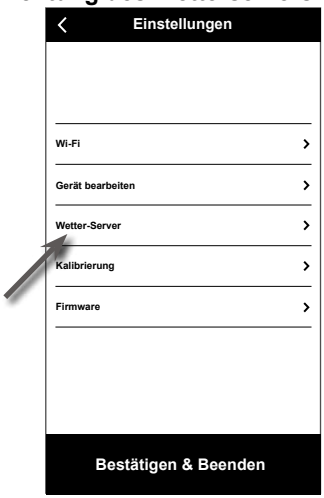

(a) <u>Seite „Einstellungen“</u>
Tippen Sie auf der Einstellungsseite auf „Wetterserver“.

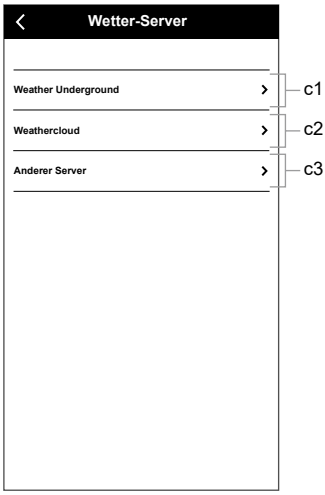

(b) Wählen Sie den Wetter-Server

(c1) Hochladen Ihrer Wetterdaten auf ProWeatherLive

1. Registrieren Sie ein Konto und eine Wetterstation bei proweatherlive.net gemäß Abschnitt 10.4
2. Geben Sie die Stations-ID und den Stationsschlüssel, die Sie von proweatherlive.net erhalten haben, in dieses Feld ein
3. Aktivieren (oder deaktivieren) Sie den Upload.
4. Tippen Sie auf "Speichern".

(c2) Laden Sie Ihre Wetterdaten zu Weather Underground hoch

1. Registrieren Sie ein Konto und eine Wetterstation bei wunderground.com gemäß Abschnitt 10.1
2. Geben Sie die Stations-ID und den Stationsschlüssel, die Sie von WUnderground.com erhalten haben, in dieses Feld ein
3. Aktivieren (oder deaktivieren) Sie den Upload.
4. Tippen Sie auf "Speichern".

(c3) Hochladen Ihrer Wetterdaten auf Weathercloud

1. Registrieren Sie ein Konto und eine Wetterstation bei Weathercloud.net gemäß Abschnitt 10.2
2. Geben Sie die von Weathercloud.net erhaltene Stations-ID und den Stationsschlüssel in dieses Feld ein
3. Aktivieren (oder deaktivieren) Sie den Upload.
4. Tippen Sie auf "Speichern".

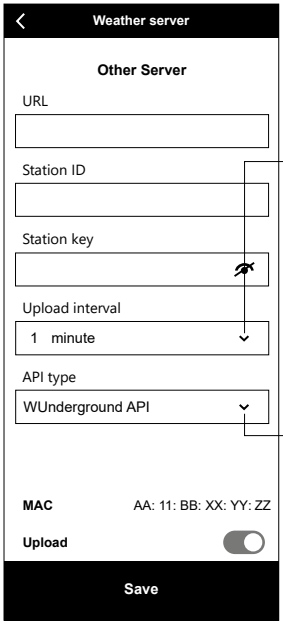

Geben Sie eine andere URL ein, z. B. :
ws.awekas.at
www.pwsweather.com

Sie können auswählen:
- 12 Sekunden
- 15 Sekunden
- 1 Minute
- 5 Minuten

Hinweis: Wählen Sie das Intervall für das Hochladen entsprechend den Anforderungen der verschiedenen Server (z. B. Awekas 15 Sekunden, PWS 1 Minute).

Auswahl:
- WUnderground API
- WSLink API

Hinweis: Für Awekas, PWS oder jede andere URL, die mit WUnderground API kompatibel ist, wählen Sie bitte den WUnderground API-Typ.

(c4) Hochladen auf den benutzerdefinierten Server (optional)

1. Bereiten Sie Ihren benutzerdefinierten Server auf der Grundlage von WUnderground oder WSLink API vor
2. Geben Sie die URL-Adresse, die Stations-ID und den Stationsschlüssel des benutzerdefinierten Servers ein.
3. Wählen Sie das Upload-Intervall und den API-Typ
4. Aktivieren (oder deaktivieren) Sie den Upload.
5. Tippen Sie auf "Speichern".

9.6 Kalibrierung

(a) <u>Seite „Einstellungen“</u>
Tippen Sie auf der Einstellungsseite auf "Kalibrierung".

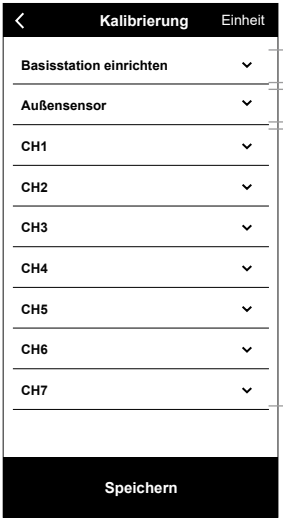

Innenbereich

Außenbereich

Abschnitt für optionale(n) Thermo-Hygrosensor(en) (CH1 ~ CH7).

(b) <u>Seite Kalibrierung</u>

1. Falls nötig, tippen Sie auf „Einheit“, um die Einheit zu ändern, bevor Sie den Kalibrierwert eingeben.
2. Tippen Sie auf das Feld und geben Sie die gewünschte Kalibrierung ein.
3. Tippen Sie auf „Speichern“.

Hinweis:

- Für die meisten Parameter ist keine Kalibrierung erforderlich. Die Ausnahme ist der relative Luftdruck, der auf Meereshöhe kalibriert werden muss, um Höheneffekte zu berücksichtigen.
- Für Temperatur und Druck berechnet und konvertiert die App immer den Kalibrierwert in °C bzw. hPa.

9.7 Firmware

(a) Seite „Einstellungen“ Tippen Sie auf der Einstellungsseite auf „Firmware“.

(b) Es wird Ihre aktuelle Firmware-Version angezeigt. Tippen Sie auf „Aktualisieren“, wenn eine neue Firmware verfügbar ist (gekennzeichnet durch einen roten Punkt).

Nachdem die Firmware auf die Basisstation hochgeladen wurde, überprüfen Sie bitte den Status Ihres Geräts. Weitere Einzelheiten finden Sie in Abschnitt 11.1.

10. Konto bei WUnderground & Weathercloud erstellen

Die Basisstation kann Wetterdaten auf WUnderground, Weathercloud oder dem Cloud-Server eines Drittanbieters über den WLAN-Router hochladen. Folgen Sie den nächsten Schritten, um Ihr Gerät einzurichten.

Hinweis:

Die Wetterserver-Website und die App können jederzeit ohne vorherige Ankündigung geändert werden.

10.1 Für Weather Underground (WU)

1. Klicken Sie unter *https://www.wunderground.com* auf „**Join**“ („Beitreten“) in der rechten oberen Ecke, um die Registrierungsseite zu öffnen. Folgen Sie den Anweisungen, um Ihr Konto zu erstellen.

2. Nachdem Sie Ihr Konto erstellt und die E-Mail-Validierung abgeschlossen haben, gehen Sie bitte zurück zur WUndergound Webseite, um sich anzumelden. Klicken Sie dann oben auf die Schaltfläche „*My Profile*“ („Mein Profil“), um das Dropdown-Menü zu öffnen, und klicken Sie auf **„My Weather Station“** („Meine Wetterstation“).

3. Unten auf der Seite „Meine Wetterstation“, klicken Sie die Schaltfläche „Neues Gerät hinzufügen“ an, um Ihr Gerät hinzuzufügen.
4. Wählen Sie im Schritt „Gerätetyp auswählen“ in der Liste „Other“ (Andere) und drücken Sie dann auf „Next“ (Weiter).

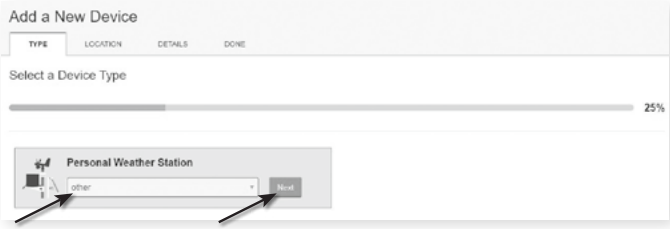

5. Wählen Sie im Schritt „Gerätename & Standort festlegen“ Ihren Standort auf der Karte aus und drücken Sie dann auf „Next“ (Weiter).

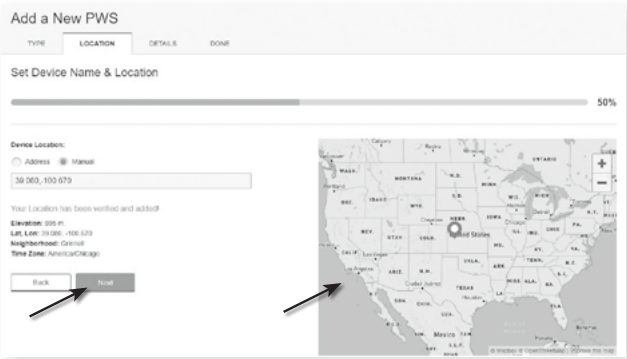

6. Folgen Sie den Anweisungen zur Eingabe Ihrer Stationsinformationen, im Schritt „Mehr über Ihr Gerät“, (1) geben Sie einen Namen für Ihre Wetterstation ein. (2) Tragen Sie die anderen Informationen ein (3) wählen Sie „**I Accept**“ (Ich akzeptiere), um die Datenschutzbestimmungen von Weather Underground zu akzeptieren, (4) klicken Sie auf „**Next**“ (Weiter), um Ihre Stations-ID und Ihren Schlüssel zu erstellen.

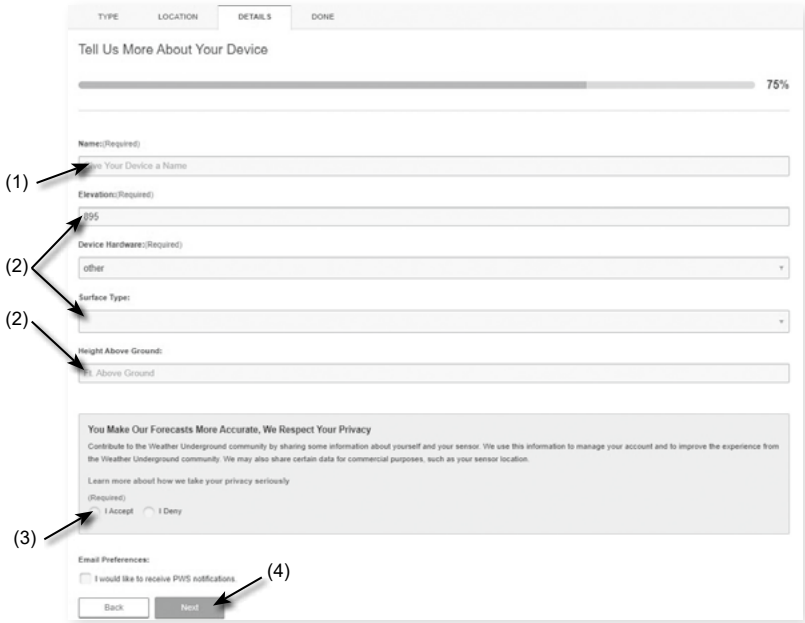

7. Notieren Sie sich Ihre „Station ID“ und den „Station Key“ (Stationsschlüssel) für die weiteren Einrichtungsschritte.

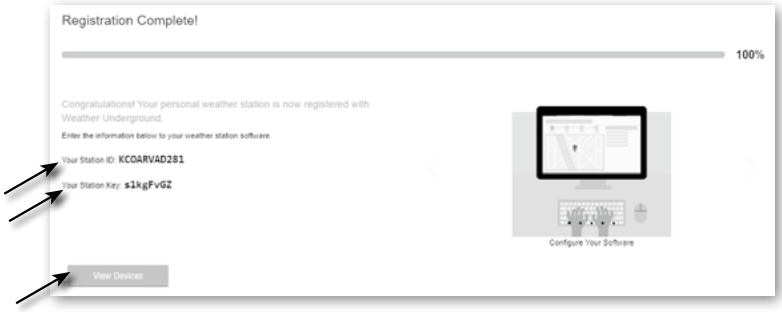

8. Wählen Sie in der in **Abschnitt 5.5** erwähnten Einrichtungsoberfläche in der ersten Zeile des Abschnitts zur Einrichtung des Wetterservers Weather Underground aus und geben Sie dann die von Weather Underground zugewiesene Stations-ID und den Schlüssel ein, und folgen Sie den Anweisungen, um die Einstellung abzuschließen.
9. Ihre Daten werden jetzt zu Weather Underground hochgeladen.

10.2 Für Weathercloud (WC)

1. Geben Sie unter *https://weathercloud.net* Ihre Daten im Abschnitt „**Join us today**“ („Heute beitreten“) ein und folgen Sie dann den Anweisungen zur Erstellung Ihres Kontos.

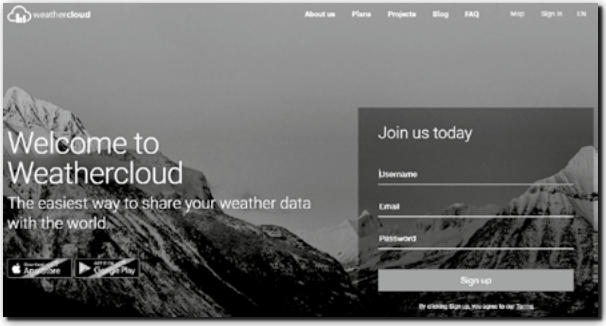

2. Melden Sie sich bei Weathercloud an und gehen Sie dann auf die Seite „Devices“ („Geräte“), klicken Sie auf „+ New“ („+ Neu“), um ein neues Gerät zu erstellen.

3. Geben Sie alle Informationen auf der Seite **„Neues Gerät erstellen“** ein, wählen Sie für das Auswahlfeld **„Modell*“** die „**W100-Serie**“ unter dem Abschnitt „**CCL**“. Wählen Sie für das Auswahlfeld „Link type*“ (Verknüpfungstyp*) die „EINSTELLUNGEN“, klicken Sie anschließend auf **Erstellen**.

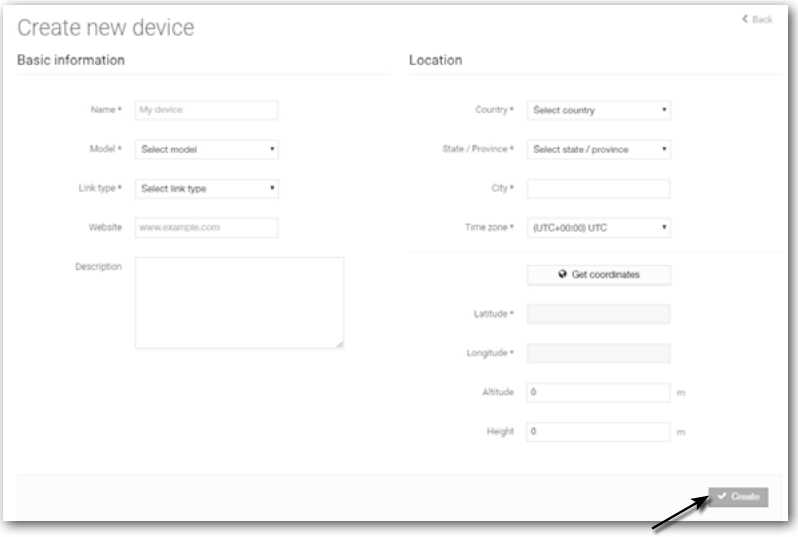

4. Notieren Sie sich Ihre ID und Ihren Schlüssel für die weiteren Einrichtungsschritte.

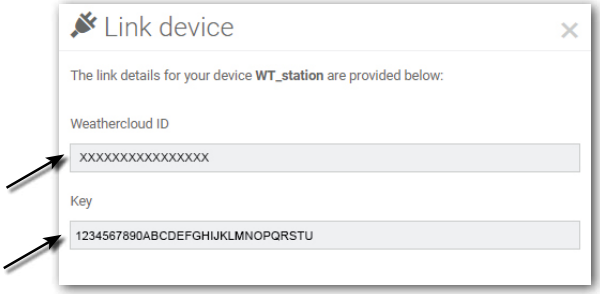

5. Wählen Sie in der in **Abschnitt 5.5** erwähnten Einrichtungsoberfläche die Weathercloud in der zweiten Zeile des Abschnitts zur Einrichtung des Wetterservers aus, geben Sie dann die Stations-ID und den von Weathercloud zugewiesenen Schlüssel ein und folgen Sie den Schritten, um die Einstellung abzuschließen.

10.3 Awekas

Eine detaillierte zusätzliche Anleitung zur Kontoerstellung und Verbindungseinrichtung für AWEKAS steht über die folgende Internetadresse zum Download bereit (dt. Sprache):
https://www.bresser.de/download/7003400/AWEKAS

10.4 PWSWeather

Eine detaillierte zusätzliche Anleitung zur Kontoerstellung und Verbindungseinrichtung für PWSWeather steht über die folgende Internetadresse zum Download bereit (engl. Sprache):
https://www.bresser.de/download/7003400/PWSWEATHER

11. Live-Daten über WUnderground & Weathercloud anzeigen

11.1 Sehen Sie sich Ihre Wetterdaten über WUnderground an

Loggen Sie sich in Ihr Konto ein.
Um die Live-Daten Ihrer Wetterstation in einem Webbrowser (PC- oder mobile Version) anzuzeigen, besuchen Sie bitte *http://www.wunderground.com* und geben Sie dann Ihre Stations-ID in das Suchfeld ein. Ihre Wetterdaten werden auf der nächsten Seite angezeigt. Sie können sich auch in Ihr Konto einloggen, um die aufgezeichneten Daten Ihrer Wetterstation anzuzeigen und herunterzuladen.

Eine weitere Möglichkeit, Ihre Station anzuzeigen, ist die URL-Leiste des Webbrowsers, die Sie unten in die URL-Leiste eingeben können:

https://www.wunderground.com/dashboard/pws/XXXX

Ersetzen Sie XXXX durch Ihre Wunderground Stations-ID, um direkt zur Live-Ansicht Ihrer Station zu gelangen.

11.2 Sehen Sie sich Ihre WETTERDATEN über WEATHERCLOUD an

1. Um die Live-Daten Ihrer Wetterstation in einem Webbrowser (PC- oder mobile Version) anzuzeigen, besuchen Sie bitte https://weathercloud.net und melden Sie sich mit Ihrem eigenen Konto an.

2. Klicken Sie auf das View Symbol im Settings Pulldown-Menü Ihrer Station.

3. Klicken Sie auf das Symbol „**Current**“ („Aktuell“), „**Wind**“, „**Evolution**“ („Entwicklung“) oder „**Inside**“ („Innen“), um die Live-Daten Ihrer Wetterstation anzuzeigen.

11.3 Anzeige von Wetterserverdaten über die WSLink-App

Mit der WSLink-App kann der Benutzer auf das Verknüpfungssymbol der ProWeatherLive-, Wundergound- oder Weathercloud-Webseite auf der Seite "Ihr Gerät" tippen, um direkt auf die Live-Wetterdaten auf seinem Dashboard zuzugreifen.

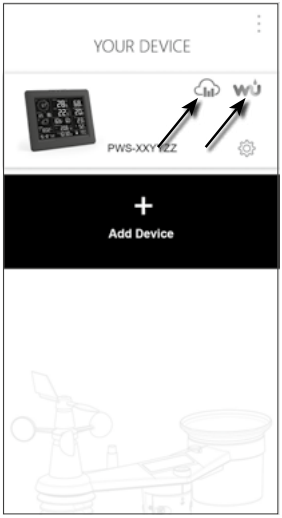

12. Wartung

12.1 Firmware-Aktualisierung

Die Basisstation unterstützt OTA-Firmware-Updates. Die Firmware kann über die WSLink-App jederzeit (wann immer nötig) aktualisiert werden.

12.1.1 Schritte zum Firmware-Update

1. Die neueste Firmware wird automatisch auf Ihr Smartphone heruntergeladen. Verbinden Sie einfach Ihre Basisstation damit, um die Firmware-Version zu überprüfen (siehe **Abschnitt 8.7**).
2. Folgen Sie den Schritten der App, um die OTA-Datei vom Smartphone auf die Basisstation zu übertragen
3. Sobald die Datei übertragen ist, beginnt die Basisstation mit der Aktualisierung. Die Aktualisierungszeit beträgt etwa 5 bis 10 Minuten. Während der Aktualisierung wird der Fortschritt angezeigt (bei 100 ist Vorgang abgeschlossen).

4. Die Basisstation wird neu gestartet, sobald das Update abgeschlossen ist.
5. Die Basisstation verweilt im **AP-Modus**, damit Sie die Firmware-Version und alle aktuellen Einstellungen überprüfen können. Halten Sie die **[SENSOR / WI-FI]**-Taste 6 Sekunden lang gedrückt, um den AP-Modus wieder zu verlassen.

Wichtiger Hinweis:

- Die Stromversorgung des Geräts darf während des Firmware-Updates auf keinen Fall unterbrochen werden!
- Stellen Sie sicher, dass die W-LAN Verbindung stabil ist.
- Während des Updates das Handy und die Basisstation nicht bedienen, bis das Update abgeschlossen ist.
- Während des Firmware-Updates stoppt die Basisstation das Hochladen von Daten auf den Wetterserver. Sobald das Firmware-Update erfolgreich abgeschlossen ist, verbindet sich die Basisstation mit Ihrem WLAN-Router und beginnt wieder mit dem Upload der Wetterdaten. Wenn die Basisstation keine Verbindung zu Ihrem Router herstellen kann, rufen Sie bitte die WSLink App auf, um sie erneut einzurichten.
- Wenn nach dem Firmware-Update die Setup-Informationen fehlen, geben Sie die Setup-Informationen bitte erneut ein.
- Der Prozess des Firmware-Updates birgt ein potenzielles Risiko, sodass kein 100%-iger Erfolg garantiert werden kann. Wenn das Update fehlschlägt, halten Sie die Taste **[+ / WIND]** oder **[- / BARO]** 10 Sekunden lang gedrückt und wiederholen Sie dann den obigen Schritt, um die Aktualisierung erneut durchzuführen.

12.2 Batteriewechsel

Wenn die Anzeige für eine schwache Batterie " " in der Nähe des Antennensymbols erscheint, bedeutet dies, dass die gegenwärtige Batterieleistung des Sensors niedrig ist. Bitte durch neue Batterien ersetzen.

12.2.1 Manuelles Synchronisieren des Multisensors

Bei jedem Batteriewechsel des 8-in-1 Multisensors oder anderer zusätzlicher Sensoren, muss die erneute Synchronisierung manuell vorgenommen werden.

1. Tauschen Sie immer alle Batterien des drahtlosen Multisensors gegen neue aus.
2. Drücken Sie die **[SENSOR / WI-FI]**-Taste auf der Basisstation, um in den Sensor-Synchronisationsmodus zu gelangen (wie durch die blinkende Antenne angezeigt).

12.3 Zurücksetzen und Werksreset

Um die Basisstation zurückzusetzen und neu zu starten, drücken Sie einmal die **[RESET]**-Taste oder entfernen Sie die Backup-Batterie und ziehen Sie dann das Netzteil ab.
Um die Werkseinstellungen wiederherzustellen und alle Daten zu löschen, halten Sie die **[RESET]**-Taste 6 Sekunden lang gedrückt.

12.4 Wartung des drahtlosen 8-in-1 Multisensors

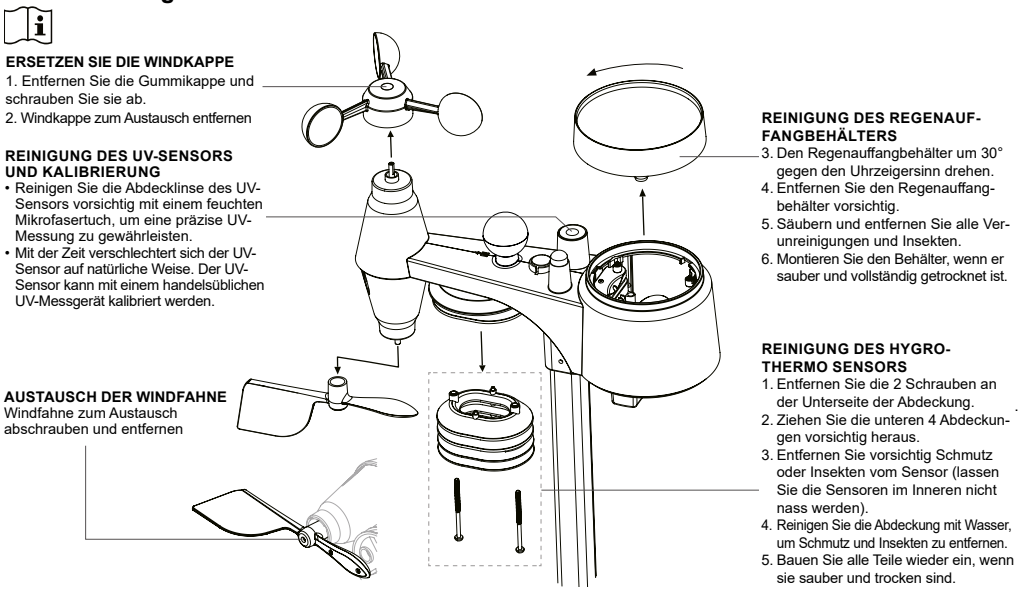

Die Lebenserwartung einer Wetterstation wird weitgehend von ihrer Umgebung beeinflusst, siehe die folgenden Beispiele: Küstengebiete, Sumpfgebiete oder Feuchtgebiete. Salzhaltige Luft, Salznebel und Übersäuerung sind die schwierigsten Bedingungen für die Lebensdauer einer Wetterstation. Sie können Lager, Sensorplatten (Temperatur, Feuchtigkeit usw.), Montageteile und andere bewegliche Teile korrodieren lassen. In diesem Umfeld wird sich die erwartete Produktlebensdauer verringern. Unsere Platinen sind konform beschichtet, um diese Korrosion zu verhindern. Digitale Thermometer- und Hygrometersensoren sind auf die sich ändernde Widerstandsfähigkeit des Metalls angewiesen, so dass Korrosion schneller auftritt, wenn sie über längere Zeit einer hohen Luftfeuchtigkeit ausgesetzt sind. Längerer Kontakt mit hoher Luftfeuchtigkeit, sei sie salzig oder sauer, kann leicht zum vorzeitigen Ausfall von Metallteilen führen. In einer heißen und trockenen Umgebung wird die Lebensdauer nicht so stark beeinflusst. Auch Wirbelstürme und tropische Stürme können die Lebensdauer von Wetterstationen verkürzen.

13. Fehlerbehebung

Problem	Lösung
Der 8-in-1-Multisensor hat eine schwache oder gar keine Verbindung.	1. Stellen Sie sicher, dass sich der Multisensor innerhalb der Übertragungsreichweite befindet. 2. Falls das Problem weiterhin besteht, setzen Sie den Sensor zurück und synchronisieren Sie ihn erneut mit der Basisstation.
Keine WLAN-Verbindung	1. Überprüfen Sie das WLAN-Symbol auf dem Display; es sollte angezeigt werden, wenn die Verbindung erfolgreich hergestellt wurde 2. Vergewissern Sie sich auf der Seite SETUP der Basisstation, dass die WLAN-Einstellungen (Name des Routers, Sicherheitstyp, Passwort) korrekt sind 3. Stellen Sie sicher, dass Sie mit dem 2,4-GHz-Frequenzband des WLAN-Routers verbunden sind (5 GHz wird nicht unterstützt)

Das Gerät kann nicht zu WSLink hinzugefügt werden	1. Vergewissern Sie sich, dass Sie die neueste Version von WSLink nutzen 2. Stellen Sie sicher, dass sich Ihr Gerät im AP-Modus befindet. 3. Stellen Sie sicher, dass kein anderes Smartphone mit Ihrem Gerät verbunden ist.
Nach der Ersteinrichtung werden die Daten nicht bei WUnderground oder Weathercloud angezeigt	1. Bitte beachten Sie, dass es ein paar Minuten bis ein paar Stunden dauern kann, bis WUnderground oder Weathercloud Ihre hochgeladenen Daten validiert haben. 2. Versuchen Sie, die WUnderground- oder Weathercloud-Website zu aktualisieren.
Daten werden nicht übermittelt an WUnderground oder Weathercloud	1. Stellen Sie sicher, dass die WLAN-Verbindung der Basisstation stabil ist. 2. Vergewissern Sie sich auf der Seite SETUP der Basisstation, dass Ihre Stations-ID und Ihr Stationsschlüssel korrekt sind.
Falsche Niederschlagswerte	1. Vergewissern Sie sich, dass der Regenmesser sauber ist für das reibungslose Funktionieren der Kippwanne . 2. Stellen Sie sicher, dass der Sensor stabil und waagerecht montiert ist, damit die Kippwanne korrekt funktionieren kann.
Temperaturmessung tagsüber zu hoch	1. Platzieren Sie den Sensor in einem offenen Bereich und mindestens 1,5 m über dem Boden. 2. Achten Sie darauf, dass sich der Sensor nicht zu nahe an wärmeerzeugenden Quellen oder Bauten, wie z.B. Gebäuden, Bürgersteigen, Wänden oder Klimaanlagen, befindet.
Über Nacht kann sich unter dem UV-Sensor etwas Kondenswasser bilden	Dieses verschwindet, wenn die Temperatur tagsüber wieder ansteigt, und beeinträchtigt die Leistung des Geräts nicht.

14. Technische Daten

14.1 Basisstation

Allgemeine Angaben	
Maße (B x H x T)	215 x 177.5 x 21 mm (8,5 x 7 x 1,1 Zoll)
Gewicht	503g (ohne Batterien)
Hauptspannungsversorgung	DC 5 V, 1A Adapter
Backup-Batterie	CR2032
Betriebstemperaturbereich	-5˚C ~ 50˚C
Luftfeuchtigkeitsbereich	RH 10~90% nicht kondensierend
Unterstützter Sensor	- 1x Drahtloser 8-in-1-Multisensor - Drahtloser Thermo-Hygrosensor
Funksignal-Frequenz (je nach Landesversion)	868Mhz (EU- oder UK-Version)
Spezifikationen für zeitbezogene Funktionen	
Zeitanzeige	HH (Stunden): MM (Minuten)
Zeitformat	12 Stunden AM / PM oder 24 Stunden
Datumsanzeige	DD (Tage) / MM (Monate) oder MM / DD
Zeitsynchronisierungsmethode	Internet-Zeitsynchronisation
Sprachen für den Wochentag	EN / DE / FR / ES / IT / NL / RU
Einrichtungsapp	
App-Name	WSLink

App-Download-Plattform	Google play und Apple Store
Unterstützte Plattformen	Android-Smartphone oder iPhone
Merkmale der WLAN-Verbindung	
Standard	802.11 b/g/n
Betriebsfrequenz :	2,4 GHz
Unterstützter Router-Sicherheitstyp	WPA/WPA2, WPA3, OPEN, WEP (WEP unterstützt nur hexadezimale Passwörter)
Barometer (Hinweis: Datenerfassung durch Basisstation)	
Luftdruckeinheit	hPa, inHg und mmHg
Messbereich	540 ~ 1100 hPa
Genauigkeit	(700 ~ 1100 hPa ± 5 hPa) / (540 ~ 696 hPa ± 8 hPa) (20.67 ~ 32,48 inHg ± 0,15 inHg) / (15,95 ~ 20,55 inHg ± 0,24 inHg) (525 ~ 825 mmHg ± 3,8 mmHg) / (405 ~ 522 mmHg ± 6 mmHg) Typisch bei 25 °C (77 °F)
Auflösung	1 hPa / 0,01 inHg / 0,1 mmHg
Innentemperatur (Hinweis: Datenerfassung durch Basisstation)	
Einheit für Temperatur	°C und °F
Genauigkeit	≤ 0 °C ± 2 °C (≤ 32 °F ± 3,6 °F) > 0 °C ± 1°C (> 32 °F ± 1,8 °F)
Auflösung	°C / °F (1 Dezimalstelle)
Luftfeuchtigkeit Innen (Hinweis: Datenerfassung durch Basisstation)	
Luftfeuchtigkeitseinheit	%
Genauigkeit	1 ~ 9 % RH ± 8 % RH @ 25 °C (77 °F) 10 ~ 90 % RH ± 5 % RH @ 25 °C (77 °F) 90 ~ 99 % RH ± 8 % RH @ 25 °C (77 °F)
Auflösung	1%
Außentemperatur (Hinweis: Datenerfassung durch 8-in-1-Sensor)	
Einheit für Temperatur	°C und °F
WBGT-Anzeigebereich	-10 ~ 50 °C
Anzeigebereich Gefühlte Temperatur	-65 ~ 50 °C
Anzeigebereich Wärmeindex	-26 ~ 50 °C
Anzeigebereich Windchill	-65 ~ 18°C (Windgeschwindigkeit > 4,8km/h)
Anzeigebereich Taupunkt	-20 ~ 80 °C
Genauigkeit	-0.1 ~ 60°C ± 0.4°C (-32.2 ~ 140°F ± 0.7°F) -19.9 ~ 0°C ± 0.7°C (-3.8 ~ 32°F ± 1.3°F) -40 ~ 20°C ± 1°C (-40 ~ 4°F ± 1.8°F)
Auflösung	°C / °F (1 Dezimalstelle)
Luftfeuchtigkeit außen (Hinweis: Datenerfassung durch 8-in-1-Sensor)	
Luftfeuchtigkeitseinheit	%
Genauigkeit	1~9% RH ± 5% RH @25°C (77°F) 10~90% RH ± 3.5% RH @25°C (77°F) 91~99% RH ± 5% RH @25°C (77°F)
Auflösung	1%
Windgeschwindigkeit und -richtung (Hinweis: Datenerfassung durch 8-in-1-Sensor)	
Einheit für Windgeschwindigkeit	mph, m/s, km/h und Knoten
Windgeschwindigkeitsanzeigebereich	0 ~ 112 mph, 50 m/s, 180 km/h, 97 Knoten

Auflösung	mph, m/s, km/h und Knoten (1 Dezimalstelle)
Geschwindigkeitsgenauigkeit	< 5 m/s: +/- 0,8 m/s; > 5 m/s: +/- 10 % (je nachdem, was größer ist)
Anzeigemodus Windrichtung	16 Richtungen
Niederschlag(Hinweis: Datenerfassung durch 8-in-1-Sensor)	
Niederschlagseinheit	mm und in
Einheit für Regenrate	mm/h und in/h
Genauigkeit	± 7% oder 1 Kippwanne
Reichweite	0 ~ 19999 mm (0 ~ 787,3 in)
Auflösung	0,254 mm (3 Dezimalstellen in mm)
UV-Index (Hinweis: Datenerfassung durch 8-in-1-Sensor)	
Anzeigebereich	0 ~ 16
Auflösung	Ganze Zahl
LICHTINTENSITÄT (Hinweis: Datenerfassung durch 8-in-1-Sensor)	
Lichtintensitätseinheit	Klux, Kfc und W/m²
Anzeigebereich	0 ~ 200Klux
Auflösung	Klux, Kfc und W/m² (2 Dezimalstellen)

14.2 8-in-1-Funksensor

Maße (B x H x T)	343.5 x 393,5 x 136mm (13,5 x 15,5 x 5,35in) installierte Montage
Gewicht	610 g (Batterien nicht enthalten)
Hauptspannungsversorgung	3 x 1,5-V-Batterien der Größe AA (nicht wiederaufladbare Lithium-Batterien empfohlen)
Wetterdaten	Temperatur, Luftfeuchtigkeit, Windgeschwindigkeit, Windrichtung, Niederschlag, UV-Index und Lichtintensität
Funksignal-Übertragungsbereich	150 m
Funkfrequenz (abhängig von der Landesversion)	868 Mhz (EU oder UK)
Übertragungsintervall	12 Sekunden
Betriebstemperaturbereich	-40 ~ 60°C (-40 ~ 140°F) Nicht wiederaufladbare Lithium-Batterien für niedrige Temperaturen erforderlich
Betriebsluftfeuchtigkeitsbereich	1% ~ 99% RH

15. EG-Konformitätserklärung

CE Die Bresser GmbH erklärt hiermit, dass der Funkanlagentyp mit der Artikelnummer 7003400 der Richtlinie 2014/53/EU entspricht. Der vollständige Text der EG-Konformitätserklärung ist unter folgender Internetadresse abrufbar: www.bresser.de/download/7003400/CE/7003400_CE.pdf

15.1 ENTSORGUNG

Entsorgen Sie die Verpackungsmaterialien sortenrein. Beachten Sie bitte bei der Entsorgung des Geräts die aktuellen gesetzlichen Bestimmungen. Informationen zur fachgerechten Entsorgung erhalten Sie bei den kommunalen Entsorgungsdienstleistern oder dem Umweltamt.

Entsorgen Sie Elektrogeräte nicht über den Hausmüll! Gemäß der Richtlinie 2002/96/EG

des Europäischen Parlaments über Elektro- und Elektronik-Altgeräte und deren Umsetzung in deutsches Recht müssen gebrauchte Elektrogeräte getrennt gesammelt und einer umweltgerechten Verwertung zugeführt werden.

Gemäß den Vorschriften für Batterien und Akkus ist die Entsorgung im normalen Hausmüll ausdrücklich verboten. Bitte entsorgen Sie Ihre gebrauchten Batterien wie gesetzlich vorgeschrieben – an einer lokalen Sammelstelle oder im Einzelhandel. Die Entsorgung über den Hausmüll verstößt gegen die Batterie-Richtlinie.

Batterien, die Giftstoffe enthalten, sind mit einem Zeichen und einem chemischen Symbol gekennzeichnet. „Cd“ = Cadmium, „Hg“ = Quecksilber, „Pb“ = Blei.

Cd[1] Hg[2] Pb[3]

[1] Batterie enthält Cadmium
[2] Batterie enthält Quecksilber
[3] Batterie enthält Blei

Table of Contents

1. Validity note . . . 45
2. General Information . . . 45
3. General Warnings . . . 45
4. Introduction . . . 46
   4.1 Scope of delivery/packaging contents . . . 47
      4.1.1 Mounting kit set . . . 47
   4.2 Quick start guide . . . 47
5. Pre installation . . . 48
   5.1 Checkout . . . 48
   5.2 Site selection . . . 48
6. Getting started . . . 48
   6.1 Wireless 8-in-1 sensor . . . 48
   6.2 Install Wireless 8-in-1 sensor . . . 49
      6.2.1 Battery and installation . . . 49
      6.2.2 Assembly the stand and pole . . . 49
      6.2.3 Mounting guidelines . . . 50
   6.3 Synchronizing additional sensor(s) (optional) . . . 51
   6.4 Thermo-hygro sensors . . . 51
   6.5 Setup the Console . . . 52
      6.5.1 Power up the display console . . . 52
      6.5.2 Setup display console . . . 52
      6.5.3 Synchronizing wireless 8-in-1 sensor array . . . 53
      6.5.4 Data clearing . . . 53
7. Display console functions and operation . . . 53
   7.1 Screen Display . . . 53
   7.2 Display console keys . . . 54
   7.3 Time and date . . . 55
      7.3.1 Time synchronize status . . . 55
      7.3.2 WI-FI connection . . . 55
      7.3.3 Wireless sensor signal receiving . . . 55
      7.3.4 Moon phase . . . 56
   7.4 Time, Date, Unit and other setting . . . 56
   7.5 Setting alarm time and high / low weather alert . . . 57
      7.5.1 View alarm time and weather alert value . . . 58
      7.5.2 Alarm operation . . . 58
      7.5.3 Weather alert operation . . . 58
   7.6 Console features . . . 59
      7.6.1 Weather forecast . . . 59
      7.6.2 Barometric pressure . . . 59
      7.6.3 Outdoor temperature, humidity, dew point and index . . . 60
      7.6.4 Indoor and optional CH1 ~ 7 temperature and humidity . . . 61
      7.6.5 Wind . . . 62
      7.6.6 Rain . . . 63
      7.6.7 Light intensity, UV index & exposure level . . . 64
   7.7 Trend indicator . . . 65
   7.8 Maximum / Minimum records . . . 65
      7.8.1 MAX / MIN records . . . 65
      7.8.2 To Clear the MAX / MIN records . . . 65
   7.9 Back light . . . 65
8. Connect Base to Wi-Fi network . . . 66
   8.1 Download WSLink configuration app . . . 66
   8.2 Console in access point mode . . . 66
   8.3 Add your console to WSLink . . . 67
   8.4 Setup new console with WSLink . . . 68
   8.5 Weather server setting . . . 69
   8.6 Calibration . . . 70
   8.7 Firmware . . . 71
9. Create WUnderground & Weathercloud account . . . 71
   9.1 For Weather Underground (WU) . . . 71
   9.2 For Weathercloud (WC) . . . 73
   9.3 Awekas . . . 74
   9.4 PWSWeather . . . 74
10. View WUnderground & Weathercloud live data . . . 75
   10.1 Viewing your weather data in WUnderground . . . 75
   10.2 Viewing your weather data in Weathercloud . . . 75

10.3 Viewing weather data via WSLink app . . . 76
11. Maintenance . . . 76
11.1 Firmware update . . . 76
11.1.1 Firmware update step . . . 76
11.2 Battery replacement . . . 77
11.2.1 Re-pairing the sensor array manually . . . 77
11.3 Reset and factory reset . . . 77
11.4 Wireless 8-in-1 sensor array maintenance . . . 77
12. Troubleshoot . . . 78
13. Specifications . . . 78
13.1 Console . . . 78
13.2 Wireless 8-in-1 sensor . . . 80
14. EC Declaration of Conformity . . . 81
14.1 DISPOSAL . . . 81
14.2 Warranty . . . 83

About this user's manual

This symbol represents a warning. To ensure safe use, always adhere to the instructions described in this documentation.

This symbol is followed by a user's tip.

1. Validity note

This documentation is valid for the products with the following article numbers: 7003400
Manual version: 0524
Manual designation: Manual_7003400_WIFI-8-in-1-Weathercenter_de-en_BRESSER_v052024a
Always provide information when requesting service.

2. General Information

About this Instruction Manual

These operating instructions are to be considered a component of the device.
Read the safety instructions and the instruction manual carefully before using this device.
Keep these instruction manual in a safe place for future reference. If the device is sold or passed on, the instruction manual must be passed on to any subsequent owner/user of the product.

DANGER!
You will find this symbol before every section of text that deals with the risk of minor to severe injuries resulting from improper use.

ATTENTION!
You will find this symbol in front of every section of text which deals with the risk of damage to property or the environment.

3. General Warnings

DANGER!

This device contains electronic components which operate via a power source (power supply and/or batteries). Only use the device as described in the manual, or you run the risk of an electric shock.

Keep batteries out of the reach of children! Make sure you insert the batteries correctly. Empty or damaged batteries could cause burns if they come into contact with the skin. If necessary, wear adequate gloves for protection.

! ATTENTION!

Do not disassemble the device. In the event of a defect, please contact your dealer. The dealer will contact the Service Centre and can send the device in to be repaired, if necessary. Do not expose the device to temperatures above 60°C.

Use only the supplied power supply or the recommended batteries. Do not short-circuit the device or batteries or throw them into a fire! Excessive heat or improper handling could trigger a short-circuit, a fire or an explosion.

Use only the recommended batteries. Always replace weak or empty batteries with a new, complete set of batteries at full capacity. Do not use batteries from different brands or with different capacities. The batteries should be removed from the unit if it has not been used for a long time.

4. Introduction

Thank you for selecting our WI-FI weather station with 8-in-1 professional sensor. This system gathers and automatically uploads accurate and detailed weather data to Weather Underground , Weathercloud website and 3rd partly weather platform which you can access and upload your weather data freely. This product offers professional weather observers and with exclusive app for easy setup. You will get your own local forecast, high / low, totals and averages for virtually all weather variables without using a PC / Mac. This Weather Station which transmits wireless sensor array's WBGT, temperature, humidity, wind, rain, UV and light intensity data to the console. This sensor array is fully assembled and calibrated for your easy installation. It can send data at a low power radio frequency to the console from up to 150m / 450 feet away (line of sight).
In the console, a high-speed processor is embedded to analyze the received weather data and these real time data can be published to the weather platforms through your home WI-FI router. The console can also synchronize with Internet time server to keep the time and weather data time stamp of high precision. The color LCD display shows informative weather readings with advanced features, such as high / low alert alarm, different weather index, and MAX / MIN records. With calibration, moon phase and sunrise / sunset features, this system is truly a remarkably personal yet professional weather station for your own backyard.

4.1 Scope of delivery/packaging contents

You will find the following items in the box.

	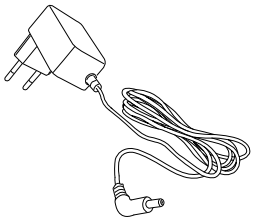		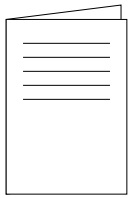
Wi-Fi-Weatherstation	DC 5 V, 1A Power Plug	8-in-1 Sensor	Manual

4.1.1 Mounting kit set

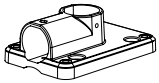		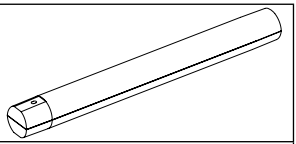
1. Pole mounting stand	2. Mounting clamp	3. Plastic pole
4. screws x	5. Hex nuts	6. Flat washers
		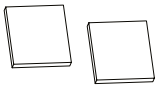
7. screw	8. Hex nut	9. Rubber pads

4.2 Quick start guide

The following Quick Start Guide provides the necessary steps to install and operate the weather station, and upload to the Internet, along with references to the pertinent sections.

Step	Description	Section
1	Power up the 8-in-1 wireless sensor array	3.2.1
2	Power up the display console and pair with sensor array	3.4
3	Manually set date and time (This part is unnecessary if the weather station is connected to internet and time synchronize function is on)	4.4
4	Create account and register weather station at WUnderground and/ or Weathercloud	6
5	Connect weather station to WI-FI using WSLink APP	8.1 to 8.5

5. Pre installation

5.1 Checkout

Before permanently install your weather station, we recommend the user to operate the weather station at a location which is easy to access to. This will allow you to get familiar with the weather station functions and calibration procedures, to ensure proper operation before installing it permanently.

5.2 Site selection

Before installing the sensor array, please consider the followings;

1. Rain gauge must be clean every few months
2. Batteries must be changed every 2 to 2.5 years
3. Avoid radiant heat reflected from any adjacent buildings and structures. Ideally, the sensor array should be installed at 1.5m (5') from any building, structure, ground or roof top.
4. Choose an area of open space in direct sunlight without any obstruction of rain, wind, and sunlight.
5. Transmission range between sensor array and display console could reach a distance of 150m (or 450 feet) at line of sight, providing there are no interfering obstacles in between or nearby such as trees, towers, or high voltage line. Check the reception signal quality to ensure good reception.
6. Household appliance such as fridge, lighting, dimmers may pose Electro-magnetic interference (EMI), while Radio Frequency Interference (RFI) from devices operating in the same frequency range may cause signal intermittent. Choose a location at least 1-2 meter (3-5 feet) away from these interference sources to ensure best reception.

6. Getting started

6.1 Wireless 8-in-1 sensor

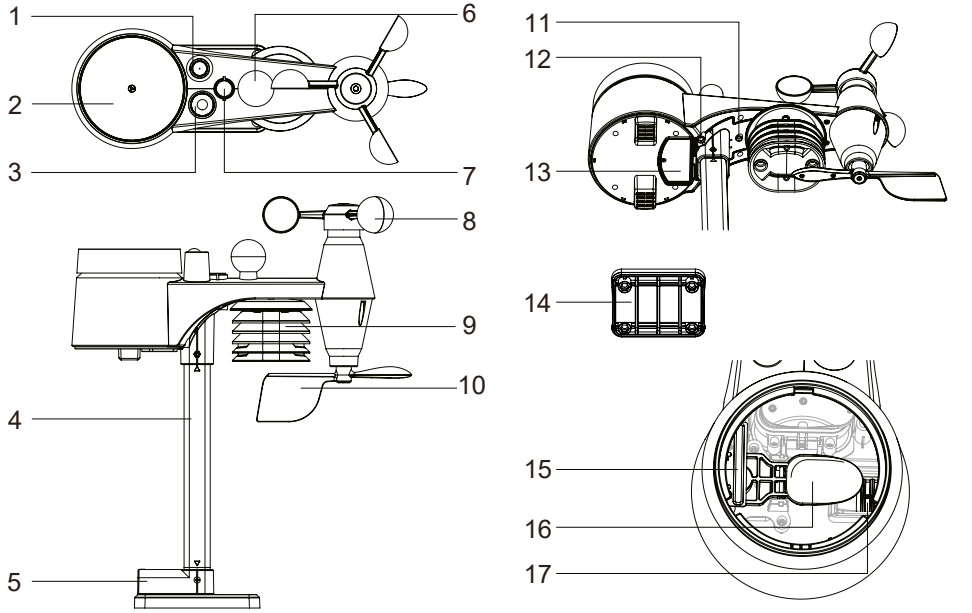

1. Antenna
2. Rain collector
3. UVI / light sensor
4. Mounting pole
5. Mounting base
6. Black globe sensor
7. Balance indicator
8. Wind cups
9. Radiation shield
10. Wind vane
11. Red LED indicator
12. **[RESET]** key
13. Battery door
14. Mounting clamp
15. Rain sensor
16. Tipping bucket
17. Drain holes

6.2 Install Wireless 8-in-1 sensor

Your wireless 8-in-1 sensor measures wind speed, wind direction, rainfall, UV index, light intensity, WBGT, temperature and humidity for you. It’s fully assembled and calibrated for your easy installation.

6.2.1 Battery and installation

Unscrew the battery door at bottom of unit and insert the batteries according to the +/- polarity indicated.
Screw the battery door compartment on tightly.

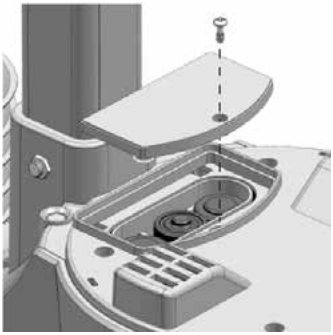

Note:

- Ensure the water tight O-ring is properly aligned in place to ensure water resistant.
- The red LED will begin flashing every 12 seconds.

6.2.2 Assembly the stand and pole

Step 1 Insert the top side of the pole to the square hole of the weather sensor. **Note:** Ensure the pole and sensor's indicator align.	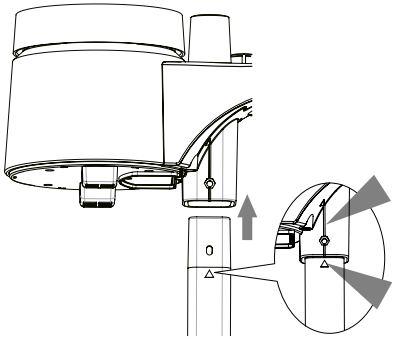
Step 2 Place the nut in the hexagon hole on the sensor, then insert the screw in other side and tighten it by the screw driver.	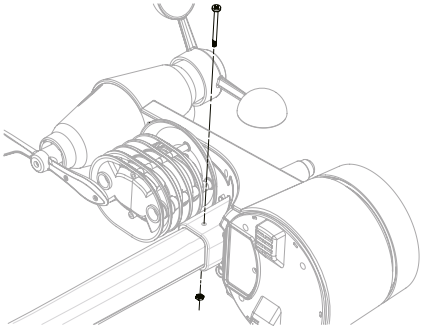

Step 3 Insert the other side of the pole to the square hole of the plastic stand. **Note:** Ensure the pole and stand's indicator align.	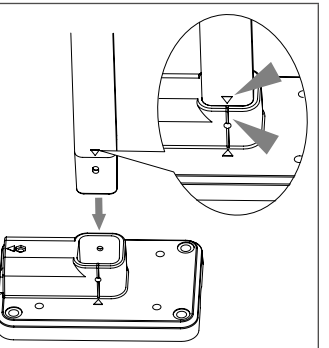
Step 4 Place the nut in the hexagon hole of the stand, then insert the screw in other side and then tighten it by the screw driver.	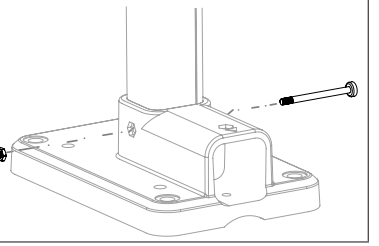

Install the wireless 8-in-1 sensor in an open location with no obstructions above and around the sensor for accurate rain and wind measurement. Install the sensor with the smaller end facing the North to properly orient the wind direction vane.
Secure the mounting stand and clamps (included) to a post or pole, and allow minimum 1.5m off the ground.

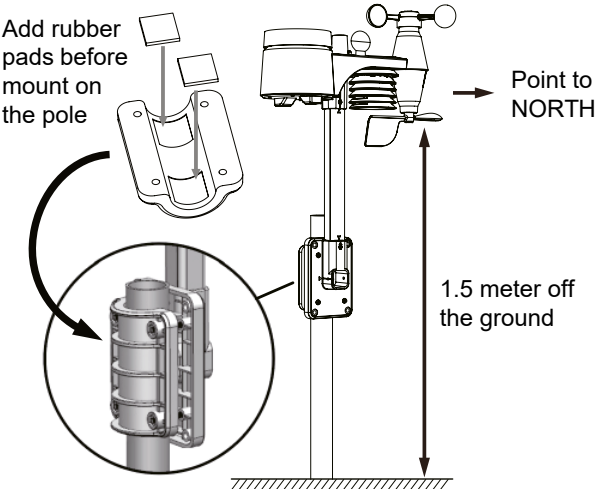

6.2.3 Mounting guidelines

1. Install the wireless 8-in-1 sensor at least 1.5m off the ground for better and more accurate wind measurements.
2. Choose an open area within 150 meters from the LCD console. Please note that structural conditions can reduce the range.
3. Install the wireless 8-in-1 sensor as level as possible to achieve accurate rain and wind measurements. You can use the ballance display for correct alignment.
4. Mount the wireless 8-in-1 sensor with the wind meter end pointing to the North to correctly orient direction of the wind vane.

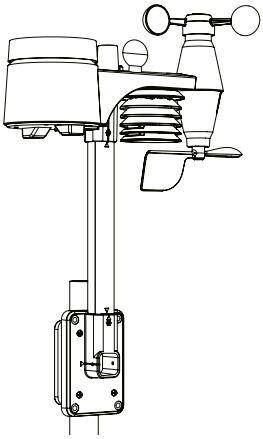

A. Mounting on pole (Pole Diameter 1"~1.3") (25~33mm)

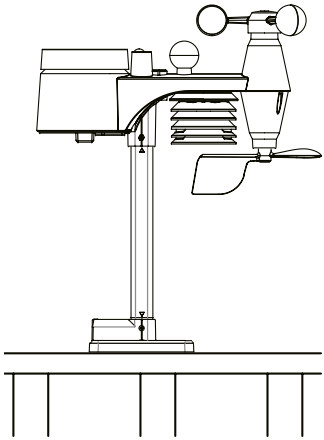

B. Mounting on the railing

6.3 Synchronizing additional sensor(s) (optional)

The console can support up to 7 optional wireless thermo-hygro sensors. Please contact your local retailer for details of different sensors.

6.4 Thermo-hygro sensors

Model	No. of sensor supported	Description	Image
7009971	Up to 7 sensors	Thermo-Hygro sensor **Sensor data:** CH1~7 temperature and humidity	
7009972		Soil Moisture and Temperature sensor **Sensor data:** CH1~7 soil moisture and temperature	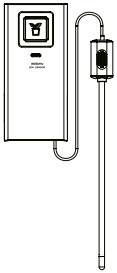
7009973		Pool sensor **Sensor data:** CH1~7 water temperature	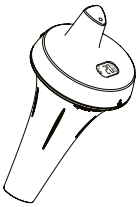

6.5 Setup the Console

Follow the procedure to setup the console connection with wireless sensor array and WI-FI.

6.5.1 Power up the display console

1. Install the back-up CR2032 battery

Step 1	Step 2	Step 3
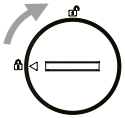	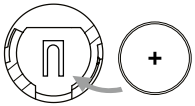	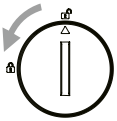
Remove the console battery door with coin	Insert a new CR2032 button cell battery	Replace the battery door.

Note:

The CR2032 battery is for backup only and is not required for operation. No login data will be lost in the event of a power failure.

2. Connect the display console power jack to AC power with the adaptor included.

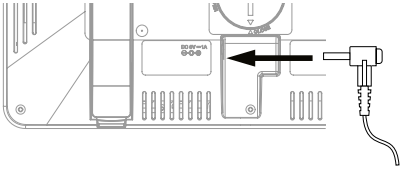

Note:

- The backup battery can backup: Time & Date & Max/Min weather records, rainfall records and alert setting values / status.
- The built-in memory can backup: WI-FI setting, Hemisphere setting, Calibration values, and Sensor ID.
- Please always remove the back-up battery if the device is not going to be used for a while. Please keep in mind that even when the device is not in use, certain settings, such as the clock, alert settings and records in its memory, will still drain the back-up battery.

6.5.2 Setup display console

1. Once the console power up, all the segments of the LCD will be shown.
2. The console will automatically start AP mode and show the "AP" icon on the screen, you can follow **Section 8** to setup the WI-FI connection.

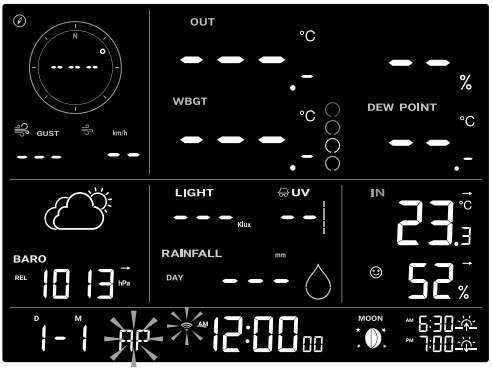

Note:

If no display appears when power up the console, you can press **[RESET]** key by using a pointed object. If this process still not work, you can remove the backup battery and unplug the adapter then re-power up the console again.

6.5.3 Synchronizing wireless 8-in-1 sensor array

Immediately after power up the console, while still in synchronization mode, the 8-in-1 sensor can be paired to the console automatically (as indicated by the flashing antenna). User may also manually restart the synchronization mode by pressing the **[SENSOR / WI-FI]** key. Once they are paired up, the sensor signal strength indicator and weather reading will appear on your console display.

6.5.4 Data clearing

During installation of the wireless 8-in-1 sensor, the sensors were likely to be triggered, resulting in erroneous rainfall and wind measurements. After the installation, user may clear out all the erroneous data from the display console. Simply press the **[RESET]** key once to re-start the console.

7. Display console functions and operation

7.1 Screen Display

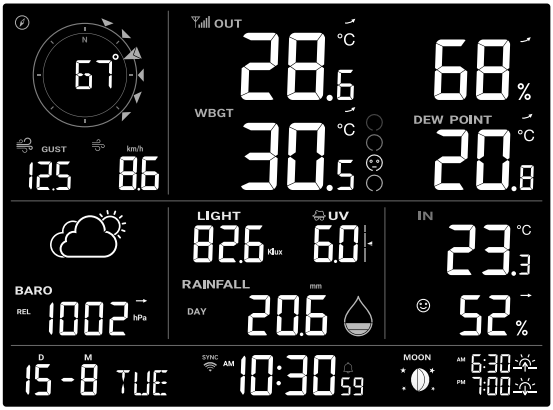

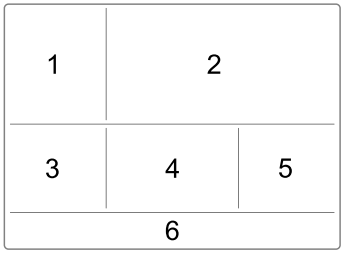

1. Wind speed, gust & direction
2. Outdoor temperature, humidity, WBGT, Feels like, Heat Index, Wind Chill and Dew Point
3. Weather forecast and barometric pressure
4. Light intensity, UV index and rain
5. Indoor / CH 1~7 temperature and humidity
6. Time, date, moon phase and sunrise / sunset time

7.2 Display console keys

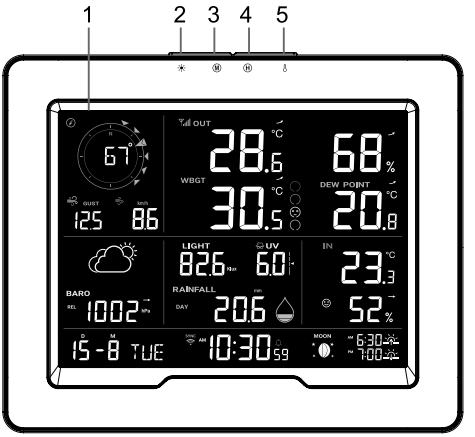

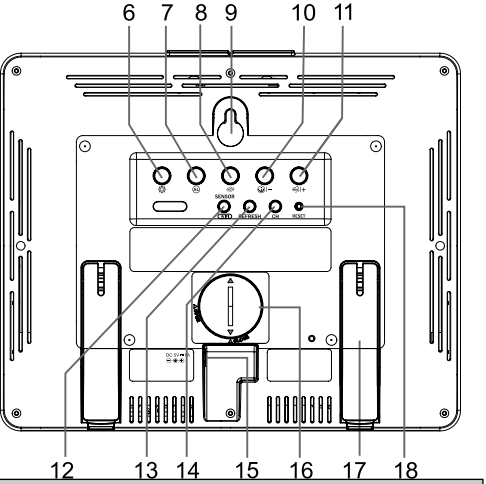

No	Key / Part Name	Description
1	**Display screen**	
2	**BACK LIGHT / SNOOZE**	Press to change the back light level or stop alarm sound
3	**MEMORY**	To switch between maximum and minimum values since last reset
4	**HISTORY**	Press to view the past 24 hours records
5	**INDEX**	To switch between WBGT, Feels Like, Heat Index and Wind Chill
6	**SET**	Hold 2 seconds to enter time, date and other setting
7	**ALARM**	Press to view alarm time and alert values
8	**RAIN**	Press to switch between rain rate and rainfall of different periods
9	**Wall mount hole**	
10	**- / BARO**	Press to switch current pressure and past 3, 6, 12, 24 hour average pressure Hold 2 seconds to change between relative and absolute pressure
11	**+ / WIND**	Press to change between current, 10 minutes and 12 hours gust Hold 2 seconds to change between wind speed and Beaufort scale
12	**SENSOR / WI-FI**	Press to start sensor synchronization (pairing) Hold 6 seconds to enter or exit AP mode
13	**REFRESH**	Press to update the upload data and time synchronization
14	**CHANNEL**	Press to switch between indoor and Ch 1~7 temperature and humidity
15	**Power jack**	
16	**Battery compartment**	
17	**Table stand**	
18	**RESET**	Press to reset the console Hold 6 seconds to factory reset the console

7.3 Time and date

1. Date / Day of week
2. Time with Daylight saving time (DST) indication
3. Alarm and ice pre alarm
4. Moon phase
5. Sunrise and Sunset time

7.3.1 Time synchronize status

After the console has connected to the time server, it can get the UTC time. The “ **SYNC** ” icon will appear on the LCD.

The time will automatically synchronize per hour. You can also press the **[REFRESH]** key to get the Internet time manually within 1 minute.

7.3.2 WI-FI connection

WI-FI icon on the console display indicates the console's connection status with WI-FI router.

Stable: Console is in connection with WI-FI router

Flashing: Console is scanning to connect to WI-FI router

7.3.3 Wireless sensor signal receiving

1. The console display signal strength for the wireless sensor(s), as per table below:

No signal	Weak signal	Good signal

2. If the signal has discontinued and does not recover within 15 minutes, the signal icon will disappear. The temperature and humidity will display “Er” for the corresponding channel.
3. If the signal does not recover within 48 hours, the “Er” display will become permanent. You need to replace the batteries and then press **[SENSOR / WI-FI]** key to pair up the sensor again.

7.3.4 Moon phase

The moon phase is determined by time and date of the console. The following table explains the moon phase icons of the Northern and Southern Hemispheres. Please refer to **section 7.4** about how to setup for the Southern Hemisphere.

Northern Hemisphere	Moon Phase	Southern Hemisphere
	New Moon	
	Waxing Crescent	
	First quarter	
	Waxing Gibbous	
	Full Moon	
	Waning Gibbous	
	Third quarter	
	Waning Crescent	

7.4 Time, Date, Unit and other setting

Press and hold the **[SET]** key for 2 seconds to enter the setting mode. Press **[+ / WIND]** or **[- / BARO] key** to adjust, and press **[SET]** key to proceed with next step of the setting. Please refer to following setting procedures.

Step	Mode	Setting procedure
[SET] +2s	DST (Daylight Saving Time	Press **[+ / WIND]** or **[- / BARO]** key to select AUTO / ON / OFF. AUTO is to adjust the daylight saving time automatically based on time zone entered. ON is to add one hour on current default time. OFF is to completely turn off the DST function.
[SET]	Time	Press **[+ / WIND]** or **[- / BARO]** key to adjust the minute / hour
[SET]	12/24 hour format	Press **[+ / WIND]** or **[- / BARO]** key to select 12 or 24 hour format
[SET]	Year	Press **[+ / WIND]** or **[- / BARO]** key to adjust the year
[SET]	Date	Press **[+ / WIND]** or **[- / BARO]** key to adjust the day / month
[SET]	MD / DM display format	Press **[+ / WIND]** or **[- / BARO]** key to select "Month / Day" or "Day / Month" display format
[SET]	Time sync On / off	Press **[+ / WIND]** or **[- / BARO]** key to on / off Time Sync function. If you want to set the time manually, you should set Time Sync off
[SET]	Hemisphere	Press **[+ / WIND]** or **[- / BARO]** key to select North / South hemisphere for moon phase and wireless sensor array point to direction.
[SET]	Weekday language	Press **[+ / WIND]** or **[- / BARO]** key to select weekday display language
[SET]	Temperature unit	Press **[+ / WIND]** or **[- / BARO]** key to select °C or °F
[SET]	Baro pressure unit	Press **[+ / WIND]** or **[- / BARO]** key to select hPa, mmHg or inHg
[SET]	Wind speed unit	Press **[+ / WIND]** or **[- / BARO]** key to select m/s, knots, mph or km/h

[SET]	Wind direction display format	Press **[+ / WIND]** or **[- / BARO]** key to select 360 deg or 16 directions display format
[SET]	Rain unit	Press **[+ / WIND]** or **[- / BARO]** key to select mm or in
[SET]	Light unit	Press **[+ / WIND]** or **[- / BARO]** key to select Klux, Kfc or W/m^2
[SET]	Exit setting mode	

Note:

- In normal mode, press **[SET]** key to switch between year and date display.
- During the setting, you can back to normal mode by press and hold **[SET]** key for 2 seconds.

7.5 Setting alarm time and high / low weather alert

In normal time mode, press and hold **[ALARM]** key for 2 seconds to enter alarm and alert setting mode. Then press **[ALARM]** key to proceed with next step of the setting. Please refer to the following setting procedures.

Step	Mode	Setting procedure
[ALARM] +2s	Time alarm	Press **[+ / WIND]** or **[- / BARO]** key to adjust the time. Press **[SET]** key to turn the alarm, ice pre alarm on / off.
[ALARM]	OUT temperature high alert	Press **[+ / WIND]** or **[- / BARO]** key to adjust the OUT temperature high alert value. Press **[SET]** key to on / off the alert.
[ALARM]	OUT temperature low alert	Press **[+ / WIND]** or **[- / BARO]** key to adjust the OUT temperature low alert value. Press **[SET]** key to on / off the alert.
[ALARM]	OUT humidity high alert	Press **[+ / WIND]** or **[- / BARO]** key to adjust the OUT humidity high alert value. Press **[SET]** key to on / off the alert.
[ALARM]	OUT humidity low alert	Press **[+ / WIND]** or **[- / BARO]** key to adjust the OUT humidity low alert value. Press **[SET]** key to on / off the alert.
[ALARM]	WBGT high alert	Press **[+ / WIND]** or **[- / BARO]** key to adjust the WBGT high alert value. Press **[SET]** key to toggle the alert on / off.
[ALARM]	Feels like high alert	Press **[+ / WIND]** or **[- / BARO]** key to adjust the feels like high alert value. Press **[SET]** key to on / off the alert.
[ALARM]	Feels like low alert	Press **[+ / WIND]** or **[- / BARO]** key to adjust the feels like low alert value. Press **[SET]** key to on / off the alert.
[ALARM]	Heat index high alert	Press **[+ / WIND]** or **[- / BARO]** key to adjust the heat index high alert value. Press **[SET]** key to on / off the alert.
[ALARM]	Wind chill low alert	Press **[+ / WIND]** or **[- / BARO]** key to adjust the wind chill low alert value. Press **[SET]** key to on / off the alert.
[ALARM]	Dew point low alert	Press **[+ / WIND]** or **[- / BARO]** key to adjust the dew point low alert value. Press **[SET]** key to on / off the alert.
[ALARM]	Wind speed high alert	Press **[+ / WIND]** or **[- / BARO]** key to adjust the wind speed high alert value. Press **[SET]** key to on / off the alert.
[ALARM]	Pressure drop alert (drop in 30 minutes)	Press **[+ / WIND]** or **[- / BARO]** key to adjust the pressure drop alert value. Press **[SET]** key to on / off the alert.
[ALARM]	Light intensity high alert	Press **[+ / WIND]** or **[- / BARO]** key to adjust the light intensity high alert value. Press **[SET]** key to on / off the alert.
[ALARM]	UV high alert	Press **[+ / WIND]** or **[- / BARO]** key to adjust the UV high alert value. Press **[SET]** key to toggle the alert on / off.
[ALARM]	Rain rate high alert	Press **[+ / WIND]** or **[- / BARO]** key to adjust the rain rate high alert value. Press **[SET]** key to on / off the alert.

[ALARM]	IN / CH temperature high alert	Press **[+ / WIND]** or **[- / BARO]** key to adjust the IN temperature high alert value. Press **[ALARM]** key to on / off the alert. Press **[CH]** key to select the IN and CH 1~7
[ALARM]	IN / CH temperature low alert	Press **[+ / WIND]** or **[- / BARO]** key to adjust the IN temperature low alert value. Press **[SET]** key to on / off the alert. Press **[CH]** key to select the IN and CH 1~7
[ALARM]	IN / CH humidity high alert	Press **[+ / WIND]** or **[- / BARO]** key to adjust the IN humidity high alert value. Press **[SET]** key to on / off the alert. Press **[CH]** key to select the IN and CH 1~7
[ALARM]	IN / CH humidity low alert	Press **[+ / WIND]** or **[- / BARO]** key to adjust the IN humidity low alert value. Press **[SET]** key to on / off the alert. Press **[CH]** key to select the IN and CH 1~7
[ALARM]	Exit setting mode	

Note:
- When you turn on the time alarm, the " " icon will display on time section.
- When you turn on the ice pre alarm, the " " and "icon will display on time section.
- When you turn on the weather alert, the " " icon will display on the top of reading.
- During the setting, press and hold the **[+ / WIND]** or **[- / BARO]** key for quick-adjusting the value.
- The alarm function(s) will turn on automatically once you set the alarm time.
- During the setting, you can return back to normal mode by press and hold **[SET]** key for 2 seconds.

7.5.1 View alarm time and weather alert value

1. In normal mode, press **[ALARM]** key to show the alarm time.
2. Press **[ALARM]** key repeatedly to show the high alert value and low alert value for different parameters.

7.5.2 Alarm operation

When the time reaches the alarm time, the alarm sound will beep.
The alarm beeping can be stopped by following operation:
- Auto-stop after 2 minutes if without any operation and the alarm will activate again in the next day.
- By pressing **[BACK LIGHT / SNOOZE]** key to enter snooze, and the alarm will sound again after 5 minutes.
- By pressing and hold **[BACK LIGHT / SNOOZE]** key for 2 seconds or press **[ALARM]** key to stop the alarm and the alarm will activate again in the next day.

Note:
During the snooze, the alarm icon " " will keep flashing.

7.5.3 Weather alert operation

If you set the weather alert, and this value out of the setting range, alarm sound will start and the related weather reading will flash.
Where it can be stopped by following operation:
- Auto-stop once the value back to the range.
- By pressing the **[BACK LIGHT / SNOOZE]** or **[ALARM]** key to stop the sound.

Note:
The corresponding weather display continues to flash until the value is outside the set range again.

7.6 Console features

7.6.1 Weather forecast

The built-in barometer continually monitor atmosphere pressure. Based on the data collected, it can predict the weather conditions in the forthcoming 12~24 hours within a 30~50km (19~31 miles) radius.

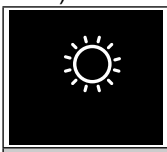					
Sunny	**Partly cloudy**	**Cloudy**	**Rainy**	**Rainy / Stormy**	**Snowy**

Note:

- The accuracy of a general pressure-based weather forecast is about 70% to 75%.
- The weather forecast is reflecting the weather situation for next 12~24 hours, it may not necessarily reflect the current situation.
- The **SNOWY** weather forecast is not based on the atmospheric pressure, but based on the temperature of outdoor. When the temperature is below -3°C (26°F), the **SNOWY** weather icon will be displayed on the LCD.

7.6.2 Barometric pressure

The atmospheric pressure is the pressure at any location of the earth caused by the weight of the column of air above it. One atmospheric pressure refers to the average pressure and gradually decreases as altitude increases. Meteorologists use barometers to measure atmospheric pressure. Because absolute atmospheric pressure decreases with altitude, meteorologist correct the pressure relative to sea-level conditions. Hence, your ABS pressure may read 1000 hPa at altitude of 300m, but the REL pressure is 1013 hPa.

To obtain accurate REL pressure for your area, consult your local official observatory or check weather website on internet for real time barometer conditions, and then adjust the relative pressure in configuration app (**Section 8.6**).

1. Absolute / Relative pressure indicator
2. Past 3, 6, 12, 24 hour average pressure mode indicator
3. Pressure drop alert indicator
4. Barometric pressure reading

7.6.2.1 Pressure history

Press **[BARO]** key for average pressure records of 3, 6, 12, 24 hour ago.

7.6.2.2 Absolute or relative barometric pressure

In normal mode, press and hold **[BARO]** key for 2 second to switch between ABSOLUTE and RELATIVE barometric pressure.

7.6.3 Outdoor temperature, humidity, dew point and index

1. Outdoor temperature reading
2. Low battery indicator
3. Signal indicator to show the signal receiving strength
4. High / Low alert indicator
5. Trend indicator
6. Outdoor humidity reading
7. Weather index for WBGT, Feels like, Heat index and Wind chill
8. WBGT level icon
9. Dew point reading

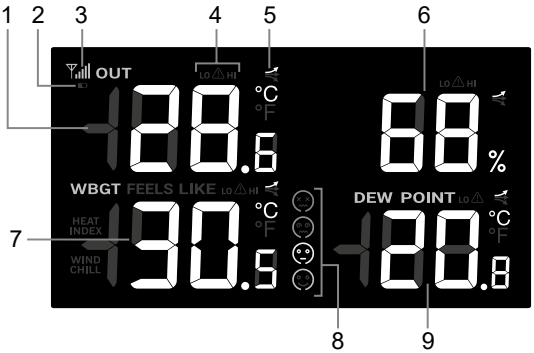

Note:
- If temperature / humidity is below or above the measurement range, the reading will show “LO” or "HI" respectively.
- The battery level indicator is only displayed when the sensor battery is low. If the battery level is sufficient, no display is visible.

View different weather index
Press **[INDEX]** key to switch display between WBGT, FEELS LIKE, HEAT INDEX and WIND CHILL readings in weather index section.

7.6.3.1 WBGT and WBGT level

The wet-bulb globe temperature (WBGT) is a measure of environmental heat as it affects humans. Unlike a simple temperature measurement, WBGT accounts for major environmental heat factors: air temperature, humidity, and radiant heat from sunlight. It is used by industrial hygienists, athletes, sporting events and the military to determine appropriate exposure levels to high temperatures.

Caution	Extreme Caution	Danger	Extreme Caution
26.7 ~ 29.3°C	29.4 ~ 31°C	31.1 ~ 32.1°C	> 32.2°C

Note:
- WBGT display range is 10 ~ 50°C (50 ~ 122°F), if below or above the measurement range, the reading will show "Lo" or "HI" respectively
- There is no WBGT level indication when the WBGT is below 26.7°C (80.1°F)

7.6.3.2 Feels like

Feels Like Temperature shows what the outdoor temperature will feel like. It’s a collective mixture of Wind Chill factor (18°C or below) and the Heat Index (26°C or above). For temperatures in the region between 18.1°C to 25.9°C where both wind and humidity are less significant in affecting the temperature, the device will show the actual outdoor measured temperature as Feels Like Temperature.

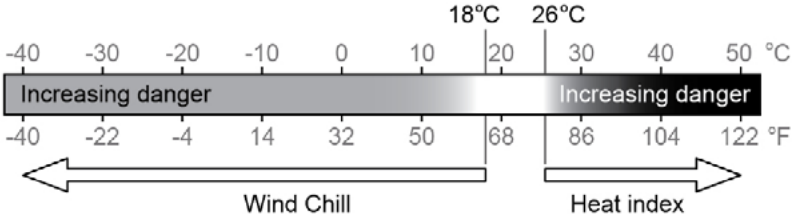

7.6.3.3 Heat index

The heat index which is determined by the wireless 8-in-1 sensor's temperature & humidity data when the temperature is between 26°C (79°F) and 50°C (120°F).

Heat Index range	Warning	Explanation
27°C to 32°C (80°F to 90°F)	Caution	Possibility of heat exhaustion
33°C to 40°C (91°F to 105°F)	Extreme Caution	Possibility of heat dehydration
41°C to 54°C (106°F to 129°F)	Danger	Heat exhaustion likely
≥55°C (≥130°F)	Extreme Danger	Strong risk of dehydration / sun stroke

7.6.3.4 Wind chill

A combination of the wireless 8-in-1 sensor's temperature and wind speed data determines the current wind chill factor. Wind chill number are always lower than the air temperature for wind values where the formula applied is valid (i.e. due to limitation of formula, actual air temperature higher than 10°C with wind speed below 9km/h may result in erroneous wind chill reading).

7.6.3.5 Dew point

Dew point is the temperature below which the water vapor in air at constant barometric pressure condenses into liquid water at the same rate at which it evaporates. The condensed water is called *dew* when it forms on a solid surface.

7.6.4 Indoor and optional CH1 ~ 7 temperature and humidity

This console can display Indoor and CH1~7 optional thermo-hygro sensor readings. In normal mode, press **[CH]** to switch between indoor and different wireless channels.
For auto-loop function, just press and hold the **[CH]** for 2 seconds and the icon will appear.
The console will scroll the readings of all the sensors every 4 seconds.

1. Indoor or channel 1 ~ 7 indicator
2. Signal strength for channel 1 ~ 7
3. Indoor / CH 1 ~ 7 temperature reading
4. High / Low alert indicator
5. Low battery indicator for channel 1 ~ 7
6. CH 1 ~ 7 auto loop icon
7. Comfort index icon
8. Sensor type icon of optional pool or soil sensor
9. Indoor / CH 1 ~ 7 sensor humidity reading
10. Trend indicator

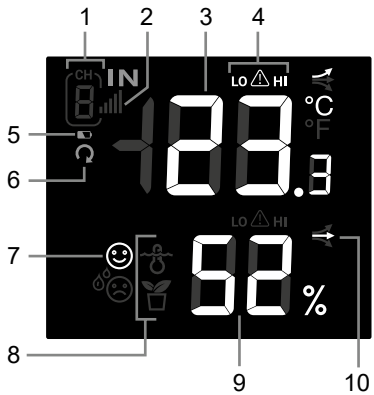

Note:
The battery level indicator is only displayed when the sensor battery is low. If the battery level is sufficient, no display is visible.

7.6.4.1 omfort Indication

The comfort indication is a pictorial indication based on indoor air temperature and humidity in an attempt to determine comfort level.

Too cold	Comfortable	Too hot

Note:
Comfort indication can vary under the same temperature, depending on the humidity.
There is no comfort indication when temperature is below 0°C (32°F) or over 60°C (140°F).

7.6.5 Wind

1. Wind direction reading (16 point or 360 degrees)
2. Real time wind direction indicator (16 points)
3. Wind speed / Beaufort scale reading
4. High wind speed alert indicator
5. Wind Gust (current / 10 minutes / 12 hours) reading

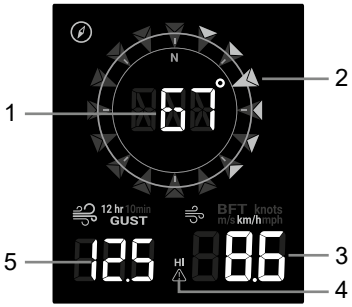

7.6.5.1 Wind speed and Beaufort Scale display

Wind speed is defined as the average wind speed in the 12 second update period.
Press and hold **[WIND]** key for 2 seconds to toggle between Wind speed and Beaufort scale reading.

7.6.5.2 Gust, 10 minute, 12 hour gust

Gust is defined as the peak wind speed in the 12 second update period.
Press **[WIND]** key to switch display between Gust, 10 minute Gust and 12 hour Gust.

7.6.5.3 Beaufort scale table

The Beaufort scale is an international scale of wind velocities ranging from 0 (calm) to 12 (Hurricane force).

Beaufort Scale	Description	Wind Speed	Land Condition
0	Calm	< 1 km/h	Calm. Smoke rises vertically.
		< 1 mph	
		< 1 knots	
		< 0.3 m/s	
1	Light air	1.1 ~ 5km/h	Smoke drift indicates wind direction. Leaves and wind vanes are stationary.
		1 ~ 3 mph	
		1 ~ 3 knots	
		0.3 ~ 1.5 m/s	
2	Light breeze	6 ~ 11 km/h	Wind felt on exposed skin. Leaves rustle. Wind vanes begin to move.
		4 ~ 7 mph	
		4 ~ 6 knots	
		1.6 ~ 3.3 m/s	
3	Gentle breeze	12 ~ 19 km/h	Leaves and small twigs constantly moving, light flags extended.
		8 ~ 12 mph	
		7 ~ 10 knots	
		3.4 ~ 5.4 m/s	
4	Moderate breeze	20 ~ 28 km/h	Dust and loose paper raised. Small branches begin to move.
		13 ~ 17 mph	
		11 ~ 16 knots	
		5.5 ~ 7.9 m/s	

5	Fresh breeze	29 ~ 38 km/h 18 ~ 24 mph 17 ~ 21 knots 8.0 ~ 10.7 m/s	Branches of a moderate size move. Small trees in leaf begin to sway.
6	Strong breeze	39 ~ 49 km/h 25 ~ 30 mph 22 ~ 27 knots 10.8 ~ 13.8 m/s	Large branches in motion. Whistling heard in overhead wires. Umbrella use becomes difficult. Empty plastic bins tip over.
7	High wind	50 ~ 61 km/h 31 ~ 38 mph 28 ~ 33 knots 13.9 ~ 17.1 m/s	Whole trees in motion. Effort needed to walk against the wind.
8	Gale	62 ~ 74 km/h 39 ~ 46 mph 34 ~ 40 knots 17.2 ~ 20.7 m/s	Some twigs broken from trees. Cars veer on road. Progress on foot is seriously impeded
9	Strong gale	75 ~ 88 km/h 47 ~ 54 mph 41 ~ 47 knots 20.8 ~ 24.4 m/s	Some branches break off trees, and some small trees blow over. Construction / temporary signs and barricades blow over.
10	Storm	89 ~ 102 km/h 55 ~ 63 mph 48 ~ 55 knots 24.5 ~ 28.4 m/s	Trees are broken off or uprooted, structural damage likely.
11	Violent storm	103 ~ 117 km/h 64 ~ 73 mph 56 ~ 63 knots 28.5 ~ 32.6 m/s	Widespread vegetation and structural damage likely.
12	Hurricane force	≥ 118 km/h ≥ 74 mph ≥ 64 knots ≥ 32.7m/s	Severe widespread damage to vegetation and structures. Debris and unsecured objects are hurled about.

7.6.6 Rain

The **RAIN** section shows the rainfall or rain rate information.

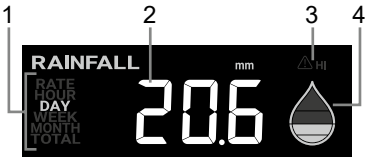

1. Period of rainfall and rain rate indicator
2. Rainfall or rain rate reading
3. Rain rate high alert indicator
4. Rain rate level

7.6.6.1 The rain display mode

Press **[RAIN]** key to toggle between:

1. RATE - current rainfall rate (base on 10 min rain data)
2. HOUR - the total rainfall of the current hour
3. DAY - the total rainfall from midnight (default)
4. WEEK - the total rainfall of the current week
5. MONTH- the total rainfall of the current calendar month
6. TOTAL - the total rainfall since the last reset

7.6.6.2 Rain rate level definition

Level 1	Level 2	Level 3	Level 4
Light rain	Moderate	Heavy rain	Violent rain
0.1~ 2.5 mm/h	2.51 ~ 10.0 mm/h	10.1 ~ 50.0 mm/h	> 50.0 mm/h

To reset the total rainfall record
In normal mode, press and hold **[RAIN]** key for 6 seconds to reset all the rainfall record.

Note:
Erroneous readings may occur during the installation of the 8-in-1 sensor array. Once the installation is completed and functioning correctly, it's advisable to clear all the data and start afresh.

7.6.7 Light intensity, UV index & exposure level

1. Solar light intensity
1. Solar light intensity alert
2. UV index
3. UV high alert indicator
4. Exposure level indicator

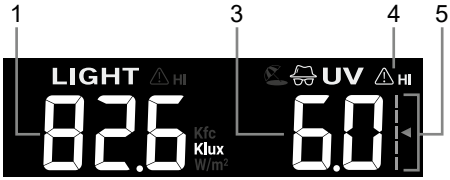

7.6.7.1 UV index vs exposure table

Exposure level	Low		Moderate			High		Very high			Extreme	
UV index	1	2	3	4	5	6	7	8	9	10	11	12~16
Sunburn time	N/A		45 minutes			30 minutes		15 minutes			10 minutes	
Recommended protection	N/A		Moderate or high UV level! Suggest to wear sunglasses, broad brim hat and long-sleeved clothing.					Very high or Extreme UV level! Suggest to wear sunglasses, broad brim hat and long-sleeved clothing, If you have to stay outdoors, make sure to seek shade.				

Note:
- The sunburn time is based on normal skin type, it is just a reference of UV strength. In general, the darker one's skin is, the longer (or more radiation) it takes to affect the skin.
- The light intensity function is for sunlight detection.

7.7 Trend indicator

The trend indicator shows the temperature humidity and barometric pressure trends of changes in the forthcoming few minutes.

Rising	Steady	Falling

7.8 Maximum / Minimum records

The console can record MAX / MIN readings both daily and since last reset.

Daily MAX reading	Daily MIN reading	MAX reading since last reset	MIN reading since last reset

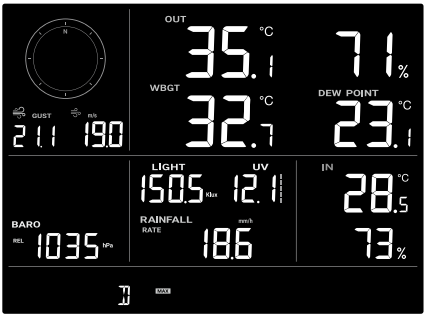

Daily MAX record mode

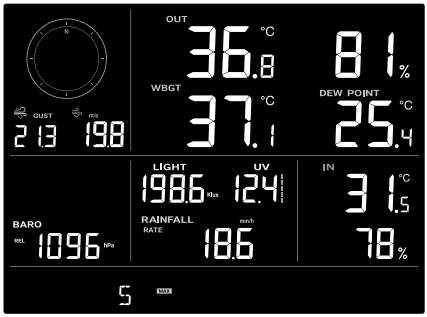

Since MAX record mode

7.8.1 MAX / MIN records

In normal mode, press **[MEMORY]** key to display the records on screen in the following sequence: daily MAX records → daily MIN records → since MAX records → since MIN records.

Press **[INDEX]** key to switch between WBGT, Feels Like, Heat Index and Wind Chill.

Press **[CH]** key to switch between Indoor and CH 1 ~ 7 records.

7.8.2 To Clear the MAX / MIN records

Press and hold **[MAX / MIN]** key for 2 seconds to reset all the MAX and MIN records.

7.9 Back light

Press **[BACK LIGHT / SNOOZE]** key to toggle the backlight between Hi, Lo or Off.

8. Connect Base to Wi-Fi network

8.1 Download WSLink configuration app

WSLink

To connect gateway to WI-FI, you need to download the “WSLink” configuration app from one of the following links by scanning the QR code or search “WSLink” in App Store or Google Play.

App Store

Google Play

WSLink app is required for your gateway to connect to WI-FI and Internet, setup weather server, perform sensor calibration and firmware update.

Note:

- WSLink app is only for configuration. It is not used to remotely view your weather data.
- WSLink app may subject to change and update

8.2 Console in access point mode

1. When you power up the console for the first time, the console LCD will show flashing "AP" and " " icon to signify that it has entered AP (Access Point) mode, and is ready for WI-FI settings. User can also press and hold the **[SENSOR / WI-FI]** key for 6 seconds to enter AP mode manually.

AP mode of the console

8.3 Add your console to WSLink

Open the WSLink app and follow the steps below to add your console to WSLink.

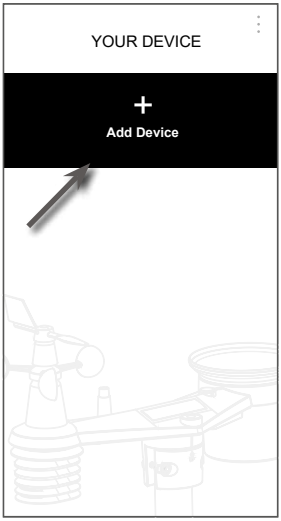

(a) **Your Device page**
Tap "Add Device" icon.

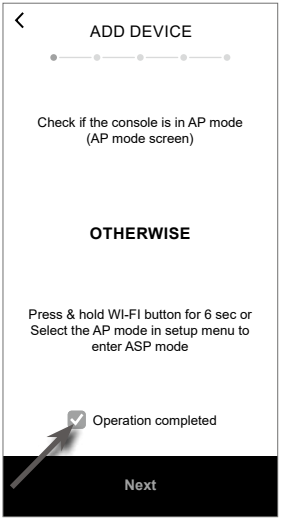

(b) Ensure the console is in AP mode and check the "Operation completed" box, then tap "Next" to go to system WI-FI network page of your smart phone.

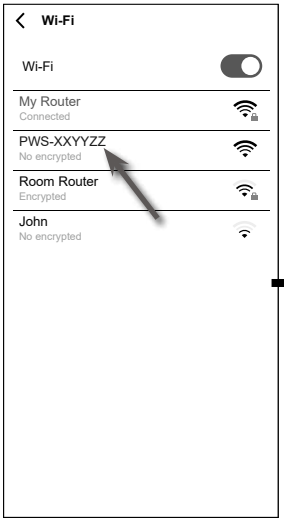

(c) Select the console WI-FI network name (the name always begin with PWS-) to connect your smart phone to the console. Then tap back to WSLink app.

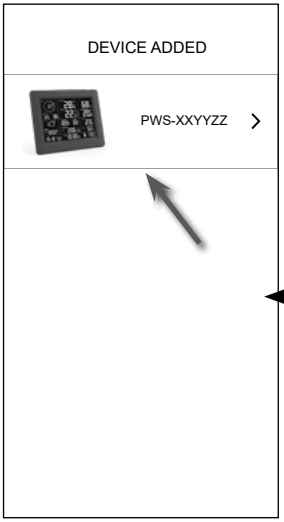

(d) Once the console is added to WSLink, the console icon will appear on your device list. Tap it to continue the setup.

Section 5.4
Setup new console with WSLink

Note :

- For the first time connection, you need to select "No Internet connection" when connect to this device.
- If your smart phone cannot connect to the console, please turn off the mobile data / network in you smart phone and try again.

8.4 Setup new console with WSLink

The app will follow the steps below to guide you through the setup.

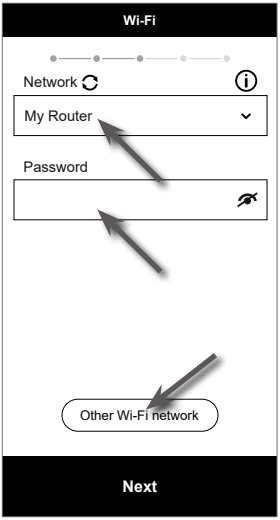

(e) Wi-Fi page
Network: select WI-FI network (router SSID) for connection.
Password: enter WI-FI password.
Other WI-FI network: setup to hidden WI-FI network.
Next: go to "Edit Device" page.

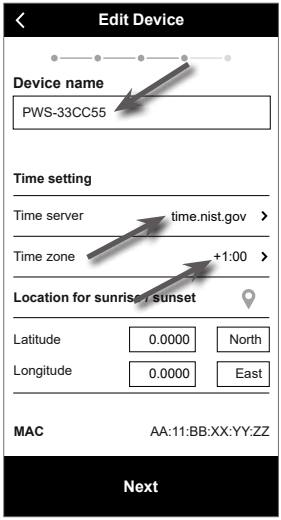

(f) Edit device page
Device name: Create a name for your device.
Time server: select time server
Time Zone: select the time zone
Location: input you location if need.
Next: go to "Weather server" page.

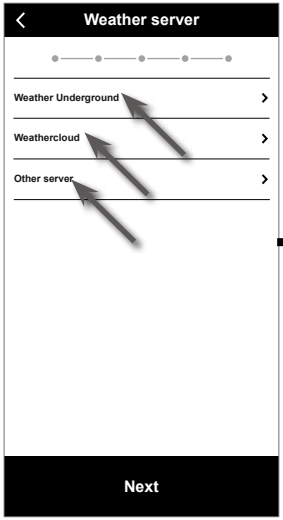

(g) Weather server page
Weather Underground: please refer to section **8.5 (c1).**
Weathercloud: please refer to section **8.5 (c2).**
Other server: please refer to section **8.5 (c3).**
Next: go to "Settings" page.

(j) Delete your console
To remove device from the app, swipe the console icon left and tap the bin.

(i) Your Device page
Your setup is now completed. You can tap the console icon and follow the procedure to do the console settings anytime if necessary.

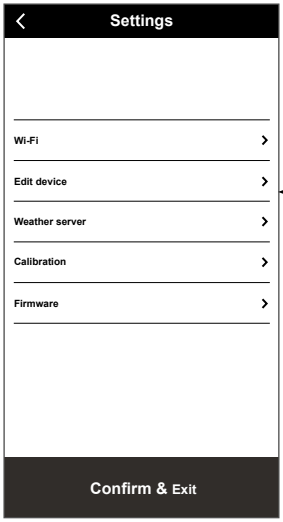

(h) Settings page
This is main page of the console, you can enter different setup page to setup your console. Once you complete the setup, tap "Confirm & Exit" to exit AP mode.

8.5 Weather server setting

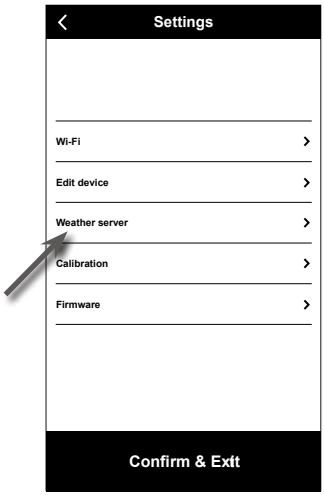

(a) Settings page
At the settings page, tap "Weather server".

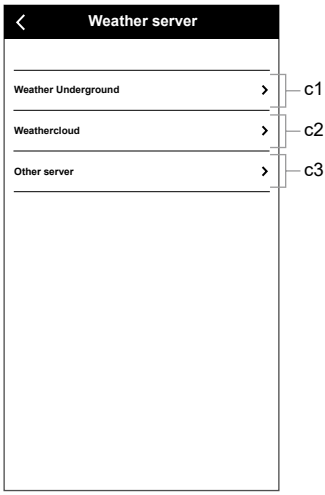

(b) Select the Weather server

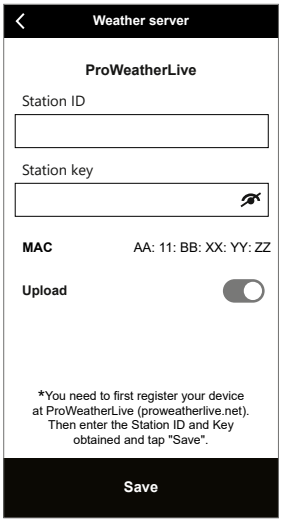

(c1) Upload your weather data to ProWeatherLive

1. Register an account and weather station at proweatherlive.net per **section 10.4**
2. Enter the Station ID and Station key obtained from proweatherlive.net into this panel
3. Enable (or disable) the upload.
4. Tap "Save".

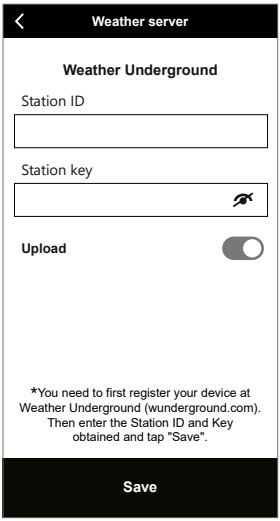

(c2) Upload your weather data to Weather Underground

1. Register an account and weather station at wunderground.com per **section 10.1**
2. Enter the Station ID and Station key obtained from WUnderground.com into this panel
3. Enable (or disable) the upload.
4. Tap "Save".

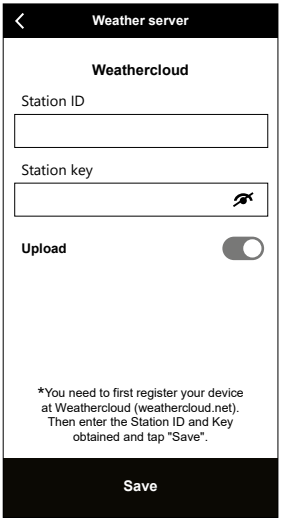

(c3) Upload your weather data to Weathercloud

1. Register an account and weather station at Weathercloud.net per **section 10.2**
2. Enter the Station ID and Station key obtained from Weathercloud.net into this panel
3. Enable (or disable) the upload.
4. Tap "Save".

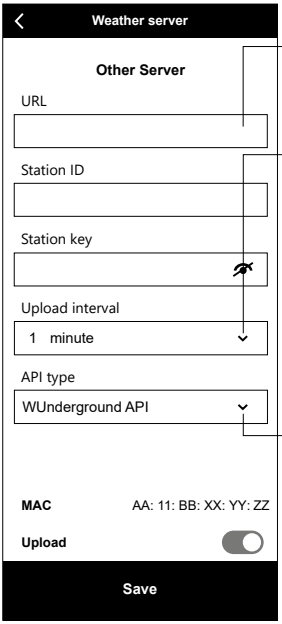

Input other URL such as: ws.awekas.at www.pwsweather.com

Able to select:
- 12 seconds
- 15 seconds
- 1 minute
- 5 minutes

Note: Select upload interval according to difference server requirement (such as Awekas 15 seconds, PWS 1 minute)

Able to select:
- WUnderground API
- WSLink API
- AWEKAS

Note: For Awekas, PWS or any other URL that compatible with WUnderground API, please select WUnderground API type.

(c4) Upload to customized server (optional)

1. Prepare your customized server based on WUnderground or WSLink API
2. Enter the URL address, Station ID and Station key of the customized server.
3. Select upload interval and API type
4. Enable (or disable) the upload.
5. Tap "Save".

8.6 Calibration

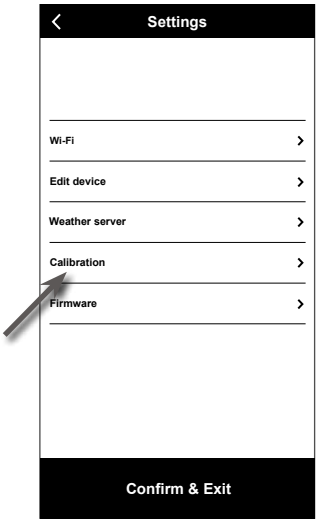

(a) <u>Settings page</u>

At the settings page, tap "Calibration".

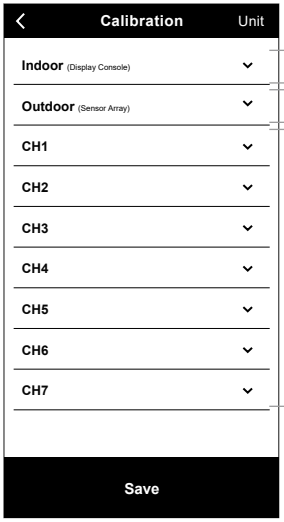

Indoor section

Outdoor section

Section for optional thermo-hygro sensor(s) (CH1 ~ CH7).

(b) <u>Calibration page</u>

1. Tap "Unit" to change the unit if necessary before entering the calibration value.
2. Tap the box and enter the calibration required.
3. Tap "Save".

Note:

- Calibration of most parameter is not required, with the exception of Relative Pressure, which must be calibrated to sea-level to account for altitude effects.
- For temperature and pressure, the app will always calculate & convert the calibration value in °C and hPa respectively.

8.7 Firmware

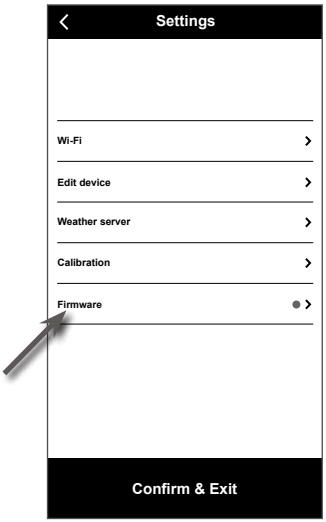

(a) Settings page
At the settings page, tap "Firmware".

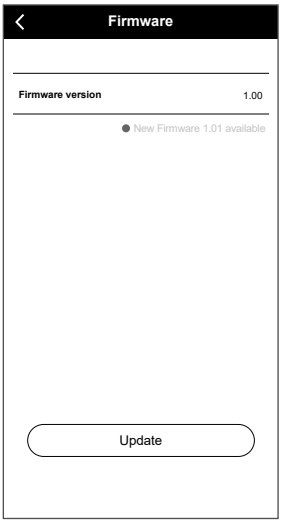

(b) Your current firmware version will be shown. Tap "Update" if new firmware is available (indicated by a red dot)

After firmware uploaded to console, please check status on your device, Please refer to section 11.1 for more detail.

9. Create WUnderground & Weathercloud account

The console can upload weather data to Weather Underground, Weathercloud or 3nd party cloud server through WI-FI router, you can follow the step below to setup your device.

Note:

Add the cloud server website and app are subjected to change without notice.

9.1 For Weather Underground (WU)

1. In *https://www.wunderground.com* click the "**Join**" on the top right corner to open the registration page. Follow the instructions to create your account.

2. Once you have created your account and completed the Email validation, please go back to the WUndergound web page to login. Then, click "*My Profile*" on the top to open the drop-down menu and click **"My Weather Station"**.

3. In "My Weather Station" page bottom, click the "Add New Device" to add your device.
4. In step “Select a Device Type”, choose “Other” in the list, then press “Next”.

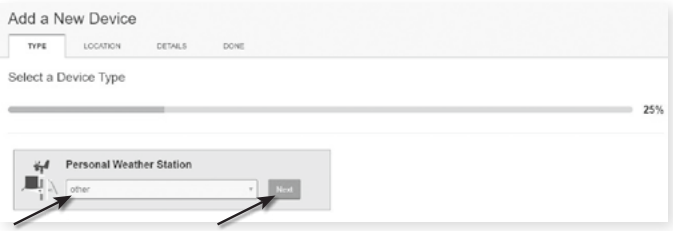

5. In step “Set Device Name & Location”, select your location on the map, then press "Next".

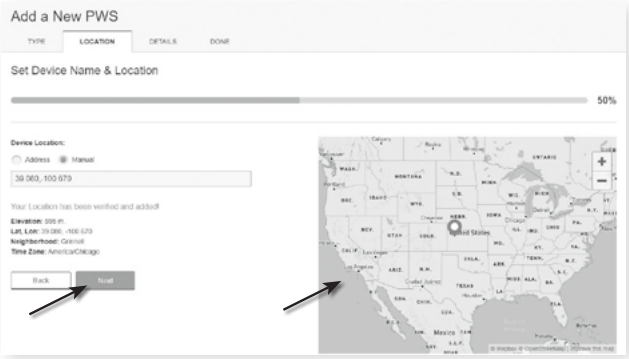

6. Follow their instruction to enter your station information, in the Step "Tell Us More About Your Device", (1) enter a Name for your weather station. (2) fill in the other information (3) select "**I Accept**" to accept Weather Underground's privacy terms, (4) click “**Next**” to create your station ID and key.

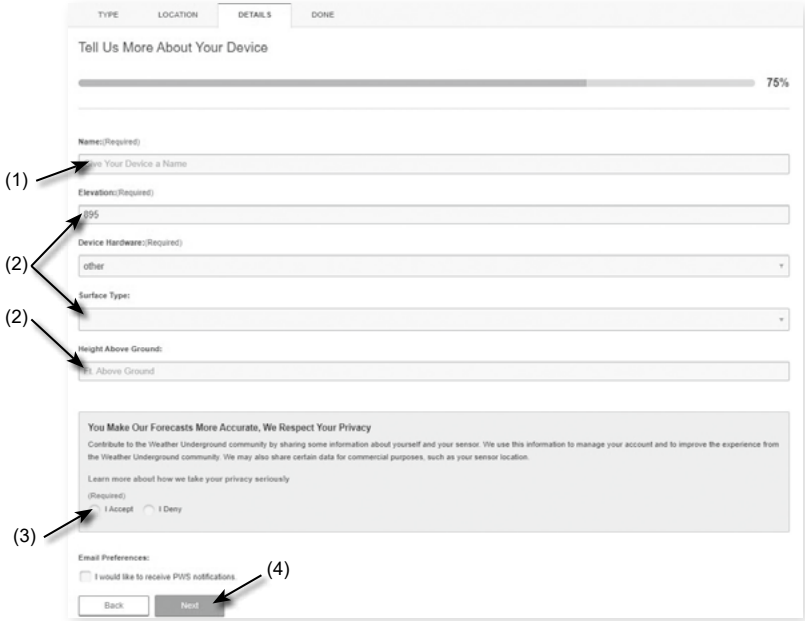

7. Jot down Your "Station ID" and "Station key" for the further setup step.

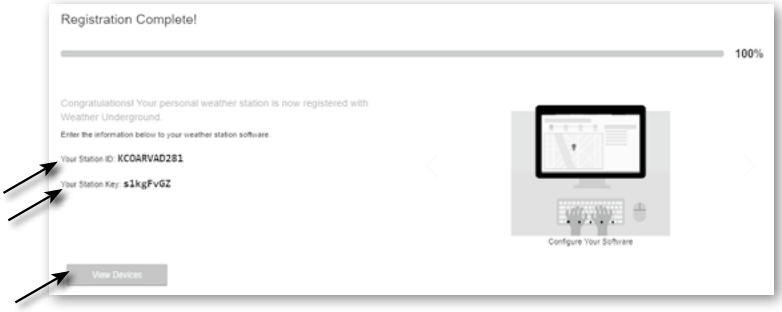

8. In the setup UI that mention in **section 8.5**, select the Weather Underground in first row of the Weather server setup section then key-in the Station ID and key that assigned by Weather Underground, follow the steps to complete setting.
9. Your data is now being uploaded to Weather Underground.

9.2 For Weathercloud (WC)

1. In *https://weathercloud.net* enter your information in "**Join us today**" section, then follow the instructions to create your account.

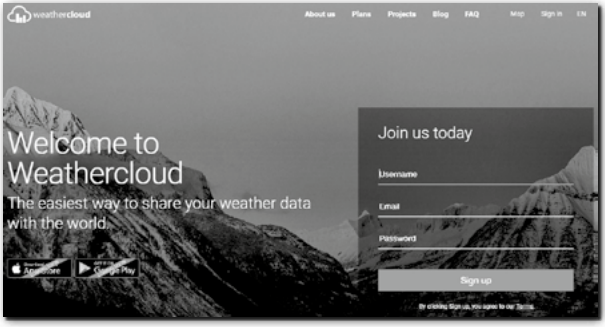

2. Sign in Weathercloud and then you will go the "Devices" page, click "+ New" to create new device.

3. Enter all the information in **Create new device** page, for the **Model*** selection box select the "**W100 Series**" under "**CCL**" section. For the Link type* selection box select the "SETTINGS", Once you have completed, click **Create**.

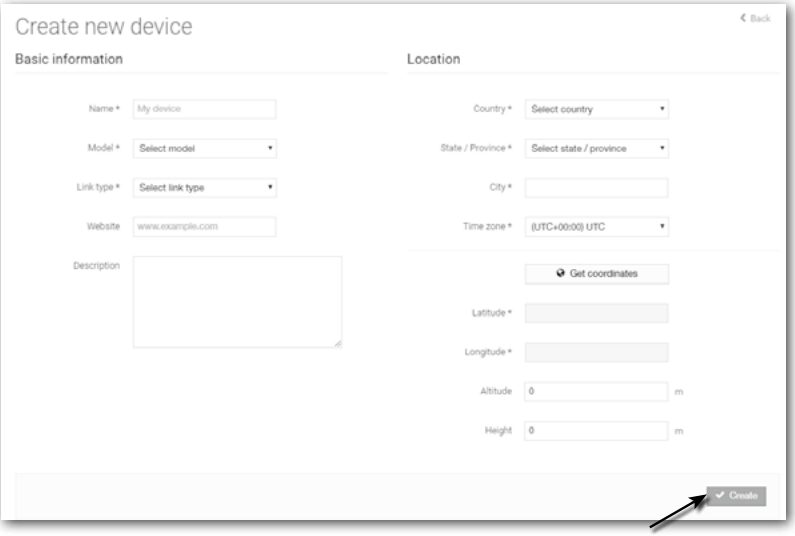

4. Jot down your ID and key for the further setup step.

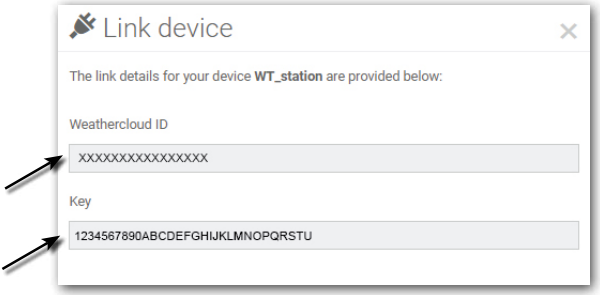

5. In the setup UI that mention in **section 8.5**, select the Weathercloud in second row of the Weather server setup section then key-in the Station ID and key that assigned by Weathercloud, follow the steps to complete setting.

9.3 Awekas

Detailed additional instructions for account creation and connection setup for AWEKAS are available for download at the following Internet address (German language):
https://www.bresser.de/download/7003400/AWEKAS

9.4 PWSWeather

Detailed additional instructions for account creation and connection setup for PWSWeather are available for download at the following Internet address (English language):
https://www.bresser.de/download/7003400/PWSWEATHER

10. View WUnderground & Weathercloud live data

10.1 Viewing your weather data in WUnderground

Login your account.

To view your weather station live data in a web browser (PC or mobile version), please visit *http://www.wunderground.com*, and then enter your “Station ID” in the searching box. Your weather data will show up on the next page. You can also login your account to view and download the recorded data of your weather station.

Another way to view your station is use the web browser URL bar, type below in the URL bar:

https://www.wunderground.com/dashboard/pws/XXXX

Then replace the XXXX by your Weather Underground station ID to view your station live data.

10.2 Viewing your weather data in Weathercloud

1. To view your weather station live data in a web browser (PC or mobile version), please visit https://weathercloud.net and sign in your own account.

2. Click the View icon inside the Settings pull down menu of your station.

3. Click "**Current**", "**Wind**", "**Evolution**" or "**Inside**" icon to view the live data of your weather station.

10.3 Viewing weather data via WSLink app

With WSLink app, user may tap the WUnderground and/or Weathercloud icon in "Your Device" to directly access live weather data on their dashboard respectively.

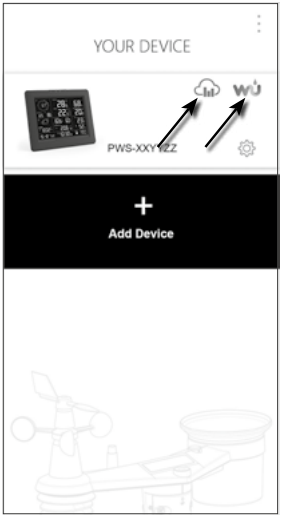

11. Maintenance

11.1 Firmware update

The console supports OTA firmware update capability. Its firmware may be updated over the air anytime (whenever necessary) through WSLink app.

11.1.1 Firmware update step

1. The latest firmware will download to you smart phone automatically, just connect you console to check the firmware version (refer to **section 8.7**).
2. Follow the app step to transfer the OTA file from smart phone to console
3. Once file transferred, the console will start to update, the update time is around 5 ~ 10 minutes. While updating, the progress will be displayed (i.e. 100 is completion).

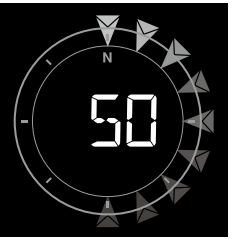

4. The console will restart once the update is completed.
5. The console will stay in **AP mode** for you to check the firmware version and all the current setting. Simply press and hold **[SENSOR / WI-FI]** key for 6 seconds to exit AP mode.

Important note:

- Please keep connecting the power during the firmware update process.
- Please make sure your WI-FI connection is stable.
- When the update process start, do not operate the smart phone and console until the update finished.
- During firmware update the console will stop upload data to weather server. It will reconnect to your WI-FI router and upload the data again once the firmware update succeed. If the console cannot connect to your router, please enter the WSLink app to setup again.
- After the firmware update, If the setup informations are missing, please input the setup information again.
- Firmware update process have potential risk, which cannot guarantee 100% success. If the update fail, just press and hold the **[+ / WIND]** or **[- / BARO]** key with 10 seconds and then redo the above step to update again.

11.2 Battery replacement

When low battery indicator "▭" appear near the sensor antenna icon, it indicates that the current sensor battery power is low respectively. Please replace with new batteries.

11.2.1 Re-pairing the sensor array manually

Whenever you changed the batteries of the 8-in-1 weather sensor array or other additional sensors, re-synchronization must be done manually.

1. Change all the batteries to new ones of the wireless sensor array.
2. Press **[SENSOR / WI-FI]** key on the console to enter sensor synchronization mode (as indicated by the flashing antenna 𝍐).

11.3 Reset and factory reset

To reset the console and start again, press the **[RESET]** key once or remove the backup battery and then unplug the adapter.
To resume factory settings and remove all data, press and hold the **[RESET]** key for 6 seconds.

11.4 Wireless 8-in-1 sensor array maintenance

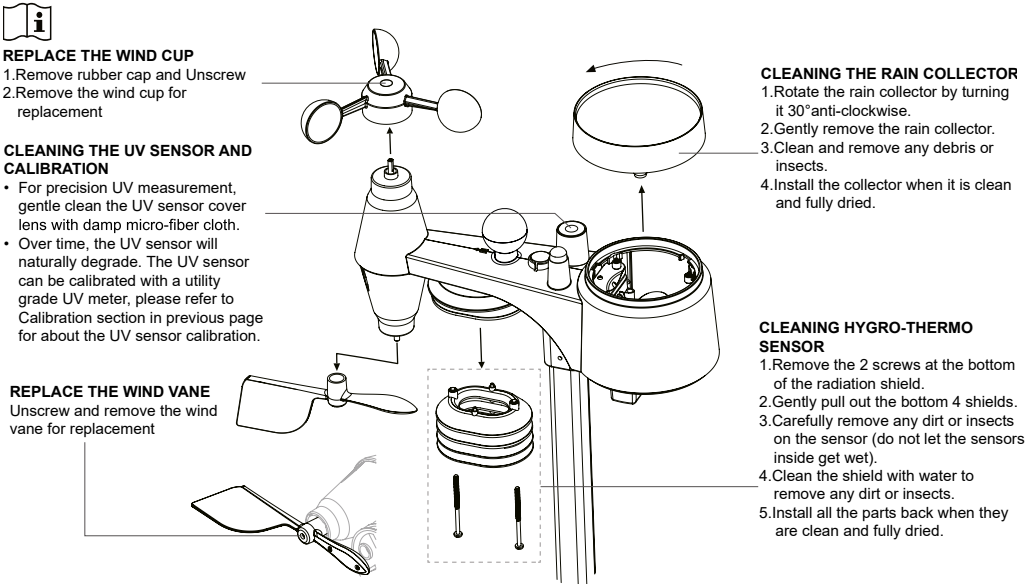

The life expectancy of a weather station is largely influenced by its environment, see the following examples:
Coastal, swampy or wetland environments. Salt air, salt spray, and acidification are the most difficult environments for a weather station to live long. These can corrode bearings, sensor plates (temperature, humidity, etc.), mounting hardware, and other moving parts. In this environment, the expected product service life will be reduced. Our boards are conformal coated to prevent this corrosion. Digital thermometer and hygrometer sensors rely on the changing nature of the metal's resistance, allowing corrosion to occur faster
Long-term exposure to high humidity environment. Prolonged exposure to high humidity, whether salty or acidic, can easily cause premature failure of metal parts. In a hot and dry environment, the service life is not so strongly affected.
Hurricanes and tropical storms can also shorten the lifespan of weather stations.

12. Troubleshoot

Problems	Solution
8-in-1 wireless sensor array is intermittent or no connection	1. Make sure the sensor array is within the transmission range 2. If it still does not work, reset the sensor pair with console again
No WI-FI connection	1. Check the WI-FI icon on the display, it should be on if connectivity is successful 2. In the console SETUP page, make sure the WI-FI settings (router's name, security type, password) are correct 3. Make sure you connect to 2.4G band of the WI-FI router (5G not supported)
Not able to add the device to WSLink	1. Make sure your WSLink is the latest version 2. Make sure your device is in AP mode 3. Make sure no other smart phone connected your device.
After first time setup, data is not showing at WUnderground or Weathercloud	1. Please note it make a few minutes to a few hours for WUnderground or Weathercloud to validate your upload data. 2. Try to refresh the WUnderground or Weathercloud website.
Data not reporting to WUnderground or Weathercloud	1. Make sure the WI-FI connection of the console is good. 2. In the console SETUP page, ensure your Station ID and Station Key are correct
Rainfall is not correct	1. Make sure the rain collector is clean for the tipping bucket to tip smoothly 2. Make sure the sensor has stable and level mounting to ensure correct tipping
Temperature reading too high in the day time	1. Place the sensor in open area and at least 1.5m off the ground. 2. Ensure that the sensor is placed away from heat generating sources or structures, such as buildings, pavement, walls or air conditioning units.
Some condensation beneath the UV sensor may occur overnight	This will disappear when temperature rises up under the sun and will not affect the performance of the unit.

13. Specifications

13.1 Console

General specification	
Dimensions (W x H x D)	215 x 177.5 x 27.5mm (8.5 x 7 x 1.1 in)
Weight	503g (without batteries)
Main power	DC 5V, 1A adapter
Backup battery	CR2032
Operating temperature range	-5˚C ~ 50˚C
Operating Humidity range	RH 10~90% non-condensing
Support sensor	- 1 Wireless 8-in-1 weather sensor array - 7 Wireless thermo-hygro sensor (optional)
RF frequency (Depend on country version)	868Mhz (EU or UK version)
Time related function specification	

Time display	HH : MM
Hour format	12hr AM / PM or 24 hr
Date display	DD / MM or MM / DD
Time synchronize method	Internet time server
Weekday languages	EN / DE / FR / ES / IT / NL / RU
Setup app	
App name	WSLink
App download platform	Google play and Apple Store
Support platform	Android smart phone or iPhone
WI-FI communication specification	
Standard	802.11 b/g/n
Operating frequency :	2.4GHz
Supported router security type	WPA / WPA2, WPA3, OPEN, WEP (WEP only support Hexadecimal password)
Barometer (Note: Data detected by console)	
Barometer unit	hPa, inHg and mmHg
Measuring range	540 ~ 1100hPa
Accuracy	(700 ~ 1100hPa ± 5hPa) / (540 ~ 696hPa ± 8hPa) (20.67 ~ 32.48inHg ± 0.15inHg) / (15.95 ~ 20.55inHg ± 0.24inHg) (525 ~ 825mmHg ± 3.8mmHg) / (405 ~ 522mmHg ± 6mmHg) Typical at 25°C (77°F)
Resolution	1hPa / 0.01inHg / 0.1mmHg
Indoor temperature (Note: Data detected by console)	
Temperature unit	°C and °F
Accuracy	≤0°C ± 2°C (≤32°F ± 3.6°F) >0 °C ± 1°C (>32 °F ± 1.8°F)
Resolution	°C / °F (1 decimal place)
Indoor humidity (Note: Data detected by console)	
Humidity unit	%
Accuracy	1 ~ 9% RH ± 8% RH @ 25°C (77°F) 10 ~ 90% RH ± 5% RH @ 25°C (77°F) 90 ~ 99% RH ± 8% RH @ 25°C (77°F)
Resolution	1%
Outdoor temperature (Note: Data detected by 8-in-1 sensor)	
Temperature unit	°C and °F
WBGT display range	10 ~ 50°C
Feels like display range	-65 ~ 50°C
Heat index display range	26 ~ 50°C
Wind chill display range	-65 ~ 18°C (wind speed > 4.8km/h)
Dew point display range	-20 ~ 80°C
Accuracy	0.1 ~ 60°C ± 0.4°C (32.2 ~ 140°F ± 0.7°F) -19.9 ~ 0°C ± 0.7°C (-3.8 ~ 32°F ± 1.3°F) -40 ~ -20°C ± 1°C (-40 ~ -4°F ± 1.8°F)
Resolution	°C / °F (1 decimal place)

Outdoor humidity (Note: Data detected by 8-in-1 sensor)	
Humidity unit	%
Accuracy	1~9% RH ± 5% RH @25°C (77°F) 10~90% RH ± 3.5% RH @25°C (77°F) 91~99% RH ± 5% RH @25°C (77°F)
Resolution	1%
Wind speed & direction (Note: Data detected by 8-in-1 sensor)	
Wind speed unit	mph, m/s, km/h and knots
Wind speed display range	0 ~ 112mph, 50m/s, 180km/h, 97knots
Resolution	mph, m/s, km/h and knots (1 decimal place)
Speed accuracy	< 5m/s: +/- 0.8m/s; > 5m/s: +/- 10% (whichever is greater)
Wind direction display mode	16 directions
Rain (Note: Data detected by 8-in-1 sensor)	
Unit for rainfall	mm and in
Unit for rain rate	mm/h and in/h
Accuracy	±7% or 1 tip
Range	0 ~ 19999mm (0 ~ 787.3 in)
Resolution	0.254mm (3 decimal place in mm)
UV index (Note: Data detected by 8-in-1 sensor)	
Display range	0 ~ 16
Resolution	Integer
Light intensity (Note: Data detected by 8-in-1 sensor)	
Light intensity unit	Klux, Kfc and W/m²
Display range	0 ~ 200Klux
Resolution	Klux, Kfc and W/m² (2 decimal place)

13.2 Wireless 8-in-1 sensor

Dimensions (W x H x D)	343.5 x 393.5 x 136mm (13.5 x 15.5 x 5.35in) installed mounting
Weight	610g (not include batteries)
Main power	3 x AA size 1.5V batteries (Non-rechargeable Lithium batteries recommended)
Weather data	WBGT, temperature, humidity, wind speed, wind direction, rain, UV and light intensity
RF transmission range	150m
RF frequency (depend on country version)	868Mhz (EU, UK)
Transmission interval	12 seconds
Operating temperature range	-40 ~ 60°C (-40 ~ 140°F) Non-rechargeable Lithium batteries required for low temperature
Operating humidity range	1 ~99% RH

14. EC Declaration of Conformity

Bresser GmbH hereby declares that the radio equipment type with item number 7003400 is in compliance with Directive 2014/53/EU. The full text of the EC Declaration of Conformity is available at the following web address: www.bresser.de/download/7003400/CE/7003400_CE.pdf

14.1 DISPOSAL

Dispose of the packaging materials properly, according to their type, such as paper or cardboard. Contact your local waste-disposal service or environmental authority for information on the proper disposal.

Do not dispose of electronic devices in the household garbage! As per Directive 2002/96/EC of the European Parliament on waste electrical and electronic equipment and its adaptation into German law, used electronic devices must be collected separately and recycled in an environmentally friendly manner.

In accordance with the regulations concerning batteries and rechargeable batteries, disposing of them in the normal household waste is explicitly forbidden. Please make sure to dispose of your used batteries as required by law — at a local collection point or in the retail market. Disposal in domestic waste violates the Battery Directive.

Batteries that contain toxins are marked with a sign and a chemical symbol. "Cd" = cadmium, "Hg" = mercury, "Pb" = lead.

Cd[1] Hg[2] Pb[3]

[1] battery contains cadmium
[2] battery contains mercury
[3] battery contains lead

Garantie

Die reguläre Garantiezeit für dieses Produkt beträgt 5 Jahre und beginnt am Tag des Kaufs.
Bitte bewahren Sie den Kaufbeleg (Kassenbon/Rechnung) als Nachweis für den Kauf sorgfältig auf.
Während der Garantiezeit werden defekte Geräte von Ihrem Fachmarkt vor Ort angenommen. Alternativ können Sie per Email unter ***service@bresser.de*** Kontakt mit der Servicestelle aufnehmen. Hier erhalten Sie detaillierte Informationen zu einer möglichen Retoure. Im Garantiefall erhalten Sie in jedem Fall ein neues oder repariertes Gerät kostenlos zurück. Die Entscheidung, ob eine Reparatur oder ein Tausch des Gerätes erfolgt, obliegt dem Garantiegeber.

Die Garantie erlischt, wenn am Kaufgegenstand entstandene Mängel auf folgende Umstände zurückzuführen sind:

- nicht sachgemäße Benutzung
- fahrlässige oder vorsätzliche Beschädigung durch Eigenverschulden und/oder nicht authorisierte Dritte
- fahrlässige oder vorsätzliche Beschädigung durch den Käufer und/oder Dritte
- Reparaturen oder Abänderungen, die von fremder Seite ohne unsere Beauftragung vorgenommen wurden
- Veränderungen oder Beschädigungen infolge höherer Gewalt (Unwetter, Hagel, Feuer, Stromausfall, Blitzschlag, Überschwemmung, Schneeschaden, Frosteinwirkung und sonstige Einwirkung durch Tiere, usw.)

Die Garantie erlischt ferner, wenn ein beschädigter und/oder unleserlicher oder unvollständiger Kaufbeleg vorgelegt wird.
Die gesetzlichen Gewährleistungsansprüche, deren Inanspruchnahme kostenlos ist, bleiben hierdurch unberührt.

Garantiegeber ist die BRESSER GmbH, Gutenbergstr. 2, 46414 Rhede, Deutschland.

Nach Ablauf der Garantiezeit haben Sie ebenfalls die Möglichkeit, ein defektes Gerät zwecks Reparatur zu übersenden. Nach Ablauf der Garantiezeit anfallende Reparaturen sind kostenpflichtig. Sie erhalten vor Ausführung der Reparatur einen Kostenvoranschlag von uns.

Im Falle einer Retoure beachten Sie bitte Folgendes:
Nehmen Sie vor einer Rücksendung per Email unter service@bresser.de Kontakt mit der Servicestelle auf! Achten Sie darauf, dass der Artikel sorgfältig verpackt verschickt wird. Nutzen Sie nach Möglichkeit die Originalverpackung. Füllen Sie die Retourenmeldung (siehe Rückseite) aus und legen Sie diese zusammen mit einer Kopie des Kaufbelegs der Sendung bei. ***Unfrei-Sendungen können nicht angenommen werden!***

Servicestelle: Bresser GmbH
Retourenabwicklung
Gutenbergstr. 2
D - 46414 Rhede
Deutschland

Warranty

The regular warranty period for this product is 5 years and starts on the day of purchase.
Please keep the proof of purchase (receipt/invoice) carefully as proof of purchase.
During the warranty period, defective devices will be accepted by your local specialist store. Alternatively, you can contact the service center by email at ***service@bresser.de***. Here you can find detailed information about a possible return. In the event of a warranty claim, you will always receive a new or repaired device back free of charge. It is up to the guarantor to decide whether to repair or replace the device.

The guarantee expires if defects in the object of purchase are due to the following circumstances:
- improper usage
- negligent or intentional damage through own fault and/or unauthorized third parties
- negligent or intentional damage by the buyer and/or third parties
- Repairs or alterations carried out by third parties without our order
- Changes or damage due to force majeure (storm, hail, fire, power failure, lightning, flooding, snow damage, frost and other effects caused by animals, etc.)

The warranty is also void if a damaged and/or illegible or incomplete proof of purchase is presented. Statutory warranty claims, the claim of which is free of charge, remain unaffected.

The guarantor is BRESSER GmbH, Gutenbergstr. 2, 46414 Rhede, Germany.

After the warranty period has expired, you also have the option to send a defective device for repair. Repairs after the warranty period has expired are chargeable. You will receive a cost estimate from us before carrying out the repair.

In case of a return, please note the following:
Before returning an item, please contact the service center via our service@bresser.de email! Make sure the item is shipped carefully packaged. If possible, use the original packaging. Fill out the return form below and include it with a copy of the purchase receipt with the shipment. ***Unfree shipments cannot be accepted!***

Service point: Bresser GmbH
Returns Processing
Gutenbergstr. 2
D - 46414 Rhede
Germany

RETOURENMELDUNG

RETURNS FORM / DÉCLARATION DE RETOUR / RETOURMELDING / NOTIFICA DI RINVIO / NOTA DE DEVOLUCIÓN / RELATÓRIO DE DEVOLUÇÃO
ΔΕΛΤΙΟ ΕΠΙΣΤΡΟΦΗΣ / RETURNERINGSFORMULAR / RETURMEDDELANDE / PALAUTUSSAATE / HLÁŠENÍ O VRÁCENÍ / FORMULARZ ZWROTÓW
OBRAZEC ZA POVRATNO POŠILJKO / HLÁSENIE O VRÁTENÍ / VISSZAKÜLDÉSI SZELVÉNY / FORMULAR DE RETURNARE
PRIJAVA ZA POVRATNO SLANJE / ÎADE BILDIRISI / ФОРМУЛЯР ЗА ВРЪЩАНЕ НА СТОКА / ИЗВЕЩЕНИЕ О ВОЗВРАТЕ

Name, Vorname .....

Surname, first name / Nom, prénom / Achternaam, voornaam / Cognome, nome / Apellido, nombre / Apelido, nome / Επίθετο, όνομα / Fornavn, efternavn / Namn, förnamn / Nimi, etunimi Jméno, příjmení / Nazwisko, imię / Priimek, ime / Meno, priezvisko / Vezetéknév, keresztnév / Nume, prenume / Prezime, ime / Soyadı, Adı / Фамилия, Име / Фамилия, Имя

Straße, Hausnr. .....

Street, house no. / Rue, numéro de rue / Straat, huisnummer / Via, n° civico / Calle, Número / Rua, número / Οδός, Αρ. / Vej, husnummer / Gata, nr · Jakeluosoite / Ulice, číslo domu Ulica i numer domu / Ulica, hišna št. / Ulica, číslo domu / Utca, házszám / Strada, numărul / Ulica, kućni broj / Cadde, Bina No. / Улица, Номер. / Улица/№ дома

PLZ, Ort .....

Postcode, city / CP, commune / Postcode, woonplaats / CAP, Località / C.P., Localidad / CP, Local / T.K., Πόλη / Postnummer, by / Postnr, ort / Postinumero ja -toimipaikka / PSČ, obec Kod pocztowy i miejscowość / Poštna št., kraj / PSČ, obec / Postai irányítószám, Helység / Cod poştal, localitate / P. Br., mjesto / PK, Yer / Пощенски код, Населено място Индекс, нас. пункт

Telefon .....

Telephone / Téléphone / Telefoon / Telefono / Teléfono / Telefone / Τηλέφωνο / Puhelin / Telefón / Телефон

E-mail .....

Produktbezeichnung .....

Product name / Désignation du produit / Productnaam / Descrizione del prodotto / Denominación del producto / Designação do produto / Ονομασία προϊόντος Produktbetegnelse / Produktbeteckning / Tuote / Označení produktu / Nazwa produktu / Oznaka izdelka / Označenie produktu / A termék megnevezése / Denumirea produsului / Naziv proizvoda / Ürün Tanımı / Наименование на продукта / Название изделия

Transaktions-/RMA-Nr.* .....

Transaction no. or RMA no. / N° de dossier / Referentienr. / Numero pratica / N.º de expediente / N.º processo / Κωδ. συναλλαγής / Sagsnummer / Fallets nr / Käsittelynro / Č. případu Nr zdarzenia / Št. postopka / Č. prípadu / Műveletszám / Nr. procedură / Broj za obradu. / Olay No. / Пореден номер. / № операции

Kaufdatum .....

Date of purchase / Date d'achat / Aankoopdatum / Data d'acquisto / Fecha de compra / Data de compra / Ημ/νία αγοράς / Købsdato / Köpedatum / Ostopäivä / Datum koupě Data zakupu / Datum nakupa / Dátum kúpy / Vásárlás dátuma / Data cumpărării / Datum kupovine / Satın alma tarihi / Дата на покупка / Дата покупки

Kurze Fehlerbeschreibung

Short description of defect / Courte description du problème / Korte probleemomschrijving / Descrizione sintetica dell'anomalia / Descripción breve del error / Breve descrição da avaria / Σύντομη περιγραφή του προβλήματος / Kort beskrivelse af fejlen / Kortfattad felbeskrivning / Vian lyhyt kuvaus / Stručný popis závady Krótki opis usterki / Kratek opis napake / Stručný popis poruchy / Rövid hibaleírás / Scurtă descriere a defecţiunii / Kratak opis pogreške / Kısa kusur tarifi Кратко описание на проблема / Краткое описание неисправности

.....

.....

.....

Unterschrift .....

Signature / Handtekening / Firma / Assinatura / Υπογραφή / Underskrift / Allekirjoitus / Podpis / Aláírás / Semnătură / Potpis / Îmza / Подпис / Подпись

Ihr Händler

Your dealer / Votre vendeur spécialisé / Uw speciaalzaak Il rivenditore / Su proveedor / Ο προμηθευτής σας Din forhandler / Din återförsäljare / Laitteen myyjä Váš odborný dodavatel / Państwa sprzedawca Vaš strokovni trgovec / Váš špecializovaný dodávateľ Ön kereskedője / Dealerul dvs. / Vaš stručni trgovac Sizin satıcı kuruluşunuz / Вашият продавач / Ваш дилер :

Name/Nom/Naam/Nome/Nombre/Όνομα/Jméno/Nazwisko/Názov/Име

.....

Adresse/Address/Adres/Indirizzo/Dirección/Endereço/Διεύθυνση/Adresa/Адрес

.....

.....

Land/Country/Pays/Paese/País/Χώρα/Stát/Kraj/Krajiny/Държава .....

Telefon/Telephone/Téléphone/Telefoon/Telefono/Teléfono/Telefone/τηλεφώνου/Telefonní/Telefón/Телефон

.....

E-Mail/E-мейл .....

**produktabhängig, erhält Ihr Händler ggf. bei Retourenanmeldung / dependent on the product being returned your dealer may receive a returns notification / reçu le cas échéant et en fonction du produit par votre distributeur en cas de demande de retour de marchandise / afhankelijk van het product is uw dealer verantwoordelijk voor de retouraanmelding / in base al tipo di prodotto, fornito al concessionario nel caso di avviso di reso / en función del producto, si lo recibe su distribuidor o en caso de notificación de devolución / em função do produto, o seu distribuidor recebe event. na mensagem de envio / ανάλογα με το προϊόν, ο έμπορός σας ενδέχ. να λάβει δήλωση επιστροφής / afhængigt af produktet modtager din forhandler i givet fald en returneringskvittering / produktberoende, får din återförsäljare ev. vid returanmälan / tuotekohtainen, myyjä saa tarvittaessa ilmoitettaessa palautuksesta / v závislosti na výrobku, dostane váš prodejce případně při nahlášení vrácení / w zależności od produktu, Państwa sprzedawca może otrzymać przy zgłoszeniu zwrotu / odvisno od izdelka, prejme vaš trgovec, če potrebno, pri vračilu izdelka / v závislosti od výrobku, dostane váš predajca prípadne pri nahlásení vrátenia / terméktől függ, az Ön kereskedője kapja adott esetben visszaküldés esetén / în funcţie de produs, obţinut de dealerul dvs. la înregistrarea pentru returnare / ovisno o proizvodu, prima Vaš trgovac eventualno prilikom prijave povrata / Söz konusu ürüne bağlı olarak sizin satıcı kuruluşunuza bir iade bildirisi gönderilmektedir / в зависимост от продукта, получава се от вашия продавач, в случай на връщане на продукта за смяна / зависит от продукта, продавец получает в соотв. случае при поступлении счета за обратную доставку*

Service

DE AT CH BE

Bei Fragen zum Produkt und eventuellen Reklamationen nehmen Sie bitte zunächst mit dem Service-Center Kontakt auf, vorzugsweise per E-Mail.

E-Mail: service@bresser.de
Telefon*: +49 28 72 80 74 210

BRESSER GmbH
Kundenservice
Gutenbergstr. 2
46414 Rhede
Deutschland

*Lokale Rufnummer in Deutschland (Die Höhe der Gebühren je Telefonat ist abhängig vom Tarif Ihres Telefonanbieters); Anrufe aus dem Ausland sind mit höheren Kosten verbunden.

GB IE

Please contact the service centre first for any questions regarding the product or claims, preferably by e-mail.

E-Mail: service@bresseruk.com
Telephone*: +44 1342 837 098

BRESSER UK Ltd.
Suite 3G, Eden House
Enterprise Way
Edenbridge, Kent TN8 6HF
Great Britain

*Number charged at local rates in the UK (the amount you will be charged per phone call will depend on the tariff of your phone provider); calls from abroad will involve higher costs.

FR BE

Si vous avez des questions concernant ce produit ou en cas de réclamations, veuillez prendre contact avec notre centre de services (de préférence via e-mail).

E-Mail: sav@bresser.fr
Téléphone*: 00 800 6343 7000

BRESSER France SARL
Pôle d'Activités de Nicopolis
314 Avenue des Chênes Verts
83170 Brignoles
France

*Prix d'un appel local depuis la France ou Belgique

NL BE

Als u met betrekking tot het product vragen of eventuele klachten heeft kunt u contact opnemen met het service centrum (bij voorkeur per e-mail).

E-Mail: info@bresserbenelux.nl
Telefoon*: +31 528 23 24 76

BRESSER Benelux
Smirnoffstraat 8
7903 AX Hoogeveen
The Netherlands

*Het telefoonnummer wordt in het Nederland tegen lokaal tarief in rekening gebracht. Het bedrag dat u per gesprek in rekening gebracht zal worden, is afhankelijk van het tarief van uw telefoon provider; gesprekken vanuit het buitenland zullen hogere kosten met zich meebrengen.

ES PT

Si desea formular alguna pregunta sobre el producto o alguna eventual reclamación, le rogamos que se ponga en contacto con el centro de servicio técnico (de preferencia por e-mail).

E-Mail: servicio.iberia@bresser-iberia.es
Teléfono*: +34 91 67972 69

BRESSER Iberia SLU
c/Valdemorillo,1 Nave B
P.I. Ventorro del Cano
28925 Alcorcón Madrid
España

*Número local de España (el importe de cada llamada telefónica dependen de las tarifas de los distribuidores); Las llamadas des del extranjero están ligadas a costes suplementarios..

Notes · Notizen

Notes · Notizen

Bresser GmbH
Gutenbergstraße 2
46414 Rhede · Germany

www.bresser.de

@BresserEurope

Bresser UK Ltd.
Eden House, Enterprise Way
Edenbridge, Kent TN8 6HF
Great Britain

Errors and technical changes reserved. · Irrtümer und technische Änderungen vorbehalten.
Manual_7003400_WIFI-8-in-1-Weathercenter_de-en_BRESSER_v052024a