Bedienungsanleitung

LED Orienierungsleuchte

CASALUX®

Servicecenter • Service Après-Vente
Assistenza Post-Vendita 841455

Bitte wenden Sie sich an Ihre **ALDI SUISSE Filiale.**
Veuillez vous adresser à votre filiale **ALDI SUISSE.**
La preghiamo di recarsi nel suo punto vendita **ALDI (SUISSE).**

Modell/Modèle/Modello:
NP-MFL-01V 02/2025

3
JAHRE GARANTIE

Original Bedienungsanleitung

1 Allgemeines

Diese Bedienungsanleitung (im Folgenden „Anleitung" genannt) ist Teil des Produkts und enthält wichtige Informationen zur Inbetriebnahme und zur Verwendung.

Lesen Sie die Anleitung, insbesondere das Kapitel Sicherheit, sorgfältig durch, bevor Sie das Produkt verwenden. Bei Nichtbeachtung dieser Anleitung kann es zu schweren Verletzungen und/oder zu Schäden am Produkt kommen.

Bewahren Sie diese Anleitung für zukünftige Verwendung und Referenz auf. Wenn Sie das Produkt an Dritte weitergeben, geben Sie unbedingt diese Anleitung mit. Wenn Sie eine digitale Kopie der Anleitung benötigen, wenden Sie sich bitte an das Servicecenter.

1.1 Bestimmungsgemässe Verwendung

- Dieses Produkt besteht aus einer Leuchte und einer Ladestation. Die Ladestation ist ausschließlich zum Einsatz in trockenen Innenräumen bestimmt. Die Leuchte kann Innen und Außen verwendet werden.
- Verwenden Sie das Produkt nur wie in dieser Anleitung beschrieben. Jede andere Verwendung gilt als nicht bestimmungsgemäß und kann zu Sachschäden oder sogar zu Personenschäden führen.
- Potenzielle Verletzungen bei unsachgemäßen Gebrauch.
- Der Hersteller oder Händler übernimmt keine Haftung für Schäden, die durch nicht bestimmungsgemäßen oder falschen Gebrauch entstanden sind.

2 Sicherheit

2.1 Signalwörtererklärung

Die folgenden Signalwörter werden in dieser Anleitung, auf dem Produkt und/oder auf der Verpackung verwendet.

⚠ GEFAHR!
» Dieses Signalwort weist auf eine gefährliche Situation hin, die, wenn sie nicht vermieden wird, den Tod oder eine schwere Verletzung zur Folge hat.

⚠ WARNUNG!
» Dieses Signalwort weist auf eine gefährliche Situation hin, die, wenn sie nicht vermieden wird, den Tod oder eine schwere Verletzung zur Folge haben kann.

VORSICHT!
» Dieses Signalwort weist auf eine gefährliche Situation hin, die, wenn sie nicht vermieden wird, zu Sachschäden führen kann.

HINWEIS
» Dieses Signalwort ist ein bevorzugtes Signalwort für Tipps und Praktiken, die nicht mit Personenschäden zusammenhängen.

2.2 Symbolerklärung

Die folgenden Symbole werden in dieser Anleitung, auf dem Produkt oder auf der Verpackung verwendet.

	Verwenden Sie das Produkt nur in trockenen Innenräumen.
CE	Mit diesem Symbol gekennzeichnete Produkte erfüllen alle anzuwendenden Gemeinschaftsvorschriften des Europäischen Wirtschaftsraums (Konformitätserklärung).
BUREAU VERITAS GS geprüfte Sicherheit	Ein unabhängiges Prüfinstitut bestätigt, dass dieses Produkt den Anforderungen und anderen Rechtsvorschriften hinsichtlich der Gewährleistung des Schutzes von Sicherheit und Gesundheit von Personen entspricht.
	Mit diesem Symbol gekennzeichnete Produkte gehören der Schutzklasse II an.
III	Mit diesem Symbol gekennzeichnete Produkte gehören der Schutzklasse III an.
IP44	Geschützt gegen feste Fremdkörper (Ø ≥ 1,0 mm) und gegen allseitiges Spritzwasser.
	Lesen Sie die Anleitung.
	Le produit est adapté à une utilisation en intérieur et en extérieur.
⎓	Marquage pour tension continue
∼	Indicateur pour tension alternative

2.3 Allgemeine Sicherheitshinweise

2.3.1 Stromschlag- und Überhitzungsgefahr!

⚠ WARNUNG!
» Unsachgemäßer Umgang mit dem Produkt kannzum Stromschlag und zu Bränden führen!

- Schließen Sie das Produkt nur an eine gut zugängliche Steckdose an, damit Sie das Produkt bei einem Störfall schnell vom Stromnetz trennen können.
- Achten Sie beim Aufstellen darauf, dass das Produkt keinesfalls umkippen kann.
- Das Berühren von spannungsführenden Teilen kann zu schweren Verletzungen oder zum Tod führen.
- Öffnen Sie das Gehäuse nicht, sondern überlassen Sie die Reparatur Fachkräften. Wenden Sie sich dazu an eine Fachwerkstatt. Bei eigenständig durchgeführten Reparaturen, unsachgemäßem Anschluss oder falscher Bedienung sind Haftungs- und Garantieansprüche ausgeschlossen.
- Hängen Sie keine Gegenstände über das Produkt
- Stellen Sie sicher, dass die Netzspannung mit der Eingangsspannung des Produkts übereinstimmt
- Das Produkt darf unter keinen Umständen in Kontakt mit Wasser oder anderen Flüssigkeiten geraten.
- Füllen Sie niemals Flüssigkeit in das Produkt.
- Verwenden Sie das Produkt auf keinen Fall in Feuchträumen. Fassen Sie das Produkt nie mit feuchten Händen an.

2.3.2 Beschädigungsgefahr!

⚠ WARNUNG!
» Unsachgemäßer Umgang mit dem Produkt kann zu Beschädigungen führen.

- Stellen Sie das Produkt nie auf oder in der Nähe von heißen Oberflächen ab.
- Setzen Sie das Produkt niemals hoher Temperatur oder Witterungseinflüssen aus.
- Verwenden Sie das Produkt nicht mehr, wenn die Bauteile Risse oder Sprünge haben oder sich verformt haben. Ersetzen Sie beschädigte Bauteile nur durch passende Originalersatzteile.

⚠ WARNUNG!
» Gefahren für Kinder und Personen mit verringerten physischen, sensorischen oder mentalen Fähigkeiten (beispielsweise teilweise Behinderte, ältere Personen mit Einschränkung ihrer physischen und mentalen Fähigkeiten) oder Mangel an Erfahrung und Wissen (beispielsweise ältere Kinder).

- Dieses Produkt kann von Kindern ab acht Jahren und darüber sowie von Personen mit verringerten physischen, sensorischen oder mentalen Fähigkeiten oder Mangel an Erfahrung und Wissen benutzt werden, wenn sie beaufsichtigt oder bezüglich des sicheren Gebrauchs des Produkts unterwiesen wurden und die daraus resultierenden Gefahren verstehen.
- Kinder dürfen nicht mit dem Produkt spielen.
- Reinigung und Benutzer-Wartung dürfen nicht von Kindern ohne Beaufsichtigung durchgeführt werden.
- Bei Verpackungs- und Schutzfolien besteht Erstickungsgefahr. Halten Sie Verpackungs- und Schutzfolien von Kindern fern.
- Betreiben Sie das Produkt nicht in der Verpackung.

2.3.3 Gefahren durch Akkus!

⚠ WARNUNG!
» Wenn Sie Akkus unsachgemäß verwenden, besteht die Gefahr von Explosionen, Bränden oder von Verätzungen durch auslaufende Akkuflüssigkeit.

- Werfen Sie Akkus nicht ins Feuer.
- Setzen Sie Akkus nicht uneingeschränkter Sonneneinstrahlung und Hitze aus.
- Nehmen Sie Akkus nicht auseinander und schließen Sie sie nicht kurz.
- Wenn Sie vermuten, dass ein Akku verschluckt oder auf andere Weise in den Körper gelangt ist, suchen Sie umgehend einen Arzt auf.
- Fassen Sie ausgelaufene Akkus nicht an. Sollten Sie doch einmal mit Akkuflüssigkeit in Kontakt kommen, waschen Sie die betroffene Stelle gründlich und mit reichlich klarem Wasser ab. Wenn austretende Akkuflüssigkeit eine Hautreaktion hervorruft oder in die Augen gelangt, suchen Sie umgehend einen Arzt auf.
- Bewahren Sie Akkus außerhalb der Reichweite von Kinder auf.
- Tragen Sie im Falle eines auslaufenden Akkus Schutzhandschuhe.
- Der Akku ist fest verbaut und kann nicht ausgetauscht werden. Wenn der Akku seine Lebensdauer erreicht hat, ist die gesamte Produkt zu ersetzen.

2.3.4 Akku laden

⚠ WARNUNG!
» Unsachgemäßer Umgang mit dem Produkt kann zum Stromschlag führen.

- Verwenden Sie die Ladestation nur in trockenen Innenräumen.
- Laden Sie mit der mitgelieferten Ladestation ausschließlich die zugehörige Leuchte.

1. Stecken Sie den Netzstecker 2 der Ladestation 6 in eine leicht zugängliche Wandsteckdose (s. **Abb. A**).
2. Setzen Sie die Leuchte 1 auf die Ladestation.
3. Lassen Sie die Leuchte beim ersten Aufladen ca. 24 Stunden in der Ladestation.
4. Sobald Sie die Leuchte aus der Ladestation entnehmen, schaltet sie sich wieder ein.

A

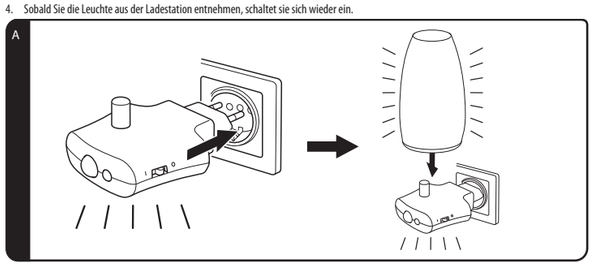

HINWEIS
» Durch die integrierte Ladeautomatik wird ein Überladen des Akkus vermieden. Die Leuchte kann dauerhaft auf der Ladestation bleiben.

3 Produktübersicht

B

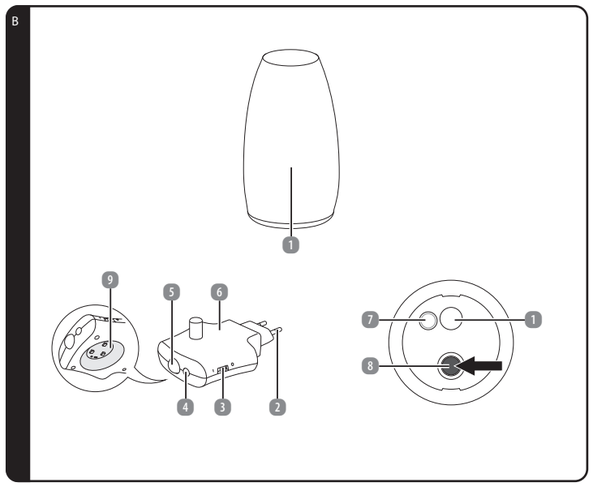

1 Leuchte
2 Netzstecker
3 Ein-/Ausschalter
4 Lichtsensor
6 Ladestation
7 Strahler (Taschenlampe)
8 Druckknopf
9 Dauernachtlicht

Importiert durch
Northpoint GmbH
Bahrenfelder Str. 19
22765 Hamburg
Germany

Hergestellt in China

4 Gebrauch

4.1 Produkt verwenden

4.1.1 Betriebsarten

Durch wiederholtes Drücken des Druckknopfs 8 an der Leuchte 1 können Sie zwischen folgenden Betriebsarten wählen (s. **Abb. C**):

Betriebsart des Druckknopfes	Betriebsart
Erstes Drücken	warmweißes Licht
Zweites Drücken	warmweißes Licht gedimmt (Eco-Modus)
Drittes Drücken	Farbwechsel
Viertes Drücken	Farbfixierung
Fünftes Drücken	Aus
Langes Drücken	Taschenlampe 7

C

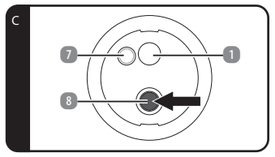

4.1.2 Dauernachtlicht aktivieren

1. Stecken Sie den Netzstecker der Ladestation 6 in eine ordnungsgemäß installierte Steckdose.
2. Schalten Sie den Ein-/Ausschalter 3 auf die Position „I", um das Dauernachtlicht 9 an der Ladestation zu aktivieren (s. **Abb. D**).

D

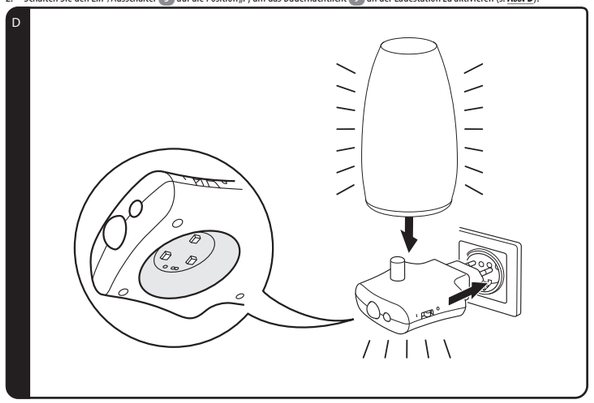

4.1.3 Sensorfunktion

Die Leuchte 1 und das Dauernachtlicht 9 der Ladestation 6 schalten sich bei Dunkelheit automatisch ein, wenn vom Bewegungsmelder 5 eine Bewegung innerhalb von 3 m Entfernung erfasst wird.
Nach etwa 30 Sekunden schaltet sich die Leuchte automatisch aus. Das Dauernachtlicht der Ladestation leuchtet im Eco-Modus (gedimmtes Dauernachtlicht) weiter, wenn der Ein-/Ausschalter 3 auf Position „I" steht. Bei erfasster Bewegung wechselt das Nachtlicht vom Eco-Modus zu voller Helligkeit.

Durch den Lichtsensor 4 ist die Sensorfunktion nur bei Dunkelheit aktiv, um Strom zu sparen (s. **Abb. E**).

HINWEIS

» Achten Sie für einen zuverlässigen Betrieb darauf, dass kein Fremdlicht auf den Bewegungsmelder fällt.

Wenn die Leuchte 1 in die an das Stromnetz angeschlossene Ladestation 6 eingesetzt ist, schaltet sich bei Netzausfall automatisch die Leuchte mit warmweißem Licht ein (s. **Abb. F**).

In diesem Fall beträgt die Leuchtdauer bei vollständig aufgeladenem Akku etwa 2 Stunden.

E

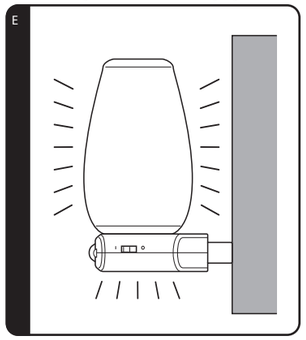

F

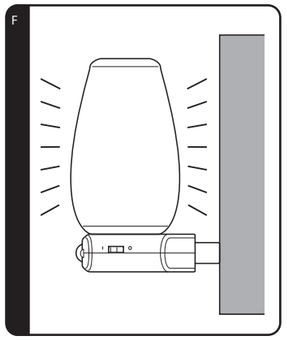

4.1.4 Ladefunktion

Wenn das Produkt in die an das Stromnetz angeschlossene Ladestation eingesetzt ist, wird der Akku automatisch aufgeladen. Bei vollständig aufgeladenem Akku endet der Ladevorgang automatisch.

- Es ist nicht erforderlich, die Leuchte 1 aus der Ladestation 6 herauszunehmen.

4.1.5 Taschenlampenfunktion

Nehmen Sie die Leuchte 1 aus der Ladestation 6 (s. **Abb. G**).

1. Aktivieren Sie die Taschenlampenfunktion durch langes Drücken des Druckknopfs 8.

G

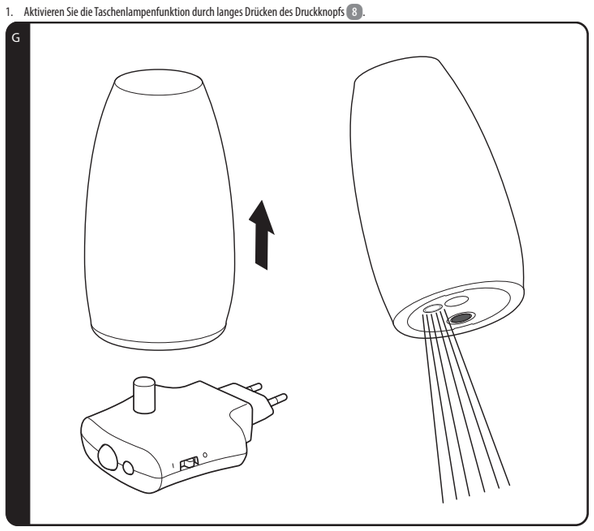

5 Störungen und Fehlerbehebung

HINWEIS

» Sollte sich das Produkt nicht wie vorgesehen in Betrieb nehmen lassen, kontaktieren Sie bitte den Hersteller.

Problem	Ursache
Die Leuchte schaltet sich nicht ein.	Der Akku ist nicht geladen. Laden Sie den Akku auf (s. Kapitel **"Akku laden"**).
Die Sensorfunktion funktioniert nicht.	Stellen Sie sicher, dass der Ein-/Ausschalter auf Position "I" steht.

6 Reinigung und Pflege

6.1 Reinigung

⚠ GEFAHR! STROMSCHLAGGEFAHR!

» Trennen Sie das Produkt vor der Reinigung von der Steckdose.

VORSICHT! BESCHÄDIGUNGSGEFAHR!

» Verwenden Sie keine aggressiven Reinigungsmittel, Bürsten mit Metall- oder Nylonborsten sowie keine scharfen oder metallischen Reinigungsgegenstände wie Messer, harte Spachtel und dergleichen. Diese könnten die Oberflächen des Produkts beschädigen.

6.2 Wartung und Pflege

⚠ WARNUNG! STROMSCHLAGGEFAHR!

» Trennen Sie das Produkt vor Wartungsarbeiten von der Steckdose. Alle anderen Wartungsarbeiten als in dieser Anleitung erwähnt sollten von einem professionellen Reparaturzentrum durchgeführt werden. Kontaktieren Sie den Kundendienst für Wartungsarbeiten.

6.3 Aufbewahrung

VORSICHT! BESCHÄDIGUNGSGEFAHR!

» Vermeiden und schützen Sie das Produkt vor Staub, Wasser, Feuchtigkeit, Frost, extremen Temperaturen, hoher Luftfeuchtigkeit und direkter Sonneneinstrahlung.

- Reinigen Sie vor der Lagerung alle Teile wie in Kapitel **Reinigung und Pflege** beschrieben.
- Trocknen Sie das Produkt vor der Lagerung vollständig.
- Lagern Sie das Produkt stets an einem kühlen und trockenen Ort, bei einer Umgebungstemperatur zwischen 5 °C und 20 °C.
- Lagern Sie das Produkt für Kinder und Haustieren unzugänglich.

7 Technische Daten

LED ORIENTIERUNGSLEUCHTE	
Modell:	**NP-MFL-01V**
Leuchtmittel:	**3 x LEDs warmweiß, 3 x LEDs RGB**
Lichtfarbe Hauptleuchte:	**warmweiß + RGB**
Lichtfarbe Taschenlampe:	**RGB**
Eingangsspannung:	**5 V ⎓ 15 mA**
Akku:	**3,7 V ⎓ 500 mAh Li-Polymer**
Leistung:	**max. 1 W**
Schutzart:	**IP44**
Schutzklasse:	**III**
LADESTATION	
Modell:	**NP-MFL-21**
Eingangsspannung:	**230 V~, 50 Hz**
Leistung:	**max. 2 W**
Schutzklasse:	**II**
Reichweite des Bewegungssensors:	**ca. 3 m Reichweite, max. 100 ° Erfassungswinkel**

8 Konformitätserklärung

Hiermit erklärt die Northpoint GmbH, dass das Produkt mit der Modellnummer NP-MFL-01V konform mit den gesetzlich vorgeschriebenen Standards ist. Eine vollständige Konformitätserklärung erhalten Sie jederzeit per E-Mail an support@northpoint.de unter Nennung der Modellnummer.

9 Entsorgungshinweise

9.1 Verpackung entsorgen

Entsorgen Sie die Verpackung sortenrein. Geben Sie Pappe und Karton zum Altpapier, Folien in die Wertstoffsammlung.

9.2 Altgeräte / Batterien / Akkus entsorgen

(Anwendbar in der Europäischen Union und anderen europäischen Staaten mit Systemen zur getrennten Sammlung von Wertstoffen)

Altgeräte dürfen nicht in den Hausmüll!

Diese Kennzeichnung bedeutet, dass dieses Produkt nicht zusammen mit dem normalen Haushaltsmüll entsorgt werden darf. Damit die menschliche Gesundheit und die Umwelt aufgrund unkontrollierter Müllentsorgung keinen Schaden nehmen, recyceln Sie das Produkt auf verantwortliche Weise, sodass eine nachhaltige Wiederverwendung stofflicher Ressourcen vorangetrieben wird.

Bedienen Sie sich zur Rückgabe Ihres Altgeräts bitte der Rückgabe- und Sammelsysteme oder wenden Sie sich an die Verkaufsstelle, bei der Sie das Produkt erworben haben. Dort wird dieses Produkt einem umweltfreundlichen Recycling zugeführt. Sie sind gesetzlich verpflichtet, alte Elektrogeräte nach Gebrauch zurückzugeben. Diese Entsorgung ist für Sie kostenfrei.

Das Symbol des durchgestrichenen Mülleimers auf Batterien oder Akkumulatoren besagt, dass diese am Ende ihrer Lebensdauer nicht im Hausmüll entsorgt werden dürfen. Sofern Batterien oder Akkumulatoren Quecksilber (Hg), Cadmium (Cd) oder Blei (Pb) enthalten, finden Sie das jeweilige chemische Zeichen unterhalb des Symbols des durchgestrichenen Mülleimers. Sie sind gesetzlich verpflichtet, alte Batterien und Akkumulatoren nach Gebrauch zurückzugeben. Sie können dies kostenfrei im Handelsgeschäft oder bei einer anderen Sammelstelle in Ihrer Nähe tun. Adressen geeigneter Sammelstellen können Sie von Ihrer Stadt- oder Kommunalverwaltung erhalten.

Batterien können Stoffe enthalten, die schädlich für die Umwelt und die menschliche Gesundheit sind.

Besondere Vorsicht ist aufgrund der besonderen Risiken beim Umgang mit lithiumhaltigen Batterien geboten.

Durch die getrennte Sammlung und Verwertung von alten Batterien und Akkumulatoren sollen negative Auswirkungen auf die Umwelt und die menschliche Gesundheit vermieden werden.

Bitte vermeiden Sie die Entstehung von Abfällen aus alten Batterien soweit wie möglich, z. B. indem Sie Batterien mit längerer Lebensdauer oder aufladbare Batterien bevorzugen. Bitte vermeiden Sie die Vermüllung des öffentlichen Raums, indem Sie Batterien oder batteriehaltige Elektro- und Elektronikgeräte nicht achtlos liegenlassen.

Bitte prüfen Sie Möglichkeiten, eine Batterie anstatt der Entsorgung einer Wiederverwendung zuzuführen.

Batterien und Akkus bitte nur in entladenem Zustand abgeben!

Batterien und Akkus, die nicht fest im Produkt verbaut sind, müssen vor der Entsorgung entfernt und separat entsorgt werden.

Der Akku muss zur getrennten Entsorgung entnommen werden. Versuchen Sie NICHT, das Produkt zu öffnen oder zu zerlegen, um den Akku selbst zu entfernen. Der Akku muss von qualifiziertem Fachpersonal entfernt werden.

Hinweis für qualifiziertes Fachpersonal: Um den Akku zu entnehmen, schalten Sie das Produkt aus und trennen Sie es von der Ladequelle. Entfernen Sie die Hauptabdeckung an der Unterseite des Produkts mit einem geeigneten Werkzeug und entfernen Sie dann die Batteriefachabdeckung. Entfernen Sie die Leiterplatte und brechen Sie den Akku heraus.

10 Garantie

Bitte wenden Sie sich mit dem Produkt und zugehörigem Kassenbon an Ihre **ALDI SUISSE Filiale.**

10.1 Garantiebedingungen

Sehr geehrter Kunde

Die **ALDI SUISSE Garantie** bietet Ihnen weitreichende Vorteile gegenüber der gesetzlichen Gewährleistungspflicht:

Garantiezeit:	**3 Jahre** ab Zeitpunkt der Übernahme
Garantieleistung:	Kostenfreier Austausch oder Geldrückgabe Keine Transportkosten

Bitte beachten Sie, dass die Art der Garantieleistung im Einzelfall von **ALDI SUISSE** bestimmt wird.

Um die Garantie in Anspruch zu nehmen:

- Wenden Sie sich mit dem Produkt und zugehörigem Kassenbon an Ihre **ALDI SUISSE** Filiale.

Die Garantie gilt nicht:

- **bei Schäden durch Elementarereignisse.** (z.B. Blitz, Wasser, Feuer, Frost, etc.)**, Unfall, Transport, ausgelaufene Batterien oder unsachgemäße Benutzung**
- **bei Beschädigung oder Veränderung durch den Käufer/Dritte**
- **bei Missachtung der Sicherheits- und Wartungsvorschriften, Bedienungsfehlern**
- **bei Verkalkung, Datenverlust, Schadprogrammen, Einbrennschäden**
- **auf die normale Abnutzung von Verschleißteilen** (z.B. Akkukapazität)

Nach Ablauf der Garantiezeit haben Sie weiterhin die Möglichkeit, an der **SERVICESTELLE** Reparaturen kostenpflichtig durchführen zu lassen. Falls die Reparatur oder der Kostenvoranschlag für Sie nicht kostenfrei sind, werden Sie vorher verständigt.

Die gesetzliche Gewährleistungspflicht des Übergebers wird durch diese Garantie nicht eingeschränkt. Die Garantiezeit kann nur verlängert werden, wenn dies eine gesetzliche Norm vorsieht. In den Ländern, in denen eine (zwingende) Garantie und/oder eine Ersatzteillagerhaltung und/oder eine Schadenersatzregelung gesetzlich vorgeschrieben sind, gelten die gesetzlich vorgeschriebenen Mindestbedingungen. Das Serviceunternehmen und der Verkäufer übernehmen bei Reparaturannahme keine Haftung für eventuell auf dem Produkt vom Kunden gespeicherte Daten oder Einstellungen.

Mode d'emploi

Lampe à LED multifonction

CASALUX®

Servicecenter • Service Après-Vente
Assistenza Post-Vendita 841455

Bitte wenden Sie sich an Ihre **ALDI SUISSE Filiale.**
Veuillez vous adresser à votre filiale **ALDI SUISSE.**
La preghiamo di recarsi nel suo punto vendita **ALDI (SUISSE).**

Modell/Modèle/Modello:
NP-MFL-01V 02/2025

3
ANS GARANTIE

Manuel d'utilisation original

1 Généralités

Ce mode d'emploi (ci-après dénommé "mode d'emploi") fait partie intégrante du produit et contient des informations importantes sur la mise en service et l'utilisation.

Lisez attentivement les instructions, en particulier le chapitre sur la **Sécurité**, avant d'utiliser le produit. Le non-respect de ces instructions peut entraîner des blessures graves et/ou endommager le produit.

Conservez ces instructions pour une utilisation future et pour référence. Si vous cédez le produit à un tiers, veillez à lui remettre ce mode d'emploi. Si vous avez besoin d'une copie numérique du mode d'emploi, veuillez contacter le centre de service.

1.1 Utilisation conforme à la destination

- Ce produit se compose d'un luminaire et d'une station de recharge. La station de recharge est destinée à être utilisée exclusivement dans des locaux intérieurs secs. Le luminaire peut être utilisé à l'intérieur et à l'extérieur.
- N'utilisez le produit que de la manière décrite dans ce manuel. Toute autre utilisation est considérée comme non conforme et peut entraîner des dommages matériels, voire des blessures corporelles.
- Blessures potentielles en cas d'utilisation non conforme.
- Le fabricant ou le revendeur n'assume aucune responsabilité pour les dommages résultant d'une utilisation non conforme ou incorrecte.

2 Sécurité

2.1 Explication des mots de signalisation

Les mots de signalisation suivants sont utilisés dans ce manuel, sur le produit et/ou sur l'emballage.

⚠ DANGER !
» Ce mot de signalisation indique une situation dangereuse qui, si elle n'est pas évitée, peut entraîner la mort ou une blessure grave.

⚠ AVERTISSEMENT !
» Ce mot de signalisation indique une situation dangereuse qui, si elle n'est pas évitée, peut entraîner la mort ou une blessure grave.

ATTENTION !
» Ce mot de signalisation indique une situation dangereuse qui, si elle n'est pas évitée, peut entraîner des dommages matériels.

REMARQUE
» Ce mot de signalisation est un mot de signalisation privilégié pour les conseils et les pratiques qui ne sont pas liés à des dommages corporels.

2.2 Explication des symboles

Les symboles suivants sont utilisés dans ce manuel, sur le produit ou sur l'emballage.

	N'utilisez le produit qu'à l'intérieur, dans un endroit sec.
CE	Les produits marqués de ce symbole sont conformes à toutes les dispositions communautaires applicables de l'Espace économique européen (déclaration de conformité).
BUREAU VERITAS GS geprüfte Sicherheit	Un institut de contrôle indépendant confirme que ce produit est conforme aux exigences et autres dispositions légales relatives à la garantie de la protection de la sécurité et de la santé des personnes.
	Les produits marqués de ce symbole appartiennent à la classe de protection II.
III	Les produits marqués de ce symbole appartiennent à la classe de protection III.
IP44	Protégé contre les corps étrangers solides (Ø ≥ 1,0 mm) et contre les projections d'eau de tous côtés.
	Lire les instructions.

2.3 Consignes de sécurité générales

2.3.1 Risque d'électrocution et de surchauffe !

⚠ AVERTISSEMENT !
» Une manipulation inappropriée du produit peut entraîner des chocs électriques et des incendies !

- Ne branchez le produit que sur une prise de courant facilement accessible afin de pouvoir le débrancher rapidement en cas d'incident.
- Lors de l'installation, veillez à ce que le produit ne puisse en aucun cas se renverser.
- Le contact avec des pièces sous tension peut entraîner des blessures graves ou la mort.
- N'ouvrez pas le boîtier, mais confiez la réparation à des spécialistes. Adressez-vous pour cela à un atelier spécialisé. En cas de réparation effectuée par vos soins, de raccordement non conforme ou d'utilisation incorrecte, tout droit à la responsabilité et à la garantie est exclu.
- Ne suspendez aucun objet au-dessus du produitS'assurer que la tension du réseau correspond à la tension d'entrée du produit.
- Le produit ne doit en aucun cas entrer en contact avec de l'eau ou d'autres liquides.
- Ne versez jamais de liquide dans le produit.
- N'utilisez en aucun cas le produit dans des pièces humides.
- Ne manipulez jamais le produit avec des mains humides.

2.3.2 Risque d'endommagement !

⚠ AVERTISSEMENT !
» Une manipulation inappropriée du produit peut entraîner des dommages.

- Ne placez jamais le produit sur ou à proximité de surfaces chaudes.
- N'exposez jamais le produit à des températures élevées ou aux intempéries.
- N'utilisez plus le produit si les composants sont fissurés, fendus ou déformés. Ne remplacez les composants endommagés que par des pièces de rechange d'origine adaptées.

⚠ AVERTISSEMENT !
» Risques pour les enfants et les personnes dont les capacités physiques, sensorielles ou mentales sont réduites (par exemple, les personnes partiellement handicapées, les personnes âgées dont les capacités physiques et mentales sont réduites) ou qui manquent d'expérience et de connaissances (par exemple, les enfants plus âgés).

- Ce produit peut être utilisé par des enfants âgés de huit ans et plus, ainsi que par des personnes dont les capacités physiques, sensorielles ou mentales sont réduites ou qui manquent d'expérience et de connaissances, à condition qu'elles soient surveillées ou qu'elles aient reçu des instructions concernant l'utilisation sûre du produit et qu'elles comprennent les risques qui en résultent.
- Les enfants ne doivent pas jouer avec le produit.
- Le nettoyage et l'entretien par l'utilisateur ne doivent pas être effectués par des enfants sans surveillance.
- Les films d'emballage et de protection présentent un risque d'étouffement. Tenez les films d'emballage et de protection hors de portée des enfants.
- Ne faites pas fonctionner le produit dans son emballage.

2.3.3 Dangers des batteries !

⚠ AVERTISSEMENT !
» Une mauvaise utilisation des batteries peut entraîner un risque d'explosion, d'incendie ou de brûlure chimique en cas de fuite du liquide de la batterie.

- Ne jetez pas les batteries au feu.
- N'exposez pas les batteries à la lumière du soleil ou à la chaleur.
- Ne démontez pas et ne court-circuitez pas les batteries. Si vous pensez qu'une batterie a été avalée ou a pénétré dans l'organisme d'une autre manière, consultez immédiatement un médecin.
- Ne touchez pas les batteries qui ont fui. Si vous entrez en contact avec le liquide de la batterie, lavez soigneusement la zone concernée à l'eau claire. Si une fuite de liquide de batterie provoque une réaction cutanée ou entre en contact avec les yeux, consultez immédiatement un médecin.
- Conservez les batteries hors de portée des enfants.
- Portez des gants de protection en cas de fuite de la batterie.
- La batterie est fixe et ne peut pas être remplacée. Lorsque la batterie a atteint sa durée de vie, il faut remplacer l'ensemble du produit.

2.3.4 Charger la batterie

⚠ AVERTISSEMENT !
» Une manipulation inappropriée du produit peut entraîner un choc électrique.

- N'utilisez la station de charge que dans des locaux intérieurs secs.
- Ne chargez que la lampe correspondante avec la station de charge fournie.

1. Branchez la fiche secteur 2 de la station de recharge 6 dans une prise murale facilement accessible (v. **Ill. A**).
2. Placez le luminaire 1 sur la station de charge.
3. Lors du premier chargement, laissez la lampe dans la station de charge pendant environ 24 heures.
4. Dès que vous retirez la lampe de la station de charge, elle s'allume à nouveau.

A

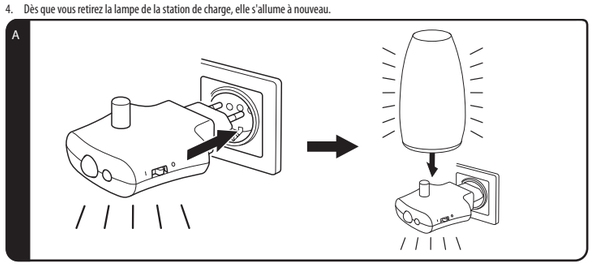

REMARQUE
» Le chargement automatique intégré permet d'éviter la surcharge de la batterie. La lampe peut rester en permanence sur la station de charge.

3 Aperçu des produits

B

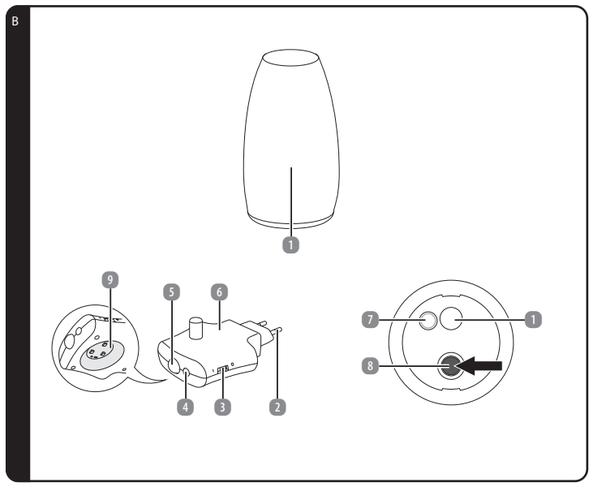

1 Luminaire
2 Fiche d'alimentation
3 Interrupteur marche/arrêt
4 Capteur de lumière
5 Détecteur de mouvement
6 Station de charge
7 Projecteur (lampe de poche)
8 Bouton-poussoir
9 Lumière de nuit permanente

Importé par
Northpoint GmbH
Bahrenfelder Str. 19
22765 Hamburg
Germany

Fabriqué en Chine

4 Utilisation

4.1 Utiliser le produit

4.1.1 Modes de fonctionnement

En appuyant plusieurs fois sur le bouton-poussoir 8 de la lampe 1, vous pouvez choisir entre les modes de fonctionnement suivants (v. Ill. C):

Mode de fonctionnement du bouton-poussoir	Mode de fonctionnement
Premier appui	lumière blanche chaude
Deuxième pression	lumière blanche chaude tamisée (mode éco)
Troisième pression	changement de couleur
Quatrième pression	Fixation de la couleur
Cinquième appui	Arrêt
Appui long	**Lampe de poche** 7

C

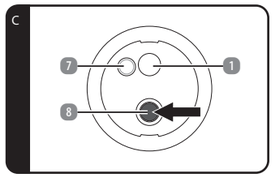

4.1.2 Activer la veilleuse permanente

1. Branchez la fiche d'alimentation de la station de recharge 6 dans une prise de courant correctement installée.
2. Placez l'interrupteur marche/arrêt 3 sur la position « I » pour activer la veilleuse permanente 9 sur la station de recharge (v. Ill. D).

D

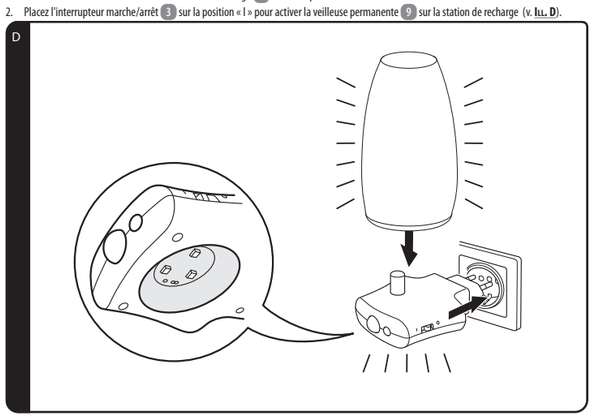

4.1.3 Fonction de détection

La lampe 1 et la veilleuse permanente 9 de la station de recharge 6 s'allument automatiquement dans l'obscurité lorsqu'un mouvement est détecté par le détecteur de mouvement 5 dans un rayon de 3 mètres.

Après environ 30 secondes, la lampe s'éteint automatiquement. La veilleuse permanente de la station de recharge reste allumée en mode éco (veilleuse permanente tamisée) lorsque l'interrupteur marche/arrêt 3 est en position « I ». En cas de mouvement détecté, la veilleuse passe du mode éco à l'intensité maximale.

Grâce au capteur de lumière 4, la fonction de détection n'est active que dans l'obscurité afin d'économiser de l'électricité (v. Ill. E).

REMARQUE

» Pour un fonctionnement fiable, veillez à ce qu'aucune lumière étrangère n'atteigne le détecteur de mouvement.

Si la lampe 1 est placée dans la station de charge 6 raccordée au réseau électrique, la lampe s'allume automatiquement avec une lumière blanc chaud en cas de panne de réseau (v. Ill. F).

Dans ce cas, la durée d'éclairage est d'environ 2 heures lorsque la batterie est entièrement chargée.

E

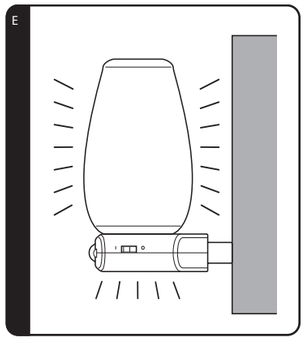

F

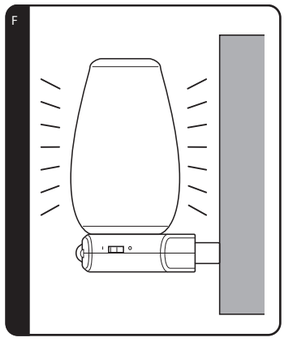

4.1.4 Fonction de charge

Lorsque le produit est inséré dans la station de charge raccordée au réseau électrique, la batterie se recharge automatiquement. Lorsque la batterie est entièrement chargée, le processus de chargement s'arrête automatiquement.

- Il n'est pas nécessaire de retirer la lampe 1 de la station de charge 6.

4.1.5 Fonction lampe de poche

Retirez la lampe 1 de la station de charge 6 (v. Ill. G).

1. Activez la fonction lampe de poche en appuyant longuement sur le bouton-poussoir 8.

G

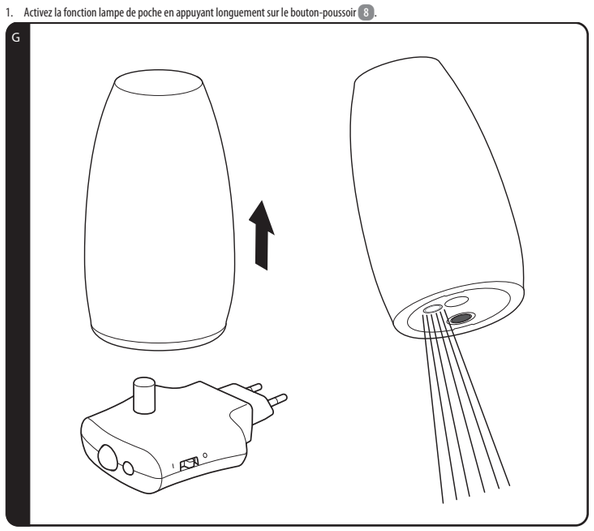

5 Pannes et dépannage

REMARQUE

» Si le produit ne peut pas être mis en service comme prévu, veuillez contacter le fabricant.

Problème	Cause
La lampe ne s'allume pas.	La batterie n'est pas chargée. Chargez la batterie (voir chapitre « Charger la batterie »).
La fonction de détection ne fonctionne pas.	Assurez-vous que l'interrupteur marche/arrêt est en position « I ».

6 Nettoyage et entretien

6.1 Nettoyage

⚠ DANGER ! RISQUE D'ÉLECTROCUTION !

» Débranchez le produit de la prise de courant avant de le nettoyer.

ATTENTION ! RISQUE D'ENDOMMAGEMENT !

» N'utilisez pas de produits de nettoyage agressifs, de brosses à poils métalliques ou en nylon, ni d'objets de nettoyage tranchants ou métalliques tels que couteaux, spatules dures et autres. Ceux-ci pourraient endommager les surfaces du produit.

6.2 Maintenance et entretien

⚠ AVERTISSEMENT ! RISQUE D'ÉLECTROCUTION !

» Débranchez le produit de la prise de courant avant de procéder à son entretien. Tous les travaux d'entretien autres que ceux mentionnés dans ce manuel doivent être effectués par un centre de réparation professionnel. Contactez le service après-vente pour les travaux d'entretien.

6.3 Rangement

ATTENTION ! RISQUE D'ENDOMMAGEMENT !

» Évitez et protégez le produit de la poussière, de l'eau, de l'humidité, du gel, des températures extrêmes, de l'humidité élevée et de l'exposition directe au soleil.

- Avant le stockage, nettoyez toutes les pièces comme décrit au chapitre Nettoyage et entretien.
- Séchez complètement le produit avant de le stocker.
- Stockez toujours le produit dans un endroit frais et sec, à une température ambiante comprise entre 5 °C et 20 °C.
- Conservez le produit hors de portée des enfants et des animaux domestiques.

7 Données techniques

LAMPE À LED MULTIFONCTION	
Modèle :	**NP-MFL-01V**
Ampoules :	**3 x LED blanc chaud + 3 x LED RGB**
Couleur de la lumière de la lampe principale :	**blanc chaud + RGB**
Couleur de la lumière de la lampe de poche :	**blanc froid**
Tension d'entrée :	**5 V ⎓ 15 mA**
Batterie :	**3,7 V ⎓ 500 mAh Li-Polymère**
Puissance :	**max. 1 W**
Type de protection :	**IP44**
Classe de protection :	**III**
STATION DE CHARGE	
Modèle :	**NP-MFL-21**
Tension d'entrée :	**230 V~, 50 Hz**
Puissance :	**max. 2 W**
Classe de protection :	**II**
Portée du capteur de mouvement :	**env. 3 m de portée, angle de détection de 100 ° max.**

8 Déclaration de conformité

Par la présente, Northpoint GmbH déclare que le produit portant le numéro de modèle NP-MFL-01V est conforme aux normes prescrites par la loi. Une déclaration de conformité complète peut être obtenue à tout moment par e-mail à support@northpoint.de en mentionnant le numéro de modèle.

9 Instructions pour l'élimination

9.1 Éliminer l'emballage

Éliminez les emballages en les triant. Mettez le carton avec les vieux papiers et les films dans la collecte des matières recyclables.

9.2 Éliminer les appareils usagés / les piles / les accumulateurs

(Applicable dans l'Union européenne et dans d'autres pays européens dotés de systèmes de collecte sélective des déchets recyclables)

Les appareils usagés ne doivent pas être jetés avec les ordures ménagères !

Ce marquage signifie que ce produit ne doit pas être éliminé avec les déchets ménagers normaux. Afin de ne pas nuire à la santé humaine et à l'environnement en raison d'une mise au rebut incontrôlée, recyclez le produit de manière responsable afin d'encourager la réutilisation durable des ressources matérielles.

Pour retourner votre appareil usagé, veuillez utiliser les systèmes de retour et de collecte ou vous adresser au point de vente où vous avez acheté le produit. Ce produit y sera recyclé dans le respect de l'environnement. Vous êtes légalement tenu de rapporter les anciens appareils électriques après utilisation. Cette élimination est gratuite pour vous.

Le symbole de la poubelle barrée sur les piles ou les accumulateurs signifie qu'ils ne doivent pas être jetés avec les ordures ménagères à la fin de leur durée de vie. Si les piles ou les accumulateurs contiennent du mercure (Hg), du cadmium (Cd) ou du plomb (Pb), vous trouverez le symbole chimique correspondant sous le symbole de la poubelle barrée. Vous êtes légalement tenu de rapporter les piles et accumulateurs usagés après usage. Vous pouvez le faire gratuitement dans votre magasin ou dans un autre point de collecte proche de chez vous. Vous pouvez obtenir les adresses des points de collecte appropriés auprès de votre municipalité ou de votre administration locale.

Les piles peuvent contenir des substances nocives pour l'environnement et la santé humaine.

Il convient d'être particulièrement prudent lors de la manipulation de piles contenant du lithium en raison des risques particuliers qu'elles présentent.

La collecte et le recyclage séparés des piles et accumulateurs usagés doivent permettre d'éviter les effets négatifs sur l'environnement et la santé humaine.

Veuillez éviter autant que possible de produire des déchets de piles usagées, par exemple en privilégiant les piles à plus longue durée de vie ou les piles rechargeables. Veuillez éviter de jeter des déchets dans l'espace public en ne laissant pas négligemment traîner des piles ou des appareils électriques et électroniques contenant des piles.

Veuillez examiner les possibilités de réutiliser une pile au lieu de la jeter.

Veuillez déposer les piles et les accumulateurs uniquement lorsqu'ils sont déchargés !

Les piles et les accumulateurs qui ne sont pas intégrés à demeure dans le produit doivent être retirés et éliminés séparément avant d'être mis au rebut.

La batterie doit être retirée pour être éliminée séparément. N'essayez PAS d'ouvrir ou de démonter le produit pour retirer vous-même la batterie. La batterie doit être retirée par un personnel qualifié.

Remarque à l'attention du personnel qualifié : pour retirer la batterie, éteignez le produit et débranchez-le de la source de charge. Retirez le couvercle principal situé en bas du produit à l'aide d'un outil approprié, puis retirez le couvercle du compartiment de la batterie. Retirez le circuit imprimé et cassez la batterie.

10 Garantie

Veuillez rapporter le produit et le ticket de caisse respectif dans votre filiale **ALDI SUISSE**.

10.1 Conditions de garantie

Cher client,

La **garantie de d'ALDI SUISSE** vous offre grand nombre d'avantages par rapport aux obligations de garantie légales:

Période de garantie:	**3 ans** à partir de la réception de la marchandise
Garantie:	Réparation, échange ou remboursement gratuits Pas de coûts de transport

Veuillez noter que le type de garantie est déterminé au cas par cas par **ALDI SUISSE.**

Afin de bénéficier de la présente garantie:

- Rapportez le produit et le ticket de caisse respectif dans votre filiale **ALDI SUISSE.**

La garantie ne s'applique pas:

- **aux dommages causés par un phénomène naturel** (p. ex. foudre, inondation, incendie, gel, etc.)**, par un accident, par le transport, par les piles qui ont fui ou par une utilisation non conforme**
- **aux dommages causés ou aux modifications effectuées par le client/par des tiers**
- **dans le cas d'un non-respect des recommandations de sécurité et d'entretien ou d'une erreur de manipulation**
- **à l'entartrement, à la perte de données, aux programmes malveillants et aux brûlures d'écran**
- **aux pièces d'usure dans le cadre d'une utilisation normale** (p. ex. capacité de charge de la batterie)

À expiration de la période de garantie vous avez toujours la possibilité de faire réaliser vos réparations auprès du **SERVICE APRÈS-VENTE** en payant. Si la réparation ou le devis ne sont pas gratuits dans votre cas, vous en serez alors informé.

L'obligation de garantie légale du fournisseur n'est pas limitée par la présente garantie.

La durée de validité de la garantie ne peut être prolongée que si cette prolongation est prévue par une disposition légale. Dans les pays où la législation en vigueur prévoit une garantie (obligatoire) et/ou une obligation de tenue de stock de pièces détachées et/ou une réglementation des dédommagements, ce sont les obligations minimum prévues par la loi qui seront prises en considération. L'entreprise de service après-vente et le vendeur déclinent toute responsabilité relative aux données contenues et aux réglages effectués par le déposant sur le produit lors de l'envoi en réparation.

Istruzioni per l'uso

Luce di orientamento a LED

CASALUX®

Servicecenter • Service Après-Vente
Assistenza Post-Vendita 841455

Bitte wenden Sie sich an Ihre **ALDI SUISSE Filiale.**
Veuillez vous adresser à votre filiale **ALDI SUISSE.**
La preghiamo di recarsi nel suo punto vendita **ALDI (SUISSE).**

Modell/Modèle/Modello:
NP-MFL-01V 02/2025

3
ANNI DI GARANZIA

Istruzioni d'uso originali

1 Informazioni generali

Le presenti istruzioni per l'uso (di seguito denominate "istruzioni") sono parte integrante del prodotto e contengono importanti informazioni sulla messa in funzione e sull'utilizzo.

Leggere attentamente le istruzioni, in particolare il capitolo **Sicurezza**, prima di utilizzare il prodotto. La mancata osservanza di queste istruzioni può causare gravi lesioni e/o danni al prodotto.

Conservare le istruzioni per l'uso e la consultazione futura. Se si cede il prodotto a terzi, assicurarsi di includere queste istruzioni. Se si desidera una copia digitale delle istruzioni, contattare il centro di assistenza.

1.1 Utilizzo previsto

- Questo prodotto è composto da una lampada e da una stazione di ricarica. La stazione di ricarica è destinata esclusivamente all'uso in ambienti interni asciutti. La luce può essere utilizzata sia all'interno che all'esterno.
- Utilizzare il prodotto solo come descritto nelle presenti istruzioni. Qualsiasi altro uso è da considerarsi improprio e può causare danni a cose o addirittura a persone.
- Potenziali lesioni dovute a un uso improprio.
- Il produttore o il rivenditore non si assume alcuna responsabilità per i danni causati da un uso improprio o non corretto.

2 Sicurezza

2.1 Spiegazione delle parole segnale

Nelle presenti istruzioni, sul prodotto e/o sull'imballaggio vengono utilizzate le seguenti parole di segnalazione.

⚠ PERICOLO!
» Questo segnale indica una situazione di pericolo che, se non viene evitata, può causare morte o gravi lesioni.

⚠ AVVERTENZA!
» Questo segnale indica una situazione di pericolo che, se non viene evitata, può causare morte o gravi lesioni.

ATTENZIONE!
» Questo segnale indica una situazione di pericolo che, se non viene evitata, può causare danni materiali.

NOTA
» Questa parola di segnalazione è una parola di segnalazione preferita per i suggerimenti e le pratiche che non riguardano i danni alla persona.

2.2 Spiegazione dei simboli

I seguenti simboli sono utilizzati in queste istruzioni, sul prodotto o sulla confezione.

	Utilizzare il prodotto solo in ambienti interni asciutti.
CE	I prodotti contrassegnati da questo simbolo soddisfano tutte le normative comunitarie vigenti nello Spazio Economico Europeo (Dichiarazione di conformità).
BUREAU VERITAS GS geprüfte Sicherheit	Un istituto di prova indipendente conferma che questo prodotto soddisfa i requisiti e le altre norme di legge in materia di protezione della sicurezza e della salute delle persone.
	I prodotti contrassegnati da questo simbolo appartengono alla classe di protezione II.
III	I prodotti etichettati con questo simbolo appartengono alla classe di protezione III.
IP44	Protezione contro corpi estranei solidi (Ø ≥ 1,0 mm) e contro gli spruzzi d'acqua su tutti i lati.
	Leggere le istruzioni.
	Il prodotto è adatto per uso interno ed esterno.
	Indicatore per tensione continua
	Etichetta per la tensione alternata

2.3 Istruzioni generali di sicurezza

2.3.1 Rischio di scosse elettriche e surriscaldamento!

⚠ AVVERTENZA!
» L'uso improprio del prodotto può provocare scosse elettriche e incendi!

- Collegare il prodotto solo a una presa di corrente facilmente accessibile, in modo da poterlo scollegare rapidamente dall'alimentazione in caso di guasto.
- Quando si installa il prodotto, assicurarsi che non possa ribaltarsi in nessun caso.
- Il contatto con parti sotto tensione può causare gravi lesioni o morte.
- Non aprire l'involucro, ma affidare la riparazione a specialisti. Rivolgersi a un'officina specializzata. La responsabilità e i diritti di garanzia sono esclusi per le riparazioni effettuate dall'utente, il collegamento improprio o il funzionamento non corretto.
- Non appendere oggetti al prodotto.
- Assicurarsi che la tensione di rete corrisponda alla tensione di ingresso del prodotto.
- Il prodotto non deve mai entrare in contatto con acqua o altri liquidi.
- Non riempire mai il prodotto di liquidi.
- Non utilizzare mai il prodotto in ambienti umidi.
- Non toccare mai il prodotto con le mani bagnate.

2.3.2 Rischio di danni!

⚠ AVVERTENZA!
» L'uso improprio del prodotto può causare danni.

- Non collocare mai il prodotto su o vicino a superfici calde.
- Non esporre mai il prodotto a temperature o condizioni atmosferiche elevate.
- Non utilizzare il prodotto se i componenti sono incrinati, rotti o deformati. Sostituire i componenti danneggiati solo con ricambi originali adeguati.

⚠ AVVERTENZA!
» Pericoli per i bambini e le persone con ridotte capacità fisiche, sensoriali o mentali (ad esempio, persone parzialmente disabili, anziani con ridotte capacità fisiche e mentali) o mancanza di esperienza e conoscenza (ad esempio, bambini più grandi).

- Questo prodotto può essere utilizzato da bambini di età pari o superiore a 8 anni e da persone con ridotte capacità fisiche, sensoriali o mentali o con mancanza di esperienza e conoscenza, a condizione che abbiano ricevuto supervisione o istruzioni sull'uso del prodotto in modo sicuro e che comprendano i pericoli connessi.
- Non permettere ai bambini di giocare con il prodotto.
- La pulizia e la manutenzione da parte dell'utente non devono essere eseguite da bambini senza supervisione.
- L'imballaggio e le pellicole protettive comportano un rischio di soffocamento. Tenere l'imballaggio e le pellicole protettive lontano dalla portata dei bambini.
- Non utilizzare il prodotto nella sua confezione.

2.3.3 I pericoli delle batterie ricaricabili!

⚠ AVVERTENZA!
» Se si utilizzano le batterie ricaricabili in modo improprio, vi è il rischio di esplosione, incendio o ustioni chimiche dovute alla fuoriuscita del liquido della batteria.

- Non smaltire le batterie nel fuoco.
- Non esporre le batterie alla luce del sole o a fonti di calore illimitate.
- Non smontare o cortocircuitare le batterie.
- Se si sospetta che una batteria sia stata ingerita o sia entrata nel corpo in qualsiasi altro modo, consultare immediatamente un medico.
- Non toccare le batterie che perdono. Se si entra in contatto con il liquido della batteria, lavare accuratamente la zona interessata con abbondante acqua pulita. Se il liquido delle batterie fuoriuscito provoca una reazione cutanea o entra negli occhi, consultare immediatamente un medico.
- Tenere le batterie fuori dalla portata dei bambini.
- Indossare guanti protettivi in caso di perdita della batteria.
- La batteria è installata in modo permanente e non può essere sostituita.
- Quando la batteria ha raggiunto la fine della sua vita utile, è necessario sostituire l'intero prodotto.

2.3.4 Carica della batteria

⚠ AVVERTENZA!
» L'uso improprio del prodotto può provocare scosse elettriche.

- Utilizzare la stazione di ricarica solo in ambienti interni asciutti.
- Per caricare la luce corrispondente, utilizzare esclusivamente la stazione di ricarica in dotazione.

1. Inserire la spina di rete 2 della stazione di ricarica 6 in una presa di corrente facilmente accessibile (s. **Fig. A**).
2. Posizionare la lampada 1 sulla stazione di ricarica.
3. Per la prima ricarica, lasciare la lampada nella stazione di ricarica per circa 24 ore.
4. Non appena si toglie la lampada dalla stazione di ricarica, essa si riaccende.

A

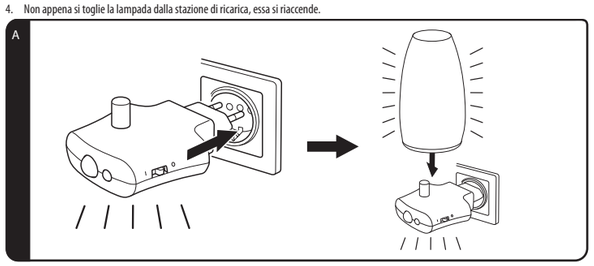

NOTA
» Il caricatore automatico integrato impedisce che la batteria venga sovraccaricata. La luce può rimanere permanentemente sulla stazione di ricarica.

3 Sommario del prodotto

B

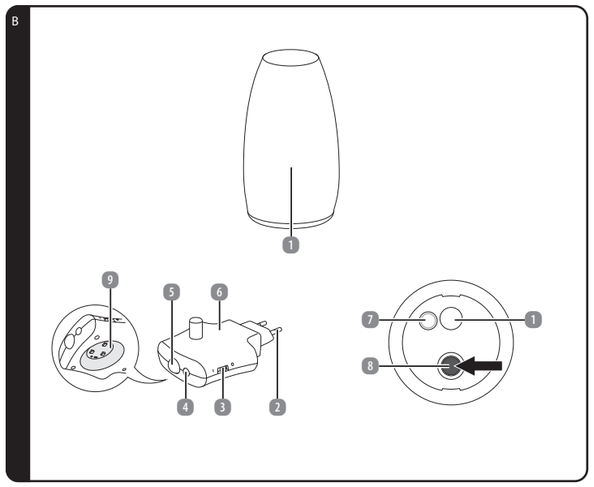

1 Apparecchio
2 Spina di rete
3 Interruttore on/off
4 Sensore di luce
5 Rilevatore di movimento
6 Stazione di ricarica
7 Faretto (torcia)
8 Pulsante
9 Luce notturna permanente

Produttore
Northpoint GmbH
Bahnenfelder Str. 19
22765 Hamburg
Germany

Fabbricato in Cina

4 Utilizzo

4.1 Utilizzare il prodotto

4.1.1 Modalità di funzionamento

Premendo ripetutamente il pulsante 8 sulla lampada 1, è possibile scegliere tra le seguenti modalità di funzionamento (v. Fig. C):

Modalità di funzionamento del pulsante	Modalità di funzionamento
Prima pressione	Luce bianca calda
Seconda pressione	Luce bianca calda attenuata (modalità Eco)
Terza pressione	Cambio colore
Quarta pressione	Fissazione del colore
Quinta pressione	Spento
Premere a lungo	Torcia 7

C

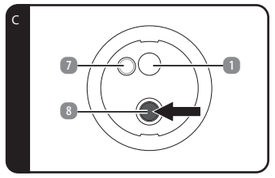

4.1.2 Attivazione della luce notturna permanente

1. Attivazione della luce notturna permanente
2. Inserire la spina di rete della stazione di ricarica 6 in una presa di corrente correttamente installata.
3. Portare l'interruttore on/off 3 in posizione "I" per attivare la luce notturna permanente 9 sulla stazione di ricarica (v. Fig. D).

D

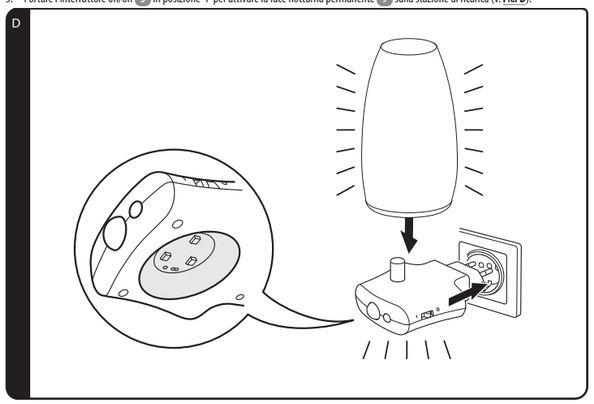

4.1.3 Funzione sensore

La luce 1 e la luce notturna permanente 9 della stazione di ricarica 6 si accendono automaticamente al buio se il rilevatore di movimento 5 rileva un movimento entro una distanza di 3 metri.

La luce si spegne automaticamente dopo circa 30 secondi. La luce notturna permanente della stazione di ricarica continua ad accendersi in modalità Eco (luce notturna permanente attenuata) quando l'interruttore on/off 3 è in posizione "I". Quando viene rilevato un movimento, la luce notturna passa dalla modalità Eco alla massima luminosità.

Grazie al sensore di luminosità 4, la funzione sensore è attiva solo al buio per risparmiare energia (v. Fig. E).

NOTA

» Per garantire un funzionamento affidabile, assicurarsi che nessuna luce estranea cada sul rilevatore di movimento.

Se la lampada 1 è inserita nella stazione di ricarica 6 collegata alla rete elettrica, in caso di interruzione di corrente la luce si accende automaticamente con una luce bianca calda (v. Fig. F).

In questo caso, la luce dura circa 2 ore quando la batteria è completamente carica.

E

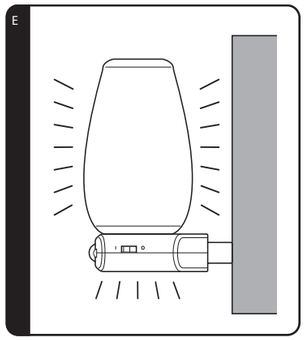

F

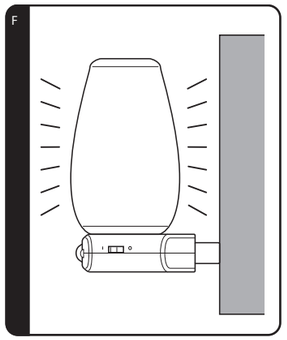

4.1.4 Funzione di ricarica

Quando il prodotto viene inserito nella stazione di ricarica collegata alla rete elettrica, la batteria si carica automaticamente. Il processo di carica termina automaticamente quando la batteria è completamente carica.

- Non è necessario rimuovere la lampada 1 dalla base di ricarica 6.

4.1.5 Funzione torcia

Rimuovere la lampada 1 dalla base di ricarica 6 (v. Fig. G).

1. Attivare la funzione torcia tenendo premuto il pulsante 8.

G

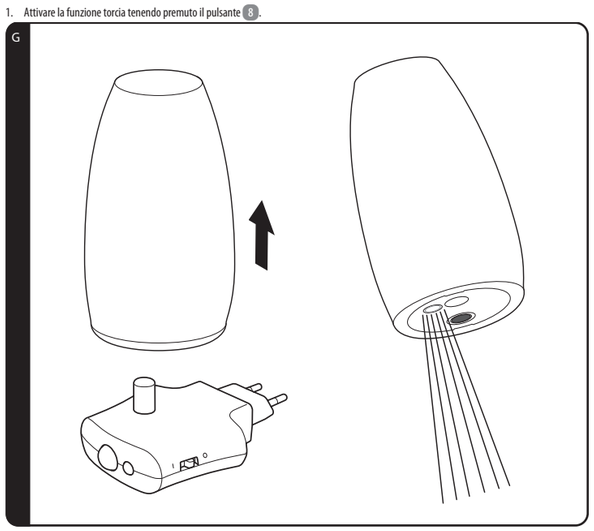

5 Guasti e risoluzione dei problemi

NOTA

» Se il prodotto non può essere messo in funzione come previsto, contattare il produttore.

Problema	Causa
La luce non si accende.	La batteria non è carica. Caricare la batteria (v. capitolo "Carica della batteria").
La funzione sensore non funziona.	Assicurarsi che l'interruttore di accensione/spegnimento sia in posizione "I".

6 Pulizia e cura

6.1 Pulizia

⚠ PERICOLO! RISCHIO DI SCOSSE ELETTRICHE!

» Prima di procedere alla pulizia, scollegare il prodotto dalla presa di corrente.

ATTENZIONE! RISCHIO DI DANNI!

» Non utilizzare detergenti aggressivi, spazzole con setole di metallo o di nylon o oggetti di pulizia affilati o metallici come coltelli, spatole dure e simili. Questi potrebbero danneggiare le superfici del prodotto.

6.2 Manutenzione e cura

⚠ ATTENZIONE: RISCHIO DI SCOSSE ELETTRICHE!

» Scollegare il prodotto dalla presa di corrente prima di effettuare interventi di manutenzione. Tutti gli interventi di manutenzione diversi da quelli indicati nelle presenti istruzioni devono essere eseguiti da un centro di riparazione professionale. Per gli interventi di manutenzione, contattare il servizio clienti.

6.3 Immagazzinamento

ATTENZIONE! RISCHIO DI DANNI!

» Evitare e proteggere il prodotto da polvere, acqua, umidità, gelo, temperature estreme, umidità elevata e luce solare diretta.

- Prima dell'immagazzinamento, pulire tutte le parti come descritto nel capitolo Pulizia e cura.
- Asciugare completamente il prodotto prima di riporlo.
- Conservare sempre il prodotto in un luogo fresco e asciutto a una temperatura ambiente compresa tra 5 °C e 20 °C. Tenere il prodotto fuori dalla portata di bambini e animali domestici.
- Conservare il prodotto fuori dalla portata dei bambini e degli animali domestici.
- Assicurare il prodotto contro lo scivolamento.

7 Dati tecnici

LUCE DI ORIENTAMENTO A LED	
Modello:	**NP-MFL-01V**
Illuminante:	**3 x LED bianco caldo, 3 x LED RGB**
Colore della luce principale:	**bianco caldo + RGB**
Torcia di colore chiaro:	**bianco freddo**
Tensione d'ingresso:	**5 V ⎓ 15 mA**
Batteria:	**3,7 V ⎓ 500 mAh Li-Polimero**
Potenza:	**max. 1 W**
Classe di protezione:	**IP44**
Classe di protezione:	**III**
STAZIONE DI RICARICA	
Modello:	**NP-MFL-21**
Tensione d'ingresso:	**230 V~, 50 Hz**
Potenza:	**max. 2 W**
Classe di protezione:	**II**
Portata del sensore di movimento:	**Circa 3 m di raggio d'azione, angolo di rilevamento max. 100 °**

8 Dichiarazione di conformità

Con la presente Northpoint GmbH dichiara che il prodotto con il numero di modello NP-MFL-01V è conforme agli standard prescritti dalla legge. È possibile ottenere una dichiarazione di conformità completa in qualsiasi momento inviando un'e-mail a support@northpoint.de, indicando il numero del modello.

9 Istruzioni per lo smaltimento

9.1 Smaltimento dell'imballaggio

Smaltire l'imballaggio in base al tipo. Smaltire il cartone e il cartoncino con la carta e i film di scarto nella raccolta differenziata.

9.2 Smaltimento di vecchi apparecchi / batterie / batterie ricaricabili

(Applicabile nell'Unione Europea e in altri Paesi europei con sistemi di raccolta differenziata dei materiali riciclabili)

I vecchi apparecchi non devono essere smaltiti con i rifiuti domestici!

Questa etichetta indica che questo prodotto non deve essere smaltito con i normali rifiuti domestici. Per evitare danni alla salute umana e all'ambiente dovuti allo smaltimento incontrollato dei rifiuti, riciclare il prodotto in modo responsabile per promuovere il riutilizzo sostenibile delle risorse materiali.

Per restituire il vecchio apparecchio, utilizzare i sistemi di restituzione e raccolta o rivolgersi al punto vendita in cui è stato acquistato il prodotto. Il prodotto verrà riciclato nel rispetto dell'ambiente. L'utente è obbligato per legge a restituire i vecchi apparecchi elettrici dopo il loro utilizzo. Lo smaltimento è gratuito per l'utente.

Il simbolo del cassonetto barrato sulle pile o sugli accumulatori indica che non devono essere smaltiti con i rifiuti domestici al termine della loro vita utile. Se le pile o gli accumulatori contengono mercurio (Hg), cadmio (Cd) o piombo (Pb), troverete il rispettivo simbolo chimico sotto il simbolo del bidone barrato. Siete obbligati per legge a restituire le vecchie pile e gli accumulatori dopo l'uso. Potete farlo gratuitamente presso un punto vendita o un altro punto di raccolta vicino a voi. Gli indirizzi dei centri di raccolta adatti possono essere richiesti al proprio comune o all'amministrazione locale.

Le pile possono contenere sostanze nocive per l'ambiente e la salute umana.

Occorre prestare particolare attenzione quando si maneggiano batterie contenenti litio, a causa dei rischi specifici che comportano.

La raccolta differenziata e il riciclaggio delle vecchie pile e degli accumulatori dovrebbero evitare effetti negativi sull'ambiente e sulla salute umana.

Evitare il più possibile la produzione di rifiuti da batterie vecchie, ad esempio preferendo batterie con una durata maggiore o batterie ricaricabili. Evitate di sporcare gli spazi pubblici evitando di lasciare in giro batterie o apparecchiature elettriche ed elettroniche contenenti batterie.

Verificate le possibilità di riciclare le pile invece di smaltirle.

Smaltite le pile e le batterie ricaricabili solo quando sono scariche!

Le batterie e le batterie ricaricabili che non sono installate in modo permanente nel prodotto devono essere rimosse e smaltite separatamente prima dello smaltimento.

La batteria ricaricabile deve essere rimossa per essere smaltita separatamente. NON tentare di aprire o smontare il prodotto per rimuovere la batteria. La batteria deve essere rimossa da personale qualificato.

Nota per il personale qualificato: Per rimuovere la batteria, spegnere il prodotto e scollegarlo dalla fonte di ricarica. Rimuovere il coperchio principale sul lato inferiore del prodotto con un attrezzo adatto e quindi rimuovere il coperchio del vano batteria. Rimuovere il circuito stampato ed estrarre la batteria.

10 Garanzia

La preghiamo di recarsi nella sua filiale **ALDI SUISSE** con il prodotto e il relativo scontrino di cassa.

10.1 Condizioni di garanzia

Gentile cliente
La garanzia **ALDI SUISSE** le offre vantaggi ben superiori rispetto a quanto previsto dall'obbligo di garanzia legale:

Durata della garanzia:	**3 anni** a partire dal momento di ricezione della merce
Garanzia:	sostituzione dell'articolo oppure rimborso. Nessun costo di trasporto

La preghiamo di tenere presente che il tipo di garanzia viene definito caso per caso da **ALDI SUISSE**.

Per attivare la garanzia la preghiamo di:

- Recarsi nella sua filiale **ALDI SUISSE** con il prodotto e il relativo scontrino di cassa.

La garanzia non si estende a danni causati da:

- **eventi naturali** (p. es. fulmini, acqua, fuoco, gelo ecc.)**, incidenti, trasporto, batterie che perdono liquido oppure utilizzo improprio**
- **danni o modifiche da parte dell'acquirente/di terzi**
- **inadempienza delle misure di sicurezza e di manutenzione, errori d'uso**
- **calcificazione, perdita di dati, programmi dannosi, bruciature dello schermo**
- **normale usura delle parti ad essa soggette** (p. es. la capacità della batteria)

Una volta scaduto il periodo di garanzia, è ancora possibile far eseguire a pagamento le riparazioni presso il **SERVIZIO RIPARAZIONI**. Se la riparazione o il preventivo non sono gratuiti per lei, verrà informato in anticipo.
L'obbligo di garanzia obbligatorio per legge da parte del venditore non viene limitato dalla presente garanzia. Il periodo di garanzia può essere prolungato solo se previsto dalle norme legislative. Nei Paesi in cui sono previste dalla legge una garanzia (obbligatoria) e/o la conservazione delle parti di ricambio e/o un regolamento per il risarcimento valgono le condizioni minime previste dalla legge. Il venditore e l'azienda di servizio non si assumono la responsabilità per i dati o le impostazioni eventualmente salvati da parte del cliente sul prodotto.

Istruzioni per l'uso

Luce di orientamento a LED

CASALUX®

Assistenza Post-Vendita	841455
Lo preghiamo di recarsi nel suo punto vendita ALDI	
Modello: NP-MFL-01V	02/2025

3
ANNI DI GARANZIA

Istruzioni d'uso originali

1 Informazioni generali

Le presenti istruzioni per l'uso (di seguito denominate "istruzioni") sono parte integrante del prodotto e contengono importanti informazioni sulla messa in funzione e sull'utilizzo.

Leggere attentamente le istruzioni, in particolare il capitolo **Sicurezza**, prima di utilizzare il prodotto. La mancata osservanza di queste istruzioni può causare gravi lesioni e/o danni al prodotto.

Conservare le istruzioni per l'uso e la consultazione futura. Se si cede il prodotto a terzi, assicurarsi di includere queste istruzioni. Se si desidera una copia digitale delle istruzioni, contattare il centro di assistenza.

1.1 Utilizzo previsto

- Questo prodotto è composto da una lampada e da una stazione di ricarica. La stazione di ricarica è destinata esclusivamente all'uso in ambienti interni asciutti. La luce può essere utilizzata sia all'interno che all'esterno.
- Utilizzare il prodotto solo come descritto nelle presenti istruzioni. Qualsiasi altro uso è da considerarsi improprio e può causare danni a cose o addirittura a persone.
- Potenziali lesioni dovute a un uso improprio.
- Il produttore o il rivenditore non si assume alcuna responsabilità per i danni causati da un uso improprio o non corretto.

2 Sicurezza

2.1 Spiegazione delle parole segnale

Nelle presenti istruzioni, sul prodotto e/o sull'imballaggio vengono utilizzate le seguenti parole di segnalazione.

⚠ PERICOLO!
» Questo segnale indica una situazione di pericolo che, se non viene evitata, può causare morte o gravi lesioni.

⚠ AVVERTENZA!
» Questo segnale indica una situazione di pericolo che, se non viene evitata, può causare morte o gravi lesioni.

ATTENZIONE!
» Questo segnale indica una situazione di pericolo che, se non viene evitata, può causare danni materiali.

NOTA
» Questa parola di segnalazione è una parola di segnalazione preferita per i suggerimenti e le pratiche che non riguardano i danni alla persona.

2.2 Spiegazione dei simboli

I seguenti simboli sono utilizzati in queste istruzioni, sul prodotto o sulla confezione.

	Utilizzare il prodotto solo in ambienti interni asciutti.
	I prodotti contrassegnati da questo simbolo soddisfano tutte le normative comunitarie vigenti nello Spazio Economico Europeo (Dichiarazione di conformità).
	Un istituto di prova indipendente conferma che questo prodotto soddisfa i requisiti e le altre norme di legge in materia di protezione della sicurezza e della salute delle persone.
	I prodotti contrassegnati da questo simbolo appartengono alla classe di protezione II.
	I prodotti etichettati con questo simbolo appartengono alla classe di protezione III.
IP44	Protezione contro corpi estranei solidi (Ø ≥ 1,0 mm) e contro gli spruzzi d'acqua su tutti i lati.
	Leggere le istruzioni.
	Il prodotto è adatto per uso interno ed esterno.
	Indicatore per tensione continua
	Etichetta per la tensione alternata

2.3 Istruzioni generali di sicurezza

2.3.1 Rischio di scosse elettriche e surriscaldamento!

⚠ AVVERTENZA!
» L'uso improprio del prodotto può provocare scosse elettriche e incendi!

- Collegare il prodotto solo a una presa di corrente facilmente accessibile, in modo da poterlo scollegare rapidamente dall'alimentazione in caso di guasto.
- Quando si installa il prodotto, assicurarsi che non possa ribaltarsi in nessun caso.
- Il contatto con parti sotto tensione può causare gravi lesioni o morte.
- Non aprire l'involucro, ma affidare la riparazione a specialisti. Rivolgersi a un'officina specializzata. La responsabilità e i diritti di garanzia sono esclusi per le riparazioni effettuate dall'utente, il collegamento improprio o il funzionamento non corretto.
- Non appendere oggetti al prodotto.
- Assicurarsi che la tensione di rete corrisponda alla tensione di ingresso del prodotto.
- Il prodotto non deve mai entrare in contatto con acqua o altri liquidi.
- Non riempire mai il prodotto di liquidi.
- Non utilizzare mai il prodotto in ambienti umidi.
- Non toccare mai il prodotto con le mani bagnate.

2.3.2 Rischio di danni!

⚠ AVVERTENZA!
» L'uso improprio del prodotto può causare danni.

- Non collocare mai il prodotto su o vicino a superfici calde.
- Non esporre mai il prodotto a temperature o condizioni atmosferiche elevate.
- Non utilizzare il prodotto se i componenti sono incrinati, rotti o deformati. Sostituire i componenti danneggiati solo con ricambi originali adeguati.
- Non utilizzare il prodotto nella sua confezione.

⚠ AVVERTENZA!
» Pericoli per i bambini e le persone con ridotte capacità fisiche, sensoriali o mentali (ad esempio, persone parzialmente disabili, anziani con ridotte capacità fisiche e mentali) o mancanza di esperienza e conoscenza (ad esempio, bambini più grandi).

- Questo prodotto può essere utilizzato da bambini di età pari o superiore a 8 anni e da persone con ridotte capacità fisiche, sensoriali o mentali o con mancanza di esperienza e conoscenza, a condizione che abbiano ricevuto supervisione o istruzioni sull'uso del prodotto in modo sicuro e che comprendano i pericoli connessi.
- Non permettere ai bambini di giocare con il prodotto.
- La pulizia e la manutenzione da parte dell'utente non devono essere eseguite da bambini senza supervisione.
- L'imballaggio e le pellicole protettive comportano un rischio di soffocamento. Tenere l'imballaggio e le pellicole protettive lontano dalla portata dei bambini.

2.3.3 I pericoli delle batterie ricaricabili!

⚠ AVVERTENZA!
» Se si utilizzano le batterie ricaricabili in modo improprio, vi è il rischio di esplosione, incendio o ustioni chimiche dovute alla fuoriuscita del liquido della batteria.

- Non smaltire le batterie nel fuoco.
- Non esporre le batterie alla luce del sole o a fonti di calore illimitate.
- Non smontare o cortocircuitare le batterie.
- Se si sospetta che una batteria sia stata ingerita o sia entrata nel corpo in qualsiasi altro modo, consultare immediatamente un medico.
- Non toccare le batterie che perdono. Se si entra in contatto con il liquido della batteria, lavare accuratamente la zona interessata con abbondante acqua pulita. Se il liquido delle batterie fuoriuscito provoca una reazione cutanea o entra negli occhi, consultare immediatamente un medico.
- Tenere le batterie fuori dalla portata dei bambini.
- Indossare guanti protettivi in caso di perdita della batteria.
- La batteria è installata in modo permanente e non può essere sostituita.
- Quando la batteria ha raggiunto la fine della sua vita utile, è necessario sostituire l'intero prodotto.

2.3.4 Carica della batteria

⚠ AVVERTENZA!
» L'uso improprio del prodotto può provocare scosse elettriche.

- Utilizzare la stazione di ricarica solo in ambienti interni asciutti.
- Per caricare la luce corrispondente, utilizzare esclusivamente la stazione di ricarica in dotazione.

1. Inserire la spina di rete 2 della stazione di ricarica 6 in una presa di corrente facilmente accessibile (v. **Fig. A**).
2. Posizionare la lampada 1 sulla stazione di ricarica.
3. Per la prima ricarica, lasciare la lampada nella stazione di ricarica per circa 24 ore.
4. Non appena si toglie la lampada dalla stazione di ricarica, essa si riaccende.

A

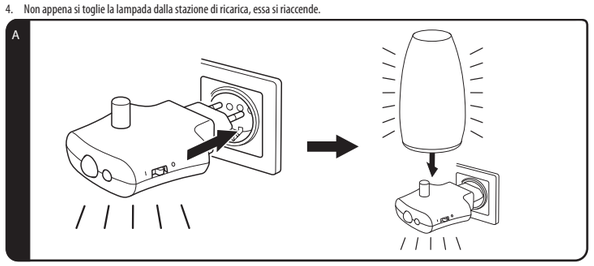

NOTA
» Il caricatore automatico integrato impedisce che la batteria venga sovraccaricata. La luce può rimanere permanentemente sulla stazione di ricarica.

3 Sommario del prodotto

B

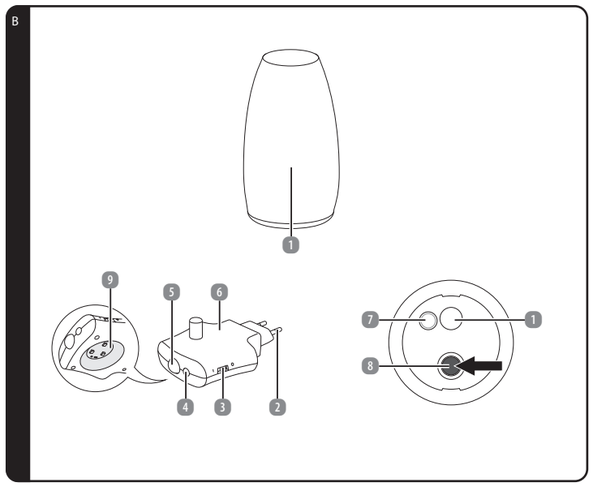

1. Apparecchio
2. Spina di rete
3. Interruttore on/off
4. Sensore di luce
5. Rilevatore di movimento
6. Stazione di ricarica
7. Faretto (torcia)
8. Pulsante
9. Luce notturna permanente

Produttore
Northpoint GmbH
Bahnhofsteder Str. 19
22765 Hamburg
Germany

Fabbricato in Cina

4 Utilizzo

4.1 Utilizzare il prodotto

4.1.1 Modalità di funzionamento

Premendo ripetutamente il pulsante 8 sulla lampada 1, è possibile scegliere tra le seguenti modalità di funzionamento (v. Fig. C):

Modalità di funzionamento del pulsante	Modalità di funzionamento
Prima pressione	Luce bianca calda
Seconda pressione	Luce bianca calda attenuata (modalità Eco)
Terza pressione	Cambio colore
Quarta pressione	Fissazione del colore
Quinta pressione	Spento
Premere a lungo	Torcia 7

C

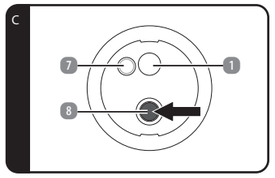

4.1.2 Attivazione della luce notturna permanente

1. Attivazione della luce notturna permanente
2. Inserire la spina di rete della stazione di ricarica 6 in una presa di corrente correttamente installata.
3. Portare l'interruttore on/off 3 in posizione "I" per attivare la luce notturna permanente 9 sulla stazione di ricarica (v. Fig. D).

D

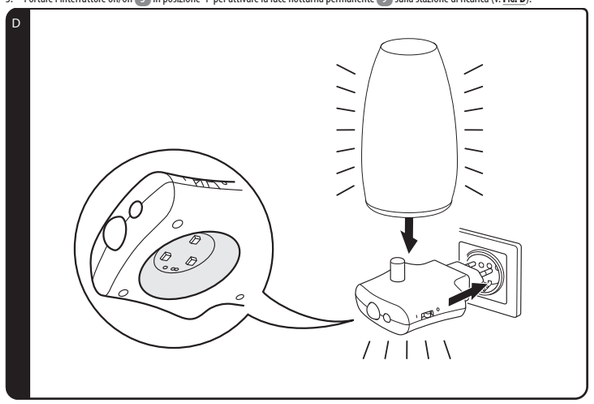

4.1.3 Funzione sensore

La luce 1 e la luce notturna permanente 9 della stazione di ricarica 6 si accendono automaticamente al buio se il rilevatore di movimento 5 rileva un movimento entro una distanza di 3 metri.

La luce si spegne automaticamente dopo circa 30 secondi. La luce notturna permanente della stazione di ricarica continua ad accendersi in modalità Eco (luce notturna permanente attenuata) quando l'interruttore on/off 3 è in posizione "I". Quando viene rilevato un movimento, la luce notturna passa dalla modalità Eco alla massima luminosità.

Grazie al sensore di luminosità 4, la funzione sensore è attiva solo al buio per risparmiare energia (v. Fig. E).

NOTA

» Per garantire un funzionamento affidabile, assicurarsi che nessuna luce estranea cada sul rilevatore di movimento.

Se la lampada 1 è inserita nella stazione di ricarica 6 collegata alla rete elettrica, in caso di interruzione di corrente la luce si accende automaticamente con una luce bianca calda (v. Fig. F).

In questo caso, la luce dura circa 2 ore quando la batteria è completamente carica.

E

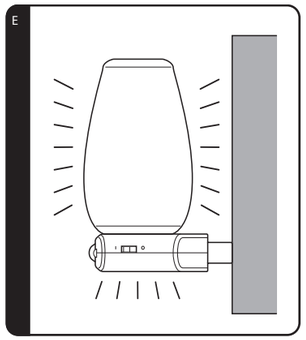

F

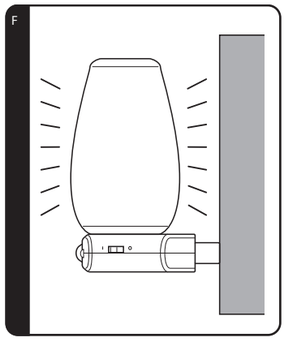

4.1.4 Funzione di ricarica

Quando il prodotto viene inserito nella stazione di ricarica collegata alla rete elettrica, la batteria si carica automaticamente. Il processo di carica termina automaticamente quando la batteria è completamente carica.

- Non è necessario rimuovere la lampada 1 dalla base di ricarica 6.

4.1.5 Funzione torcia

Rimuovere la lampada 1 dalla base di ricarica 6 (v. Fig. G).

1. Attivare la funzione torcia tenendo premuto il pulsante 8.

G

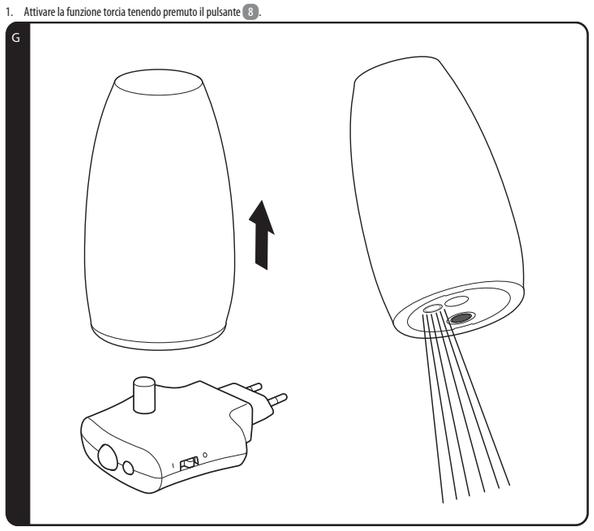

5 Guasti e risoluzione dei problemi

NOTA

» Se il prodotto non può essere messo in funzione come previsto, contattare il produttore.

Problema	Causa
La luce non si accende.	La batteria non è carica. Caricare la batteria (v. capitolo "Carica della batteria").
La funzione sensore non funziona.	Assicurarsi che l'interruttore di accensione/spegnimento sia in posizione "I".

6 Pulizia e cura

6.1 Pulizia

⚠ PERICOLO! RISCHIO DI SCOSSE ELETTRICHE!

» Prima di procedere alla pulizia, scollegare il prodotto dalla presa di corrente.

ATTENZIONE! RISCHIO DI DANNI!

» Non utilizzare detergenti aggressivi, spazzole con setole di metallo o di nylon o oggetti di pulizia affilati o metallici come coltelli, spatole dure e simili. Questi potrebbero danneggiare le superfici del prodotto.

6.2 Manutenzione e cura

⚠ ATTENZIONE: RISCHIO DI SCOSSE ELETTRICHE!

» Scollegare il prodotto dalla presa di corrente prima di effettuare interventi di manutenzione. Tutti gli interventi di manutenzione diversi da quelli indicati nelle presenti istruzioni devono essere eseguiti da un centro di riparazione professionale. Per gli interventi di manutenzione, contattare il servizio clienti.

6.3 Immagazzinamento

ATTENZIONE! RISCHIO DI DANNI!

» Evitare e proteggere il prodotto da polvere, acqua, umidità, gelo, temperature estreme, umidità elevata e luce solare diretta.

- Prima dell'immagazzinamento, pulire tutte le parti come descritto nel capitolo Pulizia e cura.
- Asciugare completamente il prodotto prima di riporlo.
- Conservare sempre il prodotto in un luogo fresco e asciutto a una temperatura ambiente compresa tra 5 °C e 20 °C. Tenere il prodotto fuori dalla portata di bambini e animali domestici.
- Conservare il prodotto fuori dalla portata dei bambini e degli animali domestici.
- Assicurare il prodotto contro lo scivolamento.
-

7 Dati tecnici

LUCE DI ORIENTAMENTO A LED	
Modello:	**NP-MFL-01V**
Illuminante:	**3 x LED bianco caldo, 3 x LED RGB**
Colore della luce principale:	**bianco caldo + RGB**
Torcia di colore chiaro:	**bianco freddo**
Tensione d'ingresso:	**5 V ⎓ 15 mA**
Batteria:	**3,7 V ⎓ 500 mAh Li-Polimero**
Potenza:	**max. 1 W**
Classe di protezione:	**IP44**
Classe di protezione:	**III**
STAZIONE DI RICARICA	
Modello:	**NP-MFL-21**
Tensione d'ingresso:	**230 V~, 50 Hz**
Potenza:	**max. 2 W**
Classe di protezione:	**II**
Portata del sensore di movimento:	**Circa 3 m di raggio d'azione, angolo di rilevamento max. 100 °**

8 Dichiarazione di conformità

Con la presente Northpoint GmbH dichiara che il prodotto con il numero di modello NP-MFL-01V è conforme agli standard prescritti dalla legge. È possibile ottenere una dichiarazione di conformità completa in qualsiasi momento inviando un'e-mail a support@northpoint.de, indicando il numero del modello.

9 Istruzioni per lo smaltimento

9.1 Smaltimento dell'imballaggio

Io RICICLo!
IMBALLAGGIO CARTA PAP 21
SACCO PLASTICA PET 1
RACCOLTA DIFFERENZIATA
SEGUI LE REGOLE DEL TUO COMUNE
VALIDO SOLO IN ITALIA VALID ONLY IN ITALY

Questo simbolo indica come separare correttamente i materiali della confezione per lo smaltimento.
La confezione di carta deve essere smaltita con la carta e le confezioni in plastica, metallo o materiali misti nella relativa raccolta differenziata.

9.2 Smaltimento di vecchi apparecchi / batterie / batterie ricaricabili

(Applicabile nell'Unione Europea e in altri Paesi europei con sistemi di raccolta differenziata dei materiali riciclabili)

I vecchi apparecchi non devono essere smaltiti con i rifiuti domestici!

Questa etichetta indica che questo prodotto non deve essere smaltito con i normali rifiuti domestici. Per evitare danni alla salute umana e all'ambiente dovuti allo smaltimento incontrollato dei rifiuti, riciclare il prodotto in modo responsabile per promuovere il riutilizzo sostenibile delle risorse materiali.

Per restituire il vecchio apparecchio, utilizzare i sistemi di restituzione e raccolta o rivolgersi al punto vendita in cui è stato acquistato il prodotto. Il prodotto verrà riciclato nel rispetto dell'ambiente. L'utente è obbligato per legge a restituire i vecchi apparecchi elettrici dopo il loro utilizzo. Lo smaltimento è gratuito per l'utente.

Il simbolo del cassonetto barrato sulle pile o sugli accumulatori indica che non devono essere smaltiti con i rifiuti domestici al termine della loro vita utile. Se le pile o gli accumulatori contengono mercurio (Hg), cadmio (Cd) o piombo (Pb), troverete il rispettivo simbolo chimico sotto il simbolo del bidone barrato. Siete obbligati per legge a restituire le vecchie pile e gli accumulatori dopo l'uso. Potete farlo gratuitamente presso un punto vendita o un altro punto di raccolta vicino a voi. Gli indirizzi dei centri di raccolta adatti possono essere richiesti al proprio comune o all'amministrazione locale.

Le pile possono contenere sostanze nocive per l'ambiente e la salute umana.

Occorre prestare particolare attenzione quando si maneggiano batterie contenenti litio, a causa dei rischi specifici che comportano.

La raccolta differenziata e il riciclaggio delle vecchie pile e degli accumulatori dovrebbero evitare effetti negativi sull'ambiente e sulla salute umana.

Evitare il più possibile la produzione di rifiuti da batterie vecchie, ad esempio preferendo batterie con una durata maggiore o batterie ricaricabili. Evitate di sporcare gli spazi pubblici evitando di lasciare in giro batterie o apparecchiature elettriche ed elettroniche contenenti batterie.

Verificate le possibilità di riciclare le pile invece di smaltirle.

Smaltite le pile e le batterie ricaricabili solo quando sono scariche!

Le batterie e le batterie ricaricabili che non sono installate in modo permanente nel prodotto devono essere rimosse e smaltite separatamente prima dello smaltimento.

La batteria ricaricabile deve essere rimossa per essere smaltita separatamente. NON tentare di aprire o smontare il prodotto per rimuovere la batteria. La batteria deve essere rimossa da personale qualificato.

Nota per il personale qualificato: Per rimuovere la batteria, spegnere il prodotto e scollegarlo dalla fonte di ricarica. Rimuovere il coperchio principale sul lato inferiore del prodotto con un attrezzo adatto e quindi rimuovere il coperchio del vano batteria. Rimuovere il circuito stampato ed estrarre la batteria.

10 Garanzia

Prima di spedire il suo prodotto la invitiamo a contattare la nostra **ASSISTENZA POST-VENDITA** telefonicamente oppure per e-mail. In questo modo possiamo aiutarla in caso di eventuali errori nell'utilizzo del prodotto.

10.1 Condizioni di garanzia

Gentile cliente
La garanzia convenzionale **ALDI S.r.l.** (di seguito: garanzia) si aggiunge alla garanzia legale di due anni del venditore prevista dal Codice del Consumo, consentendole di richiedere, alle condizioni che seguono, le seguenti prestazioni:

Durata della garanzia:	**3 anni** a partire dal momento di ricezione della merce
Garanzia:	sostituzione dell'articolo oppure rimborso. Nessun costo di trasporto

La preghiamo di tenere presente che il tipo di garanzia viene definito caso per caso da **ALDI S.r.l.**.

Per attivare la garanzia la preghiamo di:

- **Recarsi** nel punto vendita in cui prodotto è stato acquistato e tenere a portata di mano la scheda di garanzia compilata e la ricevuta o lo scontrino originale.

La garanzia non si estende a danni causati da:

- **eventi naturali** (p. es. fulmini, acqua, fuoco, gelo ecc.)**, incidenti, trasporto, batterie che perdono liquido oppure utilizzo improprio**
- **danni o modifiche da parte dell'acquirente/di terzi**
- **inadempienza delle misure di sicurezza e di manutenzione, errori d'uso**
- **calcificazione, perdita di dati, programmi dannosi, bruciature dello schermo**
- **normale usura delle parti ad essa soggette** (p. es. la capacità della batteria)

La presente garanzia si aggiunge alla garanzia legale ed i conseguenti diritti previsti dalla legge a favore dei consumatori, che acquistano i prodotti nei punti vendita di ALDI S.r.l., non sono in alcun modo pregiudicati e/o limitati dalla presente garanzia ai sensi degli articoli da 128 a 135 del Codice del Consumo ove tali prodotti presentino un difetto di conformità nei 24 mesi successivi alla data di acquisto o consegna. Il difetto deve essere denunciato entro 2 mesi dalla scoperta.

Bedienungsanleitung

LED Orienierungsleuchte

CASALUX®

Servicecenter • Service Après-Vente
Assistenza Post-Vendita 841455

Bitte wenden Sie sich an Ihre **ALDI SUISSE Filiale.**
Veuillez vous adresser à votre filiale **ALDI SUISSE.**
La preghiamo di recarsi nel suo punto vendita **ALDI (SUISSE).**

Modell/Modèle/Modello:
NP-MFL-01D 02/2025

3
JAHRE GARANTIE

Original Bedienungsanleitung

Hergestellt in China

Importiert durch
Northpoint GmbH
Bahrenfelder Str. 19
22765 Hamburg
Germany

1 Allgemeines

Diese Bedienungsanleitung (im Folgenden „Anleitung" genannt) ist Teil des Produkts und enthält wichtige Informationen zur Inbetriebnahme und zur Verwendung.

Lesen Sie die Anleitung, insbesondere das Kapitel Sicherheit, sorgfältig durch, bevor Sie das Produkt verwenden. Bei Nichtbeachtung dieser Anleitung kann es zu schweren Verletzungen und/oder zu Schäden am Produkt kommen.

Bewahren Sie diese Anleitung für zukünftige Verwendung und Referenz auf. Wenn Sie das Produkt an Dritte weitergeben, geben Sie unbedingt diese Anleitung mit. Wenn Sie eine digitale Kopie der Anleitung benötigen, wenden Sie sich bitte an das Servicecenter.

1.1 Bestimmungsgemässe Verwendung

- Dieses Produkt ist ausschließlich zum Einsatz in trockenen Innenräumen bestimmt.
- Verwenden Sie das Produkt nur wie in dieser Anleitung beschrieben. Jede andere Verwendung gilt als nicht bestimmungsgemäß und kann zu Sachschäden oder sogar zu Personenschäden führen.
- Potenzielle Verletzungen bei unsachgemäßen Gebrauch.
- Der Hersteller oder Händler übernimmt keine Haftung für Schäden, die durch nicht bestimmungsgemäßen oder falschen Gebrauch entstanden sind.

2 Sicherheit

2.1 Signalwörtererklärung

Die folgenden Signalwörter werden in dieser Anleitung, auf dem Produkt und/oder auf der Verpackung verwendet.

⚠ GEFAHR!
» Dieses Signalwort weist auf eine gefährliche Situation hin, die, wenn sie nicht vermieden wird, den Tod oder eine schwere Verletzung zur Folge hat.

⚠ WARNUNG!
» Dieses Signalwort weist auf eine gefährliche Situation hin, die, wenn sie nicht vermieden wird, den Tod oder eine schwere Verletzung zur Folge haben kann.

VORSICHT!
» Dieses Signalwort weist auf eine gefährliche Situation hin, die, wenn sie nicht vermieden wird, zu Sachschäden führen kann.

HINWEIS
» Dieses Signalwort ist ein bevorzugtes Signalwort für Tipps und Praktiken, die nicht mit Personenschäden zusammenhängen.

2.2 Symbolerklärung

Die folgenden Symbole werden in dieser Anleitung, auf dem Produkt oder auf der Verpackung verwendet.

	Verwenden Sie das Produkt nur in trockenen Innenräumen.
CE	Mit diesem Symbol gekennzeichnete Produkte erfüllen alle anzuwendenden Gemeinschaftsvorschriften des Europäischen Wirtschaftsraums (Konformitätserklärung).
BUREAU VERITAS GS geprüfte Sicherheit	Ein unabhängiges Prüfinstitut bestätigt, dass dieses Produkt den Anforderungen und anderen Rechtsvorschriften hinsichtlich der Gewährleistung des Schutzes von Sicherheit und Gesundheit von Personen entspricht.
	Mit diesem Symbol gekennzeichnete Produkte gehören der Schutzklasse II an.
III	Mit diesem Symbol gekennzeichnete Produkte gehören der Schutzklasse III an.
	Lesen Sie die Anleitung.
	Marquage pour tension continue
	Indicateur pour tension alternative

2.3 Allgemeine Sicherheitshinweise

2.3.1 Stromschlag- und Überhitzungsgefahr!

⚠ WARNUNG!
» Unsachgemäßer Umgang mit dem Produkt kannzum Stromschlag und zu Bränden führen!

- Schließen Sie das Produkt nur an eine gut zugängliche Steckdose an, damit Sie das Produkt bei einem Störfall schnell vom Stromnetz trennen können.
- Achten Sie beim Aufstellen darauf, dass das Produkt keinesfalls umkippen kann.
- Das Berühren von spannungsführenden Teilen kann zu schweren Verletzungen oder zum Tod führen.
- Öffnen Sie das Gehäuse nicht, sondern überlassen Sie die Reparatur Fachkräften. Wenden Sie sich dazu an eine Fachwerkstatt. Bei eigenständig durchgeführten Reparaturen, unsachgemäßem Anschluss oder falscher Bedienung sind Haftungs- und Garantieansprüche ausgeschlossen.
- Hängen Sie keine Gegenstände über das Produkt
- Stellen Sie sicher, dass die Netzspannung mit der Eingangsspannung des Produkts übereinstimmt
- Das Produkt darf unter keinen Umständen in Kontakt mit Wasser oder anderen Flüssigkeiten geraten.
- Füllen Sie niemals Flüssigkeit in das Produkt.
- Verwenden Sie das Produkt auf keinen Fall in Feuchträumen. Fassen Sie das Produkt nie mit feuchten Händen an.

2.3.2 Beschädigungsgefahr!

⚠ WARNUNG!
» Unsachgemäßer Umgang mit dem Produkt kann zu Beschädigungen führen.

- Stellen Sie das Produkt nie auf oder in der Nähe von heißen Oberflächen ab.
- Setzen Sie das Produkt niemals hoher Temperatur oder Witterungseinflüssen aus.
- Verwenden Sie das Produkt nicht mehr, wenn die Bauteile Risse oder Sprünge haben oder sich verformt haben. Ersetzen Sie beschädigte Bauteile nur durch passende Originalersatzteile.
- Betreiben Sie das Produkt nicht in der Verpackung.

⚠ WARNUNG!
» Gefahren für Kinder und Personen mit verringerten physischen, sensorischen oder mentalen Fähigkeiten (beispielsweise teilweise Behinderte, ältere Personen mit Einschränkung ihrer physischen und mentalen Fähigkeiten) oder Mangel an Erfahrung und Wissen (beispielsweise ältere Kinder).

- Dieses Produkt kann von Kindern ab acht Jahren und darüber sowie von Personen mit verringerten physischen, sensorischen oder mentalen Fähigkeiten oder Mangel an Erfahrung und Wissen benutzt werden, wenn sie beaufsichtigt oder bezüglich des sicheren Gebrauchs des Produkts unterwiesen wurden und die daraus resultierenden Gefahren verstehen.
- Kinder dürfen nicht mit dem Produkt spielen.
- Reinigung und Benutzer-Wartung dürfen nicht von Kindern ohne Beaufsichtigung durchgeführt werden.
- Bei Verpackungs- und Schutzfolien besteht Erstickungsgefahr. Halten Sie Verpackungs- und Schutzfolien von Kindern fern.

2.3.3 Gefahren durch Akkus!

⚠ WARNUNG!
» Wenn Sie Akkus unsachgemäß verwenden, besteht die Gefahr von Explosionen, Bränden oder von Verätzungen durch auslaufende Akkuflüssigkeit.

- Werfen Sie Akkus nicht ins Feuer.
- Setzen Sie Akkus nicht uneingeschränkter Sonneneinstrahlung und Hitze aus.
- Nehmen Sie Akkus nicht auseinander und schließen Sie sie nicht kurz.
- Wenn Sie vermuten, dass ein Akku verschluckt oder auf andere Weise in den Körper gelangt ist, suchen Sie umgehend einen Arzt auf.
- Fassen Sie ausgelaufene Akkus nicht an. Sollten Sie doch einmal mit Akkuflüssigkeit in Kontakt kommen, waschen Sie die betroffene Stelle gründlich und mit reichlich klarem Wasser ab. Wenn austretende Akkuflüssigkeit eine Hautreaktion hervorruft oder in die Augen gelangt, suchen Sie umgehend einen Arzt auf.
- Bewahren Sie Akkus außerhalb der Reichweite von Kinder auf.
- Tragen Sie im Falle eines auslaufenden Akkus Schutzhandschuhe.
- Der Akku ist fest verbaut und kann nicht ausgetauscht werden. Wenn der Akku seine Lebensdauer erreicht hat, ist die gesamte Produkt zu ersetzen.

2.3.4 Lichtquelle!

⚠ WARNUNG!

- Die Lichtquelle dieser Leuchte ist nicht ersetzbar; wenn die Lichtquelle ihr Lebensdauerende erreicht hat, ist die gesamte Leuchte zu ersetzen.
- Schauen Sie nie direkt in die LED-Lichtquelle, oder blenden mit der Leuchte anderen Menschen oder Tieren in die Augen. Dies kann zu Schäden an der Netzhaut führen.

3 Erstinbetriebnahme

3.1 Produkt und Lieferumfang prüfen

3.1.1 Beschädigungsgefahr!

HINWEIS
» Wenn Sie die Verpackung unvorsichtig mit einem scharfen Messer oder anderen spitzen Gegenständen öffnen, kann das Produkt schnell beschädigt werden.

- Gehen Sie beim Öffnen sehr vorsichtig vor.

1. Nehmen Sie das Produkt aus der Verpackung.
2. Prüfen Sie, ob die Lieferung vollständig ist (s. Kapitel Produktübersicht).
3. Prüfen Sie, ob das Produkt oder die Einzelteile Schäden aufweisen. Ist dies der Fall, benutzen Sie das Produkt nicht. Wenden Sie sich an den Hersteller.

3.1.2 Akku laden

⚠ WARNUNG!
» Unsachgemäßer Umgang mit dem Produkt kann zum Stromschlag führen.

- Verwenden Sie die Ladestation nur in trockenen Innenräumen.
- Laden Sie mit der mitgelieferten Ladestation ausschließlich die zugehörige Leuchte.

1. Stecken Sie den Netzstecker 6 der Ladestation 5 in eine leicht zugängliche Wandsteckdose (s. Abb. A).
2. Setzen Sie die Leuchte 3 mit Bewegungsmelder 8 auf die Ladestation.
3. Lassen Sie die Leuchte beim ersten Aufladen ca. 24 Stunden in der Ladestation.

A

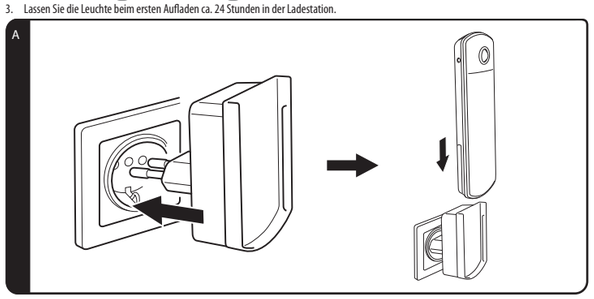

HINWEIS
» Durch die integrierte Ladeautomatik wird ein Überladen des Akkus vermieden. Die Leuchte kann dauerhaft auf der Ladestation bleiben.

4 Produktübersicht

B

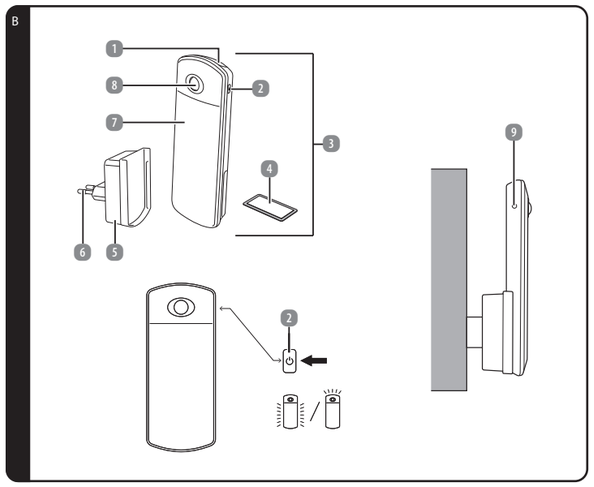

1. Strahler (Taschenlampe)
2. Ein-/Ausschalter
3. Leuchte
4. Metallplatte inkl. Klebepad
5. Ladestation
6. Netzstecker
7. Nachtlicht
8. Bewegungsmelder
9. Lichtsensor

5 Gebrauch

5.1 Produkt verwenden

5.1.1 Taschenlampenfunktion

1. Nehmen Sie die Leuchte 3 aus der Ladestation 5 (s. **Abb. C**). Es schaltet sich automatisch die Taschenlampe 1 im Eco-Modus ein.
2. Durch wiederholtes Drücken des Ein-/Ausschalters 2 können Sie zwischen den Betriebsarten „Strahler (Taschenlampe)", „Nachtlicht" 7 Eco-Modus (50 %) und „Aus" wählen (s. **Abb. D**).

C

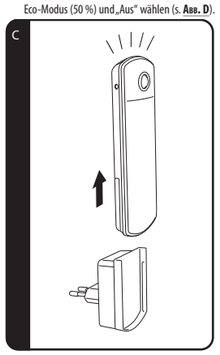

D

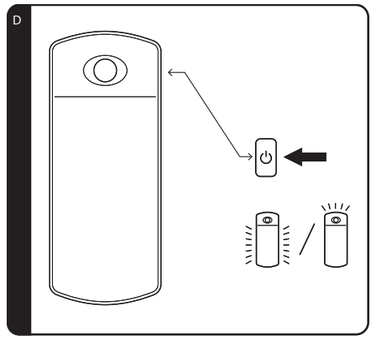

5.1.2 Sensorfunktion

Das Nachtlicht 7 schaltet sich bei Dunkelheit automatisch ein, wenn vom Bewegungsmelder 8 eine Bewegung innerhalb von 3 m Entfernung erfasst wird. Nach 30 Sekunden schaltet sich das Licht automatisch aus.
Durch den Lichtsensor 9 ist die Sensorfunktion nur bei Dunkelheit aktiv, um Strom zu sparen (s. **Abb. E**).
Befindet sich die Leuchte in der Ladestation 5, haben Sie folgende Möglichkeiten:

1. Drücken Sie den Ein-/Ausschalter 2, um das Nachtlicht im Eco-Modus ein- oder auszuschalten.

HINWEIS

» Achten Sie für einen zuverlässigen Betrieb darauf, dass kein Fremdlicht auf den Bewegungsmelder fällt.

Wenn die Leuchte 3 in die an das Stromnetz angeschlossene Ladestation 5 eingesetzt ist, schaltet sich bei Netzausfall automatisch der Strahler 1 im Eco-Modus ein (s. **Abb. F**). In diesem Fall beträgt die Leuchtdauer bei vollständig aufgeladenem Akku etwa 6 Stunden.

E

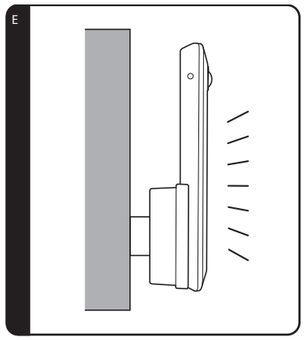

F

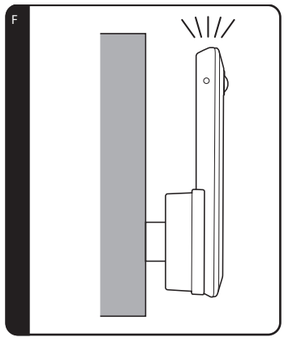

5.1.3 Betriebsarten und Leuchtdauer

Leuchtdauer bei vollständig geladenem Akku:

Betriebsart	Leuchtdauer
Taschenlampe volles Licht	(130 Lumen) ca. 2,5 Stunden Leuchtdauer
Taschenlampe gedimmtes Licht	(60 Lumen) ca. 3 Stunden Leuchtdauer
Taschenlampe Notlicht	(15 Lumen) ca. 6 Stunden Leuchtdauer

5.1.4 Ladefunktion

Wenn das Produkt in die an das Stromnetz angeschlossene Ladestation eingesetzt ist, wird der Akku automatisch aufgeladen. Bei vollständig aufgeladenem Akku endet der Ladevorgang automatisch.

- Es ist nicht erforderlich, die Leuchte 3 aus der Ladestation 5 herauszunehmen.

5.1.5 Montage

Der integrierte Magnet auf der Rückseite der Leuchte 3 dient zur schnellen Montage.

1. Wählen Sie einen gewünschten Montageort aus. Achten Sie auf eine fettfreie und glatte Oberfläche. Entfernen Sie die Schutzabdeckung des Klebebands an der Metallplatte.
2. Kleben Sie die Metallplatte inkl. Klebeband 4 an die vorgesehene Stelle.

Nun können Sie die Leuchte an der Metallplatte anbringen.

6 Störungen und Fehlerbehebung

HINWEIS

» Sollte sich das Produkt nicht wie vorgesehen in Betrieb nehmen lassen, kontaktieren Sie bitte den Hersteller.

Problem	Ursache
Die Leuchte schaltet sich nicht an.	Der Akku ist nicht geladen. Laden Sie den Akku auf (s. Kapitel "**Akku laden**").

7 Reinigung und Pflege

7.1 Reinigung

⚠ GEFAHR! STROMSCHLAGGEFAHR!

» Trennen Sie das Produkt vor der Reinigung von der Steckdose.
» Lassen Sie die Leuchte 3 und die Ladestation 5 vollständig abkühlen.

⚠ WARNUNG! STROMSCHLAG- ODER KURZSCHLUSSGEFAHR!

» Tauchen Sie das Produkt niemals in Wasser oder andere Flüssigkeiten. Vermeiden Sie das Eindringen von Wasser oder anderen Flüssigkeiten in das Gehäuse.

VORSICHT! BESCHÄDIGUNGSGEFAHR!

» Verwenden Sie keine aggressiven Reinigungsmittel, Bürsten mit Metall- oder Nylonborsten sowie keine scharfen oder metallischen Reinigungsgegenstände wie Messer, harte Spachtel und dergleichen. Diese könnten die Oberflächen des Produkts beschädigen.

7.2 Wartung und Pflege

⚠ WARNUNG! STROMSCHLAGGEFAHR!

» Trennen Sie das Produkt vor Wartungsarbeiten von der Steckdose. Alle anderen Wartungsarbeiten als in dieser Anleitung erwähnt sollten von einem professionellen Reparaturzentrum durchgeführt werden. Kontaktieren Sie den Kundendienst für Wartungsarbeiten.

7.3 Aufbewahrung

VORSICHT! BESCHÄDIGUNGSGEFAHR!

» Vermeiden und schützen Sie das Produkt vor Staub, Wasser, Feuchtigkeit, Frost, extremen Temperaturen, hoher Luftfeuchtigkeit und direkter Sonneneinstrahlung.

- Reinigen Sie vor der Lagerung alle Teile wie in Kapitel **Reinigung und Pflege** beschrieben.
- Trocknen Sie das Produkt vor der Lagerung vollständig.
- Lagern Sie das Produkt stets an einem kühlen und trockenen Ort, bei einer Umgebungstemperatur zwischen 5 °C und 20 °C.
- Lagern Sie das Produkt für Kinder und Haustieren unzugänglich.

8 Technische Daten

LED ORIENTIERUNGSLEUCHTE	
Modell:	**NP-MFL-01D**
Leuchtmittel:	**7 x LEDs, 1 x COB LED**
Lichtfarbe Hauptleuchte:	**warmweiß**
Lichtfarbe Taschenlampe:	**kaltweiß**
Eingangsspannung:	**5 V ⎓ 15 mA**
Akku:	**3,7 V ⎓ 500 mAh Li-Polymer**
Leistung:	**max. 2,67 W**
Schutzklasse:	**III**
LADESTATION	
Modell:	**NP-MFL-01-1**
Eingangsspannung:	**220 V - 240 V~, 50 Hz**
Leistung:	**max. 1 W**
Schutzklasse:	**II**
Reichweite des Bewegungssensors:	**ca. 3 m Reichweite, max. 100 ° Erfassungswinkel**

9 Konformitätserklärung

Hiermit erklärt die Northpoint GmbH, dass das Produkt mit der Modellnummer NP-MFL-01D konform mit den gesetzlich vorgeschriebenen Standards ist. Eine vollständige Konformitätserklärung erhalten Sie jederzeit per E-Mail an support@northpoint.de unter Nennung der Modellnummer.

10 Entsorgungshinweise

10.1 Verpackung entsorgen

Entsorgen Sie die Verpackung sortenrein. Geben Sie Pappe und Karton zum Altpapier, Folien in die Wertstoffsammlung.

10.2 Altgeräte / Batterien / Akkus entsorgen

(Anwendbar in der Europäischen Union und anderen europäischen Staaten mit Systemen zur getrennten Sammlung von Wertstoffen)

Altgeräte dürfen nicht in den Hausmüll!

Diese Kennzeichnung bedeutet, dass dieses Produkt nicht zusammen mit dem normalen Haushaltsmüll entsorgt werden darf. Damit die menschliche Gesundheit und die Umwelt aufgrund unkontrollierter Müllentsorgung keinen Schaden nehmen, recyceln Sie das Produkt auf verantwortliche Weise, sodass eine nachhaltige Wiederverwendung stofflicher Ressourcen vorangetrieben wird.

Bedienen Sie sich zur Rückgabe Ihres Altgeräts bitte der Rückgabe- und Sammelsysteme oder wenden Sie sich an die Verkaufsstelle, bei der Sie das Produkt erworben haben. Dort wird dieses Produkt einem umweltfreundlichen Recycling zugeführt. Sie sind gesetzlich verpflichtet, alte Elektrogeräte nach Gebrauch zurückzugeben. Diese Entsorgung ist für Sie kostenfrei.

Das Symbol des durchgestrichenen Mülleimers auf Batterien oder Akkumulatoren besagt, dass diese am Ende ihrer Lebensdauer nicht im Hausmüll entsorgt werden dürfen. Sofern Batterien oder Akkumulatoren Quecksilber (Hg), Cadmium (Cd) oder Blei (Pb) enthalten, finden Sie das jeweilige chemische Zeichen unterhalb des Symbols des durchgestrichenen Mülleimers. Sie sind gesetzlich verpflichtet, alte Batterien und Akkumulatoren nach Gebrauch zurückzugeben. Sie können dies kostenfrei im Handelsgeschäft oder bei einer anderen Sammelstelle in Ihrer Nähe tun. Adressen geeigneter Sammelstellen können Sie von Ihrer Stadt- oder Kommunalverwaltung erhalten.

Batterien können Stoffe enthalten, die schädlich für die Umwelt und die menschliche Gesundheit sind.

Besondere Vorsicht ist aufgrund der besonderen Risiken beim Umgang mit lithiumhaltigen Batterien geboten.

Durch die getrennte Sammlung und Verwertung von alten Batterien und Akkumulatoren sollen negative Auswirkungen auf die Umwelt und die menschliche Gesundheit vermieden werden.

Bitte vermeiden Sie die Entstehung von Abfällen aus alten Batterien soweit wie möglich, z. B. indem Sie Batterien mit längerer Lebensdauer oder aufladbare Batterien bevorzugen. Bitte vermeiden Sie die Vermüllung des öffentlichen Raums, indem Sie Batterien oder batteriehaltige Elektro- und Elektronikgeräte nicht achtlos liegenlassen.

Bitte prüfen Sie Möglichkeiten, eine Batterie anstatt der Entsorgung einer Wiederverwendung zuzuführen.

Batterien und Akkus bitte nur in entladenem Zustand abgeben!

Batterien und Akkus, die nicht fest im Produkt verbaut sind, müssen vor der Entsorgung entfernt und separat entsorgt werden.

Der Akku muss zur getrennten Entsorgung entnommen werden. Versuchen Sie NICHT, das Produkt zu öffnen oder zu zerlegen, um den Akku selbst zu entfernen. Der Akku muss von qualifiziertem Fachpersonal entfernt werden.

Hinweis für qualifiziertes Fachpersonal: Um den Akku zu entnehmen, schalten Sie das Produkt aus und trennen Sie es von der Ladequelle. Entfernen Sie die Hauptabdeckung an der Unterseite des Produkts mit einem geeigneten Werkzeug und entfernen Sie dann die Batteriefachabdeckung. Entfernen Sie die Leiterplatte und brechen Sie den Akku heraus.

11 Garantie

Bitte wenden Sie sich mit dem Produkt und zugehörigem Kassenbon an Ihre **ALDI SUISSE Filiale.**

11.1 Garantiebedingungen

Sehr geehrter Kunde

Die **ALDI SUISSE Garantie** bietet Ihnen weitreichende Vorteile gegenüber der gesetzlichen Gewährleistungspflicht:

Garantiezeit:	**3 Jahre** ab Zeitpunkt der Übernahme
Garantieleistung:	Kostenfreier Austausch oder Geldrückgabe Keine Transportkosten

Bitte beachten Sie, dass die Art der Garantieleistung im Einzelfall von **ALDI SUISSE** bestimmt wird.

Um die Garantie in Anspruch zu nehmen:

- Wenden Sie sich mit dem Produkt und zugehörigem Kassenbon an Ihre **ALDI SUISSE** Filiale.

Die Garantie gilt nicht:

- **bei Schäden durch Elementarereignisse.** (z.B. Blitz, Wasser, Feuer, Frost, etc.)**, Unfall, Transport, ausgelaufene Batterien oder unsachgemäße Benutzung**
- **bei Beschädigung oder Veränderung durch den Käufer/Dritte**
- **bei Missachtung der Sicherheits- und Wartungsvorschriften, Bedienungsfehlern**
- **bei Verkalkung, Datenverlust, Schadprogrammen, Einbrennschäden**
- **auf die normale Abnutzung von Verschleißteilen** (z.B. Akkukapazität)

Nach Ablauf der Garantiezeit haben Sie weiterhin die Möglichkeit, an der **SERVICESTELLE** Reparaturen kostenpflichtig durchführen zu lassen. Falls die Reparatur oder der Kostenvoranschlag für Sie nicht kostenfrei sind, werden Sie vorher verständigt.

Die gesetzliche Gewährleistungspflicht des Übergebers wird durch diese Garantie nicht eingeschränkt. Die Garantiezeit kann nur verlängert werden, wenn dies eine gesetzliche Norm vorsieht. In den Ländern, in denen eine (zwingende) Garantie und/oder eine Ersatzteillagerhaltung und/oder eine Schadenersatzregelung gesetzlich vorgeschrieben sind, gelten die gesetzlich vorgeschriebenen Mindestbedingungen. Das Serviceunternehmen und der Verkäufer übernehmen bei Reparaturannahme keine Haftung für eventuell auf dem Produkt vom Kunden gespeicherte Daten oder Einstellungen.

Mode d'emploi

Lampe à LED multifonction

CASALUX®

Servicecenter • Service Après-Vente **Assistenza Post-Vendita**	**841455**
Bitte wenden Sie sich an Ihre **ALDI SUISSE Filiale.** Veuillez vous adresser à votre filiale **ALDI SUISSE.** La preghiamo di recarsi nel suo punto vendita **ALDI (SUISSE).**	
Modell/Modèle/Modello: **NP-MFL-01D**	**02/2025**

3
ANS GARANTIE

Manuel d'utilisation original

1 Généralités

Ce mode d'emploi (ci-après dénommé "mode d'emploi") fait partie intégrante du produit et contient des informations importantes sur la mise en service et l'utilisation.

Lisez attentivement les instructions, en particulier le chapitre sur la **Sécurité**, avant d'utiliser le produit. Le non-respect de ces instructions peut entraîner des blessures graves et/ou endommager le produit.

Conservez ces instructions pour une utilisation future et pour référence. Si vous cédez le produit à un tiers, veillez à lui remettre ce mode d'emploi. Si vous avez besoin d'une copie numérique du mode d'emploi, veuillez contacter le centre de service.

1.1 Utilisation conforme à la destination

- Ce produit est destiné à être utilisé exclusivement dans des espaces intérieurs secs.
- N'utilisez le produit que de la manière décrite dans ce manuel. Toute autre utilisation est considérée comme non conforme et peut entraîner des dommages matériels, voire des blessures corporelles.
- Blessures potentielles en cas d'utilisation non conforme.
- Le fabricant ou le revendeur n'assume aucune responsabilité pour les dommages résultant d'une utilisation non conforme ou incorrecte.

2 Sécurité

2.1 Explication des mots de signalisation

Les mots de signalisation suivants sont utilisés dans ce manuel, sur le produit et/ou sur l'emballage.

⚠ DANGER !
» Ce mot de signalisation indique une situation dangereuse qui, si elle n'est pas évitée, peut entraîner la mort ou une blessure grave.

⚠ AVERTISSEMENT !
» Ce mot de signalisation indique une situation dangereuse qui, si elle n'est pas évitée, peut entraîner la mort ou une blessure grave.

ATTENTION !
» Ce mot de signalisation indique une situation dangereuse qui, si elle n'est pas évitée, peut entraîner des dommages matériels.

REMARQUE
» Ce mot de signalisation est un mot de signalisation privilégié pour les conseils et les pratiques qui ne sont pas liés à des dommages corporels.

2.2 Explication des symboles

Les symboles suivants sont utilisés dans ce manuel, sur le produit ou sur l'emballage.

	N'utilisez le produit qu'à l'intérieur, dans un endroit sec.
	Les produits marqués de ce symbole sont conformes à toutes les dispositions communautaires applicables de l'Espace économique européen (déclaration de conformité).
	Un institut de contrôle indépendant confirme que ce produit est conforme aux exigences et autres dispositions légales relatives à la garantie de la protection de la sécurité et de la santé des personnes.
	Les produits marqués de ce symbole appartiennent à la classe de protection II.
	Les produits marqués de ce symbole appartiennent à la classe de protection III.
	Lire les instructions.
	Marquage pour tension continue
	Indicateur pour tension alternative

2.3 Consignes de sécurité générales

2.3.1 Risque d'électrocution et de surchauffe !

⚠ AVERTISSEMENT !
» Une manipulation inappropriée du produit peut entraîner des chocs électriques et des incendies !

- Ne branchez le produit que sur une prise de courant facilement accessible afin de pouvoir le débrancher rapidement en cas d'incident.
- Lors de l'installation, veillez à ce que le produit ne puisse en aucun cas se renverser.
- Le contact avec des pièces sous tension peut entraîner des blessures graves ou la mort.
- N'ouvrez pas le boîtier, mais confiez la réparation à des spécialistes. Adressez-vous pour cela à un atelier spécialisé. En cas de réparation effectuée par vos soins, de raccordement non conforme ou d'utilisation incorrecte, tout droit à la responsabilité et à la garantie est exclu.
- Ne suspendez aucun objet au-dessus du produitS'assurer que la tension du réseau correspond à la tension d'entrée du produit.
- Le produit ne doit en aucun cas entrer en contact avec de l'eau ou d'autres liquides.
- Ne versez jamais de liquide dans le produit.
- N'utilisez en aucun cas le produit dans des pièces humides.
- Ne manipulez jamais le produit avec des mains humides.

2.3.2 Risque d'endommagement !

⚠ AVERTISSEMENT !
» Une manipulation inappropriée du produit peut entraîner des dommages.

- Ne placez jamais le produit sur ou à proximité de surfaces chaudes.
- N'exposez jamais le produit à des températures élevées ou aux intempéries.
- N'utilisez plus le produit si les composants sont fissurés, fendus ou déformés. Ne remplacez les composants endommagés que par des pièces de rechange d'origine adaptées.

⚠ AVERTISSEMENT !
» Risques pour les enfants et les personnes dont les capacités physiques, sensorielles ou mentales sont réduites (par exemple, les personnes partiellement handicapées, les personnes âgées dont les capacités physiques et mentales sont réduites) ou qui manquent d'expérience et de connaissances (par exemple, les enfants plus âgés).

- Ce produit peut être utilisé par des enfants âgés de huit ans et plus, ainsi que par des personnes dont les capacités physiques, sensorielles ou mentales sont réduites ou qui manquent d'expérience et de connaissances, à condition qu'elles soient surveillées ou qu'elles aient reçu des instructions concernant l'utilisation sûre du produit et qu'elles comprennent les risques qui en résultent.
- Les enfants ne doivent pas jouer avec le produit.
- Le nettoyage et l'entretien par l'utilisateur ne doivent pas être effectués par des enfants sans surveillance.
- Les films d'emballage et de protection présentent un risque d'étouffement. Tenez les films d'emballage et de protection hors de portée des enfants.
- Ne faites pas fonctionner le produit dans son emballage.

2.3.3 Dangers des batteries !

⚠ AVERTISSEMENT !
» Une mauvaise utilisation des batteries peut entraîner un risque d'explosion, d'incendie ou de brûlure chimique en cas de fuite du liquide de la batterie.

- Ne jetez pas les batteries au feu.
- N'exposez pas les batteries à la lumière du soleil ou à la chaleur.
- Ne démontez pas et ne court-circuitez pas les batteries. Si vous pensez qu'une batterie a été avalée ou a pénétré dans l'organisme d'une autre manière, consultez immédiatement un médecin.
- Ne touchez pas les batteries qui ont fui. Si vous entrez en contact avec le liquide de la batterie, lavez soigneusement la zone concernée à l'eau claire. Si une fuite de liquide de batterie provoque une réaction cutanée ou entre en contact avec les yeux, consultez immédiatement un médecin.
- Conservez les batteries hors de portée des enfants.
- Portez des gants de protection en cas de fuite de la batterie.
- La batterie est fixe et ne peut pas être remplacée. Lorsque la batterie a atteint sa durée de vie, il faut remplacer l'ensemble du produit.

2.3.4 Source de lumière !

⚠ AVERTISSEMENT !

- La source lumineuse de ce luminaire n'est pas remplaçable ; lorsque la source lumineuse atteint la fin de sa durée de vie, le luminaire entier doit être remplacé.
- Ne regardez jamais directement la source lumineuse LED ou n'éblouissez pas d'autres personnes ou animaux avec la lampe. Cela peut entraîner des dommages à la rétine.

3 Première mise en service

3.1 Vérifier le produit et son contenu

3.1.1 Risque d'endommagement !

REMARQUE
» Si vous ouvrez l'emballage sans précaution avec un couteau tranchant ou d'autres objets pointus, le produit peut être rapidement endommagé.

- Soyez très prudent lors de l'ouverture.

1. Retirez le produit de son emballage.
2. Vérifier si la livraison est complète (voir chapitre **Aperçu des produits**).
3. Vérifiez si le produit ou les pièces détachées présentent des dommages. Si c'est le cas, n'utilisez pas le produit. Contactez le fabricant.

3.1.2 Charger la batterie

⚠ AVERTISSEMENT !
» Une manipulation inappropriée du produit peut entraîner un choc électrique.

- N'utilisez la station de charge que dans des locaux intérieurs secs.
- Ne chargez que la lampe correspondante avec la station de charge fournie.

1. Branchez la fiche secteur (6) de la station de recharge (5) dans une prise murale facilement accessible (v. **Ill. A**).
2. Placez la lampe (3) avec le détecteur de mouvement (8) sur la station de charge.
3. Lors du premier chargement, laissez la lampe dans la station de charge pendant environ 24 heures.
4. Dès que vous retirez la lampe de la station de charge, elle s'allume à nouveau.

A

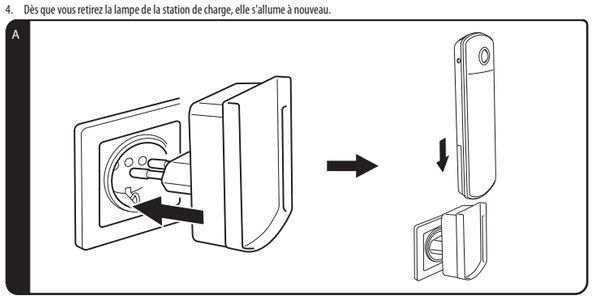

REMARQUE
» Le chargement automatique intégré permet d'éviter la surcharge de la batterie. La lampe peut rester en permanence sur la station de charge.

4 Aperçu des produits

B

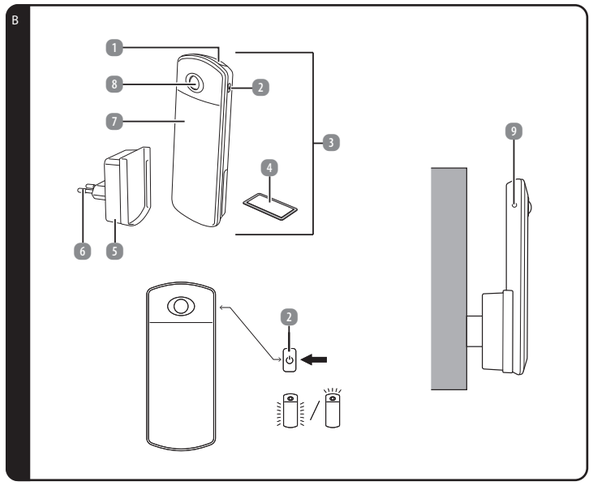

1. Projecteur (lampe de poche)
2. Interrupteur marche/arrêt
3. Luminaire
4. Plaque métallique, y compris pad adhésif
5. Station de charge
6. Fiche d'alimentation
7. Veilleuse
8. Détecteur de mouvement
9. Capteur de lumière

Importé par
Northpoint GmbH
Bahrenfelder Str. 19
22765 Hamburg
Germany

Fabriqué en Chine

5 Utilisation

5.1 Utiliser le produit

5.1.1 Fonction lampe de poche

1. Retirez la lampe 3 de la station de charge 5 (voir fig. C). La lampe de poche 1 s'allume automatiquement en mode éco.
2. En appuyant plusieurs fois sur l'interrupteur marche/arrêt 2, vous pouvez choisir entre les modes de fonctionnement « Projecteur (lampe de poche) », « Veilleuse » 7 Mode éco (50 %) et « Arrêt » (voir fig. D).

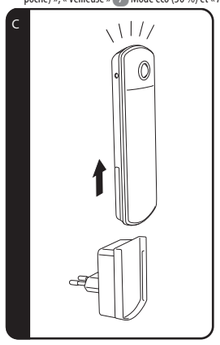

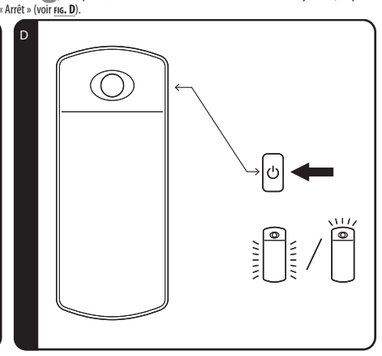

5.1.2 Fonction de détection

La veilleuse 7 s'allume automatiquement dans l'obscurité lorsqu'un mouvement est détecté par le détecteur de mouvement 8 dans un rayon de 3 mètres. Au bout de 30 secondes, la lumière s'éteint automatiquement.

Grâce au capteur de lumière 9, la fonction de détection n'est active que dans l'obscurité afin d'économiser de l'électricité (v. fig. E).

Si la lampe se trouve dans la station de charge 5, vous avez les possibilités suivantes :

1. Appuyez une fois sur l'interrupteur marche/arrêt 2 pour allumer / éteindre la veilleuse en mode éco.

REMARQUE

» Pour un fonctionnement fiable, veillez à ce qu'aucune lumière parasite n'atteigne le détecteur de mouvement.

Lorsque la lampe 3 est insérée dans le socle de chargement 5 raccordé au réseau électrique, le projecteur 1 s'allume automatiquement en mode éco en cas de panne de courant (voir fig. F).

Dans ce cas, la durée d'éclairage est d'environ 6 heures lorsque la batterie est entièrement chargée.

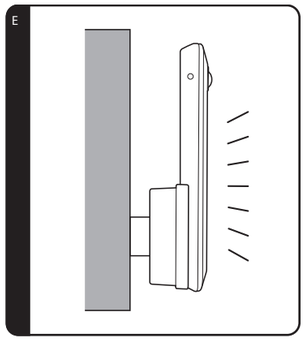

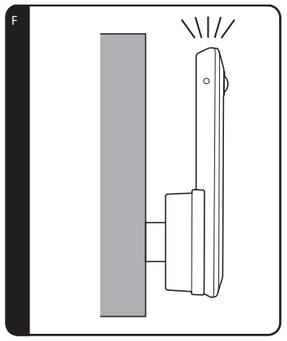

5.1.3 Modes de fonctionnement et autonomie

Durée d'éclairage avec une batterie entièrement chargée :

Mode de fonctionnement	Durée d'éclairage
Lampe de poche pleine lumière	(130 lumens) env. 2,5 heures d'éclairage
Lampe de poche lumière tamisée	(60 lumens) env. 3 heures d'éclairage
Lampe de poche éclairage de secours	(15 lumens) env. 6 heures d'éclairage

5.1.4 Fonction de charge

Lorsque le produit est inséré dans la station de charge raccordée au réseau électrique, la batterie se recharge automatiquement. Lorsque la batterie est entièrement chargée, le processus de chargement s'arrête automatiquement.

- Il n'est pas nécessaire de retirer la lampe 3 de la station de charge 5.

5.1.5 Montage

L'aimant intégré au dos de la lampe 3 permet un montage rapide.

1. Choisissez l'emplacement de montage souhaité. Veillez à ce que la surface soit exempte de graisse et lisse. Retirez le couvercle de protection de la bande adhésive sur la plaque métallique.
2. Collez la plaque métallique, y compris le ruban adhésif 4, à l'endroit prévu.
3. Vous pouvez maintenant fixer le luminaire sur la plaque métallique.

6 Pannes et dépannage

REMARQUE

» Si le produit ne peut pas être mis en service comme prévu, veuillez contacter le fabricant.

Problème	Cause
La lampe ne s'allume pas.	La batterie n'est pas chargée. Chargez la batterie (v. chapitre « Charger la batterie »).

7 Nettoyage et entretien

7.1 Nettoyage

⚠ DANGER ! RISQUE D'ÉLECTROCUTION !

» Débranchez le produit de la prise de courant avant de le nettoyer.

⚠ AVERTISSEMENT ! RISQUE D'ÉLECTROCUTION OU DE COURT-CIRCUIT !

» Ne plongez jamais le produit dans l'eau ou dans d'autres liquides. Évitez que de l'eau ou d'autres liquides ne pénètrent dans le boîtier.

ATTENTION ! RISQUE D'ENDOMMAGEMENT !

» N'utilisez pas de produits de nettoyage agressifs, de brosses à poils métalliques ou en nylon, ni d'objets de nettoyage tranchants ou métalliques tels que couteaux, spatules dures et autres. Ceux-ci pourraient endommager les surfaces du produit.

7.2 Maintenance et entretien

⚠ AVERTISSEMENT ! RISQUE D'ÉLECTROCUTION !

» Débranchez le produit de la prise de courant avant de procéder à son entretien. Tous les travaux d'entretien autres que ceux mentionnés dans ce manuel doivent être effectués par un centre de réparation professionnel. Contactez le service après-vente pour les travaux d'entretien.

7.3 Rangement

ATTENTION ! RISQUE D'ENDOMMAGEMENT !

» Évitez et protégez le produit de la poussière, de l'eau, de l'humidité, du gel, des températures extrêmes, de l'humidité élevée et de l'exposition directe au soleil.

- Avant le stockage, nettoyez toutes les pièces comme décrit au chapitre Nettoyage et entretien.
- Séchez complètement le produit avant de le stocker.
- Stockez toujours le produit dans un endroit frais et sec, à une température ambiante comprise entre 5 °C et 20 °C.
- Conservez le produit hors de portée des enfants et des animaux domestiques.

8 Données techniques

LAMPE À LED MULTIFONCTION	
Modèle :	**NP-MFL-01D**
Ampoules :	**7 x LED, 1 x COB LED**
Couleur de la lumière de la lampe principale :	**blanc chaud**
Couleur de la lumière de la lampe de poche :	**blanc froid**
Tension d'entrée :	**5 V ⎓ 15 mA**
Batterie :	**3,7 V ⎓ 500 mAh Li-Polymère**
Puissance :	**max. 2,67 W**
Classe de protection :	**III**
STATION DE CHARGE	
Modèle :	**NP-MFL-01-1**
Tension d'entrée :	**220 - 240 V~, 50 Hz**
Puissance :	**max. 1 W**
Classe de protection :	**II**
Portée du capteur de mouvement :	**env. 3 m de portée, angle de détection de 100 ° max.**

9 Déclaration de conformité

Par la présente, Northpoint GmbH déclare que le produit portant le numéro de modèle NP-MFL-01D est conforme aux normes prescrites par la loi. Une déclaration de conformité complète peut être obtenue à tout moment par e-mail à support@northpoint.de en mentionnant le numéro de modèle.

10 Instructions pour l'élimination

10.1 Éliminer l'emballage

Éliminez les emballages en les triant. Mettez le carton avec les vieux papiers et les films dans la collecte des matières recyclables.

10.2 Éliminer les appareils usagés / les piles / les accumulateurs

(Applicable dans l'Union européenne et dans d'autres pays européens dotés de systèmes de collecte sélective des déchets recyclables)

Les appareils usagés ne doivent pas être jetés avec les ordures ménagères !

Ce marquage signifie que ce produit ne doit pas être éliminé avec les déchets ménagers normaux. Afin de ne pas nuire à la santé humaine et à l'environnement en raison d'une mise au rebut incontrôlée, recyclez le produit de manière responsable afin d'encourager la réutilisation durable des ressources matérielles.

Pour retourner votre appareil usagé, veuillez utiliser les systèmes de retour et de collecte ou vous adresser au point de vente où vous avez acheté le produit. Ce produit y sera recyclé dans le respect de l'environnement. Vous êtes légalement tenu de rapporter les anciens appareils électriques après utilisation. Cette élimination est gratuite pour vous.

Le symbole de la poubelle barrée sur les piles ou les accumulateurs signifie qu'ils ne doivent pas être jetés avec les ordures ménagères à la fin de leur durée de vie. Si les piles ou les accumulateurs contiennent du mercure (Hg), du cadmium (Cd) ou du plomb (Pb), vous trouverez le symbole chimique correspondant sous le symbole de la poubelle barrée. Vous êtes légalement tenu de rapporter les piles et accumulateurs usagés après usage. Vous pouvez le faire gratuitement dans votre magasin ou dans un autre point de collecte proche de chez vous. Vous pouvez obtenir les adresses des points de collecte appropriés auprès de votre municipalité ou de votre administration locale.

Les piles peuvent contenir des substances nocives pour l'environnement et la santé humaine.

Il convient d'être particulièrement prudent lors de la manipulation de piles contenant du lithium en raison des risques particuliers qu'elles présentent.

La collecte et le recyclage séparés des piles et accumulateurs usagés doivent permettre d'éviter les effets négatifs sur l'environnement et la santé humaine.

Veuillez éviter autant que possible de produire des déchets de piles usagées, par exemple en privilégiant les piles à plus longue durée de vie ou les piles rechargeables. Veuillez éviter de jeter des déchets dans l'espace public en ne laissant pas négligemment traîner des piles ou des appareils électriques et électroniques contenant des piles.

Veuillez examiner les possibilités de réutiliser une pile au lieu de la jeter.

Veuillez déposer les piles et les accumulateurs uniquement lorsqu'ils sont déchargés !

Les piles et les accumulateurs qui ne sont pas intégrés à demeure dans le produit doivent être retirés et éliminés séparément avant d'être mis au rebut.

La batterie doit être retirée pour être éliminée séparément. N'essayez PAS d'ouvrir ou de démonter le produit pour retirer vous-même la batterie. La batterie doit être retirée par un personnel qualifié.

Remarque à l'attention du personnel qualifié : pour retirer la batterie, éteignez le produit et débranchez-le de la source de charge. Retirez le couvercle principal situé en bas du produit à l'aide d'un outil approprié, puis retirez le couvercle du compartiment de la batterie. Retirez le circuit imprimé et cassez la batterie.

11 Garantie

Veuillez rapporter le produit et le ticket de caisse respectif dans votre filiale **ALDI SUISSE**.

11.1 Conditions de garantie

Cher client,

La **garantie de d'ALDI SUISSE** vous offre grand nombre d'avantages par rapport aux obligations de garantie légales:

Période de garantie:	**3 ans** à partir de la réception de la marchandise
Garantie:	Réparation, échange ou remboursement gratuits Pas de coûts de transport

Veuillez noter que le type de garantie est déterminé au cas par cas par **ALDI SUISSE.**

Afin de bénéficier de la présente garantie:

- Rapportez le produit et le ticket de caisse respectif dans votre filiale **ALDI SUISSE.**

La garantie ne s'applique pas:

- **aux dommages causés par un phénomène naturel** (p. ex. foudre, inondation, incendie, gel, etc.)**, par un accident, par le transport, par les piles qui ont fui ou par une utilisation non conforme**
- **aux dommages causés ou aux modifications effectuées par le client/par des tiers**
- **dans le cas d'un non-respect des recommandations de sécurité et d'entretien ou d'une erreur de manipulation**
- **à l'entartrement, à la perte de données, aux programmes malveillants et aux brûlures d'écran**
- **aux pièces d'usure dans le cadre d'une utilisation normale** (p. ex. capacité de charge de la batterie)

À expiration de la période de garantie vous avez toujours la possibilité de faire réaliser vos réparations auprès du **SERVICE APRÈS-VENTE** en payant. Si la réparation ou le devis ne sont pas gratuits dans votre cas, vous en serez alors informé.

L'obligation de garantie légale du fournisseur n'est pas limitée par la présente garantie.

La durée de validité de la garantie ne peut être prolongée que si cette prolongation est prévue par une disposition légale. Dans les pays où la législation en vigueur prévoit une garantie (obligatoire) et/ou une obligation de tenue de stock de pièces détachées et/ou une réglementation des dédommagements, ce sont les obligations minimum prévues par la loi qui seront prises en considération. L'entreprise de service après-vente et le vendeur déclinent toute responsabilité relative aux données contenues et aux réglages effectués par le déposant sur le produit lors de l'envoi en réparation.

Istruzioni per l'uso

Luce di orientamento a LED

CASALUX®

Servicecenter • Service Après-Vente
Assistenza Post-Vendita 841455

Bitte wenden Sie sich an Ihre **ALDI SUISSE Filiale.**
Veuillez vous adresser à votre filiale **ALDI SUISSE.**
La preghiamo di recarsi nel suo punto vendita **ALDI (SUISSE).**

Modell/Modèle/Modello:
NP-MFL-01D 02/2025

3
ANNI DI GARANZIA

Istruzioni d'uso originali

1 Informazioni generali

Le presenti istruzioni per l'uso (di seguito denominate "istruzioni") sono parte integrante del prodotto e contengono importanti informazioni sulla messa in funzione e sull'utilizzo.

Leggere attentamente le istruzioni, in particolare il capitolo Sicurezza, prima di utilizzare il prodotto. La mancata osservanza di queste istruzioni può causare gravi lesioni e/o danni al prodotto.

Conservare le istruzioni per l'uso e la consultazione futura. Se si cede il prodotto a terzi, assicurarsi di includere queste istruzioni. Se si desidera una copia digitale delle istruzioni, contattare il centro di assistenza.

1.1 Utilizzo previsto

- Questo prodotto è destinato esclusivamente all'uso in ambienti interni asciutti.
- Utilizzare il prodotto solo come descritto nelle presenti istruzioni. Qualsiasi altro uso è da considerarsi improprio e può causare danni a cose o addirittura a persone.
- Potenziali lesioni dovute a un uso improprio.
- Il produttore o il rivenditore non si assume alcuna responsabilità per i danni causati da un uso improprio o non corretto.

2 Sicurezza

2.1 Spiegazione delle parole segnale

Nelle presenti istruzioni, sul prodotto e/o sull'imballaggio vengono utilizzate le seguenti parole di segnalazione.

⚠ PERICOLO!
» Questo segnale indica una situazione di pericolo che, se non viene evitata, può causare morte o gravi lesioni.

⚠ AVVERTENZA!
» Questo segnale indica una situazione di pericolo che, se non viene evitata, può causare morte o gravi lesioni.

ATTENZIONE!
» Questo segnale indica una situazione di pericolo che, se non viene evitata, può causare danni materiali.

NOTA
» Questa parola di segnalazione è una parola di segnalazione preferita per i suggerimenti e le pratiche che non riguardano i danni alla persona.

2.2 Spiegazione dei simboli

I seguenti simboli sono utilizzati in queste istruzioni, sul prodotto o sulla confezione.

	Utilizzare il prodotto solo in ambienti interni asciutti.
	I prodotti contrassegnati da questo simbolo soddisfano tutte le normative comunitarie vigenti nello Spazio Economico Europeo (Dichiarazione di conformità).
	Un istituto di prova indipendente conferma che questo prodotto soddisfa i requisiti e le altre norme di legge in materia di protezione della sicurezza e della salute delle persone.
	I prodotti contrassegnati da questo simbolo appartengono alla classe di protezione II.
	I prodotti etichettati con questo simbolo appartengono alla classe di protezione III.
	Leggere le istruzioni.
	Indicatore per tensione continua
	Etichetta per la tensione alternata

2.3 Istruzioni generali di sicurezza

2.3.1 Rischio di scosse elettriche e surriscaldamento!

⚠ AVVERTENZA!
» L'uso improprio del prodotto può provocare scosse elettriche e incendi!

- Collegare il prodotto solo a una presa di corrente facilmente accessibile, in modo da poterlo scollegare rapidamente dall'alimentazione in caso di guasto.
- Quando si installa il prodotto, assicurarsi che non possa ribaltarsi in nessun caso.
- Il contatto con parti sotto tensione può causare gravi lesioni o morte.
- Non aprire l'involucro, ma affidare la riparazione a specialisti. Rivolgersi a un'officina specializzata. La responsabilità e i diritti di garanzia sono esclusi per le riparazioni effettuate dall'utente, il collegamento improprio o il funzionamento non corretto.
- Non appendere oggetti al prodotto.
- Assicurarsi che la tensione di rete corrisponda alla tensione di ingresso del prodotto.
- Il prodotto non deve mai entrare in contatto con acqua o altri liquidi.
- Non riempire mai il prodotto di liquidi.
- Non utilizzare mai il prodotto in ambienti umidi.
- Non toccare mai il prodotto con le mani bagnate.

2.3.2 Rischio di danni!

⚠ AVVERTENZA!
» L'uso improprio del prodotto può causare danni.

- Non collocare mai il prodotto su o vicino a superfici calde.
- Non esporre mai il prodotto a temperature o condizioni atmosferiche elevate.
- Non utilizzare il prodotto se i componenti sono incrinati, rotti o deformati. Sostituire i componenti danneggiati solo con ricambi originali adeguati.
- Non utilizzare il prodotto nella sua confezione.

⚠ AVVERTENZA!
» Pericoli per i bambini e le persone con ridotte capacità fisiche, sensoriali o mentali (ad esempio, persone parzialmente disabili, anziani con ridotte capacità fisiche e mentali) o mancanza di esperienza e conoscenza (ad esempio, bambini più grandi).

- Questo prodotto può essere utilizzato da bambini di età pari o superiore a 8 anni e da persone con ridotte capacità fisiche, sensoriali o mentali o con mancanza di esperienza e conoscenza, a condizione che abbiano ricevuto supervisione o istruzioni sull'uso del prodotto in modo sicuro e che comprendano i pericoli connessi.
- Non permettere ai bambini di giocare con il prodotto.
- La pulizia e la manutenzione da parte dell'utente non devono essere eseguite da bambini senza supervisione.
- L'imballaggio e le pellicole protettive comportano un rischio di soffocamento. Tenere l'imballaggio e le pellicole protettive lontano dalla portata dei bambini.

2.3.3 I pericoli delle batterie ricaricabili!

⚠ AVVERTENZA!
» Se si utilizzano le batterie ricaricabili in modo improprio, vi è il rischio di esplosione, incendio o ustioni chimiche dovute alla fuoriuscita del liquido della batteria.

- Non smaltire le batterie nel fuoco.
- Non esporre le batterie alla luce del sole o a fonti di calore illimitate.
- Non smontare o cortocircuitare le batterie.
- Se si sospetta che una batteria sia stata ingerita o sia entrata nel corpo in qualsiasi altro modo, consultare immediatamente un medico.
- Non toccare le batterie che perdono. Se si entra in contatto con il liquido della batteria, lavare accuratamente la zona interessata con abbondante acqua pulita. Se il liquido delle batterie fuoriuscito provoca una reazione cutanea o entra negli occhi, consultare immediatamente un medico.
- Tenere le batterie fuori dalla portata dei bambini.
- Indossare guanti protettivi in caso di perdita della batteria.
- La batteria è installata in modo permanente e non può essere sostituita.
- Quando la batteria ha raggiunto la fine della sua vita utile, è necessario sostituire l'intero prodotto.

2.3.4 Fonte di luce!

⚠ AVVERTENZA!

- La sorgente luminosa di questo apparecchio non può essere sostituita; Quando la sorgente luminosa ha raggiunto la fine della sua vita utile, l'intero apparecchio deve essere sostituito.
- Non guardare mai direttamente nella sorgente luminosa a LED e non abbagliare con la luce altre persone o animali. Ciò può causare danni alla retina.

3 Messa in funzione iniziale

3.1 Controllare il prodotto e l'entità della consegna

3.1.1 Rischio di danni!

NOTA
» Se si apre la confezione in modo incauto con un coltello affilato o altri oggetti appuntiti, il prodotto può danneggiarsi rapidamente.

- Fare molta attenzione all'apertura.

1. Togliere il prodotto dall'imballaggio.
2. Controllare se la fornitura è completa (vedi capitolo Sommario del prodotto).
3. Controllare se il prodotto o le singole parti sono danneggiate. In tal caso, non utilizzare il prodotto. Contattare il produttore.

3.1.2 Carica della batteria

⚠ AVVERTENZA!
» L'uso improprio del prodotto può provocare scosse elettriche.

- Utilizzare la stazione di ricarica solo in ambienti interni asciutti.
- Per caricare la luce corrispondente, utilizzare esclusivamente la stazione di ricarica in dotazione.

1. Inserire la spina di rete 6 della stazione di ricarica 5 in una presa di corrente facilmente accessibile (v. Fig. A).
2. Posizionare la lampada 3 con rilevatore di movimento 8 sulla stazione di ricarica.
3. Per la prima ricarica, lasciare la lampada nella stazione di ricarica per circa 24 ore.
4. Non appena si toglie la lampada dalla stazione di ricarica, essa si riaccende.

A

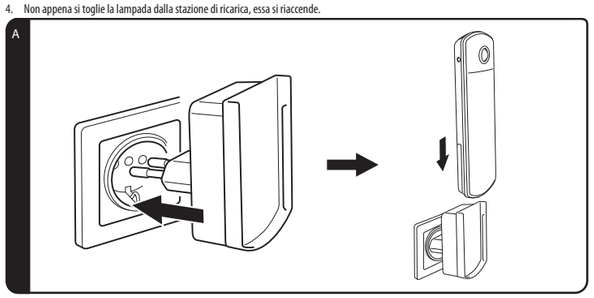

NOTA
» Il caricatore automatico integrato impedisce che la batteria venga sovraccaricata. La luce può rimanere permanentemente sulla stazione di ricarica.

4 Sommario del prodotto

B

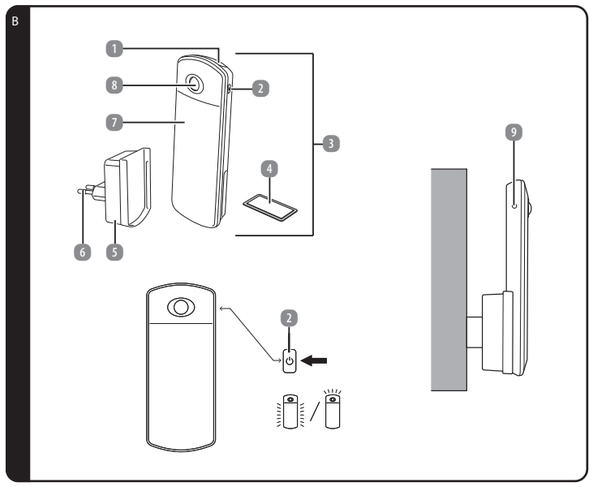

1. Faretto (torcia)
2. Interruttore on/off
3. Luce
4. Piastra metallica con cuscinetto adesivo
5. Stazione di ricarica
6. Spina di rete
7. Luce notturna
8. Rilevatore di movimento
9. Sensore di luce

Produttore
Northpoint GmbH
Bahrenfelder Str. 19
22765 Hamburg
Germany

Fabbricato in Cina

5 Utilizzo

5.1 Utilizzare il prodotto

5.1.1 Funzione torcia

1. Rimuovere la lampada 3 dalla base di ricarica 5 (v. **Fig. C**). La torcia 1 si accende automaticamente in modalità Eco.
2. Premendo ripetutamente l'interruttore di accensione/spegnimento 2, è possibile scegliere tra le modalità operative "Riflettore (torcia)", "Luce notturna" 7 Modalità Eco (50 %) e "Spento" (v. **Fig. D**).

C

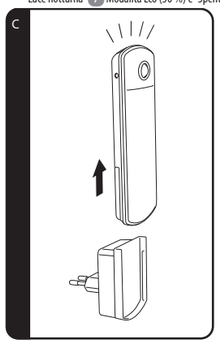

D

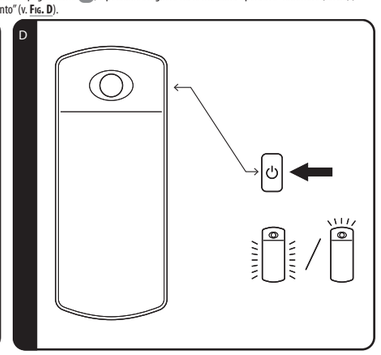

5.1.2 Funzione sensore

La luce notturna 7 si accende automaticamente al buio se il rilevatore di movimento 8 rileva un movimento entro una distanza di 3 metri. La luce si spegne automaticamente dopo 30 secondi.

Grazie al sensore di luminosità 9, la funzione sensore è attiva solo al buio per risparmiare energia (v. **Fig. E**).

Se la luce si trova nella stazione di ricarica 5, sono disponibili le seguenti opzioni:

1. Premere una volta l'interruttore on/off 2 per accendere/spegnere la luce notturna in modalità Eco.

NOTA

» Per garantire un funzionamento affidabile, assicurarsi che nessuna luce estranea cada sul rilevatore di movimento.

Se la lampada 3 è inserita nella stazione di ricarica 5 collegata alla rete elettrica, il faretto 1 si accende automaticamente in modalità eco in caso di interruzione di corrente (vedere Fig. F). In questo caso, la durata dell'illuminazione è di circa 6 ore a batteria completamente carica.

E

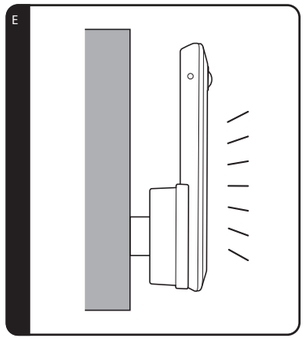

F

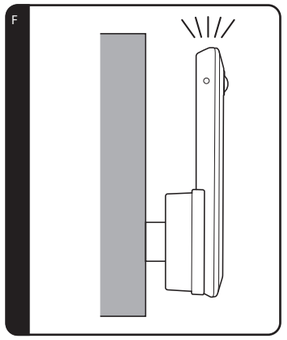

5.1.3 Modalità operative e durata della luce

Durata dell'illuminazione con batteria completamente carica:

Modalità operativa	Durata dell'illuminazione
Torcia a luce piena	(130 lumen) circa 2,5 ore di illuminazione
Torcia a luce attenuata	(60 lumen) circa 3 ore di illuminazione
Luce di emergenza della torcia	(15 lumen) circa 6 ore di illuminazione

5.1.4 Funzione di ricarica

Quando il prodotto viene inserito nella stazione di ricarica collegata alla rete elettrica, la batteria si carica automaticamente. Il processo di ricarica termina automaticamente quando la batteria è completamente carica.

- Non è necessario rimuovere la lampada 3 dalla stazione di ricarica 5.

5.1.5 Montaggio

Il magnete integrato sul retro della lampada 3 consente una rapida installazione.

1. Selezionare la posizione di montaggio desiderata. Assicurarsi che la superficie sia liscia e priva di grasso. Rimuovere la copertura protettiva dal nastro adesivo sulla piastra metallica.
2. Incollare la piastra metallica con il nastro adesivo 4 nella posizione prevista.

Ora è possibile fissare la luce alla piastra metallica.

6 Guasti e risoluzione dei problemi

NOTA

» Se il prodotto non può essere messo in funzione come previsto, contattare il produttore.

Problema	Causa
La luce non si accende.	La batteria non è carica. Caricare la batteria (v. il capitolo "**Carica della batteria**").

7 Pulizia e cura

7.1 Pulizia

⚠ PERICOLO! RISCHIO DI SCOSSE ELETTRICHE!

» Prima di procedere alla pulizia, scollegare il prodotto dalla presa di corrente.

⚠ AVVERTENZA: RISCHIO DI SCOSSA ELETTRICA O DI CORTOCIRCUITO!

» Non immergere mai il prodotto in acqua o altri liquidi. Evitare che l'acqua o altri liquidi penetrino nell'alloggiamento.

ATTENZIONE! RISCHIO DI DANNI!

» Non utilizzare detergenti aggressivi, spazzole con setole di metallo o di nylon o oggetti di pulizia affilati o metallici come coltelli, spatole dure e simili. Questi potrebbero danneggiare le superfici del prodotto.

7.2 Manutenzione e cura

⚠ ATTENZIONE: RISCHIO DI SCOSSE ELETTRICHE!

» Scollegare il prodotto dalla presa di corrente prima di effettuare interventi di manutenzione. Tutti gli interventi di manutenzione diversi da quelli indicati nelle presenti istruzioni devono essere eseguiti da un centro di riparazione professionale. Per gli interventi di manutenzione, contattare il servizio clienti.

7.3 Immagazzinamento

ATTENZIONE! RISCHIO DI DANNI!

» Evitare e proteggere il prodotto da polvere, acqua, umidità, gelo, temperature estreme, umidità elevata e luce solare diretta.

- Prima dell'immagazzinamento, pulire tutte le parti come descritto nel capitolo **Pulizia e cura**.
- Asciugare completamente il prodotto prima di riporlo.
- Conservare sempre il prodotto in un luogo fresco e asciutto a una temperatura ambiente compresa tra 5 °C e 20 °C. Tenere il prodotto fuori dalla portata di bambini e animali domestici.
- Conservare il prodotto fuori dalla portata dei bambini e degli animali domestici.
- Assicurare il prodotto contro lo scivolamento.

8 Dati tecnici

LUCE DI ORIENTAMENTO A LED	
Modello:	**NP-MFL-01D**
Illuminante:	**7 x LED, 1 x COB LED**
Colore della luce principale:	**bianco caldo**
Torcia di colore chiaro:	**bianco freddo**
Tensione d'ingresso:	**5 V ⎓ 15 mA**
Batteria:	**3,7 V ⎓ 500 mAh Li-Polimero**
Potenza:	**max. 2,67 W**
Classe di protezione:	**III**
STAZIONE DI RICARICA	
Modello:	**NP-MFL-01-1**
Tensione d'ingresso:	**220 - 240 V~, 50 Hz**
Potenza:	**max. 1 W**
Classe di protezione:	**II**
Portata del sensore di movimento:	**Circa 3 m di raggio d'azione, angolo di rilevamento max. 100 °**

9 Dichiarazione di conformità

Con la presente Northpoint GmbH dichiara che il prodotto con il numero di modello NP-MFL-01D è conforme agli standard prescritti dalla legge. È possibile ottenere una dichiarazione di conformità completa in qualsiasi momento inviando un'e-mail a support@northpoint.de, indicando il numero del modello.

10 Istruzioni per lo smaltimento

10.1 Smaltimento dell'imballaggio

Smaltire l'imballaggio in base al tipo. Smaltire il cartone e il cartoncino con la carta e i film di scarto nella raccolta differenziata.

10.2 Smaltimento di vecchi apparecchi / batterie / batterie ricaricabili

(Applicabile nell'Unione Europea e in altri Paesi europei con sistemi di raccolta differenziata dei materiali riciclabili)

I vecchi apparecchi non devono essere smaltiti con i rifiuti domestici!

Questa etichetta indica che questo prodotto non deve essere smaltito con i normali rifiuti domestici. Per evitare danni alla salute umana e all'ambiente dovuti allo smaltimento incontrollato dei rifiuti, riciclare il prodotto in modo responsabile per promuovere il riutilizzo sostenibile delle risorse materiali.

Per restituire il vecchio apparecchio, utilizzare i sistemi di restituzione e raccolta o rivolgersi al punto vendita in cui è stato acquistato il prodotto. Il prodotto verrà riciclato nel rispetto dell'ambiente. L'utente è obbligato per legge a restituire i vecchi apparecchi elettrici dopo il loro utilizzo. Lo smaltimento è gratuito per l'utente.

Il simbolo del cassonetto barrato sulle pile o sugli accumulatori indica che non devono essere smaltiti con i rifiuti domestici al termine della loro vita utile. Se le pile o gli accumulatori contengono mercurio (Hg), cadmio (Cd) o piombo (Pb), troverete il rispettivo simbolo chimico sotto il simbolo del bidone barrato. Siete obbligati per legge a restituire le vecchie pile e gli accumulatori dopo l'uso. Potete farlo gratuitamente presso un punto vendita o un altro punto di raccolta vicino a voi. Gli indirizzi dei centri di raccolta adatti possono essere richiesti al proprio comune o all'amministrazione locale.

Le pile possono contenere sostanze nocive per l'ambiente e la salute umana.

Occorre prestare particolare attenzione quando si maneggiano batterie contenenti litio, a causa dei rischi specifici che comportano.

La raccolta differenziata e il riciclaggio delle vecchie pile e degli accumulatori dovrebbero evitare effetti negativi sull'ambiente e sulla salute umana.

Evitare il più possibile la produzione di rifiuti da batterie vecchie, ad esempio preferendo batterie con una durata maggiore o batterie ricaricabili. Evitate di sporcare gli spazi pubblici evitando di lasciare in giro batterie o apparecchiature elettriche ed elettroniche contenenti batterie.

Verificate le possibilità di riciclare le pile invece di smaltirle.

Smaltite le pile e le batterie ricaricabili solo quando sono scariche!

Le batterie e le batterie ricaricabili che non sono installate in modo permanente nel prodotto devono essere rimosse e smaltite separatamente prima dello smaltimento.

La batteria ricaricabile deve essere rimossa per essere smaltita separatamente. NON tentare di aprire o smontare il prodotto per rimuovere la batteria. La batteria deve essere rimossa da personale qualificato.

Nota per il personale qualificato: Per rimuovere la batteria, spegnere il prodotto e scollegarlo dalla fonte di ricarica. Rimuovere il coperchio principale sul lato inferiore del prodotto con un attrezzo adatto e quindi rimuovere il coperchio del vano batteria. Rimuovere il circuito stampato ed estrarre la batteria.

11 Garanzia

La preghiamo di recarsi nella sua filiale **ALDI SUISSE** con il prodotto e il relativo scontrino di cassa.

11.1 Condizioni di garanzia

Gentile cliente
La garanzia **ALDI SUISSE** le offre vantaggi ben superiori rispetto a quanto previsto dall'obbligo di garanzia legale:

Durata della garanzia:	**3 anni** a partire dal momento di ricezione della merce
Garanzia:	sostituzione dell'articolo oppure rimborso. Nessun costo di trasporto

La preghiamo di tenere presente che il tipo di garanzia viene definito caso per caso da **ALDI SUISSE**.

Per attivare la garanzia la preghiamo di:

- Recarsi nella sua filiale **ALDI SUISSE** con il prodotto e il relativo scontrino di cassa.

La garanzia non si estende a danni causati da:

- **eventi naturali** (p. es. fulmini, acqua, fuoco, gelo ecc.)**, incidenti, trasporto, batterie che perdono liquido oppure utilizzo improprio**
- **danni o modifiche da parte dell'acquirente/di terzi**
- **inadempienza delle misure di sicurezza e di manutenzione, errori d'uso**
- **calcificazione, perdita di dati, programmi dannosi, bruciature dello schermo**
- **normale usura delle parti ad essa soggette** (p. es. la capacità della batteria)

Una volta scaduto il periodo di garanzia, è ancora possibile far eseguire a pagamento le riparazioni presso il **SERVIZIO RIPARAZIONI**. Se la riparazione o il preventivo non sono gratuiti per lei, verrà informato in anticipo.
L'obbligo di garanzia obbligatorio per legge da parte del venditore non viene limitato dalla presente garanzia. Il periodo di garanzia può essere prolungato solo se previsto dalle norme legislative. Nei Paesi in cui sono previste dalla legge una garanzia (obbligatoria) e/o la conservazione delle parti di ricambio e/o un regolamento per il risarcimento valgono le condizioni minime previste dalla legge. Il venditore e l'azienda di servizio non si assumono la responsabilità per i dati o le impostazioni eventualmente salvati da parte del cliente sul prodotto.

Istruzioni per l'uso

Luce di orientamento a LED

CASALUX®

Assistenza Post-Vendita	841455
Lo preghiamo di recarsi nel suo punto vendita ALDI	
Modello: NP-MFL-01D	02/2025

3
ANNI DI GARANZIA

Istruzioni d'uso originali

1 Informazioni generali

Le presenti istruzioni per l'uso (di seguito denominate "istruzioni") sono parte integrante del prodotto e contengono importanti informazioni sulla messa in funzione e sull'utilizzo.

Leggere attentamente le istruzioni, in particolare il capitolo Sicurezza, prima di utilizzare il prodotto. La mancata osservanza di queste istruzioni può causare gravi lesioni e/o danni al prodotto.

Conservare le istruzioni per l'uso e la consultazione futura. Se si cede il prodotto a terzi, assicurarsi di includere queste istruzioni. Se si desidera una copia digitale delle istruzioni, contattare il centro di assistenza.

1.1 Utilizzo previsto

- Questo prodotto è destinato esclusivamente all'uso in ambienti interni asciutti.
- Utilizzare il prodotto solo come descritto nelle presenti istruzioni. Qualsiasi altro uso è da considerarsi improprio e può causare danni a cose o addirittura a persone.
- Potenziali lesioni dovute a un uso improprio.
- Il produttore o il rivenditore non si assume alcuna responsabilità per i danni causati da un uso improprio o non corretto.

2 Sicurezza

2.1 Spiegazione delle parole segnale

Nelle presenti istruzioni, sul prodotto e/o sull'imballaggio vengono utilizzate le seguenti parole di segnalazione.

⚠ PERICOLO!
» Questo segnale indica una situazione di pericolo che, se non viene evitata, può causare morte o gravi lesioni.

⚠ AVVERTENZA!
» Questo segnale indica una situazione di pericolo che, se non viene evitata, può causare morte o gravi lesioni.

ATTENZIONE!
» Questo segnale indica una situazione di pericolo che, se non viene evitata, può causare danni materiali.

NOTA
» Questa parola di segnalazione è una parola di segnalazione preferita per i suggerimenti e le pratiche che non riguardano i danni alla persona.

2.2 Spiegazione dei simboli

I seguenti simboli sono utilizzati in queste istruzioni, sul prodotto o sulla confezione.

	Utilizzare il prodotto solo in ambienti interni asciutti.
	I prodotti contrassegnati da questo simbolo soddisfano tutte le normative comunitarie vigenti nello Spazio Economico Europeo (Dichiarazione di conformità).
	Un istituto di prova indipendente conferma che questo prodotto soddisfa i requisiti e le altre norme di legge in materia di protezione della sicurezza e della salute delle persone.
	I prodotti contrassegnati da questo simbolo appartengono alla classe di protezione II.
	I prodotti etichettati con questo simbolo appartengono alla classe di protezione III.
	Leggere le istruzioni.
	Indicatore per tensione continua
	Etichetta per la tensione alternata

2.3 Istruzioni generali di sicurezza

2.3.1 Rischio di scosse elettriche e surriscaldamento!

⚠ AVVERTENZA!
» L'uso improprio del prodotto può provocare scosse elettriche e incendi!

- Collegare il prodotto solo a una presa di corrente facilmente accessibile, in modo da poterlo scollegare rapidamente dall'alimentazione in caso di guasto.
- Quando si installa il prodotto, assicurarsi che non possa ribaltarsi in nessun caso.
- Il contatto con parti sotto tensione può causare gravi lesioni o morte.
- Non aprire l'involucro, ma affidare la riparazione a specialisti. Rivolgersi a un'officina specializzata. La responsabilità e i diritti di garanzia sono esclusi per le riparazioni effettuate dall'utente, il collegamento improprio o il funzionamento non corretto.
- Non appendere oggetti al prodotto.
- Assicurarsi che la tensione di rete corrisponda alla tensione di ingresso del prodotto.
- Il prodotto non deve mai entrare in contatto con acqua o altri liquidi.
- Non riempire mai il prodotto di liquidi.
- Non utilizzare mai il prodotto in ambienti umidi.
- Non toccare mai il prodotto con le mani bagnate.

2.3.2 Rischio di danni!

⚠ AVVERTENZA!
» L'uso improprio del prodotto può causare danni.

- Non collocare mai il prodotto su o vicino a superfici calde.
- Non esporre mai il prodotto a temperature o condizioni atmosferiche elevate.
- Non utilizzare il prodotto se i componenti sono incrinati, rotti o deformati. Sostituire i componenti danneggiati solo con ricambi originali adeguati.
- Non utilizzare il prodotto nella sua confezione.

⚠ AVVERTENZA!
» Pericoli per i bambini e le persone con ridotte capacità fisiche, sensoriali o mentali (ad esempio, persone parzialmente disabili, anziani con ridotte capacità fisiche e mentali) o mancanza di esperienza e conoscenza (ad esempio, bambini più grandi).

- Questo prodotto può essere utilizzato da bambini di età pari o superiore a 8 anni e da persone con ridotte capacità fisiche, sensoriali o mentali o con mancanza di esperienza e conoscenza, a condizione che abbiano ricevuto supervisione o istruzioni sull'uso del prodotto in modo sicuro e che comprendano i pericoli connessi.
- La pulizia e la manutenzione da parte dell'utente non devono essere eseguite da bambini senza supervisione.
- L'imballaggio e le pellicole protettive comportano un rischio di soffocamento. Tenere l'imballaggio e le pellicole protettive lontano dalla portata dei bambini.

2.3.3 I pericoli delle batterie ricaricabili!

⚠ AVVERTENZA!
» Se si utilizzano le batterie ricaricabili in modo improprio, vi è il rischio di esplosione, incendio o ustioni chimiche dovute alla fuoriuscita del liquido della batteria.

- Non smaltire le batterie nel fuoco.
- Non esporre le batterie alla luce del sole o a fonti di calore illimitate.
- Non smontare o cortocircuitare le batterie.
- Se si sospetta che una batteria sia stata ingerita o sia entrata nel corpo in qualsiasi altro modo, consultare immediatamente un medico.
- Non toccare le batterie che perdono. Se si entra in contatto con il liquido della batteria, lavare accuratamente la zona interessata con abbondante acqua pulita. Se il liquido delle batterie fuoriuscito provoca una reazione cutanea o entra negli occhi, consultare immediatamente un medico.
- Tenere le batterie fuori dalla portata dei bambini.
- Indossare guanti protettivi in caso di perdita della batteria.
- La batteria è installata in modo permanente e non può essere sostituita.
- Quando la batteria ha raggiunto la fine della sua vita utile, è necessario sostituire l'intero prodotto.

2.3.4 Fonte di luce!

⚠ AVVERTENZA!

- La sorgente luminosa di questo apparecchio non può essere sostituita; Quando la sorgente luminosa ha raggiunto la fine della sua vita utile, l'intero apparecchio deve essere sostituito.
- Non guardare mai direttamente nella sorgente luminosa a LED e non abbagliare con la luce altre persone o animali. Ciò può causare danni alla retina.

3 Messa in funzione iniziale

3.1 Controllare il prodotto e l'entità della consegna

3.1.1 Rischio di danni!

NOTA
» Se si apre la confezione in modo incauto con un coltello affilato o altri oggetti appuntiti, il prodotto può danneggiarsi rapidamente.

- Fare molta attenzione all'apertura.

1. Togliere il prodotto dall'imballaggio.
2. Controllare se la fornitura è completa (vedi capitolo Sommario del prodotto).
3. Controllare se il prodotto o le singole parti sono danneggiate. In tal caso, non utilizzare il prodotto. Contattare il produttore.

3.1.2 Carica della batteria

⚠ AVVERTENZA!
» L'uso improprio del prodotto può provocare scosse elettriche.

- Utilizzare la stazione di ricarica solo in ambienti interni asciutti.
- Per caricare la luce corrispondente, utilizzare esclusivamente la stazione di ricarica in dotazione.

1. Inserire la spina di rete 6 della stazione di ricarica 5 in una presa di corrente facilmente accessibile (v. Fig. A).
2. Posizionare la lampada 3 con rilevatore di movimento 8 sulla stazione di ricarica.
3. Per la prima ricarica, lasciare la lampada nella stazione di ricarica per circa 24 ore.
4. Non appena si toglie la lampada dalla stazione di ricarica, essa si riaccende.

A

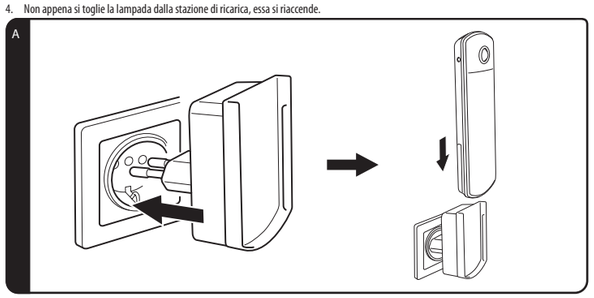

NOTA
» Il caricatore automatico integrato impedisce che la batteria venga sovraccaricata. La luce può rimanere permanentemente sulla stazione di ricarica.

4 Sommario del prodotto

B

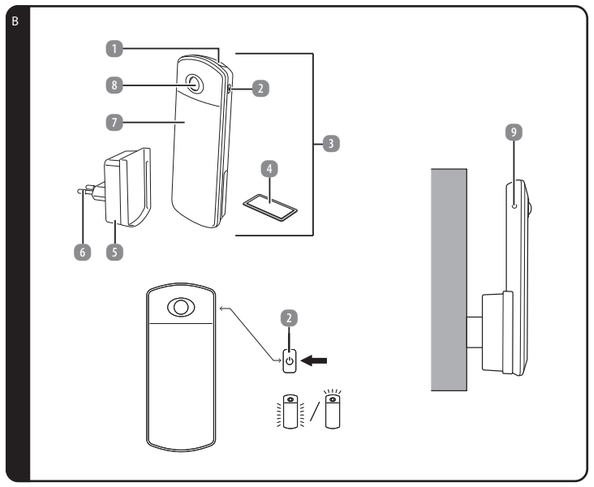

1. Faretto (torcia)
2. Interruttore on/off
3. Luce
4. Piastra metallica con cuscinetto adesivo
5. Stazione di ricarica
6. Spina di rete
7. Luce notturna
8. Rilevatore di movimento
9. Sensore di luce

Produttore
Northpoint GmbH
Bahrenfelder Str. 19
22765 Hamburg
Germany

Fabbricato in Cina

5 Utilizzo

5.1 Utilizzare il prodotto

5.1.1 Funzione torcia

1. Rimuovere la lampada 3 dalla base di ricarica 5 (v. **Fig. C**). La torcia 1 si accende automaticamente in modalità Eco.
2. Premendo ripetutamente l'interruttore di accensione/spegnimento 2, è possibile scegliere tra le modalità operative "Riflettore (torcia)", "Luce notturna" 7 Modalità Eco (50 %) e "Spento" (v. **Fig. D**).

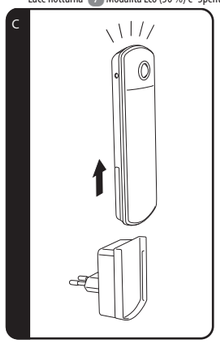

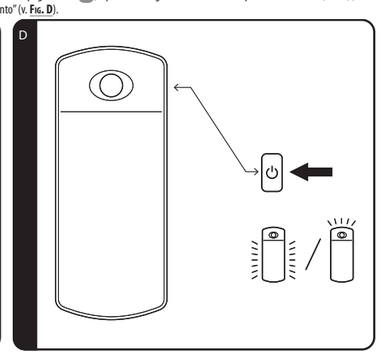

5.1.2 Funzione sensore

La luce notturna 7 si accende automaticamente al buio se il rilevatore di movimento 8 rileva un movimento entro una distanza di 3 metri. La luce si spegne automaticamente dopo 30 secondi.

Grazie al sensore di luminosità 9, la funzione sensore è attiva solo al buio per risparmiare energia (v. **Fig. E**).

Se la luce si trova nella stazione di ricarica 5, sono disponibili le seguenti opzioni:

1. Premere una volta l'interruttore on/off 2 per accendere/spegnere la luce notturna in modalità Eco.

NOTA

» Per garantire un funzionamento affidabile, assicurarsi che nessuna luce estranea cada sul rilevatore di movimento.

Se la lampada 3 è inserita nella stazione di ricarica 5 collegata alla rete elettrica, il faretto 1 si accende automaticamente in modalità eco in caso di interruzione di corrente (vedere Fig. F). In questo caso, la durata dell'illuminazione è di circa 6 ore a batteria completamente carica.

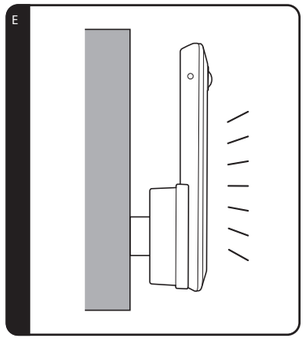

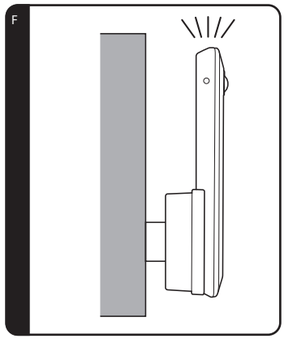

5.1.3 Modalità operative e durata della luce

Durata dell'illuminazione con batteria completamente carica:

Modalità operativa	Durata dell'illuminazione
Torcia a luce piena	(130 lumen) circa 2,5 ore di illuminazione
Torcia a luce attenuata	(60 lumen) circa 3 ore di illuminazione
Luce di emergenza della torcia	(15 lumen) circa 6 ore di illuminazione

5.1.4 Funzione di ricarica

Quando il prodotto viene inserito nella stazione di ricarica collegata alla rete elettrica, la batteria si carica automaticamente. Il processo di ricarica termina automaticamente quando la batteria è completamente carica.

- Non è necessario rimuovere la lampada 3 dalla stazione di ricarica 5.

5.1.5 Montaggio

Il magnete integrato sul retro della lampada 3 consente una rapida installazione.

1. Selezionare la posizione di montaggio desiderata. Assicurarsi che la superficie sia liscia e priva di grasso. Rimuovere la copertura protettiva dal nastro adesivo sulla piastra metallica.
2. Incollare la piastra metallica con il nastro adesivo 4 nella posizione prevista.

Ora è possibile fissare la luce alla piastra metallica.

6 Guasti e risoluzione dei problemi

NOTA

» Se il prodotto non può essere messo in funzione come previsto, contattare il produttore.

Problema	Causa
La luce non si accende.	La batteria non è carica. Caricare la batteria (v. il capitolo "**Carica della batteria**").

7 Pulizia e cura

7.1 Pulizia

⚠ PERICOLO! RISCHIO DI SCOSSE ELETTRICHE!

» Prima di procedere alla pulizia, scollegare il prodotto dalla presa di corrente.

⚠ AVVERTENZA: RISCHIO DI SCOSSA ELETTRICA O DI CORTOCIRCUITO!

» Non immergere mai il prodotto in acqua o altri liquidi. Evitare che l'acqua o altri liquidi penetrino nell'alloggiamento.

ATTENZIONE! RISCHIO DI DANNI!

» Non utilizzare detergenti aggressivi, spazzole con setole di metallo o di nylon o oggetti di pulizia affilati o metallici come coltelli, spatole dure e simili. Questi potrebbero danneggiare le superfici del prodotto.

7.2 Manutenzione e cura

⚠ ATTENZIONE: RISCHIO DI SCOSSE ELETTRICHE!

» Scollegare il prodotto dalla presa di corrente prima di effettuare interventi di manutenzione. Tutti gli interventi di manutenzione diversi da quelli indicati nelle presenti istruzioni devono essere eseguiti da un centro di riparazione professionale. Per gli interventi di manutenzione, contattare il servizio clienti.

7.3 Immagazzinamento

ATTENZIONE! RISCHIO DI DANNI!

» Evitare e proteggere il prodotto da polvere, acqua, umidità, gelo, temperature estreme, umidità elevata e luce solare diretta.

- Prima dell'immagazzinamento, pulire tutte le parti come descritto nel capitolo **Pulizia e cura**.
- Asciugare completamente il prodotto prima di riporlo.
- Conservare sempre il prodotto in un luogo fresco e asciutto a una temperatura ambiente compresa tra 5 °C e 20 °C. Tenere il prodotto fuori dalla portata di bambini e animali domestici.
- Conservare il prodotto fuori dalla portata dei bambini e degli animali domestici.
- Assicurare il prodotto contro lo scivolamento.

8 Dati tecnici

LUCE DI ORIENTAMENTO A LED	
Modello:	**NP-MFL-01D**
Illuminante:	**7 x LED, 1 x COB LED**
Colore della luce principale:	**bianco caldo**
Torcia di colore chiaro:	**bianco freddo**
Tensione d'ingresso:	**5 V ⎓ 15 mA**
Batteria:	**3,7 V ⎓ 500 mAh Li-Polimero**
Potenza:	**max. 2,67 W**
Classe di protezione:	**III**
STAZIONE DI RICARICA	
Modello:	**NP-MFL-01-1**
Tensione d'ingresso:	**220 - 240 V~, 50 Hz**
Potenza:	**max. 1 W**
Classe di protezione:	**II**
Portata del sensore di movimento:	**Circa 3 m di raggio d'azione, angolo di rilevamento max. 100 °**

9 Dichiarazione di conformità

Con la presente Northpoint GmbH dichiara che il prodotto con il numero di modello NP-MFL-01D è conforme agli standard prescritti dalla legge. È possibile ottenere una dichiarazione di conformità completa in qualsiasi momento inviando un'e-mail a support@northpoint.de, indicando il numero del modello.

10 Istruzioni per lo smaltimento

10.1 Smaltimento dell'imballaggio

Questo simbolo indica come separare correttamente i materiali della confezione per lo smaltimento.
La confezione di carta deve essere smaltita con la carta e le confezioni in plastica, metallo o materiali misti nella relativa raccolta differenziata.

10.2 Smaltimento di vecchi apparecchi / batterie / batterie ricaricabili

(Applicabile nell'Unione Europea e in altri Paesi europei con sistemi di raccolta differenziata dei materiali riciclabili)

I vecchi apparecchi non devono essere smaltiti con i rifiuti domestici!

Questa etichetta indica che questo prodotto non deve essere smaltito con i normali rifiuti domestici. Per evitare danni alla salute umana e all'ambiente dovuti allo smaltimento incontrollato dei rifiuti, riciclare il prodotto in modo responsabile per promuovere il riutilizzo sostenibile delle risorse materiali.

Per restituire il vecchio apparecchio, utilizzare i sistemi di restituzione e raccolta o rivolgersi al punto vendita in cui è stato acquistato il prodotto. Il prodotto verrà riciclato nel rispetto dell'ambiente. L'utente è obbligato per legge a restituire i vecchi apparecchi elettrici dopo il loro utilizzo. Lo smaltimento è gratuito per l'utente.

Il simbolo del cassonetto barrato sulle pile o sugli accumulatori indica che non devono essere smaltiti con i rifiuti domestici al termine della loro vita utile. Se le pile o gli accumulatori contengono mercurio (Hg), cadmio (Cd) o piombo (Pb), troverete il rispettivo simbolo chimico sotto il simbolo del bidone barrato. Siete obbligati per legge a restituire le vecchie pile e gli accumulatori dopo l'uso. Potete farlo gratuitamente presso un punto vendita o un altro punto di raccolta vicino a voi. Gli indirizzi dei centri di raccolta adatti possono essere richiesti al proprio comune o all'amministrazione locale.

Le pile possono contenere sostanze nocive per l'ambiente e la salute umana.

Occorre prestare particolare attenzione quando si maneggiano batterie contenenti litio, a causa dei rischi specifici che comportano.

La raccolta differenziata e il riciclaggio delle vecchie pile e degli accumulatori dovrebbero evitare effetti negativi sull'ambiente e sulla salute umana.

Evitare il più possibile la produzione di rifiuti da batterie vecchie, ad esempio preferendo batterie con una durata maggiore o batterie ricaricabili. Evitate di sporcare gli spazi pubblici evitando di lasciare in giro batterie o apparecchiature elettriche ed elettroniche contenenti batterie.

Verificate le possibilità di riciclare le pile invece di smaltirle.

Smaltite le pile e le batterie ricaricabili solo quando sono scariche!

Le batterie e le batterie ricaricabili che non sono installate in modo permanente nel prodotto devono essere rimosse e smaltite separatamente prima dello smaltimento.

La batteria ricaricabile deve essere rimossa per essere smaltita separatamente. NON tentare di aprire o smontare il prodotto per rimuovere la batteria. La batteria deve essere rimossa da personale qualificato.

Nota per il personale qualificato: Per rimuovere la batteria, spegnere il prodotto e scollegarlo dalla fonte di ricarica. Rimuovere il coperchio principale sul lato inferiore del prodotto con un attrezzo adatto e quindi rimuovere il coperchio del vano batteria. Rimuovere il circuito stampato ed estrarre la batteria.

11 Garanzia

Prima di spedire il suo prodotto la invitiamo a contattare la nostra **ASSISTENZA POST-VENDITA** telefonicamente oppure per e-mail. In questo modo possiamo aiutarla in caso di eventuali errori nell'utilizzo del prodotto.

11.1 Condizioni di garanzia

Gentile cliente
La garanzia convenzionale **ALDI S.r.l**. (di seguito: garanzia) si aggiunge alla garanzia legale di due anni del venditore prevista dal Codice del Consumo, consentendole di richiedere, alle condizioni che seguono, le seguenti prestazioni:

Durata della garanzia:	**3 anni** a partire dal momento di ricezione della merce
Garanzia:	sostituzione dell'articolo oppure rimborso. Nessun costo di trasporto

La preghiamo di tenere presente che il tipo di garanzia viene definito caso per caso da **ALDI S.r.l.**.

Per attivare la garanzia la preghiamo di:

- **Recarsi** nel punto vendita in cui prodotto è stato acquistato e tenere a portata di mano la scheda di garanzia compilata e la ricevuta o lo scontrino originale.

La garanzia non si estende a danni causati da:

- **eventi naturali** (p. es. fulmini, acqua, fuoco, gelo ecc.)**, incidenti, trasporto, batterie che perdono liquido oppure utilizzo improprio**
- **danni o modifiche da parte dell'acquirente/di terzi**
- **inadempienza delle misure di sicurezza e di manutenzione, errori d'uso**
- **calcificazione, perdita di dati, programmi dannosi, bruciature dello schermo**
- **normale usura delle parti ad essa soggette** (p. es. la capacità della batteria)

La presente garanzia si aggiunge alla garanzia legale ed i conseguenti diritti previsti dalla legge a favore dei consumatori, che acquistano i prodotti nei punti vendita di ALDI S.r.l., non sono in alcun modo pregiudicati e/o limitati dalla presente garanzia ai sensi degli articoli da 128 a 135 del Codice del Consumo ove tali prodotti presentino un difetto di conformità nei 24 mesi successivi alla data di acquisto o consegna. Il difetto deve essere denunciato entro 2 mesi dalla scoperta.

Bedienungsanleitung

LED Orienierungsleuchte

CASALUX®

Servicecenter • Service Après-Vente
Assistenza Post-Vendita 841455

Bitte wenden Sie sich an Ihre **ALDI SUISSE Filiale.**
Veuillez vous adresser à votre filiale **ALDI SUISSE.**
La preghiamo di recarsi nel suo punto vendita **ALDI (SUISSE).**

Modell/Modèle/Modello:
NP-MFL-01BL 02/2025

3
JAHRE GARANTIE

Original Bedienungsanleitung

1 Allgemeines

Diese Bedienungsanleitung (im Folgenden „Anleitung" genannt) ist Teil des Produkts und enthält wichtige Informationen zur Inbetriebnahme und zur Verwendung.

Lesen Sie die Anleitung, insbesondere das Kapitel Sicherheit, sorgfältig durch, bevor Sie das Produkt verwenden. Bei Nichtbeachtung dieser Anleitung kann es zu schweren Verletzungen und/oder zu Schäden am Produkt kommen.

Bewahren Sie diese Anleitung für zukünftige Verwendung und Referenz auf. Wenn Sie das Produkt an Dritte weitergeben, geben Sie unbedingt diese Anleitung mit. Wenn Sie eine digitale Kopie der Anleitung benötigen, wenden Sie sich bitte an das Servicecenter.

1.1 Bestimmungsgemässe Verwendung

- Dieses Produkt ist ausschließlich zum Einsatz in trockenen Innenräumen bestimmt.
- Verwenden Sie das Produkt nur wie in dieser Anleitung beschrieben. Jede andere Verwendung gilt als nicht bestimmungsgemäß und kann zu Sachschäden oder sogar zu Personenschäden führen.
- Potenzielle Verletzungen bei unsachgemäßen Gebrauch.
- Der Hersteller oder Händler übernimmt keine Haftung für Schäden, die durch nicht bestimmungsgemäßen oder falschen Gebrauch entstanden sind.

2 Sicherheit

2.1 Signalwörtererklärung

Die folgenden Signalwörter werden in dieser Anleitung, auf dem Produkt und/oder auf der Verpackung verwendet.

⚠ GEFAHR!
» Dieses Signalwort weist auf eine gefährliche Situation hin, die, wenn sie nicht vermieden wird, den Tod oder eine schwere Verletzung zur Folge hat.

⚠ WARNUNG!
» Dieses Signalwort weist auf eine gefährliche Situation hin, die, wenn sie nicht vermieden wird, den Tod oder eine schwere Verletzung zur Folge haben kann.

VORSICHT!
» Dieses Signalwort weist auf eine gefährliche Situation hin, die, wenn sie nicht vermieden wird, zu Sachschäden führen kann.

HINWEIS
» Dieses Signalwort ist ein bevorzugtes Signalwort für Tipps und Praktiken, die nicht mit Personenschäden zusammenhängen.

2.2 Symbolerklärung

Die folgenden Symbole werden in dieser Anleitung, auf dem Produkt oder auf der Verpackung verwendet.

	Verwenden Sie das Produkt nur in trockenen Innenräumen.
CE	Mit diesem Symbol gekennzeichnete Produkte erfüllen alle anzuwendenden Gemeinschaftsvorschriften des Europäischen Wirtschaftsraums (Konformitätserklärung).
BUREAU VERITAS GS geprüfte Sicherheit	Ein unabhängiges Prüfinstitut bestätigt, dass dieses Produkt den Anforderungen und anderen Rechtsvorschriften hinsichtlich der Gewährleistung des Schutzes von Sicherheit und Gesundheit von Personen entspricht.
	Mit diesem Symbol gekennzeichnete Produkte gehören der Schutzklasse II an.
III	Mit diesem Symbol gekennzeichnete Produkte gehören der Schutzklasse III an.
	Lesen Sie die Anleitung.
⎓	Marquage pour tension continue
∼	Indicateur pour tension alternative

2.3 Allgemeine Sicherheitshinweise

2.3.1 Stromschlag- und Überhitzungsgefahr!

⚠ WARNUNG!
» Unsachgemäßer Umgang mit dem Produkt kannzum Stromschlag und zu Bränden führen!

- Schließen Sie das Produkt nur an eine gut zugängliche Steckdose an, damit Sie das Produkt bei einem Störfall schnell vom Stromnetz trennen können.
- Achten Sie beim Aufstellen darauf, dass das Produkt keinesfalls umkippen kann.
- Das Berühren von spannungsführenden Teilen kann zu schweren Verletzungen oder zum Tod führen.
- Öffnen Sie das Gehäuse nicht, sondern überlassen Sie die Reparatur Fachkräften. Wenden Sie sich dazu an eine Fachwerkstatt. Bei eigenständig durchgeführten Reparaturen, unsachgemäßem Anschluss oder falscher Bedienung sind Haftungs- und Garantieansprüche ausgeschlossen.
- Hängen Sie keine Gegenstände über das Produkt
- Stellen Sie sicher, dass die Netzspannung mit der Eingangsspannung des Produkts übereinstimmt
- Das Produkt darf unter keinen Umständen in Kontakt mit Wasser oder anderen Flüssigkeiten geraten.
- Füllen Sie niemals Flüssigkeit in das Produkt.
- Verwenden Sie das Produkt auf keinen Fall in Feuchträumen. Fassen Sie das Produkt nie mit feuchten Händen an.

2.3.2 Beschädigungsgefahr!

⚠ WARNUNG!
» Unsachgemäßer Umgang mit dem Produkt kann zu Beschädigungen führen.

- Stellen Sie das Produkt nie auf oder in der Nähe von heißen Oberflächen ab.
- Setzen Sie das Produkt niemals hoher Temperatur oder Witterungseinflüssen aus.
- Verwenden Sie das Produkt nicht mehr, wenn die Bauteile Risse oder Sprünge haben oder sich verformt haben. Ersetzen Sie beschädigte Bauteile nur durch passende Originalersatzteile.
- Betreiben Sie das Produkt nicht in der Verpackung.

⚠ WARNUNG!
» Gefahren für Kinder und Personen mit verringerten physischen, sensorischen oder mentalen Fähigkeiten (beispielsweise teilweise Behinderte, ältere Personen mit Einschränkung ihrer physischen und mentalen Fähigkeiten) oder Mangel an Erfahrung und Wissen (beispielsweise ältere Kinder).

- Dieses Produkt kann von Kindern ab acht Jahren und darüber sowie von Personen mit verringerten physischen, sensorischen oder mentalen Fähigkeiten oder Mangel an Erfahrung und Wissen benutzt werden, wenn sie beaufsichtigt oder bezüglich des sicheren Gebrauchs des Produkts unterwiesen wurden und die daraus resultierenden Gefahren verstehen.
- Kinder dürfen nicht mit dem Produkt spielen.
- Betreiben Sie das Produkt nicht in der Verpackung.einigung und Benutzer-Wartung dürfen nicht von Kindern ohne Beaufsichtigung durchgeführt werden.
- Bei Verpackungs- und Schutzfolien besteht Erstickungsgefahr. Halten Sie Verpackungs- und Schutzfolien von Kindern fern.

2.3.3 Gefahren durch Akkus!

⚠ WARNUNG!
» Wenn Sie Akkus unsachgemäß verwenden, besteht die Gefahr von Explosionen, Bränden oder von Verätzungen durch auslaufende Akkuflüssigkeit.

- Werfen Sie Akkus nicht ins Feuer.
- Setzen Sie Akkus nicht uneingeschränkter Sonneneinstrahlung und Hitze aus.
- Nehmen Sie Akkus nicht auseinander und schließen Sie sie nicht kurz.
- Wenn Sie vermuten, dass ein Akku verschluckt oder auf andere Weise in den Körper gelangt ist, suchen Sie umgehend einen Arzt auf.
- Fassen Sie ausgelaufene Akkus nicht an. Sollten Sie doch einmal mit Akkuflüssigkeit in Kontakt kommen, waschen Sie die betroffene Stelle gründlich und mit reichlich klarem Wasser ab. Wenn austretende Akkuflüssigkeit eine Hautreaktion hervorruft oder in die Augen gelangt, suchen Sie umgehend einen Arzt auf.
- Bewahren Sie Akkus außerhalb der Reichweite von Kinder auf.
- Tragen Sie im Falle eines auslaufenden Akkus Schutzhandschuhe.
- Der Akku ist fest verbaut und kann nicht ausgetauscht werden. Wenn der Akku seine Lebensdauer erreicht hat, ist die gesamte Produkt zu ersetzen.

2.3.4 Lichtquelle!

⚠ WARNUNG!

- Die Lichtquelle dieser Leuchte ist nicht ersetzbar; wenn die Lichtquelle ihr Lebensdauerende erreicht hat, ist die gesamte Leuchte zu ersetzen.
- Schauen Sie nie direkt in die LED-Lichtquelle, oder blenden mit der Leuchte anderen Menschen oder Tieren in die Augen. Dies kann zu Schäden an der Netzhaut führen.

3 Erstinbetriebnahme

3.1 Produkt und Lieferumfang prüfen

3.1.1 Beschädigungsgefahr!

HINWEIS
» Wenn Sie die Verpackung unvorsichtig mit einem scharfen Messer oder anderen spitzen Gegenständen öffnen, kann das Produkt schnell beschädigt werden.

- Gehen Sie beim Öffnen sehr vorsichtig vor.

1. Nehmen Sie das Produkt aus der Verpackung.
2. Prüfen Sie, ob die Lieferung vollständig ist (s. Kapitel Produktübersicht).
3. Prüfen Sie, ob das Produkt oder die Einzelteile Schäden aufweisen. Ist dies der Fall, benutzen Sie das Produkt nicht. Wenden Sie sich an den Hersteller.

3.1.2 Akku laden

⚠ WARNUNG!
» Unsachgemäßer Umgang mit dem Produkt kann zum Stromschlag führen.

- Verwenden Sie die Ladestation nur in trockenen Innenräumen.
- Laden Sie mit der mitgelieferten Ladestation ausschließlich die zugehörige Leuchte.

1. Stecken Sie den Netzstecker 6 der Ladestation 5 in eine leicht zugängliche Wandsteckdose (s. Abb. A).
2. Setzen Sie die Leuchte 3 mit Bewegungsmelder 8 auf die Ladestation.
3. Lassen Sie die Leuchte beim ersten Aufladen ca. 24 Stunden in der Ladestation.

A

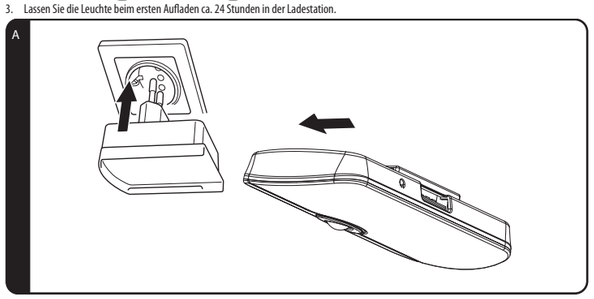

HINWEIS
» Durch die integrierte Ladeautomatik wird ein Überladen des Akkus vermieden. Die Leuchte kann dauerhaft auf der Ladestation bleiben.

4 PProduktübersicht

B

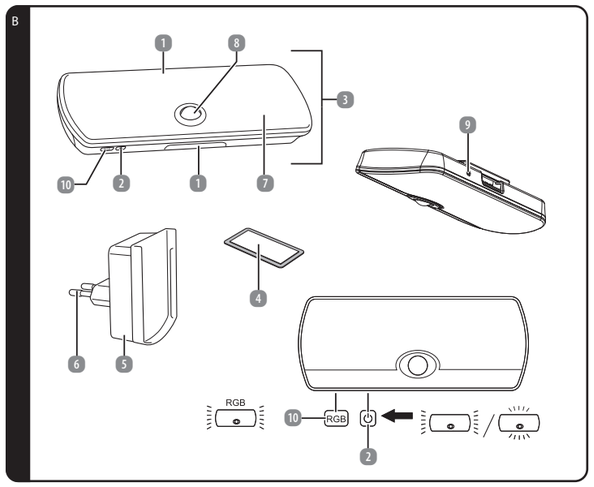

1. Rückleuchten (oben und unten)
2. Ein-/Ausschalter
3. Hauptleuchte (vorne)
4. Metallplatte inkl. Klebepad
5. Ladestation
6. Netzstecker
7. Nachtlicht
8. Bewegungsmelder
9. Lichtsensor
10. RGB Knopf

Importiert durch
Northpoint GmbH
Bahrenfelder Str. 19
22765 Hamburg
Germany

Hergestellt in China

5 Gebrauch

5.1 Produkt verwenden

5.1.1 Sensorfunktion

Das Nachtlicht 7 schaltet sich bei Dunkelheit automatisch ein, wenn vom Bewegungsmelder 8 eine Bewegung innerhalb von 3 m Entfernung erfasst wird. Nach 30 Sekunden schaltet sich das Licht automatisch aus.
Durch den Lichtsensor 9 ist die Sensorfunktion nur bei Dunkelheit aktiv, um Strom zu sparen (s. **Abb. C**).

HINWEIS

» Achten Sie für einen zuverlässigen Betrieb darauf, dass kein Fremdlicht auf den Bewegungsmelder fällt.

Wenn die Leuchte 3 in die an das Stromnetz angeschlossene Ladestation 5 eingesetzt ist, schaltet sich bei Netzausfall automatisch die Leuchte 3 ein (s. **Abb. C**).

C

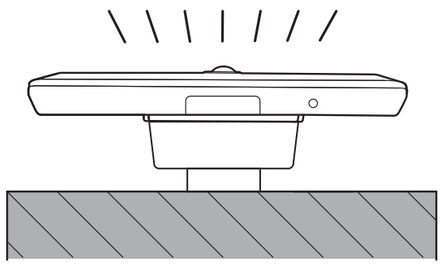

5.1.2 Betriebsarten im Akkubetrieb

Das Produkt verfügt über eine wiederaufladbare Leuchtfunktion. Durch wiederholtes Drücken des Ein-/Ausschalters 2 an der Leuchte können Sie zwischen folgenden Betriebsarten wählen (s. **Abb. D**):

Betriebsart	Funktion
1 x Drücken des Ein-/Ausschalters 2	Hauptleuchte 3 leuchtet mit 100 % Leuchtkraft (immer eingeschaltet bei Tag und Nacht).
2 x Drücken des Ein-/Ausschalters 2	Hauptleuchte 3 wird ausgeschaltet.
3 x Drücken des Ein-/Ausschalters 2	Bewegungsmelder wird aktiviert (Die Hauptleuchte blinkt zweimal als Hinweis).

D

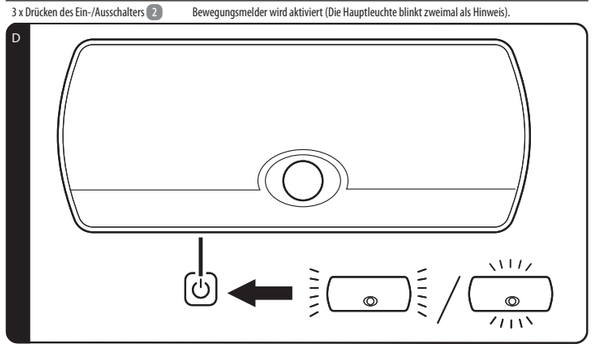

5.1.3 Betriebsarten am Stromnetz

Wenn das Produkt in die Ladestation eingelegt wird, leuchten die Rücklichter bei Nacht dauerhaft. Bei erfasster Bewegung schaltet sich die Hauptleuchte für 30 Sekunden ein und und die Rücklichter standardmäßig für 30 Sekunden aus. Die Rücklichter werden dandach wieder automatisch aktiviert (Notlicht warmweiß) und der Bewegunsmelder ist aktiviert.
Durch Betätigung des RGB-Knopfes 10 ändert sich der Modus wie folgt (s. **Abb. E**):

Betriebsart	Funktion
1 x Drücken des RGB Knopfes 10	Rückleuchten in rot
2 x Drücken des RGB Knopfes 10	Rückleuchten in grün
3 x Drücken des RGB Knopfes 10	Rückleuchten in blau
4 x Drücken des RGB Knopfes 10	Farbwechsel der Rückleuchten wird aktiviert.
5 x Drücken des RGB Knopfes 10	Rückleuchten schalten sich aus- und einschalten

E

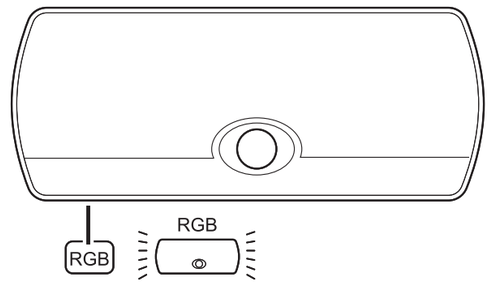

HINWEIS

» Das Notlicht schaltet sich bei Tag und Nacht automatisch ein, wenn der Strom abgeschaltet ist.

5.1.4 Betriebsarten und Leuchtdauer

Leuchtdauer bei vollständig geladenem Akku:

Betriebsart	Leuchtdauer
Hauptleuchte (100 %)	ca. 2,5 Stunden
Hauptleuchte (ECO-Modus)	ca. 25 Stunden

5.1.5 Ladefunktion

Wenn das Produkt in die an das Stromnetz angeschlossene Ladestation eingesetzt ist, wird der Akku automatisch aufgeladen. Bei vollständig aufgeladenem Akku endet der Ladevorgang automatisch.

- Es ist nicht erforderlich, die Leuchte 3 aus der Ladestation 5 herauszunehmen.

5.1.6 Montage

Der integrierte Magnet auf der Rückseite der Leuchte 3 dient zur schnellen Montage.

1. Wählen Sie einen gewünschten Montageort aus. Achten Sie auf eine fettfreie und glatte Oberfläche. Entfernen Sie die Schutzabdeckung des Klebebands an der Metallplatte.
2. Kleben Sie die Metallplatte inkl. Klebeband 4 an die vorgesehene Stelle.

Nun können Sie die Leuchte an der Metallplatte anbringen.

6 Störungen und Fehlerbehebung

HINWEIS

» Sollte sich das Produkt nicht wie vorgesehen in Betrieb nehmen lassen, kontaktieren Sie bitte den Hersteller.

Problem	Ursache
Die Leuchte schaltet sich nicht an.	Der Akku ist nicht geladen. Laden Sie den Akku auf (s. Kapitel "**Akku laden**").

7 Reinigung und Pflege

7.1 Reinigung

⚠ GEFAHR! STROMSCHLAGGEFAHR!

» Trennen Sie das Produkt vor der Reinigung von der Steckdose.
» Lassen Sie die Leuchte 3 und die Ladestation 5 vollständig abkühen.

⚠ WARNUNG! STROMSCHLAG- ODER KURZSCHLUSSGEFAHR!

» Tauchen Sie das Produkt niemals in Wasser oder andere Flüssigkeiten. Vermeiden Sie das Eindringen von Wasser oder anderen Flüssigkeiten in das Gehäuse.

VORSICHT! BESCHÄDIGUNGSGEFAHR!

» Verwenden Sie keine aggressiven Reinigungsmittel, Bürsten mit Metall- oder Nylonborsten sowie keine scharfen oder metallischen Reinigungsgegenstände wie Messer, harte Spachtel und dergleichen. Diese könnten die Oberflächen des Produkts beschädigen.

7.2 Wartung und Pflege

⚠ WARNUNG! STROMSCHLAGGEFAHR!

» Trennen Sie das Produkt vor Wartungsarbeiten von der Steckdose. Alle anderen Wartungsarbeiten als in dieser Anleitung erwähnt sollten von einem professionellen Reparaturzentrum durchgeführt werden. Kontaktieren Sie den Kundendienst für Wartungsarbeiten.

7.3 Aufbewahrung

VORSICHT! BESCHÄDIGUNGSGEFAHR!

» Vermeiden und schützen Sie das Produkt vor Staub, Wasser, Feuchtigkeit, Frost, extremen Temperaturen, hoher Luftfeuchtigkeit und direkter Sonneneinstrahlung.

- Reinigen Sie vor der Lagerung alle Teile wie in Kapitel **Reinigung und Pflege** beschrieben.
- Trocknen Sie das Produkt vor der Lagerung vollständig.
- Lagern Sie das Produkt stets an einem kühlen und trockenen Ort, bei einer Umgebungstemperatur zwischen 5 °C und 20 °C.
- Lagern Sie das Produkt für Kinder und Haustieren unzugänglich.

8 Technische Daten

LED ORIENTIERUNGSLEUCHTE	
Modell:	**NP-MFL-01BL**
Leuchtmittel:	**12 x LEDs warmweiß, 4 x LEDs RGB**
Lichtfarbe Hauptleuchte:	**warmweiß**
Lichtfarbe Rückleuchten:	**RGB**
Eingangsspannung:	**5 V ⎓ 15 mA**
Akku:	**3,7 V ⎓ 500 mAh Li-Polymer**
Leistung:	**max. 0,9 W**
Schutzklasse:	**III**
LADESTATION	
Modell:	**NP-MFL-BL**
Eingangsspannung:	**220 V - 240 V~, 50 Hz**
Leistung:	**max. 1 W**
Schutzklasse:	**II**
Reichweite des Bewegungssensors:	**ca. 3 m Reichweite, max. 90 ° Erfassungswinkel**

9 Konformitätserklärung

Hiermit erklärt die Northpoint GmbH, dass das Produkt mit der Modellnummer NP-MFL-01BL konform mit den gesetzlich vorgeschriebenen Standards ist. Eine vollständige Konformitätserklärung erhalten Sie jederzeit per E-Mail an support@northpoint.de unter Nennung der Modellnummer.

10 Entsorgungshinweise

10.1 Verpackung entsorgen

Entsorgen Sie die Verpackung sortenrein. Geben Sie Pappe und Karton zum Altpapier, Folien in die Wertstoffsammlung.

10.2 Altgeräte / Batterien / Akkus entsorgen

(Anwendbar in der Europäischen Union und anderen europäischen Staaten mit Systemen zur getrennten Sammlung von Wertstoffen)

Altgeräte dürfen nicht in den Hausmüll!

Diese Kennzeichnung bedeutet, dass dieses Produkt nicht zusammen mit dem normalen Haushaltsmüll entsorgt werden darf. Damit die menschliche Gesundheit und die Umwelt aufgrund unkontrollierter Müllentsorgung keinen Schaden nehmen, recyceln Sie das Produkt auf verantwortliche Weise, sodass eine nachhaltige Wiederverwendung stofflicher Ressourcen vorangetrieben wird.

Bedienen Sie sich zur Rückgabe Ihres Altgeräts bitte der Rückgabe- und Sammelsysteme oder wenden Sie sich an die Verkaufsstelle, bei der Sie das Produkt erworben haben. Dort wird dieses Produkt einem umweltfreundlichen Recycling zugeführt. Sie sind gesetzlich verpflichtet, alte Elektrogeräte nach Gebrauch zurückzugeben. Diese Entsorgung ist für Sie kostenfrei.

Das Symbol des durchgestrichenen Mülleimers auf Batterien oder Akkumulatoren besagt, dass diese am Ende ihrer Lebensdauer nicht im Hausmüll entsorgt werden dürfen. Sofern Batterien oder Akkumulatoren Quecksilber (Hg), Cadmium (Cd) oder Blei (Pb) enthalten, finden Sie das jeweilige chemische Zeichen unterhalb des Symbols des durchgestrichenen Mülleimers. Sie sind gesetzlich verpflichtet, alte Batterien und Akkumulatoren nach Gebrauch zurückzugeben. Sie können dies kostenfrei im Handelsgeschäft oder bei einer anderen Sammelstelle in Ihrer Nähe tun. Adressen geeigneter Sammelstellen können Sie von Ihrer Stadt- oder Kommunalverwaltung erhalten.

Batterien können Stoffe enthalten, die schädlich für die Umwelt und die menschliche Gesundheit sind.

Besondere Vorsicht ist aufgrund der besonderen Risiken beim Umgang mit lithiumhaltigen Batterien geboten.

Durch die getrennte Sammlung und Verwertung von alten Batterien und Akkumulatoren sollen negative Auswirkungen auf die Umwelt und die menschliche Gesundheit vermieden werden.

Bitte vermeiden Sie die Entstehung von Abfällen aus alten Batterien soweit wie möglich, z. B. indem Sie Batterien mit längerer Lebensdauer oder aufladbare Batterien bevorzugen. Bitte vermeiden Sie die Vermüllung des öffentlichen Raums, indem Sie Batterien oder batteriehaltige Elektro- und Elektronikgeräte nicht achtlos liegenlassen.

Bitte prüfen Sie Möglichkeiten, eine Batterie anstatt der Entsorgung einer Wiederverwendung zuzuführen.

Batterien und Akkus bitte nur in entladenem Zustand abgeben!

Batterien und Akkus, die nicht fest im Produkt verbaut sind, müssen vor der Entsorgung entfernt und separat entsorgt werden.

Der Akku muss zur getrennten Entsorgung entnommen werden. Versuchen Sie NICHT, das Produkt zu öffnen oder zu zerlegen, um den Akku selbst zu entfernen. Der Akku muss von qualifiziertem Fachpersonal entfernt werden.

Hinweis für qualifiziertes Fachpersonal: Um den Akku zu entnehmen, schalten Sie das Produkt aus und trennen Sie es von der Ladequelle. Entfernen Sie die Hauptabdeckung an der Unterseite des Produkts mit einem geeigneten Werkzeug und entfernen Sie dann die Batteriefachabdeckung. Entfernen Sie die Leiterplatte und brechen Sie den Akku heraus.

11 Garantie

Bitte wenden Sie sich mit dem Produkt und zugehörigem Kassenbon an Ihre **ALDI SUISSE Filiale.**

11.1 Garantiebedingungen

Sehr geehrter Kunde

Die **ALDI SUISSE Garantie** bietet Ihnen weitreichende Vorteile gegenüber der gesetzlichen Gewährleistungspflicht:

Garantiezeit:	**3 Jahre** ab Zeitpunkt der Übernahme
Garantieleistung:	Kostenfreier Austausch oder Geldrückgabe Keine Transportkosten

Bitte beachten Sie, dass die Art der Garantieleistung im Einzelfall von **ALDI SUISSE** bestimmt wird.

Um die Garantie in Anspruch zu nehmen:

- Wenden Sie sich mit dem Produkt und zugehörigem Kassenbon an Ihre **ALDI SUISSE** Filiale.

Die Garantie gilt nicht:

- **bei Schäden durch Elementarereignisse.** (z.B. Blitz, Wasser, Feuer, Frost, etc.)**, Unfall, Transport, ausgelaufene Batterien oder unsachgemäße Benutzung**
- **bei Beschädigung oder Veränderung durch den Käufer/Dritte**
- **bei Missachtung der Sicherheits- und Wartungsvorschriften, Bedienungsfehlern**
- **bei Verkalkung, Datenverlust, Schadprogrammen, Einbrennschäden**
- **auf die normale Abnutzung von Verschleißteilen** (z.B. Akkukapazität)

Nach Ablauf der Garantiezeit haben Sie weiterhin die Möglichkeit, an der **SERVICESTELLE** Reparaturen kostenpflichtig durchführen zu lassen. Falls die Reparatur oder der Kostenvoranschlag für Sie nicht kostenfrei sind, werden Sie vorher verständigt.

Die gesetzliche Gewährleistungspflicht des Übergebers wird durch diese Garantie nicht eingeschränkt. Die Garantiezeit kann nur verlängert werden, wenn dies eine gesetzliche Norm vorsieht. In den Ländern, in denen eine (zwingende) Garantie und/oder eine Ersatzteillagerhaltung und/oder eine Schadenersatzregelung gesetzlich vorgeschrieben sind, gelten die gesetzlich vorgeschriebenen Mindestbedingungen. Das Serviceunternehmen und der Verkäufer übernehmen bei Reparaturannahme keine Haftung für eventuell auf dem Produkt vom Kunden gespeicherte Daten oder Einstellungen.

Mode d'emploi

Lampe à LED multifonction

CASALUX®

Servicecenter • Service Après-Vente
Assistenza Post-Vendita 841455

Bitte wenden Sie sich an Ihre **ALDI SUISSE Filiale.**
Veuillez vous adresser à votre filiale **ALDI SUISSE.**
La preghiamo di recar/ si nel suo punto vendita **ALDI (SUISSE).**

Modell/Modèle/Modello:
NP-MFL-01BL **02/2025**

3
ANS GARANTIE

Manuel d'utilisation original

1 Généralités

Ce mode d'emploi (ci-après dénommé "mode d'emploi") fait partie intégrante du produit et contient des informations importantes sur la mise en service et l'utilisation.

Lisez attentivement les instructions, en particulier le chapitre sur la **Sécurité**, avant d'utiliser le produit. Le non-respect de ces instructions peut entraîner des blessures graves et/ou endommager le produit.

Conservez ces instructions pour une utilisation future et pour référence. Si vous cédez le produit à un tiers, veillez à lui remettre ce mode d'emploi. Si vous avez besoin d'une copie numérique du mode d'emploi, veuillez contacter le centre de service.

1.1 Utilisation conforme à la destination

- Ce produit est destiné à être utilisé exclusivement dans des espaces intérieurs secs.
- N'utilisez le produit que de la manière décrite dans ce manuel. Toute autre utilisation est considérée comme non conforme et peut entraîner des dommages matériels, voire des blessures corporelles.
- Blessures potentielles en cas d'utilisation non conforme.
- Le fabricant ou le revendeur n'assume aucune responsabilité pour les dommages résultant d'une utilisation non conforme ou incorrecte.

2 Sécurité

2.1 Explication des mots de signalisation

Les mots de signalisation suivants sont utilisés dans ce manuel, sur le produit et/ou sur l'emballage.

⚠ DANGER !
» Ce mot de signalisation indique une situation dangereuse qui, si elle n'est pas évitée, peut entraîner la mort ou une blessure grave.

⚠ AVERTISSEMENT !
» Ce mot de signalisation indique une situation dangereuse qui, si elle n'est pas évitée, peut entraîner la mort ou une blessure grave.

ATTENTION !
» Ce mot de signalisation indique une situation dangereuse qui, si elle n'est pas évitée, peut entraîner des dommages matériels.

i REMARQUE
» Ce mot de signalisation est un mot de signalisation privilégié pour les conseils et les pratiques qui ne sont pas liés à des dommages corporels.

2.2 Explication des symboles

Les symboles suivants sont utilisés dans ce manuel, sur le produit ou sur l'emballage.

(maison)	N'utilisez le produit qu'à l'intérieur, dans un endroit sec.
CE	Les produits marqués de ce symbole sont conformes à toutes les dispositions communautaires applicables de l'Espace économique européen (déclaration de conformité).
BUREAU VERITAS GS geprüfte Sicherheit	Un institut de contrôle indépendant confirme que ce produit est conforme aux exigences et autres dispositions légales relatives à la garantie de la protection de la sécurité et de la santé des personnes.
◻	Les produits marqués de ce symbole appartiennent à la classe de protection II.
◇ III	Les produits marqués de ce symbole appartiennent à la classe de protection III.
(lire)	Lire les instructions.
⎓	Marquage pour tension continue
∼	Indicateur pour tension alternative

2.3 Consignes de sécurité générales

2.3.1 Risque d'électrocution et de surchauffe !

⚠ AVERTISSEMENT !
» Une manipulation inappropriée du produit peut entraîner des chocs électriques et des incendies !

- Ne branchez le produit que sur une prise de courant facilement accessible afin de pouvoir le débrancher rapidement en cas d'incident.
- Lors de l'installation, veillez à ce que le produit ne puisse en aucun cas se renverser.
- Le contact avec des pièces sous tension peut entraîner des blessures graves ou la mort.
- N'ouvrez pas le boîtier, mais confiez la réparation à des spécialistes. Adressez-vous pour cela à un atelier spécialisé. En cas de réparation effectuée par vos soins, de raccordement non conforme ou d'utilisation incorrecte, tout droit à la responsabilité et à la garantie est exclu.
- Ne suspendez aucun objet au-dessus du produitS'assurer que la tension du réseau correspond à la tension d'entrée du produit.
- Le produit ne doit en aucun cas entrer en contact avec de l'eau ou d'autres liquides.
- Ne versez jamais de liquide dans le produit.
- N'utilisez en aucun cas le produit dans des pièces humides.
- Ne manipulez jamais le produit avec des mains humides.

2.3.2 Risque d'endommagement !

⚠ AVERTISSEMENT !
» Une manipulation inappropriée du produit peut entraîner des dommages.

- Ne placez jamais le produit sur ou à proximité de surfaces chaudes.
- N'exposez jamais le produit à des températures élevées ou aux intempéries.
- N'utilisez plus le produit si les composants sont fissurés, fendus ou déformés. Ne remplacez les composants endommagés que par des pièces de rechange d'origine adaptées.
- Ne faites pas fonctionner le produit dans son emballage.

⚠ AVERTISSEMENT !
» Risques pour les enfants et les personnes dont les capacités physiques, sensorielles ou mentales sont réduites (par exemple, les personnes partiellement handicapées, les personnes âgées dont les capacités physiques et mentales sont réduites) ou qui manquent d'expérience et de connaissances (par exemple, les enfants plus âgés).

- Ce produit peut être utilisé par des enfants âgés de huit ans et plus, ainsi que par des personnes dont les capacités physiques, sensorielles ou mentales sont réduites ou qui manquent d'expérience et de connaissances, à condition qu'elles soient surveillées ou qu'elles aient reçu des instructions concernant l'utilisation sûre du produit et qu'elles comprennent les risques qui en résultent.
- Les enfants ne doivent pas jouer avec le produit.
- Le nettoyage et l'entretien par l'utilisateur ne doivent pas être effectués par des enfants sans surveillance.
- Les films d'emballage et de protection présentent un risque d'étouffement. Tenez les films d'emballage et de protection hors de portée des enfants.

2.3.3 Dangers des batteries !

⚠ AVERTISSEMENT !
» Une mauvaise utilisation des batteries peut entraîner un risque d'explosion, d'incendie ou de brûlure chimique en cas de fuite du liquide de la batterie.

- Ne jetez pas les batteries au feu.
- N'exposez pas les batteries à la lumière du soleil ou à la chaleur.
- Ne démontez pas et ne court-circuitez pas les batteries. Si vous pensez qu'une batterie a été avalée ou a pénétré dans l'organisme d'une autre manière, consultez immédiatement un médecin.
- Ne touchez pas les batteries qui ont fui. Si vous entrez en contact avec le liquide de la batterie, lavez soigneusement la zone concernée à l'eau claire. Si une fuite de liquide de batterie provoque une réaction cutanée ou entre en contact avec les yeux, consultez immédiatement un médecin.
- Conservez les batteries hors de portée des enfants.
- Portez des gants de protection en cas de fuite de la batterie.
- La batterie est fixe et ne peut pas être remplacée. Lorsque la batterie a atteint sa durée de vie, il faut remplacer l'ensemble du produit.

2.3.4 Source de lumière !

⚠ AVERTISSEMENT !

- La source lumineuse de ce luminaire n'est pas remplaçable ; lorsque la source lumineuse atteint la fin de sa durée de vie, le luminaire entier doit être remplacé.
- Ne regardez jamais directement la source lumineuse LED ou n'éblouissez pas d'autres personnes ou animaux avec la lampe. Cela peut entraîner des dommages à la rétine.

3 Première mise en service

3.1 Vérifier le produit et son contenu

3.1.1 Risque d'endommagement !

i REMARQUE
» Si vous ouvrez l'emballage sans précaution avec un couteau tranchant ou d'autres objets pointus, le produit peut être rapidement endommagé.

- Soyez très prudent lors de l'ouverture.

1. Retirez le produit de son emballage.
2. Vérifier si la livraison est complète (voir chapitre **Aperçu des produits**).
3. Vérifiez si le produit ou les pièces détachées présentent des dommages. Si c'est le cas, n'utilisez pas le produit. Contactez le fabricant.

3.1.2 Charger la batterie

⚠ AVERTISSEMENT !
» Une manipulation inappropriée du produit peut entraîner un choc électrique.

- N'utilisez la station de charge que dans des locaux intérieurs secs.
- Ne chargez que la lampe correspondante avec la station de charge fournie.

1. Branchez la fiche secteur 6 de la station de recharge 5 dans une prise murale facilement accessible (v. **Ill. A**).
2. Placez la lampe 3 avec le détecteur de mouvement 8 sur la station de charge.
3. Lors du premier chargement, laissez la lampe dans la station de charge pendant environ 24 heures.
4. Dès que vous retirez la lampe de la station de charge, elle s'allume à nouveau.

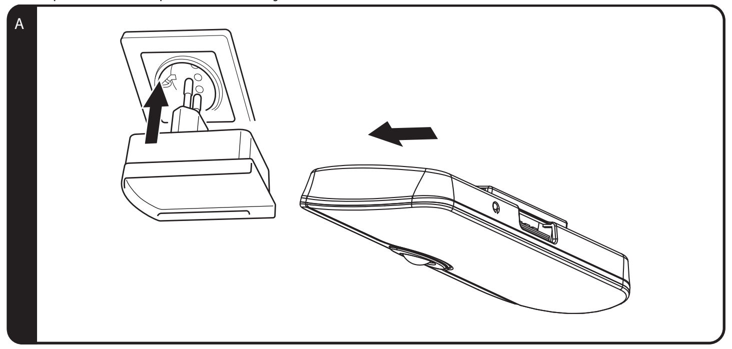

i REMARQUE
» Le chargement automatique intégré permet d'éviter la surcharge de la batterie. La lampe peut rester en permanence sur la station de charge.

4 Aperçu des produits

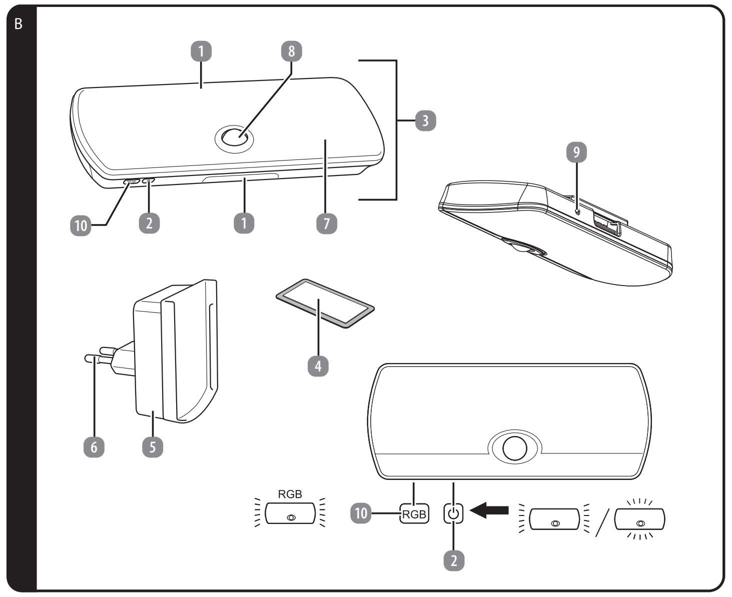

1 Feux arrière (en haut et en bas)
2 Interrupteur marche/arrêt
3 Lampe principale (avant)
4 Plaque métallique, y compris pad adhésif
5 Station de charge
6 Fiche d'alimentation
7 Lumière de nuit
8 Détecteur de mouvement
9 Capteur de lumière
10 Bouton RGB

Fabriqué en Chine

Importé par
Northpoint GmbH
Bahrenfelder Str. 19
22765 Hamburg
Germany

5 Utilisation

5.1 Utiliser le produit

5.1.1 Fonction lampe de poche

La veilleuse 7 s'allume automatiquement dans l'obscurité lorsqu'un mouvement est détecté par le détecteur de mouvement 8 dans un rayon de 3 m. La lumière s'éteint automatiquement au bout de 30 secondes.

Grâce au capteur de lumière 9, la fonction de détection n'est active que dans l'obscurité afin d'économiser de l'électricité (v. ILL. C).

REMARQUE

» Pour un fonctionnement fiable, veillez à ce qu'aucune lumière étrangère ne tombe sur le détecteur de mouvement.

Lorsque la lampe 3 est placée dans la station de charge 5 raccordée au réseau électrique, la lampe 3 s'allume automatiquement en cas de panne de courant (v. ILL. C).

C

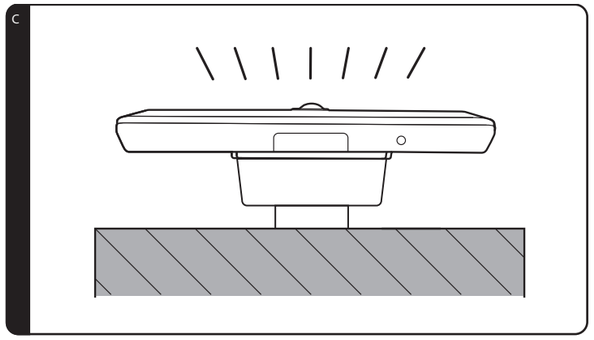

5.1.2 Modes de fonctionnement en mode batterie

Le produit dispose d'une fonction d'éclairage rechargeable. En appuyant plusieurs fois sur l'interrupteur marche/arrêt 2 de la lampe, vous pouvez choisir entre les modes de fonctionnement suivants (v. ILL. D) :

Mode de fonctionnement	Fonction
1 x pression sur l'interrupteur marche/arrêt 2.	La lampe principale 3 s'allume à 100 % (toujours allumée de jour comme de nuit).
2 x pression sur l'interrupteur marche/arrêt 2.	La lampe principale 3 s'éteint.
3 x pression sur l'interrupteur marche/arrêt 2.	Le détecteur de mouvement est activé (la lampe principale clignote deux fois à titre d'indication).

D

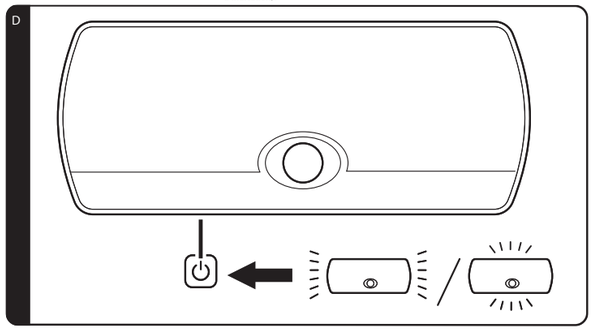

5.1.3 Modes de fonctionnement sur le réseau électrique

Lorsque le produit est placé dans la station de charge, les feux arrière s'allument en permanence la nuit. Lorsqu'un mouvement est détecté, la lampe principale s'allume pendant 30 secondes et les lampes arrière s'éteignent par défaut pendant 30 secondes. Les feux arrière sont ensuite automatiquement réactivés (éclairage de secours blanc chaud) et le détecteur de mouvement est activé.

En appuyant sur le bouton RGB 10, le mode change comme suit (v. ILL. E) :

Mode de fonctionnement	Fonction
1 x pression sur le bouton RGB 10	Feux arrière en rouge
2 x pression sur le bouton RGB 10	Feux arrière en vert
3 x pression sur le bouton RGB 10	Feux arrière en bleu
4 x pression sur le bouton RGB 10	Le changement de couleur des feux arrière est activé.
5 x pression sur le bouton RGB 10	Les feux arrière s'éteignent et s'allument

E

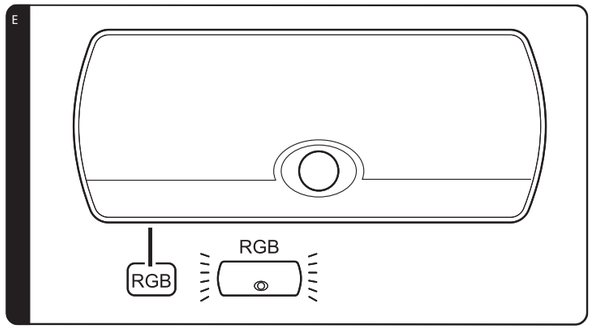

REMARQUE

» L'éclairage de secours s'allume automatiquement de jour comme de nuit lorsque le courant est coupé.

5.1.4 Modes de fonctionnement et durée d'éclairage

Durée d'éclairage avec une batterie entièrement chargée :

Mode de fonctionnement	Durée d'éclairage
Feu principal (100 %)	env. 2,5 heures
Feu principal (mode ECO)	env. 25 heures

5.1.5 Fonction de charge

Lorsque le produit est inséré dans la station de charge raccordée au réseau électrique, la batterie se recharge automatiquement.

Lorsque la batterie est entièrement chargée, le processus de chargement s'arrête automatiquement.

- Il n'est pas nécessaire de retirer la lampe 3 de la station de charge 5.

5.1.6 Montage

L'aimant intégré au dos de la lampe 3 permet un montage rapide.

1. Choisissez l'emplacement de montage souhaité. Veillez à ce que la surface soit exempte de graisse et lisse. Retirez le couvercle de protection de la bande adhésive sur la plaque métallique.
2. Collez la plaque métallique, y compris le ruban adhésif 4, à l'endroit prévu.

Vous pouvez maintenant fixer le luminaire sur la plaque métallique.

6 Pannes et dépannage

REMARQUE

» Si le produit ne peut pas être mis en service comme prévu, veuillez contacter le fabricant.

Problème	Cause
La lampe ne s'allume pas.	La batterie n'est pas chargée. Chargez la batterie (v. chapitre « Charger la batterie »).

7 Nettoyage et entretien

7.1 Nettoyage

⚠ DANGER ! RISQUE D'ÉLECTROCUTION !

» Débranchez le produit de la prise de courant avant de le nettoyer.

⚠ AVERTISSEMENT ! RISQUE D'ÉLECTROCUTION OU DE COURT-CIRCUIT !

» Ne plongez jamais le produit dans l'eau ou dans d'autres liquides. Évitez que de l'eau ou d'autres liquides ne pénètrent dans le boîtier.

ATTENTION ! RISQUE D'ENDOMMAGEMENT !

» N'utilisez pas de produits de nettoyage agressifs, de brosses à poils métalliques ou en nylon, ni d'objets de nettoyage tranchants ou métalliques tels que couteaux, spatules dures et autres. Ceux-ci pourraient endommager les surfaces du produit.

7.2 Maintenance et entretien

⚠ AVERTISSEMENT ! RISQUE D'ÉLECTROCUTION !

» Débranchez le produit de la prise de courant avant de procéder à son entretien. Tous les travaux d'entretien autres que ceux mentionnés dans ce manuel doivent être effectués par un centre de réparation professionnel. Contactez le service après-vente pour les travaux d'entretien.

7.3 Rangement

ATTENTION ! RISQUE D'ENDOMMAGEMENT !

» Évitez et protégez le produit de la poussière, de l'eau, de l'humidité, du gel, des températures extrêmes, de l'humidité élevée et de l'exposition directe au soleil.

- Avant le stockage, nettoyez toutes les pièces comme décrit au chapitre Nettoyage et entretien.
- Séchez complètement le produit avant de le stocker.
- Stockez toujours le produit dans un endroit frais et sec, à une température ambiante comprise entre 5 °C et 20 °C.
- Conservez le produit hors de portée des enfants et des animaux domestiques.

8 Données techniques

LAMPE À LED MULTIFONCTION	
Modèle :	**NP-MFL-01BL**
Ampoules :	**12 x LED blanc chaud + 4 x LED RGB**
Couleur de la lumière de la lampe principale :	**blanc chaud**
Couleur des feux arrière :	**RGB**
Tension d'entrée :	**5 V ⎓ 15 mA**
Batterie :	**3,7 V ⎓ 500 mAh Li-Polymère**
Puissance :	**max. 0,9 W**
Classe de protection :	**III**
STATION DE CHARGE	
Modèle :	**NP-MFL-BL**
Tension d'entrée :	**220 - 240 V~, 50 Hz**
Puissance :	**max. 1 W**
Classe de protection :	**II**
Portée du capteur de mouvement :	**env. 3 m de portée, angle de détection de 90 ° max.**

9 Déclaration de conformité

Par la présente, Northpoint GmbH déclare que le produit portant le numéro de modèle NP-MFL-01BL est conforme aux normes prescrites par la loi. Une déclaration de conformité complète peut être obtenue à tout moment par e-mail à support@northpoint.de en mentionnant le numéro de modèle.

10 Instructions pour l'élimination

10.1 Éliminer l'emballage

Éliminez les emballages en les triant. Mettez le carton avec les vieux papiers et les films dans la collecte des matières recyclables.

10.2 Éliminer les appareils usagés / les piles / les accumulateurs

(Applicable dans l'Union européenne et dans d'autres pays européens dotés de systèmes de collecte sélective des déchets recyclables)

Les appareils usagés ne doivent pas être jetés avec les ordures ménagères !

Ce marquage signifie que ce produit ne doit pas être éliminé avec les déchets ménagers normaux. Afin de ne pas nuire à la santé humaine et à l'environnement en raison d'une mise au rebut incontrôlée, recyclez le produit de manière responsable afin d'encourager la réutilisation durable des ressources matérielles.

Pour retourner votre appareil usagé, veuillez utiliser les systèmes de retour et de collecte ou vous adresser au point de vente où vous avez acheté le produit. Ce produit y sera recyclé dans le respect de l'environnement. Vous êtes légalement tenu de rapporter les anciens appareils électriques après utilisation. Cette élimination est gratuite pour vous.

Le symbole de la poubelle barrée sur les piles ou les accumulateurs signifie qu'ils ne doivent pas être jetés avec les ordures ménagères à la fin de leur durée de vie. Si les piles ou les accumulateurs contiennent du mercure (Hg), du cadmium (Cd) ou du plomb (Pb), vous trouverez le symbole chimique correspondant sous le symbole de la poubelle barrée. Vous êtes légalement tenu de rapporter les piles et accumulateurs usagés après usage. Vous pouvez le faire gratuitement dans votre magasin ou dans un autre point de collecte proche de chez vous. Vous pouvez obtenir les adresses des points de collecte appropriés auprès de votre municipalité ou de votre administration locale.

Les piles peuvent contenir des substances nocives pour l'environnement et la santé humaine.

Il convient d'être particulièrement prudent lors de la manipulation de piles contenant du lithium en raison des risques particuliers qu'elles présentent.

La collecte et le recyclage séparés des piles et accumulateurs usagés doivent permettre d'éviter les effets négatifs sur l'environnement et la santé humaine.

Veuillez éviter autant que possible de produire des déchets de piles usagées, par exemple en privilégiant les piles à plus longue durée de vie ou les piles rechargeables. Veuillez éviter de jeter des déchets dans l'espace public en ne laissant pas négligemment traîner des piles ou des appareils électriques et électroniques contenant des piles.

Veuillez examiner les possibilités de réutiliser une pile au lieu de la jeter.

Veuillez déposer les piles et les accumulateurs uniquement lorsqu'ils sont déchargés !

Les piles et les accumulateurs qui ne sont pas intégrés à demeure dans le produit doivent être retirés et éliminés séparément avant d'être mis au rebut.

La batterie doit être retirée pour être éliminée séparément. N'essayez PAS d'ouvrir ou de démonter le produit pour retirer vous-même la batterie. La batterie doit être retirée par un personnel qualifié.

Remarque à l'attention du personnel qualifié : pour retirer la batterie, éteignez le produit et débranchez-le de la source de charge. Retirez le couvercle principal situé en bas du produit à l'aide d'un outil approprié, puis retirez le couvercle du compartiment de la batterie. Retirez le circuit imprimé et cassez la batterie.

11 Garantie

Veuillez rapporter le produit et le ticket de caisse respectif dans votre filiale **ALDI SUISSE**.

11.1 Conditions de garantie

Cher client,

La **garantie de d'ALDI SUISSE** vous offre grand nombre d'avantages par rapport aux obligations de garantie légales:

Période de garantie:	**3 ans** à partir de la réception de la marchandise
Garantie:	Réparation, échange ou remboursement gratuits Pas de coûts de transport

Veuillez noter que le type de garantie est déterminé au cas par cas par **ALDI SUISSE.**

Afin de bénéficier de la présente garantie:

- Rapportez le produit et le ticket de caisse respectif dans votre filiale **ALDI SUISSE.**

La garantie ne s'applique pas:

- **aux dommages causés par un phénomène naturel** (p. ex. foudre, inondation, incendie, gel, etc.)**, par un accident, par le transport, par les piles qui ont fui ou par une utilisation non conforme**
- **aux dommages causés ou aux modifications effectuées par le client/par des tiers**
- **dans le cas d'un non-respect des recommandations de sécurité et d'entretien ou d'une erreur de manipulation**
- **à l'entartrement, à la perte de données, aux programmes malveillants et aux brûlures d'écran**
- **aux pièces d'usure dans le cadre d'une utilisation normale** (p. ex. capacité de charge de la batterie)

À expiration de la période de garantie vous avez toujours la possibilité de faire réaliser vos réparations auprès du **SERVICE APRÈS-VENTE** en payant. Si la réparation ou le devis ne sont pas gratuits dans votre cas, vous en serez alors informé.

L'obligation de garantie légale du fournisseur n'est pas limitée par la présente garantie.

La durée de validité de la garantie ne peut être prolongée que si cette prolongation est prévue par une disposition légale. Dans les pays où la législation en vigueur prévoit une garantie (obligatoire) et/ou une obligation de tenue de stock de pièces détachées et/ou une réglementation des dédommagements, ce sont les obligations minimum prévues par la loi qui seront prises en considération. L'entreprise de service après-vente et le vendeur déclinent toute responsabilité relative aux données contenues et aux réglages effectués par le déposant sur le produit lors de l'envoi en réparation.

Istruzioni per l'uso

Luce di orientamento a LED

CASALUX®

Servicecenter • Service Après-Vente
Assistenza Post-Vendita 841455

Bitte wenden Sie sich an Ihre **ALDI SUISSE Filiale.**
Veuillez vous adresser à votre filiale **ALDI SUISSE.**
La preghiamo di recarsi nel suo punto vendita **ALDI (SUISSE).**

Modell/Modèle/Modello:
NP-MFL-01BL 02/2025

3
ANNI DI GARANZIA

Istruzioni d'uso originali

1 Informazioni generali

Le presenti istruzioni per l'uso (di seguito denominate "istruzioni") sono parte integrante del prodotto e contengono importanti informazioni sulla messa in funzione e sull'utilizzo.

Leggere attentamente le istruzioni, in particolare il capitolo **Sicurezza**, prima di utilizzare il prodotto. La mancata osservanza di queste istruzioni può causare gravi lesioni e/o danni al prodotto.

Conservare le istruzioni per l'uso e la consultazione futura. Se si cede il prodotto a terzi, assicurarsi di includere queste istruzioni. Se si desidera una copia digitale delle istruzioni, contattare il centro di assistenza.

1.1 Utilizzo previsto

- Questo prodotto è destinato esclusivamente all'uso in ambienti interni asciutti.
- Utilizzare il prodotto solo come descritto nelle presenti istruzioni. Qualsiasi altro uso è da considerarsi improprio e può causare danni a cose o addirittura a persone.
- Potenziali lesioni dovute a un uso improprio.
- Il produttore o il rivenditore non si assume alcuna responsabilità per i danni causati da un uso improprio o non corretto.

2 Sicurezza

2.1 Spiegazione delle parole segnale

Nelle presenti istruzioni, sul prodotto e/o sull'imballaggio vengono utilizzate le seguenti parole di segnalazione.

⚠ PERICOLO!
» Questo segnale indica una situazione di pericolo che, se non viene evitata, può causare morte o gravi lesioni.

⚠ AVVERTENZA!
» Questo segnale indica una situazione di pericolo che, se non viene evitata, può causare morte o gravi lesioni.

ATTENZIONE!
» Questo segnale indica una situazione di pericolo che, se non viene evitata, può causare danni materiali.

NOTA
» Questa parola di segnalazione è una parola di segnalazione preferita per i suggerimenti e le pratiche che non riguardano i danni alla persona.

2.2 Spiegazione dei simboli

I seguenti simboli sono utilizzati in queste istruzioni, sul prodotto o sulla confezione.

	Utilizzare il prodotto solo in ambienti interni asciutti.
	I prodotti contrassegnati da questo simbolo soddisfano tutte le normative comunitarie vigenti nello Spazio Economico Europeo (Dichiarazione di conformità).
	Un istituto di prova indipendente conferma che questo prodotto soddisfa i requisiti e le altre norme di legge in materia di protezione della sicurezza e della salute delle persone.
	I prodotti contrassegnati da questo simbolo appartengono alla classe di protezione II.
	I prodotti etichettati con questo simbolo appartengono alla classe di protezione III.
	Leggere le istruzioni.
	Indicatore per tensione continua
	Etichetta per la tensione alternata

2.3 Istruzioni generali di sicurezza

2.3.1 Rischio di scosse elettriche e surriscaldamento!

⚠ AVVERTENZA!
» L'uso improprio del prodotto può provocare scosse elettriche e incendi!

- Collegare il prodotto solo a una presa di corrente facilmente accessibile, in modo da poterlo scollegare rapidamente dall'alimentazione in caso di guasto.
- Quando si installa il prodotto, assicurarsi che non possa ribaltarsi in nessun caso.
- Il contatto con parti sotto tensione può causare gravi lesioni o morte.
- Non aprire l'involucro, ma affidare la riparazione a specialisti. Rivolgersi a un'officina specializzata. La responsabilità e i diritti di garanzia sono esclusi per le riparazioni effettuate dall'utente, il collegamento improprio o il funzionamento non corretto.
- Non appendere oggetti al prodotto.
- Assicurarsi che la tensione di rete corrisponda alla tensione di ingresso del prodotto.
- Il prodotto non deve mai entrare in contatto con acqua o altri liquidi.
- Non riempire mai il prodotto di liquidi.
- Non utilizzare mai il prodotto in ambienti umidi.
- Non toccare mai il prodotto con le mani bagnate.

2.3.2 Rischio di danni!

⚠ AVVERTENZA!
» L'uso improprio del prodotto può causare danni.

- Non collocare mai il prodotto su o vicino a superfici calde.
- Non esporre mai il prodotto a temperature o condizioni atmosferiche elevate.
- Non utilizzare il prodotto se i componenti sono incrinati, rotti o deformati. Sostituire i componenti danneggiati solo con ricambi originali adeguati.
- Non utilizzare il prodotto nella sua confezione.

⚠ AVVERTENZA!
» Pericoli per i bambini e le persone con ridotte capacità fisiche, sensoriali o mentali (ad esempio, persone parzialmente disabili, anziani con ridotte capacità fisiche e mentali) o mancanza di esperienza e conoscenza (ad esempio, bambini più grandi).

- Questo prodotto può essere utilizzato da bambini di età pari o superiore a 8 anni e da persone con ridotte capacità fisiche, sensoriali o mentali o con mancanza di esperienza e conoscenza, a condizione che abbiano ricevuto supervisione o istruzioni sull'uso del prodotto in modo sicuro e che comprendano i pericoli connessi.
- Non permettere ai bambini di giocare con il prodotto.
- La pulizia e la manutenzione da parte dell'utente non devono essere eseguite da bambini senza supervisione.
- L'imballaggio e le pellicole protettive comportano un rischio di soffocamento. Tenere l'imballaggio e le pellicole protettive lontano dalla portata dei bambini.

2.3.3 I pericoli delle batterie ricaricabili!

⚠ AVVERTENZA!
» Se si utilizzano le batterie ricaricabili in modo improprio, vi è il rischio di esplosione, incendio o ustioni chimiche dovute alla fuoriuscita del liquido della batteria.

- Non smaltire le batterie nel fuoco.
- Non esporre le batterie alla luce del sole o a fonti di calore illimitate.
- Non smontare o cortocircuitare le batterie.
- Se si sospetta che una batteria sia stata ingerita o sia entrata nel corpo in qualsiasi altro modo, consultare immediatamente un medico.
- Non toccare le batterie che perdono. Se si entra in contatto con il liquido della batteria, lavare accuratamente la zona interessata con abbondante acqua pulita. Se il liquido delle batterie fuoriuscito provoca una reazione cutanea o entra negli occhi, consultare immediatamente un medico.
- Tenere le batterie fuori dalla portata dei bambini.
- Indossare guanti protettivi in caso di perdita della batteria.
- La batteria è installata in modo permanente e non può essere sostituita.
- Quando la batteria ha raggiunto la fine della sua vita utile, è necessario sostituire l'intero prodotto.

2.3.4 Fonte di luce!

⚠ AVVERTENZA!

- La sorgente luminosa di questo apparecchio non può essere sostituita; Quando la sorgente luminosa ha raggiunto la fine della sua vita utile, l'intero apparecchio deve essere sostituito.
- Non guardare mai direttamente nella sorgente luminosa a LED e non abbagliare con la luce altre persone o animali. Ciò può causare danni alla retina.

3 Messa in funzione iniziale

3.1 Controllare il prodotto e l'entità della consegna

3.1.1 Rischio di danni!

NOTA
» Se si apre la confezione in modo incauto con un coltello affilato o altri oggetti appuntiti, il prodotto può danneggiarsi rapidamente.

- Fare molta attenzione all'apertura.

1. Togliere il prodotto dall'imballaggio.
2. Controllare se la fornitura è completa (vedi capitolo **Sommario del prodotto**).
3. Controllare se il prodotto o le singole parti sono danneggiate. In tal caso, non utilizzare il prodotto. Contattare il produttore.

3.1.2 Carica della batteria

⚠ AVVERTENZA!
» L'uso improprio del prodotto può provocare scosse elettriche.

- Utilizzare la stazione di ricarica solo in ambienti interni asciutti.
- Per caricare la luce corrispondente, utilizzare esclusivamente la stazione di ricarica in dotazione.

1. Inserire la spina di rete 6 della stazione di ricarica 5 in una presa di corrente facilmente accessibile (v. **Fig. A**).
2. Posizionare la lampada 3 con rilevatore di movimento 8 sulla stazione di ricarica.
3. Per la prima ricarica, lasciare la lampada nella stazione di ricarica per circa 24 ore.
4. Non appena si toglie la lampada dalla stazione di ricarica, essa si riaccende.

A

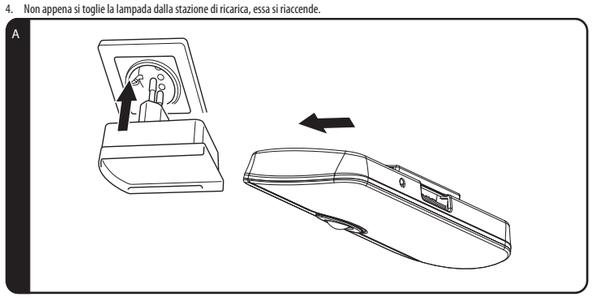

NOTA
» Il caricatore automatico integrato impedisce che la batteria venga sovraccaricata. La luce può rimanere permanentemente sulla stazione di ricarica.

4 Sommario del prodotto

B

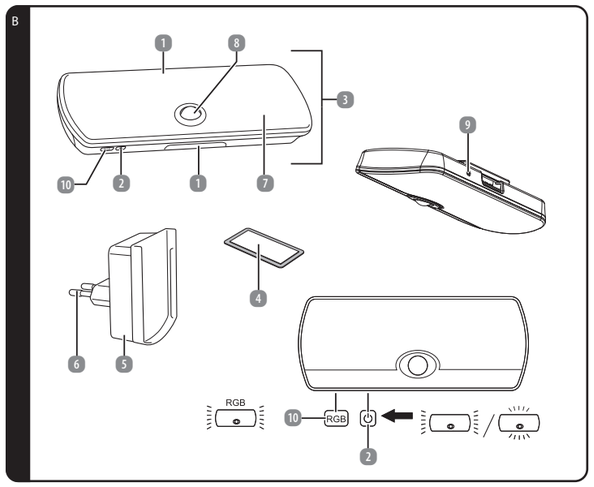

1. Luci posteriori (superiore e inferiore)
2. Interruttore on/off
3. Luce principale (anteriore)
4. Piastra metallica con cuscinetto adesivo
5. Stazione di ricarica
6. Spina di rete
7. Luce notturna
8. Rilevatore di movimento
9. Sensore di luce
10. Pulsante RGB

Produttore
Northpoint GmbH
Bahrenfelder Str. 19
22765 Hamburg
Germany

Fabbricato in Cina

5 Utilizzo

5.1 Utilizzare il prodotto

5.1.1 Funzione torcia

La luce notturna 7 si accende automaticamente al buio se il rilevatore di movimento 8 rileva un movimento entro una distanza di 3 metri. La luce si spegne automaticamente dopo 30 secondi.

Grazie al sensore di luminosità 9, la funzione sensore è attiva solo al buio per risparmiare energia (v. Fig. C).

NOTA

» Per garantire un funzionamento affidabile, assicurarsi che nessuna luce estranea cada sul rilevatore di movimento.

Se la luce 3 è inserita nella stazione di ricarica 5 collegata alla rete elettrica, la luce 3 si accende automaticamente in caso di interruzione di corrente (v. Fig. C).

C

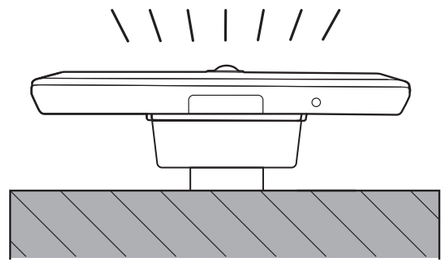

5.1.2 Modalità di funzionamento in modalità batteria ricaricabile

Il prodotto è dotato di una funzione di illuminazione ricaricabile. Premendo ripetutamente l'interruttore on/off 2 sulla luce, è possibile scegliere tra le seguenti modalità di funzionamento (v. Fig. D):

Modalità di funzionamento	Funzione
1 x pressione dell'interruttore di accensione/spegnimento 2	La luce principale 3 si accende con una luminosità del 100 % (sempre accesa di giorno e di notte).
2 x pressione dell'interruttore di accensione/spegnimento 2	La luce principale 3 si spegne.
3 x pressione dell'interruttore di accensione/spegnimento 2	Il rilevatore di movimento è attivato (la luce principale lampeggia due volte come indicazione).

D

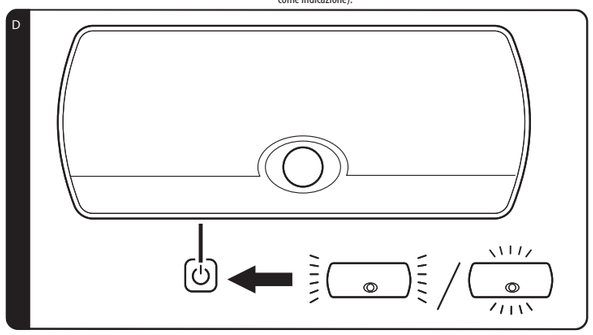

5.1.3 Modalità di funzionamento con l'alimentazione di rete

Quando il prodotto è posizionato nella stazione di ricarica, le luci posteriori si accendono continuamente di notte. Quando viene rilevato un movimento, la luce principale si accende per 30 secondi e le luci posteriori si spengono per 30 secondi. Le luci posteriori si riattivano quindi automaticamente e il rilevatore di movimento si attiva.

Premendo il pulsante RGB 10 si cambia la modalità come segue (v. Fig. E):

Modalità di funzionamento	Funzione
1 x pressioni del pulsante RGB 10	Luci posteriori in rosso
2 x pressioni del pulsante RGB 10	Luci posteriori in verde
3 x pressioni del pulsante RGB 10	Luci posteriori in blu
4 x pressioni del pulsante RGB 10	Si attiva il cambio di colore delle luci posteriori.
5 x pressioni del pulsante RGB 10	Le luci posteriori si spengono.

E

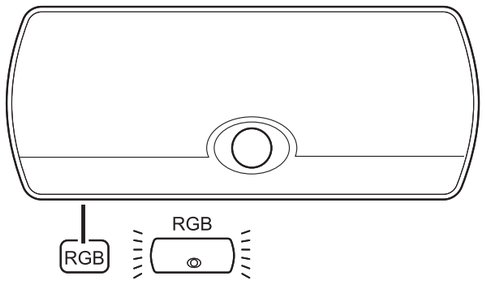

NOTA

» La luce di emergenza si accende automaticamente, sia di giorno che di notte, quando viene tolta la corrente.

5.1.4 Modalità di trasporto e stoccaggio

NOTA

» Il prodotto è dotato di una modalità di trasporto e stoccaggio nelle impostazioni di fabbrica:

- Per evitare che il prodotto si accenda nell'imballaggio durante il trasporto e per risparmiare la batteria, il rilevatore di movimento viene disattivato prima dell'imballaggio.
- Quando il prodotto è collegato all'alimentazione, esce dalla modalità di trasporto e conservazione.
- La funzione del sensore viene riattivata e il prodotto è pronto per l'uso.
- Per attivare la modalità di trasporto e conservazione, premere contemporaneamente l'interruttore on/off 2 e il pulsante RGB 10 per circa 2 secondi. circa 2 secondi. A questo punto la spia lampeggia tre volte come indicazione e la funzione sensore è disattivata.

5.1.5 Modalità di funzionamento e durata della luce

Durata dell'illuminazione con batteria completamente carica:

Modalità di funzionamento	Durata dell'illuminazione
Luce principale (100 %)	circa 2,5 ore
Luce principale (modalità ECO)	circa 25 ore

5.1.6 Funzione di ricarica

Quando il prodotto viene inserito nella stazione di ricarica collegata alla rete elettrica, la batteria si carica automaticamente.

Il processo di carica termina automaticamente quando la batteria è completamente carica.

- Non è necessario rimuovere la lampada 3 dalla stazione di ricarica 5.

5.1.7 Montaggio

Il magnete integrato sul retro della lampada 3 consente una rapida installazione.

1. Selezionare la posizione di montaggio desiderata. Assicurarsi che la superficie sia liscia e priva di grasso. Rimuovere la copertura protettiva dal nastro adesivo sulla piastra metallica.
2. Incollare la piastra metallica con il nastro adesivo 4 nella posizione prevista.

Ora è possibile fissare la luce alla piastra metallica.

6 Guasti e risoluzione dei problemi

NOTA

» Se il prodotto non può essere messo in funzione come previsto, contattare il produttore.

Problema	Causa
La luce non si accende.	La batteria non è carica. Caricare la batteria (v. il capitolo "Carica della batteria").

7 Pulizia e cura

7.1 Pulizia

⚠ PERICOLO! RISCHIO DI SCOSSE ELETTRICHE!

» Prima di procedere alla pulizia, scollegare il prodotto dalla presa di corrente.

⚠ AVVERTENZA: RISCHIO DI SCOSSA ELETTRICA O DI CORTOCIRCUITO!

» Non immergere mai il prodotto in acqua o altri liquidi. Evitare che l'acqua o altri liquidi penetrino nell'alloggiamento.

ATTENZIONE! RISCHIO DI DANNI!

» Non utilizzare detergenti aggressivi, spazzole con setole di metallo o di nylon o oggetti di pulizia affilati o metallici come coltelli, spatole dure e simili. Questi potrebbero danneggiare le superfici del prodotto.

7.2 Manutenzione e cura

⚠ ATTENZIONE: RISCHIO DI SCOSSE ELETTRICHE!

» Scollegare il prodotto dalla presa di corrente prima di effettuare interventi di manutenzione. Tutti gli interventi di manutenzione diversi da quelli indicati nelle presenti istruzioni devono essere eseguiti da un centro di riparazione professionale. Per gli interventi di manutenzione, contattare il servizio clienti.

7.3 Immagazzinamento

ATTENZIONE! RISCHIO DI DANNI!

» Evitare e proteggere il prodotto da polvere, acqua, umidità, gelo, temperature estreme, umidità elevata e luce solare diretta.

- Prima dell'immagazzinamento, pulire tutte le parti come descritto nel capitolo Pulizia e cura.
- Asciugare completamente il prodotto prima di riporlo.
- Conservare sempre il prodotto in un luogo fresco e asciutto a una temperatura ambiente compresa tra 5 °C e 20 °C. Tenere il prodotto fuori dalla portata di bambini e animali domestici.
- Conservare il prodotto fuori dalla portata dei bambini e degli animali domestici.
- Assicurare il prodotto contro lo scivolamento.

8 Dati tecnici

LUCE DI ORIENTAMENTO A LED	
Modello:	**NP-MFL-01BL**
Illuminante:	**12 x LED bianco caldo, 4 x LED RGB**
Colore della luce principale:	**bianco caldo**
Luci posteriori a colori:	**RGB**
Tensione d'ingresso:	**5 V ⎓ 15 mA**
Batteria:	**3,7 V ⎓ 500 mAh Li-Polimero**
Potenza:	**max. 0,9 W**
Classe di protezione:	**III**
STAZIONE DI RICARICA	
Modello:	**NP-MFL-BL**
Tensione d'ingresso:	**220 - 240 V~, 50 Hz**
Potenza:	**max. 1 W**
Classe di protezione:	**II**
Portata del sensore di movimento:	**Circa 3 m di raggio d'azione, angolo di rilevamento max. 90 °**

9 Dichiarazione di conformità

Con la presente Northpoint GmbH dichiara che il prodotto con il numero di modello NP-MFL-01BL è conforme agli standard prescritti dalla legge. È possibile ottenere una dichiarazione di conformità completa in qualsiasi momento inviando un'e-mail a support@northpoint.de, indicando il numero del modello.

10 Istruzioni per lo smaltimento

10.1 Smaltimento dell'imballaggio

Smaltire l'imballaggio in base al tipo. Smaltire il cartone e il cartoncino con la carta e i film di scarto nella raccolta differenziata.

10.2 Smaltimento di vecchi apparecchi / batterie / batterie ricaricabili

(Applicabile nell'Unione Europea e in altri Paesi europei con sistemi di raccolta differenziata dei materiali riciclabili)

I vecchi apparecchi non devono essere smaltiti con i rifiuti domestici!

Questa etichetta indica che questo prodotto non deve essere smaltito con i normali rifiuti domestici. Per evitare danni alla salute umana e all'ambiente dovuti allo smaltimento incontrollato dei rifiuti, riciclare il prodotto in modo responsabile per promuovere il riutilizzo sostenibile delle risorse materiali.

Per restituire il vecchio apparecchio, utilizzare i sistemi di restituzione e raccolta o rivolgersi al punto vendita in cui è stato acquistato il prodotto. Il prodotto verrà riciclato nel rispetto dell'ambiente. L'utente è obbligato per legge a restituire i vecchi apparecchi elettrici dopo il loro utilizzo. Lo smaltimento è gratuito per l'utente.

Il simbolo del cassonetto barrato sulle pile o sugli accumulatori indica che non devono essere smaltiti con i rifiuti domestici al termine della loro vita utile. Se le pile o gli accumulatori contengono mercurio (Hg), cadmio (Cd) o piombo (Pb), troverete il rispettivo simbolo chimico sotto il simbolo del bidone barrato. Siete obbligati per legge a restituire le vecchie pile e gli accumulatori dopo l'uso. Potete farlo gratuitamente presso un punto vendita o un altro punto di raccolta vicino a voi. Gli indirizzi dei centri di raccolta adatti possono essere richiesti al proprio comune o all'amministrazione locale.

Le pile possono contenere sostanze nocive per l'ambiente e la salute umana.

Occorre prestare particolare attenzione quando si maneggiano batterie contenenti litio, a causa dei rischi specifici che comportano.

La raccolta differenziata e il riciclaggio delle vecchie pile e degli accumulatori dovrebbero evitare effetti negativi sull'ambiente e sulla salute umana.

Evitare il più possibile la produzione di rifiuti da batterie vecchie, ad esempio preferendo batterie con una durata maggiore o batterie ricaricabili. Evitate di sporcare gli spazi pubblici evitando di lasciare in giro batterie o apparecchiature elettriche ed elettroniche contenenti batterie.

Verificate le possibilità di riciclare le pile invece di smaltirle.

Smaltite le pile e le batterie ricaricabili solo quando sono scariche!

Le batterie e le batterie ricaricabili che non sono installate in modo permanente nel prodotto devono essere rimosse e smaltite separatamente prima dello smaltimento.

La batteria ricaricabile deve essere rimossa per essere smaltita separatamente. NON tentare di aprire o smontare il prodotto per rimuovere la batteria. La batteria deve essere rimossa da personale qualificato.

Nota per il personale qualificato: Per rimuovere la batteria, spegnere il prodotto e scollegarlo dalla fonte di ricarica. Rimuovere il coperchio principale sul lato inferiore del prodotto con un attrezzo adatto e quindi rimuovere il coperchio del vano batteria. Rimuovere il circuito stampato ed estrarre la batteria.

11 Garanzia

La preghiamo di recarsi nella sua filiale **ALDI SUISSE** con il prodotto e il relativo scontrino di cassa.

11.1 Condizioni di garanzia

Gentile cliente

La garanzia **ALDI SUISSE** le offre vantaggi ben superiori rispetto a quanto previsto dall'obbligo di garanzia legale:

Durata della garanzia:	**3 anni** a partire dal momento di ricezione della merce
Garanzia:	sostituzione dell'articolo oppure rimborso. Nessun costo di trasporto

La preghiamo di tenere presente che il tipo di garanzia viene definito caso per caso da **ALDI SUISSE**.

Per attivare la garanzia la preghiamo di:

- Recarsi nella sua filiale **ALDI SUISSE** con il prodotto e il relativo scontrino di cassa.

La garanzia non si estende a danni causati da:

- **eventi naturali** (p. es. fulmini, acqua, fuoco, gelo ecc.)**, incidenti, trasporto, batterie che perdono liquido oppure utilizzo improprio**
- **danni o modifiche da parte dell'acquirente/di terzi**
- **inadempienza delle misure di sicurezza e di manutenzione, errori d'uso**
- **calcificazione, perdita di dati, programmi dannosi, bruciature dello schermo**
- **normale usura delle parti ad essa soggette** (p. es. la capacità della batteria)

Una volta scaduto il periodo di garanzia, è ancora possibile far eseguire a pagamento le riparazioni presso il **SERVIZIO RIPARAZIONI**. Se la riparazione o il preventivo non sono gratuiti per lei, verrà informato in anticipo.

L'obbligo di garanzia obbligatorio per legge da parte del venditore non viene limitato dalla presente garanzia. Il periodo di garanzia può essere prolungato solo se previsto dalle norme legislative. Nei Paesi in cui sono previste dalla legge una garanzia (obbligatoria) e/o la conservazione delle parti di ricambio e/o un regolamento per il risarcimento valgono le condizioni minime previste dalla legge. Il venditore e l'azienda di servizio non si assumono la responsabilità per i dati o le impostazioni eventualmente salvati da parte del cliente sul prodotto.

Istruzioni per l'uso

Luce di orientamento a LED

CASALUX®

Assistenza Post-Vendita	841455
Lo preghiamo di recarsi nel suo punto vendita ALDI	
Modello: NP-MFL-01BL	02/2025

3
ANNI DI GARANZIA

Istruzioni d'uso originali

1 Informazioni generali

Le presenti istruzioni per l'uso (di seguito denominate "istruzioni") sono parte integrante del prodotto e contengono importanti informazioni sulla messa in funzione e sull'utilizzo.

Leggere attentamente le istruzioni, in particolare il capitolo Sicurezza, prima di utilizzare il prodotto. La mancata osservanza di queste istruzioni può causare gravi lesioni e/o danni al prodotto.

Conservare le istruzioni per l'uso e la consultazione futura. Se si cede il prodotto a terzi, assicurarsi di includere queste istruzioni. Se si desidera una copia digitale delle istruzioni, contattare il centro di assistenza.

1.1 Utilizzo previsto

- Questo prodotto è destinato esclusivamente all'uso in ambienti interni asciutti.
- Utilizzare il prodotto solo come descritto nelle presenti istruzioni. Qualsiasi altro uso è da considerarsi improprio e può causare danni a cose o addirittura a persone.
- Potenziali lesioni dovute a un uso improprio.
- Il produttore o il rivenditore non si assume alcuna responsabilità per i danni causati da un uso improprio o non corretto.

2 Sicurezza

2.1 Spiegazione delle parole segnale

Nelle presenti istruzioni, sul prodotto e/o sull'imballaggio vengono utilizzate le seguenti parole di segnalazione.

⚠ PERICOLO!
» Questo segnale indica una situazione di pericolo che, se non viene evitata, può causare morte o gravi lesioni.

⚠ AVVERTENZA!
» Questo segnale indica una situazione di pericolo che, se non viene evitata, può causare morte o gravi lesioni.

ATTENZIONE!
» Questo segnale indica una situazione di pericolo che, se non viene evitata, può causare danni materiali.

NOTA
» Questa parola di segnalazione è una parola di segnalazione preferita per i suggerimenti e le pratiche che non riguardano i danni alla persona.

2.2 Spiegazione dei simboli

I seguenti simboli sono utilizzati in queste istruzioni, sul prodotto o sulla confezione.

	Utilizzare il prodotto solo in ambienti interni asciutti.
	I prodotti contrassegnati da questo simbolo soddisfano tutte le normative comunitarie vigenti nello Spazio Economico Europeo (Dichiarazione di conformità).
	Un istituto di prova indipendente conferma che questo prodotto soddisfa i requisiti e le altre norme di legge in materia di protezione della sicurezza e della salute delle persone.
	I prodotti contrassegnati da questo simbolo appartengono alla classe di protezione II.
	I prodotti etichettati con questo simbolo appartengono alla classe di protezione III.
	Leggere le istruzioni.
	Indicatore per tensione continua
	Etichetta per la tensione alternata

2.3 Istruzioni generali di sicurezza

2.3.1 Rischio di scosse elettriche e surriscaldamento!

⚠ AVVERTENZA!
» L'uso improprio del prodotto può provocare scosse elettriche e incendi!

- Collegare il prodotto solo a una presa di corrente facilmente accessibile, in modo da poterlo scollegare rapidamente dall'alimentazione in caso di guasto.
- Quando si installa il prodotto, assicurarsi che non possa ribaltarsi in nessun caso.
- Il contatto con parti sotto tensione può causare gravi lesioni o morte.
- Non aprire l'involucro, ma affidare la riparazione a specialisti. Rivolgersi a un'officina specializzata. La responsabilità e i diritti di garanzia sono esclusi per le riparazioni effettuate dall'utente, il collegamento improprio o il funzionamento non corretto.
- Non appendere oggetti al prodotto.
- Assicurarsi che la tensione di rete corrisponda alla tensione di ingresso del prodotto.
- Il prodotto non deve mai entrare in contatto con acqua o altri liquidi.
- Non riempire mai il prodotto di liquidi.
- Non utilizzare mai il prodotto in ambienti umidi.
- Non toccare mai il prodotto con le mani bagnate.

2.3.2 Rischio di danni!

⚠ AVVERTENZA!
» L'uso improprio del prodotto può causare danni.

- Non collocare mai il prodotto su o vicino a superfici calde.
- Non esporre mai il prodotto a temperature o condizioni atmosferiche elevate.
- Non utilizzare il prodotto se i componenti sono incrinati, rotti o deformati. Sostituire i componenti danneggiati solo con ricambi originali adeguati.
- Non utilizzare il prodotto nella sua confezione.

⚠ AVVERTENZA!
» Pericoli per i bambini e le persone con ridotte capacità fisiche, sensoriali o mentali (ad esempio, persone parzialmente disabili, anziani con ridotte capacità fisiche e mentali) o mancanza di esperienza e conoscenza (ad esempio, bambini più grandi).

- Questo prodotto può essere utilizzato da bambini di età pari o superiore a 8 anni e da persone con ridotte capacità fisiche, sensoriali o mentali o con mancanza di esperienza e conoscenza, a condizione che abbiano ricevuto supervisione o istruzioni sull'uso del prodotto in modo sicuro e che comprendano i pericoli connessi.
- La pulizia e la manutenzione da parte dell'utente non devono essere eseguite da bambini senza supervisione.
- L'imballaggio e le pellicole protettive comportano un rischio di soffocamento. Tenere l'imballaggio e le pellicole protettive lontano dalla portata dei bambini.

2.3.3 I pericoli delle batterie ricaricabili!

⚠ AVVERTENZA!
» Se si utilizzano le batterie ricaricabili in modo improprio, vi è il rischio di esplosione, incendio o ustioni chimiche dovute alla fuoriuscita del liquido della batteria.

- Non smaltire le batterie nel fuoco.
- Non esporre le batterie alla luce del sole o a fonti di calore illimitate.
- Non smontare o cortocircuitare le batterie.
- Se si sospetta che una batteria sia stata ingerita o sia entrata nel corpo in qualsiasi altro modo, consultare immediatamente un medico.
- Non toccare le batterie che perdono. Se si entra in contatto con il liquido della batteria, lavare accuratamente la zona interessata con abbondante acqua pulita. Se il liquido delle batterie fuoriuscito provoca una reazione cutanea o entra negli occhi, consultare immediatamente un medico.
- Tenere le batterie fuori dalla portata dei bambini.
- Indossare guanti protettivi in caso di perdita della batteria.
- La batteria è installata in modo permanente e non può essere sostituita.
- Quando la batteria ha raggiunto la fine della sua vita utile, è necessario sostituire l'intero prodotto.

2.3.4 Fonte di luce!

⚠ AVVERTENZA!

- La sorgente luminosa di questo apparecchio non può essere sostituita; Quando la sorgente luminosa ha raggiunto la fine della sua vita utile, l'intero apparecchio deve essere sostituito.
- Non guardare mai direttamente nella sorgente luminosa a LED e non abbagliare con la luce altre persone o animali. Ciò può causare danni alla retina.

3 Messa in funzione iniziale

3.1 Controllare il prodotto e l'entità della consegna

3.1.1 Rischio di danni!

NOTA
» Se si apre la confezione in modo incauto con un coltello affilato o altri oggetti appuntiti, il prodotto può danneggiarsi rapidamente.

- Fare molta attenzione all'apertura.

1. Togliere il prodotto dall'imballaggio.
2. Controllare se la fornitura è completa (vedi capitolo Sommario del prodotto).
3. Controllare se il prodotto o le singole parti sono danneggiate. In tal caso, non utilizzare il prodotto. Contattare il produttore.

3.1.2 Carica della batteria

⚠ AVVERTENZA!
» L'uso improprio del prodotto può provocare scosse elettriche.

- Utilizzare la stazione di ricarica solo in ambienti interni asciutti.
- Per caricare la luce corrispondente, utilizzare esclusivamente la stazione di ricarica in dotazione.

1. Inserire la spina di rete 6 della stazione di ricarica 5 in una presa di corrente facilmente accessibile (v. Fig. A).
2. Posizionare la lampada 3 con rilevatore di movimento 8 sulla stazione di ricarica.
3. Per la prima ricarica, lasciare la lampada nella stazione di ricarica per circa 24 ore.
4. Non appena si toglie la lampada dalla stazione di ricarica, essa si riaccende.

A

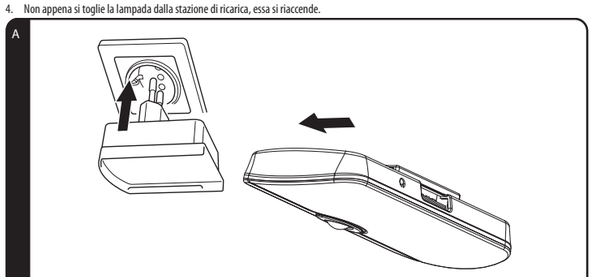

NOTA
» Il caricatore automatico integrato impedisce che la batteria venga sovraccaricata. La luce può rimanere permanentemente sulla stazione di ricarica.

4 Sommario del prodotto

B

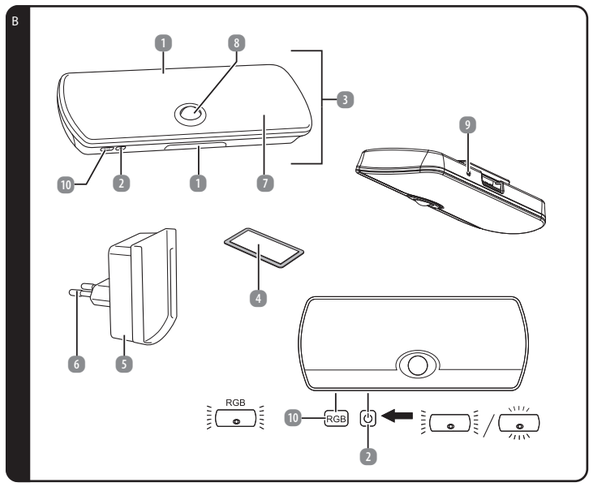

1. Luci posteriori (superiore e inferiore)
2. Interruttore on/off
3. Luce principale (anteriore)
4. Piastra metallica con cuscinetto adesivo
5. Stazione di ricarica
6. Spina di rete
7. Luce notturna
8. Rilevatore di movimento
9. Sensore di luce
10. Pulsante RGB

Produttore
Northpoint GmbH
Bahrenfelder Str. 19
22765 Hamburg
Germany

Fabbricato in Cina

5 Utilizzo

5.1 Utilizzare il prodotto

5.1.1 Funzione torcia

La luce notturna 7 si accende automaticamente al buio se il rilevatore di movimento 8 rileva un movimento entro una distanza di 3 metri. La luce si spegne automaticamente dopo 30 secondi.

Grazie al sensore di luminosità 9, la funzione sensore è attiva solo al buio per risparmiare energia (v. **Fig. C**).

NOTA

» Per garantire un funzionamento affidabile, assicurarsi che nessuna luce estranea cada sul rilevatore di movimento.

Se la luce 3 è inserita nella stazione di ricarica 5 collegata alla rete elettrica, la luce 3 si accende automaticamente in caso di interruzione di corrente (v. **Fig. C**).

C

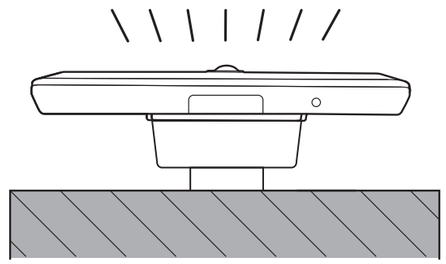

5.1.2 Modalità di funzionamento in modalità batteria ricaricabile

Il prodotto è dotato di una funzione di illuminazione ricaricabile. Premendo ripetutamente l'interruttore on/off 2 sulla luce, è possibile scegliere tra le seguenti modalità di funzionamento (v. **Fig. D**):

Modalità di funzionamento	Funzione
1 x pressione dell'interruttore di accensione/spegnimento 2	La luce principale 3 si accende con una luminosità del 100 % (sempre accesa di giorno e di notte).
2 x pressione dell'interruttore di accensione/spegnimento 2	La luce principale 3 si spegne.
3 x pressione dell'interruttore di accensione/spegnimento 2	Il rilevatore di movimento è attivato (la luce principale lampeggia due volte come indicazione).

D

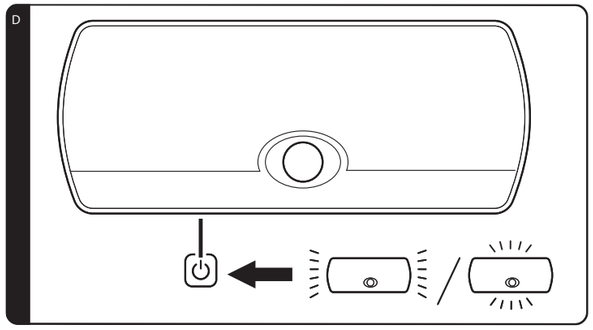

5.1.3 Modalità di funzionamento con l'alimentazione di rete

Quando il prodotto è posizionato nella stazione di ricarica, le luci posteriori si accendono continuamente di notte. Quando viene rilevato un movimento, la luce principale si accende per 30 secondi e le luci posteriori si spengono per 30 secondi. Le luci posteriori si riattivano quindi automaticamente e il rilevatore di movimento si attiva.

Premendo il pulsante RGB 10 si cambia la modalità come segue (v. **Fig. E**):

Modalità di funzionamento	Funzione
1 x pressioni del pulsante RGB 10	Luci posteriori in rosso
2 x pressioni del pulsante RGB 10	Luci posteriori in verde
3 x pressioni del pulsante RGB 10	Luci posteriori in blu
4 x pressioni del pulsante RGB 10	Si attiva il cambio di colore delle luci posteriori.
5 x pressioni del pulsante RGB 10	Le luci posteriori si spengono.

E

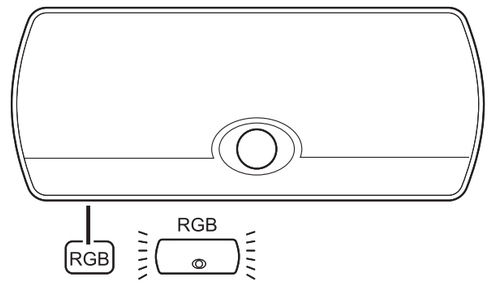

NOTA

» La luce di emergenza si accende automaticamente, sia di giorno che di notte, quando viene tolta la corrente.

5.1.4 Modalità di trasporto e conservazione

NOTA

» Nelle impostazioni di fabbrica, il prodotto dispone di una modalità di trasporto e di stoccaggio:

- Per evitare che il prodotto si accenda nell'imballaggio durante il trasporto e per conservare la batteria, il rilevatore di movimento viene disattivato prima dell'imballaggio. Quando il prodotto è collegato all'alimentazione, esce dalla modalità di trasporto e conservazione.
- La funzione del sensore viene riattivata e il prodotto è pronto per l'uso.
- Per attivare la modalità di trasporto e conservazione, premere contemporaneamente l'interruttore on/off 2 e il pulsante RGB 10 per circa 2 secondi. A questo punto la spia lampeggia tre volte come indicazione e la funzione sensore è disattivata.

5.1.5 Modalità di funzionamento e durata della luce

Durata dell'illuminazione con batteria completamente carica:

Modalità di funzionamento	Durata dell'illuminazione
Luci posteriori	circa 27 ore
Luce principale	circa 2,5 ore
Tutte le luci	circa 1,5 ore

5.1.6 Funzione di ricarica

Quando il prodotto viene inserito nella stazione di ricarica collegata alla rete elettrica, la batteria si carica automaticamente.

Il processo di carica termina automaticamente quando la batteria è completamente carica.

- Non è necessario rimuovere la lampada 3 dalla stazione di ricarica 5.

5.1.7 Montaggio

Il magnete integrato sul retro della lampada 3 consente una rapida installazione.

1. Selezionare la posizione di montaggio desiderata. Assicurarsi che la superficie sia liscia e priva di grasso. Rimuovere la copertura protettiva dal nastro adesivo sulla piastra metallica.
2. Incollare la piastra metallica con il nastro adesivo 4 nella posizione prevista.

Ora è possibile fissare la luce alla piastra metallica.

6 Guasti e risoluzione dei problemi

NOTA

» Se il prodotto non può essere messo in funzione come previsto, contattare il produttore.

Problema	Causa
La luce non si accende.	La batteria non è carica. Caricare la batteria (v. il capitolo "**Carica della batteria**").

7 Pulizia e cura

7.1 Pulizia

⚠ PERICOLO! RISCHIO DI SCOSSE ELETTRICHE!

» Prima di procedere alla pulizia, scollegare il prodotto dalla presa di corrente.

⚠ AVVERTENZA: RISCHIO DI SCOSSA ELETTRICA O DI CORTOCIRCUITO!

» Non immergere mai il prodotto in acqua o altri liquidi. Evitare che l'acqua o altri liquidi penetrino nell'alloggiamento.

ATTENZIONE! RISCHIO DI DANNI!

» Non utilizzare detergenti aggressivi, spazzole con setole di metallo o di nylon o oggetti di pulizia affilati o metallici come coltelli, spatole dure e simili. Questi potrebbero danneggiare le superfici del prodotto.

7.2 Manutenzione e cura

⚠ ATTENZIONE: RISCHIO DI SCOSSE ELETTRICHE!

» Scollegare il prodotto dalla presa di corrente prima di effettuare interventi di manutenzione. Tutti gli interventi di manutenzione diversi da quelli indicati nelle presenti istruzioni devono essere eseguiti da un centro di riparazione professionale. Per gli interventi di manutenzione, contattare il servizio clienti.

7.3 Immagazzinamento

ATTENZIONE! RISCHIO DI DANNI!

» Evitare e proteggere il prodotto da polvere, acqua, umidità, gelo, temperature estreme, umidità elevata e luce solare diretta.

- Prima dell'immagazzinamento, pulire tutte le parti come descritto nel capitolo **Pulizia e cura**.
- Asciugare completamente il prodotto prima di riporlo.
- Conservare sempre il prodotto in un luogo fresco e asciutto a una temperatura ambiente compresa tra 5 °C e 20 °C. Tenere il prodotto fuori dalla portata di bambini e animali domestici.
- Conservare il prodotto fuori dalla portata dei bambini e degli animali domestici.
- Assicurare il prodotto contro lo scivolamento.

8 Dati tecnici

LUCE DI ORIENTAMENTO A LED	
Modello:	**NP-MFL-01BL**
Illuminante:	**12 x LED bianco caldo, 4 x LED RGB**
Colore della luce principale:	**bianco caldo**
Luci posteriori a colori:	**RGB**
Tensione d'ingresso:	**5 V ⎓ 15 mA**
Batteria:	**3,7 V ⎓ 500 mAh Li-Polimero**
Potenza:	**max. 0,9 W**
Classe di protezione:	**III**
STAZIONE DI RICARICA	
Modello:	**NP-MFL-BL**
Tensione d'ingresso:	**220 - 240 V~, 50 Hz**
Potenza:	**max. 1 W**
Classe di protezione:	**II**
Portata del sensore di movimento:	**Circa 3 m di raggio d'azione, angolo di rilevamento max. 90 °**

9 Dichiarazione di conformità

Con la presente Northpoint GmbH dichiara che il prodotto con il numero di modello NP-MFL-01BL è conforme agli standard prescritti dalla legge. È possibile ottenere una dichiarazione di conformità completa in qualsiasi momento inviando un'e-mail a support@northpoint.de, indicando il numero del modello.

10 Istruzioni per lo smaltimento

10.1 Smaltimento dell'imballaggio

Questo simbolo indica come separare correttamente i materiali della confezione per lo smaltimento.
La confezione di carta deve essere smaltita con la carta e le confezioni in plastica, metallo o materiali misti nella relativa raccolta differenziata.

10.2 Smaltimento di vecchi apparecchi / batterie / batterie ricaricabili

(Applicabile nell'Unione Europea e in altri Paesi europei con sistemi di raccolta differenziata dei materiali riciclabili)

I vecchi apparecchi non devono essere smaltiti con i rifiuti domestici!

Questa etichetta indica che questo prodotto non deve essere smaltito con i normali rifiuti domestici. Per evitare danni alla salute umana e all'ambiente dovuti allo smaltimento incontrollato dei rifiuti, riciclare il prodotto in modo responsabile per promuovere il riutilizzo sostenibile delle risorse materiali.

Per restituire il vecchio apparecchio, utilizzare i sistemi di restituzione e raccolta o rivolgersi al punto vendita in cui è stato acquistato il prodotto. Il prodotto verrà riciclato nel rispetto dell'ambiente. L'utente è obbligato per legge a restituire i vecchi apparecchi elettrici dopo il loro utilizzo. Lo smaltimento è gratuito per l'utente.

Il simbolo del cassonetto barrato sulle pile o sugli accumulatori indica che non devono essere smaltiti con i rifiuti domestici al termine della loro vita utile. Se le pile o gli accumulatori contengono mercurio (Hg), cadmio (Cd) o piombo (Pb), troverete il rispettivo simbolo chimico sotto il simbolo del bidone barrato. Siete obbligati per legge a restituire le vecchie pile e gli accumulatori dopo l'uso. Potete farlo gratuitamente presso un punto vendita o un altro punto di raccolta vicino a voi. Gli indirizzi dei centri di raccolta adatti possono essere richiesti al proprio comune o all'amministrazione locale.

Le pile possono contenere sostanze nocive per l'ambiente e la salute umana.

Occorre prestare particolare attenzione quando si maneggiano batterie contenenti litio, a causa dei rischi specifici che comportano.

La raccolta differenziata e il riciclaggio delle vecchie pile e degli accumulatori dovrebbero evitare effetti negativi sull'ambiente e sulla salute umana.

Evitare il più possibile la produzione di rifiuti da batterie vecchie, ad esempio preferendo batterie con una durata maggiore o batterie ricaricabili. Evitate di sporcare gli spazi pubblici evitando di lasciare in giro batterie o apparecchiature elettriche ed elettroniche contenenti batterie.

Verificate le possibilità di riciclare le pile invece di smaltirle.

Smaltite le pile e le batterie ricaricabili solo quando sono scariche!

Le batterie e le batterie ricaricabili che non sono installate in modo permanente nel prodotto devono essere rimosse e smaltite separatamente prima dello smaltimento.

La batteria ricaricabile deve essere rimossa per essere smaltita separatamente. NON tentare di aprire o smontare il prodotto per rimuovere la batteria. La batteria deve essere rimossa da personale qualificato.

Nota per il personale qualificato: Per rimuovere la batteria, spegnere il prodotto e scollegarlo dalla fonte di ricarica. Rimuovere il coperchio principale sul lato inferiore del prodotto con un attrezzo adatto e quindi rimuovere il coperchio del vano batteria. Rimuovere il circuito stampato ed estrarre la batteria.

11 Garanzia

Prima di spedire il suo prodotto la invitiamo a contattare la nostra **ASSISTENZA POST-VENDITA** telefonicamente oppure per e-mail. In questo modo possiamo aiutarla in caso di eventuali errori nell'utilizzo del prodotto.

11.1 Condizioni di garanzia

Gentile cliente

La garanzia convenzionale **ALDI S.r.l**. (di seguito: garanzia) si aggiunge alla garanzia legale di due anni del venditore prevista dal Codice del Consumo, consentendole di richiedere, alle condizioni che seguono, le seguenti prestazioni:

Durata della garanzia:	**3 anni** a partire dal momento di ricezione della merce
Garanzia:	sostituzione dell'articolo oppure rimborso. Nessun costo di trasporto

La preghiamo di tenere presente che il tipo di garanzia viene definito caso per caso da **ALDI S.r.l.**.

Per attivare la garanzia la preghiamo di:

- **Recarsi** nel punto vendita in cui prodotto è stato acquistato e tenere a portata di mano la scheda di garanzia compilata e la ricevuta o lo scontrino originale.

La garanzia non si estende a danni causati da:

- **eventi naturali** (p. es. fulmini, acqua, fuoco, gelo ecc.)**, incidenti, trasporto, batterie che perdono liquido oppure utilizzo improprio**
- **danni o modifiche da parte dell'acquirente/di terzi**
- **inadempienza delle misure di sicurezza e di manutenzione, errori d'uso**
- **calcificazione, perdita di dati, programmi dannosi, bruciature dello schermo**
- **normale usura delle parti ad essa soggette** (p. es. la capacità della batteria)

La presente garanzia si aggiunge alla garanzia legale ed i conseguenti diritti previsti dalla legge a favore dei consumatori, che acquistano i prodotti nei punti vendita di ALDI S.r.l., non sono in alcun modo pregiudicati e/o limitati dalla presente garanzia ai sensi degli articoli da 128 a 135 del Codice del Consumo ove tali prodotti presentino un difetto di conformità nei 24 mesi successivi alla data di acquisto o consegna. Il difetto deve essere denunciato entro 2 mesi dalla scoperta.