1:18 RC Super High Speed Car mode d'emploi

Adapté aux personnes âgées de 14 ans et plus. Ainsi, l'expérience de conduite est sûr et facile, veuillez lire attentivement ce manuel et le conserver pour référence.

Consignes de sécurité

*Ne jamais conduire le véhicule sur la voie publique ne, dans laquelle le trafic peut être compromise.
*Conduire le véhicule jamais à proximité ou dans la direction des animaux ou des personnes, vous empêchez blessures ou des dommages.
*Ne jamais rouler près des lacs et des rivières, éviter tout contact avec l'eau.

*Pour assurer un plaisir de conduite sans problème, suivez ces étapes avant le voyage:

1. Sortir l'antenne complètement.
2. Déclencher le véhicule
3. Déclencher le véhicule

*Appliquer après avoir conduit des points 3-1 ci-dessus.
*Ne touchez jamais les roues tournantes.
*Ne conduisez jamais ce véhicule RC dans l'eau, éviter tout contact avec de l'eau ou de l'humidité, ce qui peut conduire à des problèmes.
*Le moteur et la batterie peuvent être très chaud, soyez prudent.
*Examiner l'antenne complètement, si vous n'utilisez pas le véhicule.
*Retirez les piles du véhicule et de la télécommande si vous ne les utilisez pas pendant une longue période.

Remarques sur les piles de manutention

*Ne pas retirer la batterie ou le chargeur à part et ne pas couper le câble de batterie à travers, ce qui peut causer un court-circuit et / ou endommager le produit.
*Utilisez uniquement le chargeur fourni.
*Après le voyage, refroidir la batterie avant qu'il ne soit chargé.
*Déconnectez le véhicule du chargeur, si le produit n'est pas utilisé.
*Retirez les piles de la télécommande si vous ne l'utilisez pas pendant longtemps.
*Ne jamais jeter les piles usagées dans un feu.

conseils de sécurité

Ne jamais conduire le véhicule sur la voie publique, dans lequel le trafic et en danger ou peut causer des accidents.

Ce produit contient de petites pièces, s'il vous plaît garder hors de portée des enfants.

Ne Jamais vise l'antenne contre des gens et des parties du corps.

Le moteur et la batterie peuvent être très chauds. Se il vous plaît ne touchez pas jusqu'à ce qu'ils aient refroidi.

Dépannage

Problème	Cause	Solution
Le véhicule ne réagit pas	La télécommande ou le véhicule n'est pas allumée.	Allumer la télécommande ou le véhicule.
	Les piles n'ont pas été insérées correctement.	Insérer les piles correctement
	Non chargé la batterie du véhicule	Rechargez la batterie
Le véhicule ne répond pas à des instructions	Les piles de la télécommande ou du véhicule sont faibles	Remplacez les piles de la télécommande, charger la batterie dans le véhicule
	L'antenne n'est pas vissée ou pas sortie complètement.	Visser l'antenne ou la sortir complètement.

IMPORTANT

*Ainsi, l'expérience de conduite est sûr et facile, veuillez lire attentivement ce manuel et le conserver pour référence.
*Ce produit contient de petites pièces, s'il vous plaît garder hors de portée des enfants.
*Evitez le contact avec de l'eau ou de l'humidité, ce qui peut conduire à des problèmes.
*Conservez l'emballage.
*Vérifiez systématiquement l'intégrité de vos appareils et renouvelez-en les pièces endommagées par des pièces de rechange originales.
*Les batteries et le chargeur doivent être utilisés correctement.
*Utiliser que le chargeur fourni.
*Ne Jamais vise l'antenne contre des gens et des parties du corps.
*Insérez les piles en respectant la polarité.
*Utilisez uniquement des batteries rechargeables ou non rechargeables.
*Les piles non rechargeables ne doivent pas être rechargées
*Les piles rechargeables doivent être rechargées que sous la surveillance d'un adulte.
*Différents types de piles ou des batteries neuves et usagées ne doivent pas être mélangé
*Les batteries usagées doivent être retirées
*Les bornes d'alimentation ne doivent pas être mises en court-circuit
*Ne pas jeter ce produit ou des piles dans un feu
*Retirez les piles de l'appareil lorsqu'il n'est pas utilisé pendant une longue période
*Conservez l'information pour référence future.

Lancement de produit

Article: A979-B 1:18 RC Super Speed Car
Dimension du véhicule:
Longueur 245*largeur 175* hauteur94MM
distance de la roue avant-arrière:165MM
distance de la roue gauche-droit:105MM
diamètre de roue:61MM
Pile télécommande: 4x AA
Batterie véhicule:7.4V1400MAH
druée de la charge: 2.5 heueres
durée du voyage: 6 minutes
Portée télécommande: env. 100 mètre
Moteur:540

vitesse: 70km/h
Servo:17G
Suspension indépendante

Instructions de conduite

1. Tournez le volant de commande vers la gauche, le véhicule tourne à gauche, l'angle de braquage peut être contrôlé par le volant

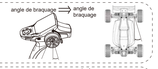

2. Tournez le volant de commande vers la droite, le véhicule tourne à droite, l'angle de braquage peut être contrôlé par le volant

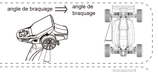

3. En tirant l'accélérateur en arrière le véhicule se déplace vers l'avant. En ajustant du l'accélérateur, la vitesse peut être régulée. Pour ralentir pousser l'accélérateur complètement vers l'avant.

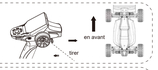

4 En poussant l'accélérateur en avant le véhicule se déplace en arrière. En ajustant du l'accélérateur, la vitesse peut être régulée. Pour ralentir pousser l'accélérateur complètement en arrière.

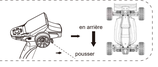

Instructions de chargement

Charger la Batterie

1) Renseignez-vous avant de charger la batterie si l'alimentation est suffisante.
2) Charger la batterie, quand elle est complètement vide. Temps de charge max. 2.5 heures.
3) Charger la batterie uniquement sous la supervision d'un adulte.

composants électroniques

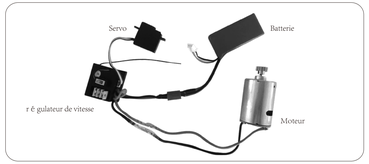

Pratique et Maintenance

Utilisation du véhicule & Télécommande

1. 1. Enclencher la télécommande l'indicateur de batterie s'allume, ensuite enclencher le véhicule
2. Appuyer sur l'accélérateur lentement.
3. Tournez le volant de commande vers la gauche ou la droite et regarder la fonction sur le véhicule.
4. Placer le véhicule sur le sol. Si les roues tournent par lui-même, ajuster le réglage fin 5 jusqu'à ce que la roue cet arrêt.
5. OK, ready to run.

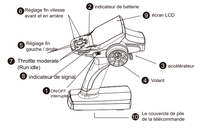

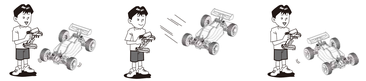

Assembly Exploded Diagram

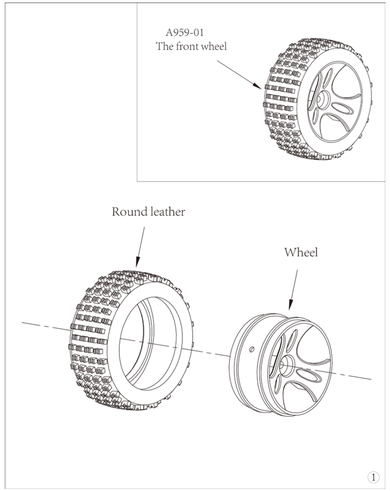

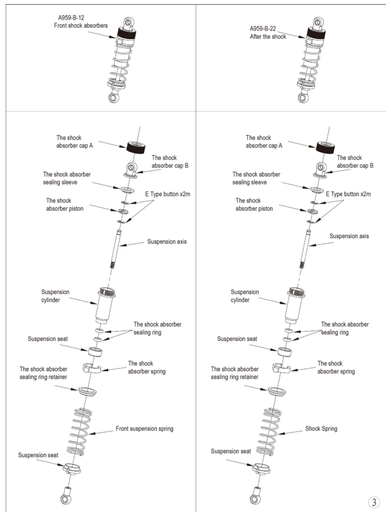

6

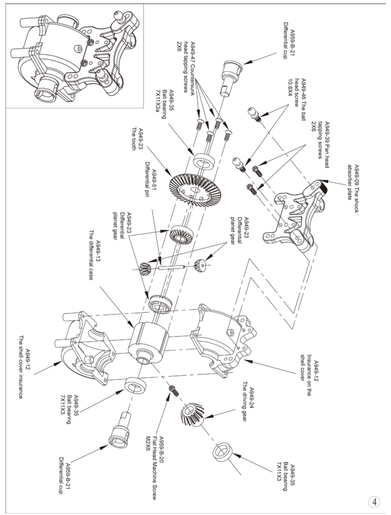

7

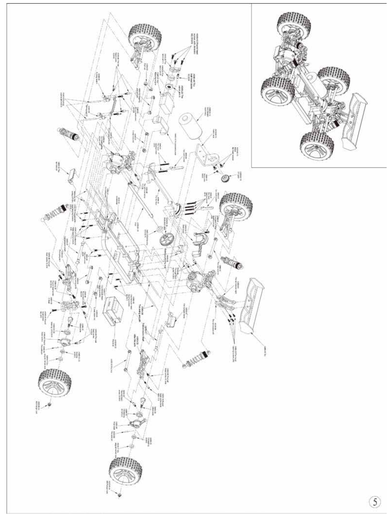

8

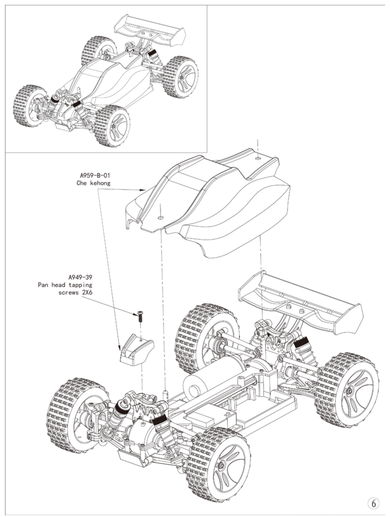

9

Pièces de Rechange

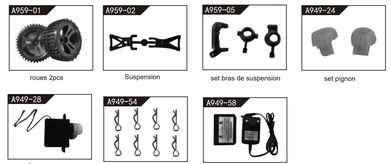

10