HOFER

Bedienungs-anleitung

EASY HOME
HOME ENVIRONMENT

LOKALES KLIMAGERÄT

Originalbetriebsanleitung

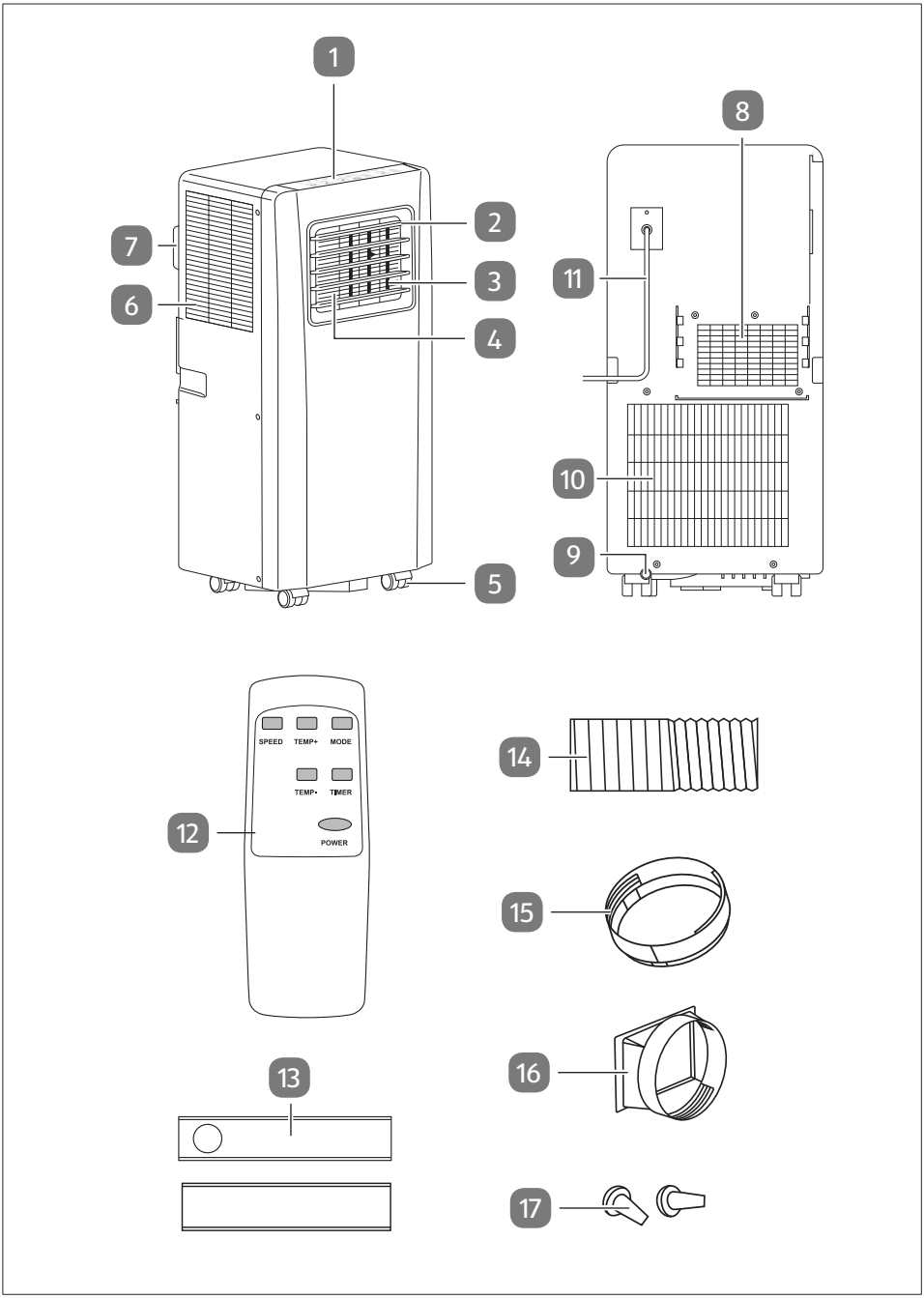
1
2
3
4
5
6
7
8
9
10
11
SPEED
TEMP+
MODE
TEMP-
TIMER
POWER
12
13
14
15
16
17

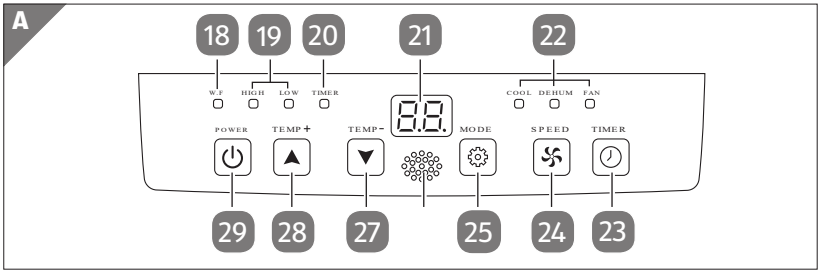
A
18
19
20
21
22
W.F
HIGH
LOW
TIMER
COOL
DEHUM
FAN
POWER
TEMP+
TEMP-
MODE
SPEED
TIMER
29
28
27
25
24
23

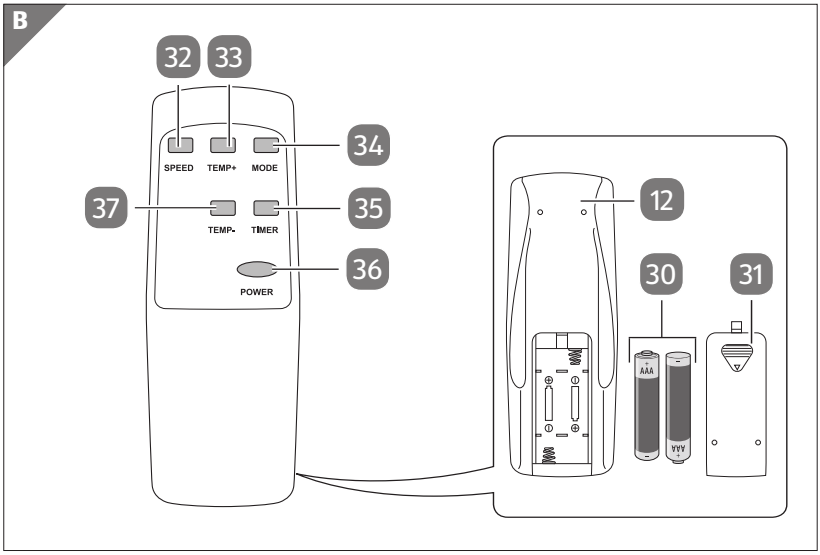
B
32
33
34
37
35
36
SPEED
TEMP+
MODE
TEMP-
TIMER
POWER
12
30
31

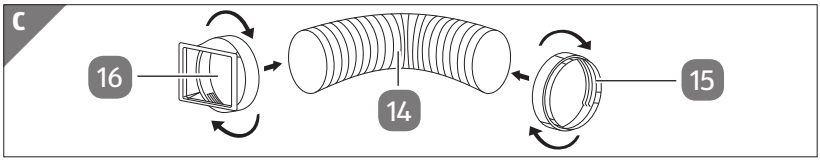
C
16
14
15

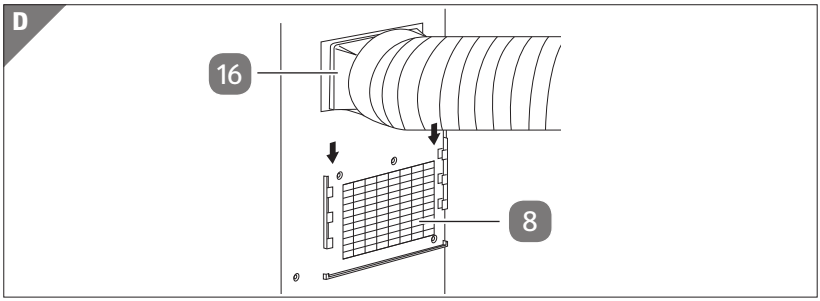
D
16
8

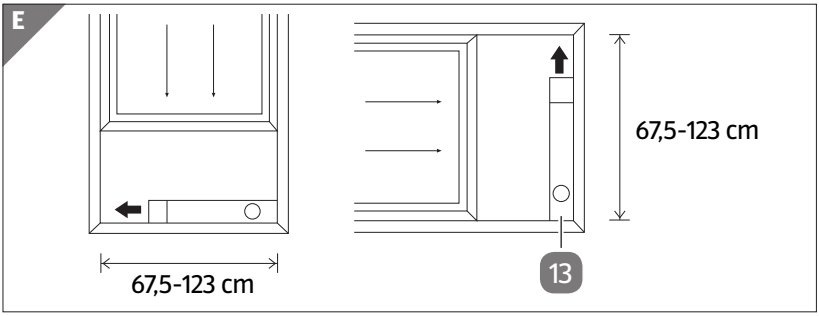
E
67,5-123 cm
67,5-123 cm
13

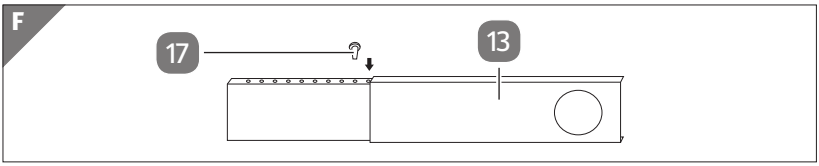
F
17
13

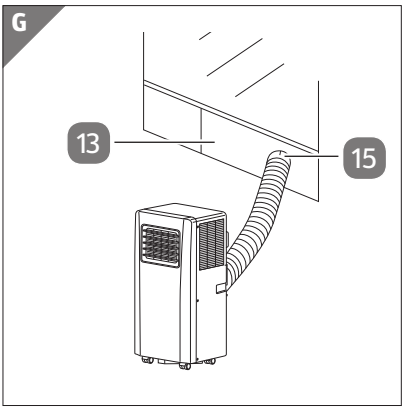
G
13
15

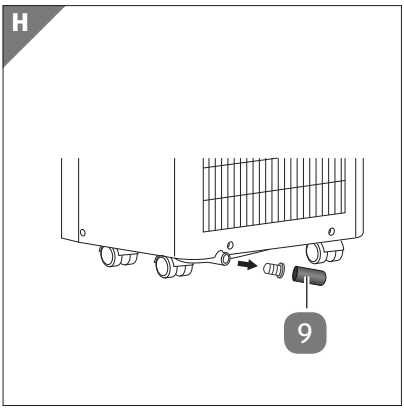
H
9

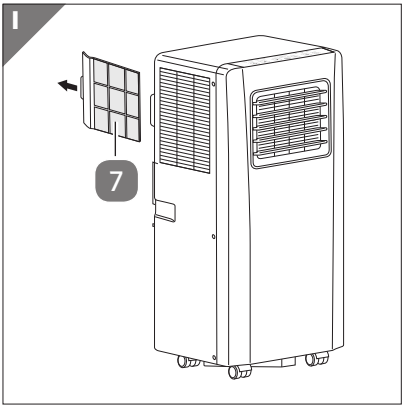
I
7

Lieferumfang/Geräteteile

1. Bedienfeld
2. Horizontale Lamellen
3. Vertikale Lamellen
4. Vorderer Luftauslass
5. Rolle (4x)
6. Seitlicher Lufteinlass
7. Luftfilter
8. Hinterer Luftauslass
9. Entleerungsstopfen
10. Hinterer Lufteinlass
11. Netzkabel mit Netzstecker
12. Fernbedienung
13. Fensterdurchführung
14. Heißluft-Auslassschlauch
15. Schlauchanschluss (Fenster)
16. Schlauchanschluss (Klimagerät)
17. Fixierstopfen (2x)
18. Wassertankanzeige (W.F)
19. Lüftergeschwindigkeitsanzeige (HIGH/LOW)
20. Timer-Anzeige
21. Display
22. Modus-Anzeige (COOL/DEHUM/FAN)
23. TIMER-Taste
24. Geschwindigkeitstaste SPEED
25. Modus-Taste MODE
26. Signalempfänger
27. TEMP- -Taste
28. TEMP+ -Taste
29. Ein-/Aus-Taste POWER
30. Batterie (2 x AAA)
31. Batteriefachdeckel
32. Taste "SPEED"
33. Taste "TEMP+"
34. Taste "MODE"
35. Taste "TIMER"
36. Taste "POWER"
37. Taste "TEMP-"

Der Lieferumfang beinhaltet zwei 1,5 V-Batterien vom Typ AAA.

Inhaltsverzeichnis

Übersicht....2
Lieferumfang/Geräteteile....5
Allgemeines....7
Bedienungsanleitung lesen und aufbewahren....7
Bestimmungsgemäßer Gebrauch....7
Zeichenerklärung....8
Sicherheit....9
Sicherheitshinweise....9
Erstinbetriebnahme....15
Gerät und Lieferumfang prüfen....15
Gerät aufstellen....15
Batterien in Fernbedienung einlegen / wechseln....16
Bedienung....17
Kühlmodus verwenden....17
Entfeuchtungsmodus verwenden....18
Lüftungsmodus verwenden....18
Timerfunktion verwenden....19
Luftstrom einstellen....20
Wassertank entleeren....20
Permanenter Wasserabfluss....21
Fehlersuche....22
Reinigung....23
Prüfung....24
Lagerung....25
Technische Daten....26
Konformitätserklärung....26
Entsorgung und Umweltschutz....27
Verpackung entsorgen....27
Altgerät entsorgen....27
Schaltplan....28

Allgemeines

Bedienungsanleitung lesen und aufbewahren

Diese Bedienungsanleitung gehört zu diesem lokalen Klimagerät, im Nachfolgenden auch Gerät genannt. Sie enthält wichtige Informationen zur Inbetriebnahme und Bedienung.

Lesen Sie die Bedienungsanleitung, insbesondere die Sicherheitshinweise, sorgfältig durch, bevor Sie das Gerät einsetzen. Die Nichtbeachtung dieser Bedienungsanleitung kann zu schweren Verletzungen oder Schäden am Gerät führen.

Die Bedienungsanleitung basiert auf den in der Europäischen Union gültigen Normen und Regeln. Beachten Sie im Ausland auch landesspezifische Richtlinien und Gesetze.

Bewahren Sie die Bedienungsanleitung für die weitere Nutzung auf. Wenn Sie das Gerät an Dritte weitergeben, geben Sie unbedingt diese Bedienungsanleitung mit.

Diese Anleitung ist bei unserem Kundendienst auch in PDF-Format erhältlich.

Bestimmungsgemäßer Gebrauch

Das Gerät ist ausschließlich zur Temperaturregulierung, Umwälzung und Entfeuchtung von Luft in trockenen Innenräumen konzipiert.

Dieses Gerät ist für den Privatgebrauch bzw. eine haushaltsähnliche Benutzung ausgelegt, wie beispielsweise:

- Teeküchen in Geschäften, Büros und anderen Arbeitsplätzen;
- Bauernhöfe;
- Kunden von Hotels, Motels und sonstigen Unterkünften;
- Bed and Breakfasts.

Verwenden Sie das Gerät nur wie in dieser Anleitung beschrieben. Jede andere Verwendung gilt als nicht bestimmungsgemäß und kann zu Sachschäden oder sogar zu Personenschäden führen. Das Gerät ist kein Kinderspielzeug.

Der Hersteller oder Händler übernimmt keine Haftung für Schäden, die durch nicht bestimmungsgemäßen oder falschen Gebrauch entstanden sind.

Zeichenerklärung

Die folgenden Symbole werden in dieser Bedienungsanleitung, auf dem Gerät oder auf der Verpackung verwendet.

Dieses Symbol gibt Ihnen nützliche Zusatzinformationen zum Zusammenbau oder Betrieb.

Konformitätserklärung (siehe Kapitel „Konformitätserklärung“): Mit diesem Symbol gekennzeichnete Produkte erfüllen alle anzuwendenden Gemeinschaftsvorschriften des Europäischen Wirtschaftsraums.

Dieses Symbol zeigt an, dass die Bedienungsanleitung sorgfältig gelesen werden sollte.

Dieses Symbol zeigt an, dass Servicepersonal dieses Gerät unter Bezugnahme des Installationshandbuchs handhaben sollte.

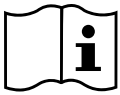

Dieses Symbol zeigt an, dass Informationen wie die Bedienungsanleitung oder die Installationsanleitung verfügbar sind.

Dieses Symbol kennzeichnet Geräte, die der Schutzklasse I entsprechen.

Die Fernbedienung entspricht der Schutzklasse III.

Das Gerät darf ausschließlich in Innenräumen verwendet werden.

Das Prüfsiegel „GS“ (Geprüfte Sicherheit) bestätigt die Konformität des Gerätes mit dem deutschen Produktsicherheitsgesetz (ProdSG).

Dieses Symbol zeigt an, dass dieses Gerät ein brennbares Kältemittel verwendet.
Wenn das Kältemittel ausläuft und einer externen Zündquelle ausgesetz ist, besteht Brandgefahr.

Sicherheit

Die folgenden Signalworte werden in dieser Bedienungsanleitung verwendet.

⚠ WARNUNG!	Dieses Signalsymbol/-wort bezeichnet eine Gefährdung mit einem mittleren Risikograd, die, wenn sie nicht vermieden wird, den Tod oder eine schwere Verletzung zur Folge haben kann.
⚠ VORSICHT!	Dieses Signalsymbol/-wort bezeichnet eine Gefährdung mit einem niedrigen Risikograd, die, wenn sie nicht vermieden wird, eine geringfügige oder mäßige Verletzung zur Folge haben kann.
HINWEIS!	Dieses Signalwort warnt vor möglichen Sachschäden.

Sicherheitshinweise

⚠ WARNUNG!

Stromschlaggefahr!

Fehlerhafte Elektroinstallation oder zu hohe Netzspannung kann zu elektrischem Stromschlag führen.

- Schließen Sie das Netzkabel nur an, wenn die Netzspannung der Steckdose mit der Angabe auf dem Typenschild übereinstimmt.
- Schließen Sie das Netzkabel nur an eine gut zugängliche Steckdose an, damit Sie das Netzkabel in einem Störfall schnell vom Stromnetz trennen können.

- Betreiben Sie das Gerät nicht, wenn es sichtbare Schäden aufweist oder das Netzkabel bzw. der Netzstecker defekt ist.
- Wenn das Netzkabel des Gerätes beschädigt ist, muss es durch den Hersteller oder seinen Kundendienst oder eine ähnlich qualifizierte Person ersetzt werden, um Gefährdungen zu vermeiden.
- Öffnen Sie das Gerät nicht, sondern überlassen Sie die Reparatur Fachkräften. Wenden Sie sich dazu an die auf der Garantiekarte angegebene Serviceadresse. Bei eigenständig durchgeführten Reparaturen, unsachgemäßem Anschluss oder falscher Bedienung sind Haftungs- und Garantieansprüche ausgeschlossen.
- Bei Reparaturen dürfen nur Teile verwendet werden, die den ursprünglichen Gerätedaten entsprechen. In diesem Gerät befinden sich elektrische und mechanische Teile, die zum Schutz gegen Gefahrenquellen unerlässlich sind.
- Betreiben Sie das Gerät nicht mit einer externen Zeitschaltuhr oder einem separaten Fernwirksystem.
- Tauchen Sie weder das Gerät noch das Netzkabel oder den Netzstecker in Wasser oder andere Flüssigkeiten.
- Fassen Sie das Netzkabel niemals mit feuchten Händen an.
- Ziehen Sie das Netzkabel nie am Kabel aus der Steckdose, sondern fassen Sie immer den Netzstecker an.
- Verwenden Sie das Netzkabel nie als Tragegriff.
- Stellen Sie keine Gegenstände auf das Netzkabel.
- Halten Sie das Gerät und das Netzkabel von offenem Feuer und heißen Flächen fern.
- Verlegen Sie das Netzkabel so, dass es nicht zur Stolperfalle wird.
- Knicken Sie das Netzkabel nicht und legen Sie es nicht über scharfe Kanten.

- Betreiben Sie das Gerät nie in Feuchträumen oder bei einer Luftfeuchtigkeit von über 75 %.
- Lagern oder verwenden Sie das Gerät nie so, dass es in eine Wanne oder in ein Waschbecken fallen kann. Ist das Gerät ins Wasser gefallen, benutzen Sie es nicht.
- Greifen Sie niemals nach dem Gerät, wenn es ins Wasser gefallen ist. Trennen Sie das Gerät sofort vom Stromnetz.
- Trennen Sie das Gerät vom Stromnetz, wenn eine Störung auftritt (z. B. ungewöhnliche Geräusche oder Rauchbildung).
- Sorgen Sie dafür, dass Kinder keine Gegenstände in das Gerät hineinstecken.
- Wenn Sie das Gerät nicht benutzen, es reinigen oder wenn eine Störung auftritt, schalten Sie das Gerät immer aus und trennen Sie es vom Stromnetz.

⚠ WARNUNG!

Verletzungsgefahr!

Gefahren durch unsachgemäße Handhabung für Kinder und Personen mit verringerten physischen, sensorischen oder mentalen Fähigkeiten (beispielsweise teilweise Behinderte, ältere Personen mit Einschränkung ihrer physischen und mentalen Fähigkeiten) oder Mangel an Erfahrung und Wissen (beispielsweise ältere Kinder).

- Dieses Gerät kann von Kindern ab 8 Jahren und darüber sowie Personen mit verringerten physischen, sensorischen oder mentalen Fähigkeiten oder Mangel an Erfahrung und Wissen benutzt werden, wenn sie beaufsichtigt oder bezüglich des sicheren Gebrauchs des Gerätes unterwiesen wurden und die daraus resultierenden Gefahren verstehen.
- Dieses Gerät darf von Kindern jünger als 8 Jahre nicht benutzt werden.

- Halten Sie Kinder jünger als 8 Jahre vom Gerät und von der Anschlussleitung fern.
- Kinder dürfen nicht mit dem Gerät spielen.
- Reinigung und Benutzerwartung dürfen von Kindern über 8 Jahren nur unter Beaufsichtigung durchgeführt werden.
- Lassen Sie das Gerät während des Betriebs nicht unbeaufsichtigt.
- Lassen Sie Kinder nicht mit der Verpackungsfolie spielen. Sie können sich beim Spielen darin verfangen und ersticken.

⚠ WARNUNG!

Explosionsgefahr!

Der Kühlkreislauf enthält 160 g Kältemittelgas Propan (R290), ein brennbares Naturgas mit hoher Umweltverträglichkeit. Das Kältemittel kann sich im Fall einer Beschädigung des Kühlkreislaufes entzünden.

- Das Produkt darf nur in Räumen aufgestellt, betrieben oder gelagert werden, deren Bodenfläche größer als 12 m² ist!
- Achten Sie beim Transportieren und Aufstellen des Gerätes darauf, dass keine Teile des Kühlkreislaufes beschädigt werden.
- Vermeiden Sie offenes Feuer und Zündquellen, wenn der Kühlkreislauf beschädigt ist.
- Lüften Sie den Raum, in dem das Gerät steht, gut durch, wenn der Kühlkreislauf beschädigt ist.

⚠ WARNUNG!

Verletzungs- und Beschädigungsgefahr.
Falscher Gebrauch von Batterien kann zur Beschädigung der umliegenden Bauteile und zu Körperverletzung durch entweichende Batterieflüssigkeit führen.

- Nehmen Sie niemals die Ummantelung von Batterien ab, schließen Sie Batterien nicht kurz und versuchen Sie nicht, Batterien aufzuladen.
- Setzen Sie Batterien niemals einer Hitzequelle, Feuer oder direkter Sonneneinstrahlung aus.
- Verwenden Sie nur Batterien einer Art in einem Batteriepack und mischen Sie keine unterschiedlich gebrauchten Batterien oder Akkus mit neuwertigen Batterien.
- Achten Sie auf korrekte Ausrichtung der Batteriepole beim Einlegen in das Batteriefach.

⚠ VORSICHT!

Verätzungsgefahr!
Batterien können auslaufen, besonders, wenn sie älter sind. Wenn Sie in direkten Kontakt mit der Batteriesäure kommen, besteht Verätzungsgefahr.

- Vermeiden Sie den Kontakt von Batteriesäure mit Haut, Augen und Schleimhäuten.
- Wenn Sie mit Batteriesäure in Kontakt gekommen sind, waschen Sie die betreffende Stellen sofort mit reichlich klarem Wasser ab und suchen Sie umgehend einen Arzt auf.
- Wenn die Batteriesäure mit Ihren Augen in Kontakt kommt, spülen Sie Ihre Augen sofort min. 10 Minuten lang mit kaltem Wasser aus. Ziehen Sie so schnell wie möglich einen Arzt hinzu.

- Nehmen Sie auslaufende Batterien sofort aus dem Batteriefach.

Verletzungsgefahr!

HINWEIS!

Beschädigungsgefahr!

Unsachgemäßer Umgang mit dem Gerät kann zu Beschädigungen des Geräts führen.

- Benutzen Sie das Gerät auf einer gut zugänglichen, ebenen, trockenen, hitzebeständigen und ausreichend stabilen Arbeitsfläche. Stellen Sie das Gerät nicht an den Rand oder an die Kante der Arbeitsfläche.
- Achten Sie darauf, dass das Gerät stets auf einer ebenen Fläche steht und nicht wegrollen kann.
- Vermeiden Sie einen Hitzestau, indem Sie das Gerät nicht direkt an eine Wand oder unter Hängeschränke o. Ä. stellen.
- Stellen Sie das Gerät nie auf oder in der Nähe von heißen Oberflächen ab (Herdplatten etc.) und setzen Sie das Gerät niemals hoher Temperatur (Heizung etc.) oder Witterungseinflüssen (Regen etc.) aus.
- Tauchen Sie das Gerät zum Reinigen niemals in Wasser und verwenden Sie zur Reinigung keinen Dampfreiniger. Das Gerät kann sonst beschädigt werden.
- Verwenden Sie das Gerät nicht mehr, wenn Bauteile des Geräts Risse oder Sprünge aufweisen oder sich verformt haben. Ersetzen Sie beschädigte Bauteile nur durch passende Originalersatzteile.
- Ein Zerlegen, weiter als abgebildet, kann irreparable Beschädigungen verursachen und Garantieansprüche ausschließen.
- Transportieren und lagern Sie das Gerät stets aufrecht und vermeiden Sie ein Kippen.

- Betreiben Sie das Gerät in Räumen mit einem Volumen von maximal 70 m³.

Erstinbetriebnahme

Gerät und Lieferumfang prüfen

⚠ WARNUNG!

Erstickungsgefahr!

Kinder können sich beim Spielen mit der Verpackungsfolie darin verfangen und ersticken.

- Stellen Sie sicher, dass Kinder nicht mit der Verpackungsfolie spielen.

HINWEIS!

Beschädigungsgefahr!

Wenn Sie die Verpackung unvorsichtig mit einem scharfen Messer oder anderen spitzen Gegenständen öffnen, kann das Gerät beschädigt werden.

- Gehen Sie daher beim Öffnen sehr vorsichtig vor.

1. Heben Sie das Gerät mit beiden Händen aus der Verpackung.
2. Prüfen Sie, ob die Lieferung vollständig ist (siehe Kapitel "Lieferumfang/ Geräteteile").
3. Prüfen Sie das Gerät und die Einzelteile auf Schäden. Nehmen Sie ein beschädigtes Gerät nicht in Betrieb, und wenden Sie sich über die auf der Garantiekarte angegebene Serviceadresse an den Hersteller.

Gerät aufstellen

Stellen Sie das Gerät auf einer gut zugänglichen, ebenen, trockenen, hitzebeständigen und stabilen Fläche auf, um Vibrationen und Lärm möglichst gering zu halten.

Das Produkt verfügt über Rollen 5. Rollen Sie das Produkt nicht über Gegenstände und schützen Sie ggf. empfindliche Bodenbeläge vor Beschädigung.

Das Produkt muss sich in der Nähe einer ordnungsgemäß installierten Schutzkontaktsteckdose befinden.

Stellen Sie sicher, dass die Lufteinlässe 6 / 10 und die Luftauslässe 4 / 8 stets frei sind.

Halten Sie einen Mindestabstand von 30 cm zwischen dem Produkt und Hindernissen ein.

Die Fensterdurchführung 13 ist für horizontale und vertikale Schiebefenster konzipiert, um die Abluft des Produkts ins Freie zu befördern.

1. Schrauben Sie den Schlauchanschluss (Fenster) 15 und den Schlauchanschluss (Klimagerät) 16 je an einem Ende des Heißluft-Auslassschlauchs 14 fest (siehe Abb. C).
2. Schieben Sie den Schlauchanschluss (Klimagerät) in die dafür vorgesehene Schiene am hinteren 8 Luftauslass (siehe Abb. D).
3. Platzieren Sie die Fensterdurchführung 13 an der Fensteröffnung und stellen Sie die Länge der Fensterdurchführung so ein, dass sie der Breite bzw. der Höhe des Fensters entspricht (siehe Abb. E).

   Die Fensterdurchführung kann je nach Bedarf zwischen 67,5 cm und 123 cm eingestellt werden.
4. Fixieren Sie den beweglichen Teil der Fensterdurchführung mithilfe eines Fixierstopfens 17 (siehe Abb. F).
5. Schließen Sie das Fenster so, dass es direkt an die Fensterdurchführung anschließt und diese fixiert.
6. Stecken Sie den Schlauchanschluss (Fenster) in die runde Öffnung der Fensterdurchführung, sodass er fest einrastet (siehe Abb. G).
7. Stecken Sie den Netzstecker 11 in eine ordnungsgemäß installierte Schutzkontaktsteckdose.

   Verwenden Sie keine Verlängerungskabel oder Mehrfachstecker.

Das Gerät ist aufgestellt.

Batterien in Fernbedienung einlegen / wechseln

1. Öffnen Sie die den Batteriefachdeckel 31 an der Unterseite der Fernbedienung 12 (siehe Abb. B).

   Entfernen Sie ggf. verbrauchte Batterien aus dem Batteriefach.
2. Legen Sie 2 Batterien 30 des Typs AAA (LR03) in das Batteriefach ein.

   Achten Sie hierbei auf die richtige Polarität (+ bzw. –).
3. Setzen Sie den Batteriefachdeckel wieder ein.

Die Batterien sind eingelegt bzw. ausgetauscht.

Bedienung

Das Gerät verfügt über 3 Betriebsmodi: Kühlmodus, Entfeuchtungsmodus und Lüftungsmodus.

Sämtliche nachfolgend aufgeführten Einstellungen können, sofern nicht anderweitig beschrieben, sowohl über das Bedienfeld 1 als auch über die Fernbedienung 12 vorgenommen werden (siehe Abb. A bzw. B).

Bei jedem Tastendruck ertönt ein akustisches Bestätigungs-Signal.

Zielen Sie bei Verwendung der Fernbedienung in Richtung des Signalempfängers 26. Stellen Sie sicher, dass sich keine Hindernisse zwischen den beiden Komponenten befinden.

Kühlmodus verwenden

1. Drücken Sie die Ein-/Aus-Taste POWER auf dem Bedienfeld 1 oder die Taste "POWER" 36 auf der Fernbedienung 12, um das Gerät einzuschalten.
   Das Gerät schaltet sich ein und das Display 21 zeigt die voreingestellte/zuletzt eingestellte Temperatur an.
2. Drücken Sie die Modus-Taste MODE 25 auf dem Bedienfeld oder die Taste "MODE" 34 auf der Fernbedienung so oft, bis die Modus-Anzeige (COOL/DEHUM/FAN) 22 „COOL“ anzeigt.
   Das Gerät befindet sich im Kühlmodus.
3. Stellen Sie nun durch Drücken der TEMP- -Taste 27 / TEMP+ -Taste 28 auf dem Bedienfeld die gewünschte Temperatur ein (Temperaturbereich: 16–31 °C).
   Bei Verwendung der Fernbedienung: Verwenden Sie für die Einstellungen die Tasten Taste "TEMP+" 33 und Taste "TEMP-" 37.
   Die eingestellte Temperatur blinkt im Display und wird nach ca. 5 Sekunden gespeichert.
4. Drücken Sie die Geschwindigkeitstaste SPEED 24 auf dem Bedienfeld, um die Lüftergeschwindigkeit einzustellen.
   Bei Verwendung der Fernbedienung: Drücken Sie die Taste "SPEED" 32.
   Die Lüftergeschwindigkeitsanzeige (HIGH/LOW) 19 zeigt die eingestellte Geschwindigkeit an.
5. Drücken Sie die Ein-/Aus-Taste POWER auf dem Bedienfeld oder die Taste "POWER" auf der Fernbedienung, um das Gerät auszuschalten.
   Das Gerät schaltet sich aus.

Entfeuchtungsmodus verwenden

Bei Betrieb im Entfeuchtungsmodus kann der Heißluft-Auslassschlauch 14 vom Produkt entfernt werden.

Siehe Kapitel „Wassertank entleeren“ bzw. „Ständiger Wasserabfluss“ für Anweisungen zum Entleeren des integrierten Wassertanks.

1. Drücken Sie die Ein-/Aus-Taste POWER auf dem Bedienfeld 1 oder die Taste "POWER" 36 auf der Fernbedienung 12, um das Gerät einzuschalten.
2. Drücken Sie die Modus-Taste MODE 25 auf dem Bedienfeld oder die Taste "MODE" 34 auf der Fernbedienung so oft, bis die Modus-Anzeige (COOL/DEHUM/FAN) 22 „DEHUM“ anzeigt.

   Das Gerät befindet sich im Entfeuchtungsmodus.

   Die Temperatur wird automatisch auf ca. 2 °C unter der aktuell gemessenen Raumtemperatur eingestellt und im Display 21 angezeigt.

   Die Temperatur kann in diesem Modus nicht manuell eingestellt werden.

   Die Lüftergeschwindigkeit wird automatisch auf niedrig („LOW“) eingestellt und in der Lüftergeschwindigkeitsanzeige (HIGH/LOW) 19 angezeigt. Die Lüftergeschwindigkeit kann in diesem Modus nicht manuell eingestellt werden.
3. Drücken Sie die Ein-/Aus-Taste POWER auf dem Bedienfeld oder die Taste "POWER" auf der Fernbedienung, um das Gerät auszuschalten.

   Das Gerät schaltet sich aus.

Lüftungsmodus verwenden

Bei Betrieb im Lüftungsmodus kann der Heißluft-Auslassschlauch 14 vom Gerät entfernt werden.

1. Drücken Sie die Ein-/Aus-Taste POWER auf dem Bedienfeld 1 oder die Taste "POWER" 36 auf der Fernbedienung 12, um das Gerät einzuschalten.
2. Drücken Sie die Modus-Taste MODE 25 auf dem Bedienfeld oder die Taste "MODE" 34 auf der Fernbedienung so oft, bis die Modus-Anzeige (COOL/DEHUM/FAN) 22 „FAN“ anzeigt.

   Das Gerät befindet sich im Lüftungsmodus.

   Die Temperatur wird automatisch auf 25 °C eingestellt und im Display 21 angezeigt.

   Die Temperatur kann in diesem Modus nicht manuell eingestellt werden.

3. Drücken Sie die Geschwindigkeitstaste SPEED 24 auf dem Bedienfeld oder die Taste "SPEED" 32 auf der Fernbedienung, um die Lüftergeschwindigkeit einzustellen.

   Die Lüftergeschwindigkeitsanzeige (HIGH/LOW) Lüftergeschwindigkeit zeigt die eingestellte Geschwindigkeit („HIGH“ oder „LOW“) an.

Das Gerät befindet sich im Lüftungsmodus.

Timerfunktion verwenden

Einschaltautomatik

1. Drücken Sie die TIMER-Taste 23 oder die Taste "TIMER" 35 wenn das Gerät ausgeschaltet ist.

   Das Display 21 blinkt und die Timer-Anzeige 20 leuchtet auf.

2. Stellen Sie über die TEMP- -Taste 27 / TEMP+ -Taste 28 den Timer ein (1–24 Stunden).

   Bei Verwendung der Fernbedienung: Verwenden Sie für die Einstellungen die Tasten Taste "TEMP+" 33 und Taste "TEMP-" 37.

   Die eingestellte Zeit blinkt im Display.

3. Drücken Sie erneut die TIMER-Taste oder die Taste "TIMER", um die eingestellte Zeit zu bestätigen.

   Wird die Zeit nicht bestätigt und erfolgt keine weitere Eingabe, so erlischt die Timerfunktion nach ca. 10 Sekunden.

4. Wählen Sie über die Modus-Taste MODE 25 oder Taste "MODE" einen Betriebsmodus.

   Dieser wird von der Modus-Anzeige (COOL/DEHUM/FAN) 22 angezeigt.

   Der Timer beginnt, die verbleibende Zeit herunterzuzählen und das Produkt schaltet sich von selbst ein, sobald die Zeit abgelaufen ist.

5. Um die Timerfunktion abzubrechen, drücken Sie ein Mal die TIMER-Taste 23 oder die Taste "TIMER" 35.

Abschaltautomatik (Sleep-Timer)

1. Drücken Sie die TIMER-Taste 23 oder die Taste "TIMER" 35 wenn das Gerät eingeschaltet ist.
2. Stellen Sie über die TEMP- -Taste 27 / TEMP+ -Taste 28 den Timer ein (1–24 Stunden).

   Bei Verwendung der Fernbedienung: Verwenden Sie für die Einstellungen die Tasten Taste "TEMP+" 33 und Taste "TEMP-" 37.

   Die eingestellte Zeit blinkt im Display.

3. Drücken Sie erneut die TIMER-Taste oder die Taste "TIMER", um die eingestellte Zeit zu bestätigen.

   Wird die Zeit nicht bestätigt und erfolgt keine weitere Eingabe, so erlischt die Timerfunktion nach ca. 10 Sekunden.

4. Wählen Sie über die Modus-Taste MODE 25 oder Taste "MODE" einen Betriebsmodus.

   Dieser wird von der Modus-Anzeige (COOL/DEHUM/FAN) 22 angezeigt.

   Der Timer beginnt, die verbleibende Zeit herunterzuzählen und das Produkt schaltet sich von selbst aus, sobald die Zeit abgelaufen ist.

5. Um die Timerfunktion abzubrechen, drücken Sie ein Mal die TIMER-Taste 23 oder die Taste "TIMER" 35.

Luftstrom einstellen

Stellen Sie den Luftstrom ein, indem Sie die horizontalen Lamellen 2 und vertikalen Lamellen 3 wie gewünscht ausrichten.

Wassertank entleeren

- Die maximale Kapazität des Wassertanks kann in Küstenregionen, aufgrund der hohen Luftfeuchtigkeit, schneller erreicht werden.
- Entleeren Sie den Wassertank vor der Lagerung des Gerätes.

Der integrierte Wassertank füllt sich in folgenden Situationen mit Wasser:

- Bei niedriger Raumtemperatur und hoher Luftfeuchtigkeit kann das Gerät die Feuchtigkeit womöglich nicht schnell genug verdunsten. In diesem Fall sammelt sich Wasser im Wassertank.
- Befindet sich das Gerät im Entfeuchtungsmodus entzieht es der Raumluft Feuchtigkeit. Folglich sammelt sich Wasser im Wassertank an.

Ist der Wassertank voll, leuchtet die Wassertankanzeige (W.F) 18 auf und der Fehlercode „E2“ wird im Display 21 angezeigt. Das Gerät stellt den Betrieb ein.

Entleeren Sie den Wassertank wie folgt:

1. Schalten Sie das Gerät aus und ziehen Sie den Netzstecker 11 aus der Steckdose.
2. Ziehen Sie den Schlauchanschluss (Klimagerät) 16 vom hinteren Luftauslass 8 ab und nehmen Sie den Heißluft-Auslassschlauch 14 vom Gerät ab.
3. Bringen Sie das Gerät an einen Ort, an dem Wasser ordnungsgemäß abfließen kann.
4. Ziehen Sie den Entleerungsstopfen 9 (sowie den darunter liegenden inneren Stopfen) aus der Öffnung heraus und lassen Sie das Wasser abfließen (siehe Abb. H).

5. Stecken Sie beide Entleerungsstopfen wieder ordnungsgemäß in die Öffnung.
6. Stellen Sie das Gerät zurück an seinen Einsatzort.
7. Verbinden Sie das Gerät mit dem Netzstecker und schließen Sie den Heißluft-Auslassschlauch an.

Das Gerät ist betriebsbereit.

Permanenter Wasserabfluss

Wird das Gerät vorwiegend im Entfeuchtungsmodus betrieben, so besteht die Möglichkeit, das Wasser ständig abfließen zu lassen und somit den Wassertank automatisch zu entleeren.

1. Schalten Sie das Gerät aus und ziehen Sie den Netzstecker 11 aus der Steckdose.
2. Entleeren Sie den Wassertank (siehe im Kapitel Wassertank entleeren, Punkte 1-4).
3. Schließen Sie einen passenden Ablaufschlauch an die Öffnung des Entleerungsstopfens 9 an.
4. Legen Sie das offene Ende des Ablaufschlauches in ein geeignetes Auffanggefäß oder einen Abfluss.

   Achten Sie darauf, dass der Ablaufschlauch möglichst direkt und ohne Knicke oder Knoten zum Abfluss führt.

Der permanente Wasserabfluss ist hergestellt.

Fehlersuche

Manche Fehler entstehen aufgrund geringfügiger Störungen und können zum Teil selbst behoben werden. Sollte eine Behebung dennoch nicht möglich sein, wenden Sie sich an den Kundendienst. Reparieren Sie das Gerät in keinem Fall selbst.

Problem	Mögliche Ursachen	Lösung
Das Gerät startet nicht.	Wassertank ist voll.	Leeren Sie den Wassertank.
	Die Raumtemperatur ist niedriger als die eingestellte Temperatur (Kühlmodus).	Passen Sie die Temperatureinstellung an.
Das Produkt kühlt nicht ausreichend.	Türen und Fenster sind nicht richtig geschlossen.	Schließen Sie Türen und Fenster.
	Es befinden sich Wärmequellen im Raum.	Entfernen Sie möglichst alle Wärmequellen.
	Der Heißluft-Auslassschlauch ist nicht angeschlossen oder verstopft.	Schließen Sie den Heißluft-Auslassschlauch an oder reinigen Sie ihn.
	Die Temperatureinstellung ist zu hoch.	Passen Sie die Temperatureinstellung an.
	Die Lufteinlässe sind verstopft.	Reinigen Sie die Lufteinlässe.
Das Produkt ist sehr laut.	Das Produkt steht auf unebenem Untergrund.	Stellen Sie das Produkt auf einen möglichst ebenen, flachen Untergrund.
Fehlercode "E0"	Raumtemperatursensor ist defekt.	Wenden Sie sich an den Kundendienst.
Fehlercode "E2"	Wassertank ist voll.	Leeren Sie den Wassertank.

Reinigung

⚠ WARNUNG!

Stromschlaggefahr!
Unsachgemäßer Umgang mit dem Gerät kann zu einem Stromschlag führen.

- Schalten Sie das Gerät immer aus und ziehen Sie den Netzstecker aus der Steckdose, bevor Sie das Gerät reinigen.

HINWEIS!

Kurzschlussgefahr!
In das Gehäuse eingedrungenes Wasser oder andere Flüssigkeiten können einen Kurzschluss verursachen.

- Tauchen Sie das Gerät niemals in Wasser oder andere Flüssigkeiten.
- Achten Sie darauf, dass kein Wasser oder andere Flüssigkeiten in das Gehäuse gelangen.

HINWEIS!

Beschädigungsgefahr!
Unsachgemäßer Umgang mit dem Gerät kann zu Beschädigungen des Geräts führen.

- Verwenden Sie keine aggressiven Reinigungsmittel, Bürsten mit Metall- oder Nylonborsten sowie keine scharfen oder metallischen Reinigungsgegenstände wie Messer, harte Spachtel und dergleichen. Diese können die Oberflächen beschädigen.

Reinigen Sie den Luftfilter alle zwei Wochen oder wenn er sichtbar verschmutzt ist.

1. Ziehen Sie den Netzstecker 11.
2. Entleeren Sie den Wassertank vollständig (siehe Kapitel Wassertank entleeren).

3. Wischen Sie das Gerät mit einem leicht angefeuchtetem Tuch ab. Lassen Sie alle Teile danach vollständig trocknen.
4. Ziehen Sie den Luftfilter 7 aus dem Gehäuse heraus (siehe Abb. I).

   Reinigen Sie ihn mit lauwarmem Wasser (max. 40°C) und etwas neutralem Reiniger und lassen Sie ihn an der Luft vollständig trocknen (ohne direkte Sonneneinstrahlung).
5. Setzen Sie den Luftfilter wieder in das Gehäuse ein.

Prüfung

Prüfen Sie folgendes vor jedem Gebrauch:

- Sind Schäden am Gerät erkennbar?
- Sind Schäden an den Bedienelementen erkennbar?
- Ist das Zubehör in einwandfreiem Zustand?
- Sind alle Leitungen in einwandfreiem Zustand?
- Sind die Lüftungsschlitze frei und sauber?

Nehmen Sie ein beschädigtes Gerät oder Zubehör nicht in Betrieb. Lassen Sie es durch den Hersteller oder seinen Kundendienst oder eine qualifizierte Fachkraft überprüfen und reparieren.

⚠ WARNUNG!

Brand- und Explosionsgefahr durch undichten Kältemittelkreislauf!

Im Kältemittelkreislauf befindet sich leicht brennbares, geruchloses Gas unter hohem Druck. Bei unkontrolliertem Entweichen von Kältemittel besteht Brand- und Explosionsgefahr.

- Halten Sie Wärmequellen und offenes Feuer vom Gerät fern.
- Bohren oder brennen Sie das Gerät nicht an.
- Verwenden Sie keine, außer vom Hersteller genannten, Gegenstände zur Beschleunigung des Abtauprozesses oder zur Reinigung des Gerätes.
- Nehmen Sie das Gerät umgehend außer Betrieb, sobald Sie Entweichen von Kältemittel vermuten.

- Das Kältemittel ist geruchlos. Halten Sie Zündquellen immer von dem Aufstellungsort des Gerätes fern.
- Kontaktieren Sie eine autorisierte Fachkraft, sobald Sie Entweichen von Kältemittel vermuten.
- Beachten Sie die nationalen Gasvorschriften.
- Alle Personen, die an Arbeiten am Kältemittelkreislauf beteiligt sind, müssen ein gültiges Zertifikat von einer von der Industrie akkreditierten Zertifizierungsstelle vorweisen können, welche die Kompetenz im Umgang mit Kältemitteln gemäß einer spezifischen Bewertung sicherstellt, die von Branchenverbänden anerkannt ist.
- Treffen Sie Vorkehrungen, damit das Gerät während der Lagerung nicht beschädigt werden kann.
- Lagern Sie das Gerät an einem Ort ohne kontinuierlich betriebene Zündquellen (z.B. offene Flammen, gasbetriebene Geräte oder eine elektrische Heizung).

Lagerung

Alle Teile müssen vor dem Aufbewahren vollkommen trocken sein.

- Entleeren Sie den Wassertank wie im Kapitel „Wassertank entleeren“ beschrieben.
- Bewahren Sie das Gerät stets an einem trockenen Ort auf.
- Schützen Sie das Gerät vor direkter Sonneneinstrahlung.
- Lagern Sie das Gerät für Kinder unzugänglich.

Technische Daten

Modell:	PAC2
Artikelnummer:	816518
Versorgungsspannung:	220–240 V~, 50 Hz
Nennstrom:	4,5 A
Leistung:	1000 W
Schutzklasse:	I ⏚
Kühlleistung:	9 000 BTU
Kältemittel:	R290
Menge an Kältemittel:	160 g
Mindestraumgröße (Grundfläche):	12 m²
Maximales Raumvolumen:	70 m³
Batterie (Fernbedienung):	2× AAA 1,5 V (LR03)
Schutzart:	IP20 (Verwendung im Innenbereich)
Zulässiger Betriebsüberdruck	
Entladung:	2,6 MPa
Absaugung:	1,0 MPa
Maximal zulässiger Druck	
Entladung:	3,2 MPa
Absaugung:	1,0 MPa
Länge des Netzkabels:	ca. 1,8 m
Länge des Heißluft-Ablassschlauchs:	ca. 1,5 m
Kapazität des Wassertanks:	ca. 450 ml

Konformitätserklärung

CE

Die EU-Konformitätserklärung kann bei der am Ende dieser Anleitung angeführten Adresse angefordert werden.

Entsorgung und Umweltschutz

Verpackung entsorgen

Entsorgen Sie die Verpackung sortenrein. Geben Sie Pappe und Karton zum Altpapier, Folien in die Wertstoffsammlung.

Altgerät entsorgen

Anwendbar in der Europäischen Union und anderen europäischen Staaten mit Systemen zur getrennten Sammlung von Wertstoffen.

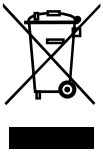

Altgeräte dürfen nicht in den Hausmüll!
Sollte das Gerät einmal nicht mehr benutzt werden können, so ist jeder Verbraucher **gesetzlich verpflichtet, Altgeräte getrennt vom Hausmüll**, z. B. bei einer Sammelstelle seiner Gemeinde/seines Stadtteils, abzugeben. Damit wird gewährleistet, dass Altgeräte fachgerecht verwertet und negative Auswirkungen auf die Umwelt vermieden werden. Deswegen sind Elektrogeräte mit obenstehendem Symbol gekennzeichnet.

Batterien und Akkus dürfen nicht in den Hausmüll!
Als Verbraucher sind Sie gesetzlich verpflichtet, alle Batterien und Akkus, egal, ob sie Schadstoffe* enthalten oder nicht, bei einer Sammelstelle in Ihrer Gemeinde/ Ihrem Stadtteil oder im Handel abzugeben, damit sie einer umweltschonenden Entsorgung zugeführt werden können. Batterien und Akkus sind getrennt vom Gerät zu entsorgen.
* gekennzeichnet mit: Cd = Cadmium, Hg = Quecksilber, Pb = Blei, Li = Lithium

Schaltplan

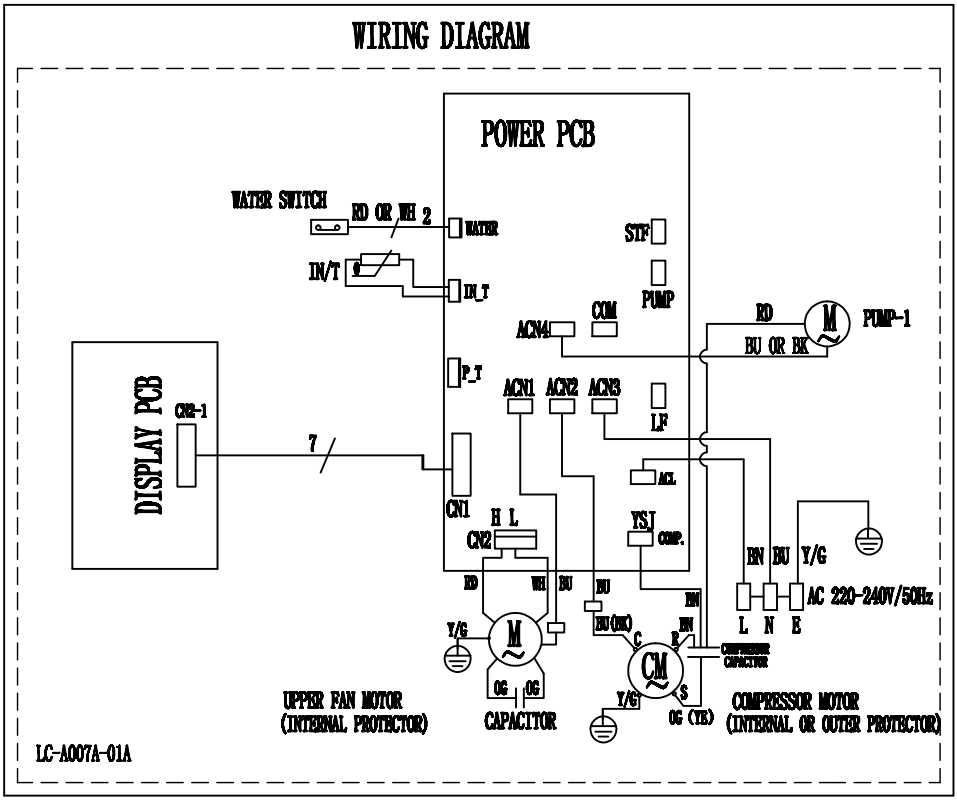
WIRING DIAGRAM
POWER PCB
WATER SWITCH
RD OR WH
2
WATER
IN/T
IN_T
STF
PUMP
COM
ACN4
RD
PUMP-1
BU OR BK
P_T
ACN1
ACN2
ACN3
LF
DISPLAY PCB
CN2-1
7
CN1
ACL
H L
CN2
YSJ
COMP.
BN
BU
Y/G
AC 220-240V/50Hz
L
N
E
RD
WH
BU
BU
BN
BU(BK)
BN
Y/G
M
C
R
CM
COMPRESSOR CAPACITOR
OG
OG
Y/G
S
OG (YE)
UPPER FAN MOTOR
(INTERNAL PROTECTOR)
CAPACITOR
COMPRESSOR MOTOR
(INTERNAL OR OUTER PROTECTOR)
LC-A007A-01A

AT

VERTRIEBEN DURCH:

TEMPO INTERNATIONAL GMBH
FRIESENWEG 7
22763 HAMBURG
GERMANY

KUNDENDIENST 816518

AT 00800 333 00 666

tempo-service-at@teknihall.com

MODELL:
PAC2 06/2022

3 JAHRE GARANTIE