ALDI

Manuale d'uso

MAGINON

DRONE TELECOMANDATO

16 AGE +

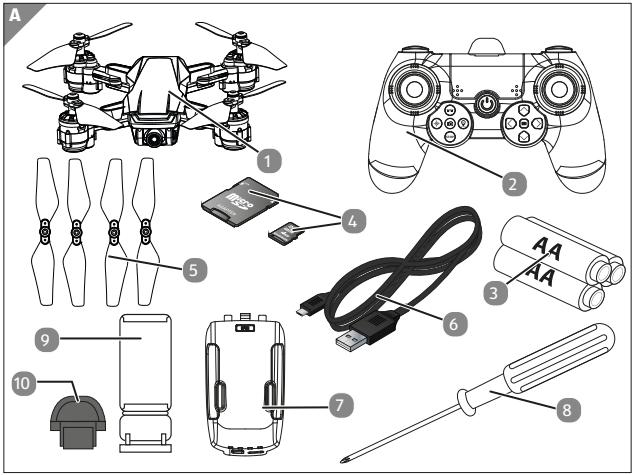
A
1
2
3
AA
AA
4
5
6
7
8
9
10

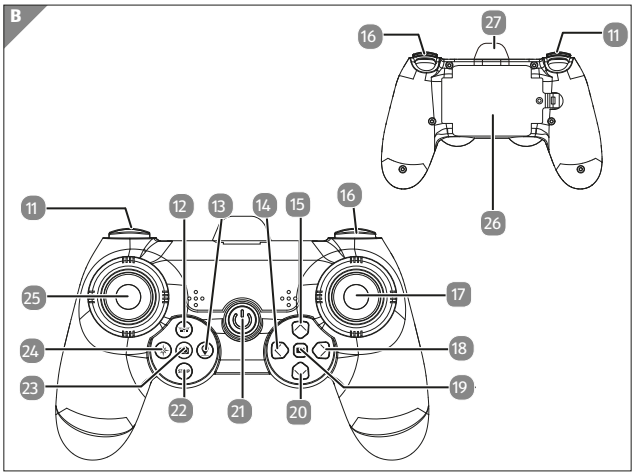
B
11
12
13
14
15
16
17
18
19
20
21
22
23
24
25
26
27

C

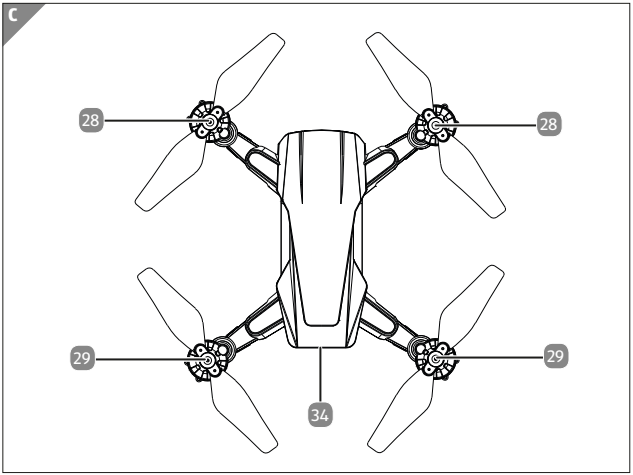

D

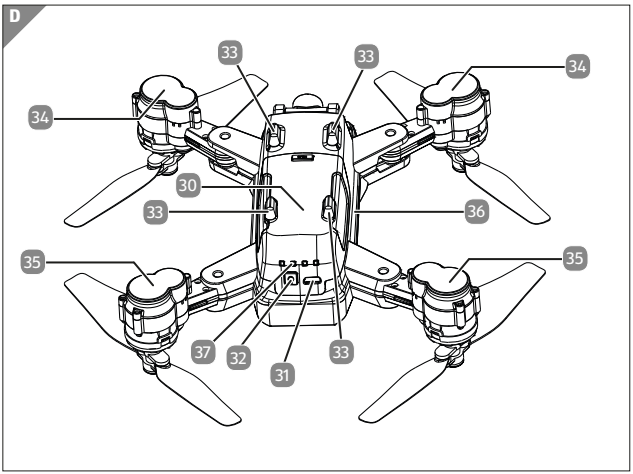

Dotazione/Componenti

1. Maginon Quadricottero QC-707SE WiFi
2. Telecomando
3. 3 batterie tipo LR6 (AA)
4. Scheda MicroSD con adattatore per schede SD
5. 4x pale del rotore di ricambio (viti incluse)
6. Cavo di ricarica USB
7. Batteria ai polimeri di litio da 1100 mAh (preinstallata)
8. Cacciavite (Torx)
9. Supporto per smartphone
10. Coperchio ribaltabile
11. Pulsante della modalità di velocità (3 modalità di velocità)
12. Pulsante di decollo e atterraggio
13. Ritorno con un tasto
14. Assetto del rollìo (a sinistra)
15. Assetto del beccheggio (avanti)
16. Pulsante Flip (3D Roll)
17. Stick di controllo destro Pitch / Roll
18. Assetto del rollìo (a destra)
19. Registrazione video*
20. Assetto del beccheggio (posteriore)
21. Telecomando con pulsante on/off con LED (rosso)
22. Pulsante di arresto di emergenza (Stop)
23. Fotografia*
24. Modalità senza testa
25. Altitudine / imbardata dello stick di controllo sinistro
26. Vano batterie telecomando
27. Dispositivo di fissaggio (supporto per smartphone)
28. Rotori posteriori
29. Rotori anteriori
30. Vano batteria (con batteria inserita)
31. Porta micro USB
32. Interruttore on/off del quadricottero
33. Piedini di atterraggio
34. LED di posizione anteriore (blu)
35. LED di pos. posteriore (rosso)
36. Vano per scheda di memoria
37. LED indicatore di carica

Indice

Panoramica **1**
Dotazione/Componenti **3**
Premessa **6**
Informazioni generali **7**
Leggere e conservare le istruzioni 7
Spiegazione dei simboli 8
Sicurezza **9**
Impiego appropriato 9
Avvertenze di sicurezza 10
Via **20**
Contenuto della confezione 20
Preparazione del quadricottero **21**
Inserimento delle batterie nel telecomando 21
Montaggio e smontaggio del supporto per smartphone 22
Ricarica del quadricottero 24
Regolazione della videocamera 26
Espandere le braccia volanti 26
Inserimento della scheda di memoria 27
Impiego del quadricottero **28**
Accensione e spegnimento 29
Utilizzo di due quadricotteri QC-707SE WiFi contemporaneamente 30
Decollo e atterraggio (One key Take Off) 31
Comando 32
Regolazione della velocità 35
Modalità acrobatica 35
Collegare il drone all'app 37
Funzionamento dell'applicazione 38
Arresto di emergenza! 41
Compensazione della posizione di volo 41
One-Key-Return 42
Modalità senza testa 42
Ripresa di foto e video 42
Indicazione dello stato della batteria 44
Cambio delle pale del rotore 45

Trasporto **46**
Manutenzione ed eliminazione guasti **47**
Il quadricottero non risponde 47
Il quadricottero non reagisce correttamente 47
Il quadricottero non mostra più buone caratteristiche di volo . 47
Il quadricottero vola costantemente su un lato o su/giù 48
Il quadricottero non gira più a destra e a sinistra 48
Pezzi di ricambio **48**
Dati tecnici **49**
Dichiarazione di conformità UE **51**
Conservazione **51**
Pulizia **52**
Rimozione della batteria **53**
Smaltimento **54**
Smaltimento dell'imballo 54
Smaltimento del dispositivo usato 54
Arrivare all'obiettivo in modo veloce e semplice grazie ai codici QR **55**
Cosa sono i codici QR? 55
Il vostro vantaggio: 55
Ecco come si fa 55
Provate ora 55
Il portale di assistenza Aldi 55

Premessa

Gentile cliente,
complimenti per l'acquisto del prodotto di alta qualità MAGINON.

Avete scelto un quadricottero d'avanguardia molto facile da usare, con un buon equipaggiamento tecnico e i relativi accessori.

Avete tre anni di garanzia sul quadricottero. Se il quadricottero dovesse essere guasto, vi occorre il certificato di garanzia allegato e il vostro scontrino d'acquisto. Conservateli con cura insieme al quadricottero.

Le informazioni sull'acquisto di parti di ricambio e accessori supplementari si trovano su https://shop.maginon.com

Note legali

Editore:

supra
Foto-Elektronik-Vertriebs-GmbH
Denisstr. 28 A
67663 Kaiserslautern
Germania

Informazioni generali

La direttiva (UE) 2019/847 è in vigore nell'UE dal 01.01.2021. Secondo questa direttiva, gli operatori di droni nella categoria aperta C0 con telecamera incorporata sono obbligati a registrarsi online.

Il numero dell'operatore UAS (e-ID) ricevuto dopo la registrazione deve essere esposto in modo visibile su tutti i droni dell'operatore, ad esempio per mezzo di un badge UE per droni.

Si prega di leggere anche gli inserti nella confezione di questo drone.

Leggere e conservare le istruzioni

Il presente manuale d'uso si riferisce al presente quadricottero. Contiene informazioni importanti riguardo la messa in funzione e l'utilizzo.

Leggere attentamente il manuale d'uso e soprattutto le norme di sicurezza prima di utilizzare il quadricottero. La mancata osservanza del presente manuale d'uso può provocare la perdita di dati o eventuali danni al quadricottero.

Le istruzioni per l'uso si basano su norme e regole in vigore nell'Unione Europea. All'estero, osservare altresì direttive e norme di legge specifiche del paese di destinazione!

Conservare le presenti istruzioni per il futuro utilizzo. Consegnare il quadricottero a terzi sempre insieme a queste istruzioni d'uso.

Spiegazione dei simboli

Nel presente manuale d'uso, sull'apparecchio o sulla confezione, ricorrono i seguenti simboli e le seguenti segnalazioni.

⚠ PERICOLO!

Questo simbolo/parola segnaletica indica un pericolo con un elevato grado di rischio che, se non evitato, può portare alla morte o a gravi lesioni fisiche.

⚠ AVVERTENZA!

Questo simbolo/parola segnaletica indica un pericolo con livello di rischio medio che, se non evitato, può portare alla morte o a gravi lesioni fisiche.

⚠ ATTENZIONE!

Questo simbolo/parola segnaletica indica un pericolo con un livello di rischio basso che, se non evitato, può portare a lesioni lievi o di media entità.

NOTA!

Questa parola segnaletica indica possibili danni materiali.

Questo quadricottero rientra nella classe C0 della categoria aperta per i veicoli aerei senza equipaggio.

Questo simbolo fornisce informazioni utili e integrative relative al montaggio o al funzionamento dell'apparecchio.

Dichiarazione di conformità (vedi capitolo "Dichiarazione di conformità"): I prodotti contrassegnati con questo simbolo soddisfanno tutte le norme comunitarie applicabili all'interno dell'Area Economica Europea.

I prodotti muniti di questo contrassegno funzionano a corrente continua.

Questo simbolo avverte dei rotori in movimento. Non mettere le mani nei rotori!

Gli apparecchi muniti di questo contrassegno hanno un isolamento supplementare o migliore e sono conformi alla classe di protezione II.

Sicurezza

Impiego appropriato

Questo quadricottero è progettato esclusivamente come modello volante. Il suo impiego è riservato esclusivamente per l'uso privato e non commerciale.

Utilizzare il quadricottero solo come descritto nel presente manuale. Qualsiasi altro impiego è considerato improprio e può causare danni materiali (o la perdita di dati).

Il produttore o rivenditore declina qualsiasi responsabilità per danni riconducibili a un utilizzo errato o improprio.

Avvertenze di sicurezza

⚠ AVVERTENZA!

Pericolo di lesioni!

Pericolo di lesioni agli occhi! Mantenere una distanza di sicurezza di 1-2 metri per proteggere se stessi o altri da eventuali lesioni.

- Per evitare incidenti, non volare mai con il quadricottero vicino a persone, animali o altri ostacoli. Tenere le mani, i capelli e i capi di abbigliamento larghi lontano dai rotori. Non mettere le mani nei rotori!
- Prima dell'uso, controllare che il quadricottero sia completamente assemblato (vedi fig. C e D a pagina 5).

⚠ AVVERTENZA!

Pericolo di lesioni!

Rotori in movimento!

Tenere il corpo, le mani, le dita, i capelli e gli indumenti larghi lontano dai rotori. Non mettere le mani nei rotori!

⚠ AVVERTENZA!

Pericolo di scosse elettriche!

Pericolo di scosse elettriche in caso di installazione elettrica errata o tensione di rete troppo alta.

- Non utilizzare il quadricottero se ha danni visibili o se il cavo di ricarica micro USB è difettoso.

Il quadricottero può essere collegato solo ad apparecchiature di Classe II contrassegnate dal simbolo adiacente.

- Collegare il quadricottero per ricaricarlo soltanto ad una fonte di alimentazione vicina e ben accessibile per poterlo, in caso di guasto, staccare rapidamente dalla corrente elettrica.
- Se il cavo di ricarica Micro USB del quadricottero è danneggiato, deve essere sostituito dal produttore o dal suo servizio clienti o da una persona altrettanto qualificata.
- Non immergere il quadricottero, il telecomando o il cavo di ricarica micro USB in acqua o altri liquidi. Non posizionare oggetti pieni di liquido, come ad es. i vasi, nelle immediate vicinanze del quadricottero o del telecomando.
- Il quadricottero e il telecomando non devono essere esposti a getti o spruzzi d'acqua.
- Utilizzare un adattatore di rete (non incluso) solo con una tensione di uscita che corrisponde alla tensione di ingresso (5 V ⎓) del quadricottero. Rispettare la targhetta di identificazione. Si rischierebbe altrimenti di bruciare componenti o subire scosse elettriche.
- Un adattatore di rete non può essere utilizzato durante i

temporali. Sussiste il rischio di subire una scossa elettrica.

⚠ AVVERTENZA!

Pericolo per bambini e persone con ridotte capacità fisiche, sensoriali o mentali (ad esempio parzialmente disabili, persone anziane con ridotte capacità fisiche e mentali) o che non hanno l'esperienza e le conoscenze necessarie (ad esempio bambini più grandi).

- Questo quadricottero può essere usato da bambini a partire da 16 anni di età e da persone con ridotte capacità fisiche, sensoriali o mentali o senza l'esperienza e le conoscenze necessarie, a patto che siano sorvegliati o siano stati informati sull'utilizzo sicuro del quadricottero e comprendano i rischi che ne potrebbero conseguire.
- Pulizia e manutenzione devono essere eseguiti solo da persone adulte.
- Questo modello telecomandato non è un giocattolo. Adatto a persone dagli 16 anni in su. Non adatto a bambini di età inferiore a 36 mesi.
- Aver cura che i bambini non inseriscano oggetti nel quadricottero.
- Tenere le batterie lontano dalla portata dei bambini e degli animali domestici.
- Se si presuppone che il proprio bambino abbia ingerito una batteria, rivolgersi immediatamente all'assistenza medica.

⚠ AVVERTENZA!

Pericolo di soffocamento!

Contiene piccole parti che potrebbero essere ingerite. Tenere lontano dalla portata dei bambini piccoli.

⚠ AVVERTENZA!

Pericolo di lesioni!

Sussiste il rischio di lesioni se il quadricottero è assemblato in modo non corretto.

- È necessario che il montaggio sia svolto da un adulto.
- Un montaggio errato o lo smontaggio dei componenti non destinati a essere smontati può comportare rischi dovuti a scossa elettrica, forte calore, ferite da taglio o altri rischi meccanici o fisici.
- In particolare, tenere il giravite in dotazione lontano dalla portata dei bambini.
- Il giravite può essere usato solo da adulti e solo per sostituire le pale del rotore e per installare e cambiare le batterie del telecomando. Qualsiasi altro utilizzo del giravite in dotazione non è consentito.
- La sostituzione delle pale del rotore e l'installazione e la sostituzione delle batterie del telecomando possono essere eseguite solo da adulti.
- Il cambio delle pale del rotore deve essere eseguito esattamente secondo queste istruzioni.
- Altre modifiche, la rimozione di altri componenti o l'installazione di componenti aggiuntivi sono vietati per il quadricottero e i suoi accessori (specialmente il telecomando).

⚠ AVVERTENZA!

Pericolo di esplosione!

Se la batteria viene sostituita in modo errato o se viene sostituita con un tipo errato. Sostituire la batteria esclusivamente con una batteria identica o di tipo analogo.

- Seguire le istruzioni di sicurezza, consumo e smaltimento fornite dal produttore della batteria.
- Rimuovere dal telecomando le batterie usate o scariche. Sostituire insieme tutte le batterie di una serie.
- Pulire i contatti delle batterie e i contatti del telecomando prima di inserire le batterie.
- Nell'inserimento delle batterie accertarsi della corretta polarità (+/-). Se non si rispetta la polarità, si rischia di subire lesioni e/o provocare danni materiali.

- Non toccare mai le batterie che hanno perso l'acido senza la necessaria protezione. In caso di contatto dell'acido della batteria con la pelle, sciacquare il punto con acqua abbondante e sapone.
- Evitare il contatto tra l'acido della batteria e gli occhi. Se, nonostante tutte le precauzioni, l'acido viene a contatto con gli occhi, occorre sciacquarli con acqua abbondante e consultare immediatamente un medico.
- Rimuovere le batterie se non si intende utilizzare il telecomando per un lungo periodo per evitare danni dovuti a batterie arrugginite o corrose.
- Non gettare mai le batterie nel fuoco, non esporre le batterie al fuoco o ad altre fonti di calore (come il forno caldo).
- Quando non si utilizza il quadricottero, durante la pulizia o in presenza di un guasto, si deve sempre disinserire sempre il quadricottero e il telecomando. Rimuovere le batterie e scollegare tutte le connessioni.
- Non esporre mai le batterie a temperature estremamente elevate. Ciò può provocare l'esplosione o la fuoriuscita di un liquido o di un gas infiammabile.
- Non esporre mai la batteria del quadricottero a una pressione atmosferica estremamente bassa. Potrebbe esplodere in caso di fuoriuscita di liquidi o gas infiammabili.
- Non si deve assolutamente smantellare, distruggere, perforare o mettere in cortocircuito la batteria del quadricottero. Si rischierebbe un'esplosione!

- Smaltimento delle batterie normali e ricaricabili: le batterie normali e ricaricabili usate o scariche si devono smaltire o riciclare correttamente, nel rispetto di tutte le norme di legge. Per informazioni dettagliate in merito ai rifiuti rivolgersi al proprio Comune.
- Prima dello smaltimento si devono rimuovere le batterie normali e la batteria ricaricabile e smaltirle separatamente dal dispositivo.
- Non tentare mai di ricaricare le batterie non ricaricabili.
- Non utilizzare mai diversi tipi di batterie allo stesso tempo.
- Le batterie ricaricabili possono essere ricaricate solo sotto la sorveglianza di un adulto.
- Se si desidera ricaricare batterie ricaricabili, rimuovere prima le batterie dal telecomando.
- Non mischiare mai batterie vecchie e nuove.
- Non mettere mai in cortocircuito i contatti della batteria del telecomando.
- Non schiacciare né tagliare mai le batterie.
- Non smantellare, distruggere, perforare o mettere in cortocircuito le batterie, poiché sussiste il rischio di esplosione!

NOTA!

Pericolo di danni materiali!

Un uso improprio del quadricottero può provocare danni al quadricottero stesso.

- Si raccomanda caldamente di tenere conto dell'ambiente in cui si desidera utilizzare il quadricottero. Cercare un'area ampia, aperta, spaziosa e senza ostacoli, tenere soprattutto conto degli edifici, degli assembramenti di persone, dei cavi dell'alta tensione e degli alberi.
- Non utilizzare mai il quadricottero nei pressi di aeroporti, impianti ferroviari o strade. Mantenere sempre una distanza sufficiente dalle aree pericolose e particolarmente protette.
- Non utilizzare il quadricottero nei pressi di radioemittenti, linee dell'alta tensione, cabine di trasformazione o simili! Queste attrezzature potrebbero provocare radiodisturbi.
- Utilizzare il quadricottero all'aperto solo in caso di bel tempo. Non utilizzare il quadricottero in caso di pioggia, tempesta o temporale.
- Trovare uno spazio di volo che soddisfi i requisiti di legge e sia privo di ostacoli come alberi, case, ecc.
- Per l'uso in ambienti interni, per motivi di sicurezza e per ottenere risultati di volo soddisfacenti è necessario cercare uno spazio libero sufficientemente ampio (circa 6 x 5 x 2,5 m). L'ambiente deve essere libero da ostacoli (lampade, oggetti liberi, ecc.). Inoltre non ci dovrebbero essere correnti d'aria.

- Non volare in ambienti con più di +45 °C e meno di 10 °C.
- Non esporre il quadricottero alla luce solare diretta, a umidità elevata o alla polvere.
- Non far cadere o precipitare il quadricottero da grandi altezze. Ciò può influenzare le caratteristiche di volo e la vita del quadricottero.
- Da notare che alcune parti del quadricottero potrebbero surriscaldarsi.
- Tenere il quadricottero e gli accessori lontano da fiamme libere o superfici che scottano.
- Non mettere fonti d'incendio aperte, come candele accese, sopra o in prossimità del quadricottero e del telecomando.
- Non portare il cavo di ricarica micro USB a contatto con parti calde.
- Per pulire il quadricottero non immergerlo mai in acqua e non utilizzare pulitrici a vapore. Altrimenti si rischia di danneggiare il quadricottero.
- Non utilizzare più il quadricottero se i componenti di materiale sintetico o metallici del dispositivo presentano incrinature o fessure o sono deformati. Sostituire i componenti danneggiati solo con appositi ricambi originali.
- I danni al quadricottero, alla camera, al telecomando o agli accessori provocati da influssi esterni, come urti, cadute o altro, non sono coperti da garanzia e quindi sono a pagamento.

- Informarsi sulla situazione legale applicabile per l'uso del quadricottero acquistato nel tuo paese.
- Non apporre mai attacchi al quadricottero e non superare il peso massimo consentito al decollo (vedi specifiche tecniche).

NOTA!

Attenzione!

In alcuni paesi per il funzionamento di un quadricottero è obbligatorio stipulare una speciale assicurazione per la responsabilità civile sul modello. Per informazioni in merito si rimanda alle federazioni sportive della modellistica o a una compagnia assicurativa.

Alimentatore di rete non compreso nella fornitura.

Se il prodotto ha problemi a causa di scariche statiche o fluttuazioni di potenza, rimuovere la batteria dall'unità, lasciarla raffreddare per un minuto e reinserire la batteria nell'unità.

Via

Contenuto della confezione

⚠ AVVERTENZA!

Pericolo di soffocamento!

Tenere le pellicole e i sacchetti di plastica fuori dalla portata di neonati e bambini. Pericolo di soffocamento.

NOTA!

Pericolo di danni!

Se si apre la confezione senza la dovuta attenzione con coltelli affilati o altri oggetti appuntiti, si potrebbe danneggiare il prodotto.

– Aprire con cura l'imballaggio.

1. Accertarsi che la consegna sia completa (vedi **fig. A** a pagina 4).
2. Togliere il quadricottero 1 dalla confezione e controllare se l'apparecchio o suoi componenti sono danneggiati. In caso affermativo, non utilizzare il quadricottero 1. Contattare l'assistenza clienti del produttore all'indirizzo indicato sul certificato di garanzia.

Preparazione del quadricottero

Inserimento delle batterie nel telecomando

Per inserire le batterie 3 nel telecomando 2, si deve innanzitutto aprire il telecomando 2. Il vano batterie 26 si trova sul retro del telecomando. Aprire quindi la copertura di protezione del vano batterie svitando la vite con il cacciavite 8 e poi tirando leggermente verso l'interno la clip di chiusura sul lato superiore e infine sollevare la copertura.

1. Togliere innanzitutto eventuali batterie presenti nel vano batterie 26.
2. Inserire 3 batterie 3 completamente cariche. Nell'inserimento rispettare la polarità 3 indicata per ogni batteria nel vano batterie 26.
3. Richiudere il vano batterie 26 con la copertura di protezione e avvitare a fondo la vite.

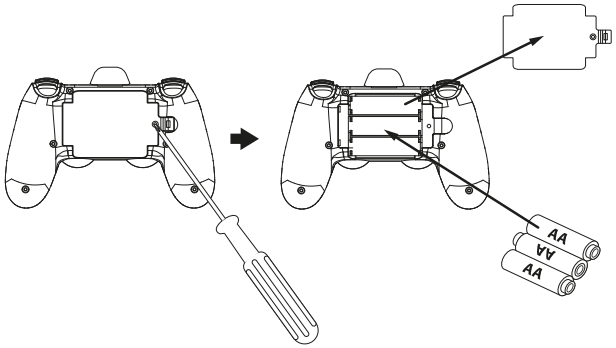

- Invece di batterie del tipo LR6 (AA) si possono usare batterie ricaricabili con specifiche tecniche equivalenti, da 2000 mAh o superiore. Si consigliano batterie Ni-MH con scarica spontanea minima (non in dotazione).
- Controllare le batterie regolarmente. Se sono vecchie o scariche, occorre sostituirle.
- Se si prevede di non usare il telecomando per un periodo prolungato, togliere le batterie per evitare la fuoriuscita di acidi.

Montaggio e smontaggio del supporto per smartphone

Con l'aiuto dell'applicazione fornita "Maginon Air" (pagina 37) è possibile controllare contemporaneamente il quadricottero con il telecomando 2 e seguire l'immagine live della telecamera.

Il modo migliore per farlo è utilizzare il supporto per smartphone fornito 9. Per metterlo sul telecomando, prima tirate verso l'alto il tappo di copertura 10 sulla parte superiore del telecomando. Dopo aver rimosso il tappo di copertura, c'è un'apertura sulla parte superiore del telecomando.

Ora inserisci la parte inferiore del supporto dello smartphone 9 nell'apertura sulla parte superiore del telecomando. Assicurarsi che il supporto dello smartphone sia rivolto in avanti (vedi l'illustrazione qui sotto).

Poi inserire il proprio smartphone nel supporto tirando l'estremità superiore del supporto per smartphone verso l'alto fino a quando lo smartphone può essere inserito tra i due morsetti del supporto.

Assicurarsi che il display dello smartphone sia orientato nella direzione degli elementi operativi del telecomando. Poi abbassare con attenzione il morsetto superiore del supporto per smartphone di nuovo fino a quando lo smartphone è bloccato in posizione ed è adeguatamente stretto e sicuro.

Scuotere con attenzione il telecomando per controllare se lo smartphone è davvero ben posizionato nel supporto.

Se in seguito non hai più bisogno del supporto per lo smartphone, staccalo afferrando la parte inferiore del supporto e tirandolo verso l'alto. Poi reinserire il tappo di copertura nell'apertura.

Ricarica del quadricottero

Prima di usare il quadricottero 1, la batteria ai polimeri di litio 7 deve essere caricata. Allo stesso modo, la batteria dovrebbe essere caricata 7 non appena le prestazioni di volo diminuiscono. Caricare completamente la batteria 7.

1. Rimuovere la batteria 7 dal vano batteria 30 sul fondo del quadricottero premendo il pulsante di rilascio della batteria e facendo scorrere la batteria 7 fuori dal vano batteria 30 nella direzione della freccia verso i LED di posizione posteriore 35.

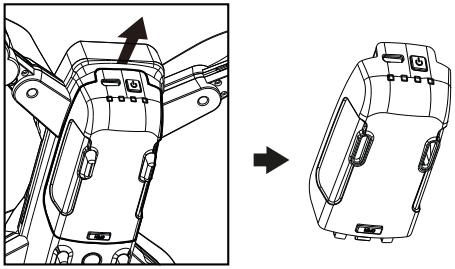

2. Ora collega il connettore micro USB 31 dalla batteria 7 al cavo di ricarica USB 6. Puoi collegare il cavo di ricarica USB 6 a una porta USB del tuo computer, a un power bank o a una presa di corrente USB disponibile in commercio e caricare la batteria 7. I LED dell'indicatore di carica 37 iniziano a lampeggiare in rosso.
   Quando la batteria 7 è completamente carica, i LED dell'indicatore di carica 37 si accendono costantemente in rosso.

3. Scollegare la batteria 7 dal cavo di ricarica USB 6 e spingere la batteria 7 indietro nel vano batteria 30 sul quadricottero. Assicurarsi che la batteria sia completamente inserita.

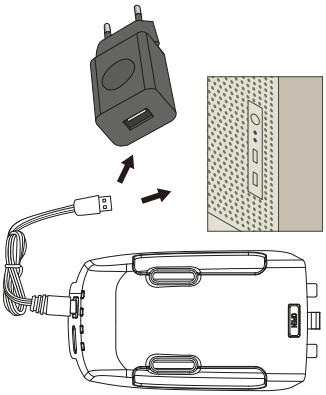

Con batteria completamente scarica, il ciclo di ricarica richiede circa 120 minuti. Il tempo di volo con una batteria completamente carica è di circa 9 - 10 minuti.

Si può anche caricare la batteria 7 anche se si trova ancora nel vano batteria del drone. Seguire il passo 2 e scollegare il cavo USB quando i LED dell'indicatore di carica sono completamente accesi 37 sono completamente illuminati. Il quadricottero deve essere spento durante la ricarica.

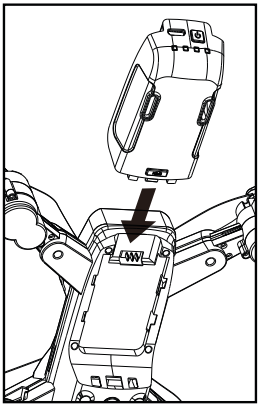

Per informazioni sull'acquisto di ulteriori batterie di ricambio, visitare https://shop.maginon.com

Regolazione della videocamera

La telecamera fissa può essere regolata manualmente in inclinazione verticale da 0 a 60°. Con l'aiuto dell'app fornita "MAGINON Air" (pagina 37) è possibile, tra le altre cose, seguire l'immagine live della telecamera e quindi impostare l'angolo di inclinazione desiderato della telecamera.

Espandere le braccia volanti

1. Espandere prima le braccia volanti anteriori, seguite da quelle posteriori. Assicuratevi che i bracci volanti si aggancino facilmente quando sono aperti.
2. Dispiegare tutte le pale del rotore.

NOTA!

Attenzione!

Tutti le braccia volanti e le pale del rotore devono essere dispiegati prima di accendere il quadricottero, in quanto ciò può influenzare la calibrazione automatica del quadricottero.

Controllare il quadricottero per eventuali danni prima di ogni volo! Le pale del rotore danneggiate compromettono il comportamento in volo e aumentano il rischio di incidenti o di perdita del drone. Non far volare il drone se ci sono danni visibili!

Inserimento della scheda di memoria

Le riprese di foto e video sono possibili solo con scheda di memoria inserita. Pertanto, prima di accendere il quadricottero 1, inserire una scheda di memoria Micro SD / SDHC nel vano della scheda di memoria 36 del quadricottero.

- Inserire la scheda di memoria come indicato nella figura sottostante. L'iscrizione sulla scheda di memoria indica la parte inferiore del quadricottero. Spingere la scheda di memoria fino in fondo nel vano batterie finché non si sente lo scatto.
- Per rimuovere la scheda la si spinge brevemente e la scheda verrà espulsa

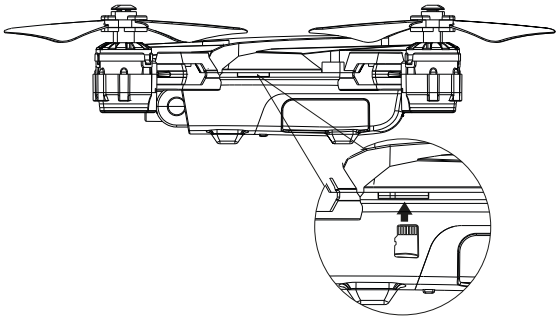

- Per evitare di danneggiare la scheda di memoria, spegnere il quadricottero prima di inserire o estrarre la scheda.
- Sono supportate schede di memoria SD/ SDHC con una capacità max. di 32 GB.

Impiego del quadricottero

Prima di volare con il quadricottero, informarsi leggendo le presenti istruzioni sulle sue funzioni di comando ed eseguire poi alcuni esercizi di allenamento.

- Avviare sempre il quadricottero da terra, poiché il quadricottero si ricalibra automaticamente ogni volta che viene riavviato. Questo processo dura circa 1 secondo.
- Se il quadricottero è fuori rotta dopo una collisione o un incidente durante il volo, far atterrare il quadricottero e riavviare per consentire al quadricottero di ricalibrare.
- Prima di ogni riavvio del quadricottero, controllare che i bracci del rotore siano completamente estesi e bloccati in posizione.
- Fate attenzione alla situazione attuale del vento. Il quadricottero può essere fatto volare solo quando non c'è vento!

1. Posizionare il quadricottero su una superficie piana sul terreno. Il quadricottero deve essere rivolto verso di voi con la coda (LED in posizione posteriore 36).
2. Per prima cosa esercitatevi a controllare l'hovercraft con lo stick di controllo sinistro 25. Poi provate a cambiare la posizione del quadricottero con l'aiuto dello stick di controllo destro 17 (avanti, indietro, di lato).
3. Infine dovreste allenarvi a far rotare il quadricottero intorno al proprio asse con il joystick sinistro 25.

Quando avrete acquisito la padronanza delle funzioni principali del quadricottero, potete eseguire il vostro primo volo controllato.

NOTA!

Attenzione!

Osservate che la portata del segnale del telecomando è di circa 40 metri. Dovete rimanere in questa zona con il quadricottero. Se il quadricottero dovesse perdere la connessione con il telecomando, passerà immediatamente e automaticamente alla modalità di atterraggio e ridurrà continuamente la quota fino all'atterraggio.

Far volare il quadricottero solo quando non c'è vento, perché il quadricottero non può più essere controllato in condizioni di vento e può andare alla deriva. Se si viene sorpresi da correnti di vento, utilizzare le modalità di velocità 2 o 3 (modalità normale e modalità avanzata, vedere il capitolo „Regolazione della velocità".

Accensione e spegnimento

1. Per accendere, tenere premuto l'interruttore on/off 32 sul retro della batteria 7 per circa 3 secondi. Tutti i LED di posizione 34, 35 sul quadricottero iniziano a lampeggiare rapidamente e continuamente.
2. Posizionare il quadricottero su una superficie piana a terra con la coda rivolta verso di voi per assicurarsi che il giroscopio sia centrato. Ora accendete il telecomando 2 premendo l'interruttore on/off 21 sul telecomando 2. Il LED del pulsante on/off del telecomando 2 lampeggia costantemente in rosso non appena viene acceso. I LED di posizione 34, 35 sul quadricottero lampeggiano rapidamente all'inizio. Se i LED di posizione 34 si accendono costantemente, la connessione con il quadricottero è stata stabilita automaticamente con successo.

3. Dopo il volo, spegnere il telecomando 2 tenendo premuto l'interruttore on/off 21 sul telecomando 2 finché il LED del pulsante on/off si spegne e viene emesso un segnale acustico. Poi premere l'interruttore on/off 32 sul retro della batteria 7 del quadricottero 1 per spegnerlo, tutte le luci LED si spengono.

Utilizzo di due quadricotteri QC-707SE WiFi contemporaneamente

Seguire esattamente la sequenza qui sotto per controllare due quadricotteri QC-707SE WiFi allo stesso tempo.

1. Accendere il quadricottero 1 e poi accendere il telecomando 1. Attendere che il quadricottero 1 e il telecomando 1 si colleghino.
   Spegnere il quadricottero 1 e il telecomando 1.
2. Accensione del Quadricottero 2. Accensione del telecomando 2. Attendere che il Quadricottero 2 e il telecomando 2 si colleghino.
3. Accendere il telecomando 1 e poi accendere il quadricottero 1.

Ora è possibile utilizzare entrambi i quadricotteri allo stesso tempo. Quando si vola, assicurarsi di mantenere una distanza sufficiente tra i due quadricotteri per evitare collisioni.

Se dopo lo spegnimento si prevede di non usare il telecomando per un periodo prolungato, togliere le batterie per evitare la fuoriuscita di acidi.

Decollo e atterraggio (One key Take Off)

Prima di ogni lancio, posiziona il quadricottero su una superficie piana, accendilo e accoppia il telecomando 2. Dopo l'accoppiamento, spingere entrambi gli stick di controllo 25 17 simultaneamente a ore 5 (sinistra) e ore 7 (destra) per ricalibrare il quadricottero. I LED di posizione 34 lampeggiano molto velocemente per un breve periodo e sono seguiti da un segnale acustico per indicare che la calibrazione è stata completata. La calibrazione richiede solo 1-2 secondi. Questa calibrazione è particolarmente necessaria dopo lunghi periodi di non utilizzo e cadute o collisioni. Dopo di che, il quadricottero può essere controllato di nuovo normalmente.

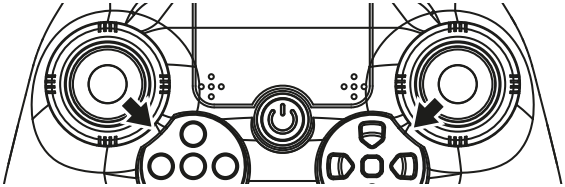

1. Premere il pulsante di avvio/atterraggio 12 per avviare i rotori del quadricottero.
2. Spingere brevemente lo stick di controllo sinistro 25 verso l'alto una volta per portare il quadricottero a circa 1,5m, poi manterrà questa altezza.
3. Premere nuovamente il pulsante di decollo/atterraggio 12 per far atterrare automaticamente il quadricottero. Durante l'atterraggio, è possibile utilizzare la levetta di

controllo destra (17) per determinare la direzione in modo da atterrare nel posto giusto. Dopo il contatto con il suolo, i rotori si spengono automaticamente.

Comando

Segue la descrizione sui comandi del quadricottero.

– **Salire:** premere il joystick di comando sinistro (25) verso l'alto. I rotori girano più velocemente e il quadricottero sale.

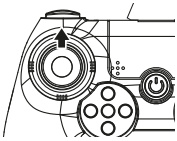

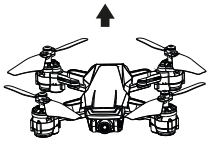

– **Abbassare:** premere il joystick di comando sinistro (25) verso il basso. I rotori girano più lentamente e il quadricottero si abbassa.

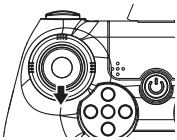

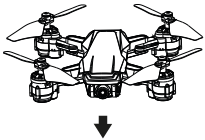

– **Voltare a sinistra:** premere il joystick di comando sinistro 25 verso sinistra. Il quadricottero rotea intorno al proprio asse verso sinistra.

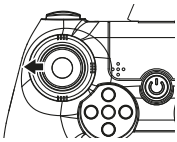

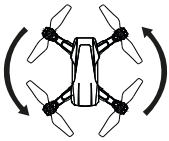

– **Voltare a destra:** premere il joystick di comando sinistro 25 verso destra. Il quadricottero rotea intorno al proprio asse verso destra.

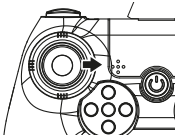

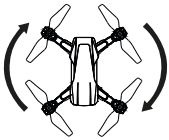

– **Volare in avanti:** Premere lalevetta di controllo 17 destra verso l'alto. La parte anteriore del quadricottero si inclina verso il basso e vola in avanti.

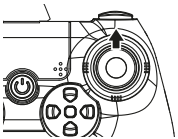

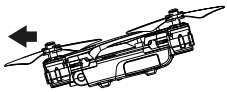

- **Volare all'indietro:** Premere lalevetta di controllo (17) destra verso il basso. La coda del quadricottero si inclina verso il basso e vola all'indietro.

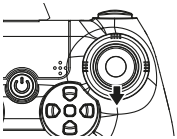

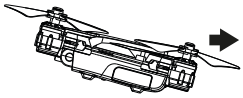

- **Volare verso sinistra:** Premere la levetta di controllo (17) destra verso sinistra. Il quadricottero si inclina leggermente verso sinistra e vola verso sinistra.

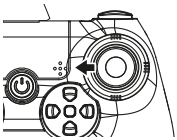

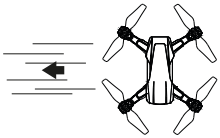

- **Volare verso destra:** Premere la levetta di controllo destra (17) verso destra. Il quadricottero si inclina leggermente verso destra e vola verso destra.

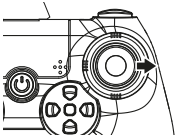

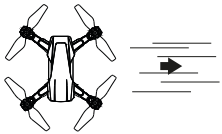

Regolazione della velocità

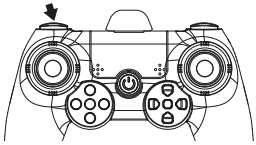

Si possono impostare tre modalità di velocità: modalità Principiante, modalità Normale e modalità Esperto.

- **Principiante:** Dopo aver acceso il quadricottero, la modalità principiante è attivata dalla fabbrica.
- **Normale:** Premere il pulsante della modalità di velocità (3 Speed Mode) 11. Il telecomando emette due segnali acustici. È attivata la modalità Normale.
- **Esperto:** Premere di nuovo il pulsante della modalità di velocità (3 Speed Mode) 11. Il telecomando emette tre segnali acustici. Dopo aver premuto nuovamente il pulsante della modalità di velocità (3 Speed Mode), 11 il telecomando emette un segnale acustico e si torna alla modalità principiante.

Modalità acrobatica

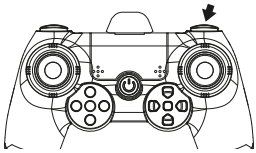

Per eseguire rotazioni e capovolgimenti con il quadricottero in volo, premere il pulsante Flip (3D Roll) 16. Viene emesso per 4 secondi un segnale acustico. Durante questo tempo il quadricottero si trova nella modalità di volo acrobatico.

Finché è attivata la modalità del volo acrobatico si possono eseguire le seguenti manovre di volo. Assicuratevi che ci sia abbastanza spazio in tutte le direzioni intorno al quadricottero.

NOTA!

Attenzione!

Quando si esegue una manovra nella modalità del volo acrobatico, il quadricottero dovrebbe volare ad un'altezza di almeno 2 metri.

- **Rollio a sinistra:** Premere la levetta di controllo destra 17 verso sinistra. Il quadricottero esegue il rollio verso sinistra.

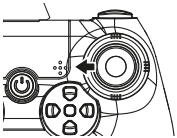

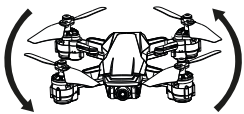

- **Rollio a destra:** Premere la levetta di controllo destra 17 verso destra. Il quadricottero esegue il rollio verso destra.

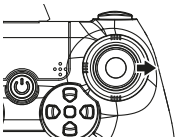

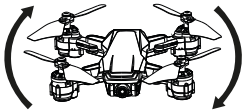

- **Front flip:** Premere lalevetta di controllo destra verso l'alto. Il quadricottero esegue il ribaltamento in avanti (front flip).

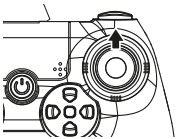

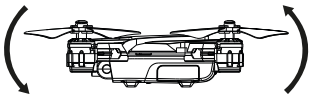

Collegare il drone all'app

Scaricare l'applicazione gratuita "MAGINON Air" da Google Play Store o iOS App Store e installarla sul proprio smartphone.

IOS

Android

Ora accendere il drone e aprire le opzioni di connessione sul proprio smartphone.

Aprire l'opzione Connessioni Wi-Fi e collegare lo smartphone alla rete Wi-Fi del drone. Questo viene visualizzato con l'identificatore di rete "QC_707SE WIFI_XXXXXX".

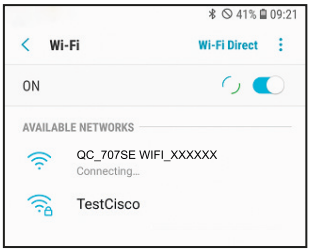

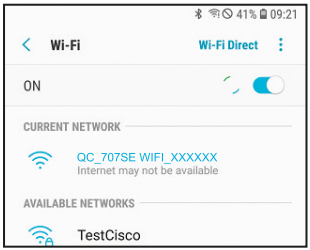

Una volta che lo smartphone e il drone sono collegati, aprire l'applicazione "MAGINON Air".

Quando il drone è collegato al proprio smartphone, non avete una connessione internet.

Funzionamento dell'applicazione

Nella schermata iniziale, è possibile impostare la lingua desiderata (inglese, tedesco o francese) e richiamare altre opzioni tramite il simbolo in basso a sinistra.

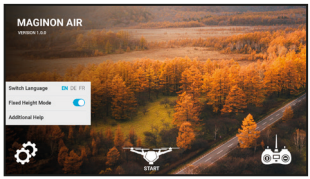

Nella modalità di simulazione potete fare la prima esperienza di controllo di un drone via app. Qui si controlla un drone virtuale.

Per controllare il drone collegato via WiFi, premere "Start". Si apre la modalità di controllo. Si vede l'immagine dal vivo della telecamera e si hanno i controlli sopra l'immagine dal vivo.

Le icone nello schermo hanno le seguenti funzioni:

Uscire dalla modalità di controllo. La schermata di avvio si apre di nuovo.

Scattare una foto. Le registrazioni vengono salvate automaticamente sulla scheda di memoria quando viene inserita. Se non è inserita una scheda di memoria, le foto vengono memorizzate sullo smartphone.

Avviare/arrestare la registrazione video. Le registrazioni vengono salvate automaticamente sulla scheda di memoria quando viene inserita. Se non è inserita una scheda di memoria, i video vengono salvati sullo smartphone.

Aprire la modalità di riproduzione. Potete aprire e visualizzare le foto e i video dallo smartphone qui. Le foto e i video della scheda di memoria devono essere scaricati prima di poter essere aperti sullo smartphone.

Cambiare la velocità del drone. Qui puoi impostare la velocità massima del drone: 30% (principiante), 60% (avanzato) o 100% (esperto).

Controllo tramite giroscopio dello smartphone. Questo permette di controllare la direzione del volo del drone attraverso il giroscopio del proprio smartphone muovendo lo smartphone.

Mostrare/nascondere le icone dello schermo.

Attenzione: I pulsanti di controllo per foto e video 19, 23 sul telecomando 2 non funzionano quando le icone sono visualizzate nell'APP.

Mostrare e nascondere le icone di controllo aggiuntive sullo schermo:

Ruotare l'immagine della telecamera

Attivare la modalità VR sullo smartphone. Ora potete monitorare il volo con gli occhiali VR

Attivare la modalità senza testa del drone. In questa modalità, il drone vola sempre nella direzione in cui si guida con il telecomando.

Usare questa icona per ricalibrare il giroscopio del drone.

Decollare. Premendo questa icona, i rotori del quadricottero partono e il quadricottero decolla.

Arresto di emergenza! Quando questa icona viene premuta, tutti i rotori si spengono immediatamente e il quadricottero si blocca all'istante.

Atterraggio. Se si preme questo pulsante, il quadricottero atterra automaticamente e spegne i rotori dopo l'atterraggio.

Attivazione della funzione di ribaltamento a 360°. Dopo aver toccato questa icona, controlla il flip con il control stick destro.

Visualizzazione di una scheda di memoria inserita.

Visualizzazione quando non è inserita una scheda di memoria.

Il pulsante di controllo sinistro determina l'altitudine di volo e la rotazione del drone intorno al proprio asse, il pulsante di controllo destro determina la direzione di volo.

Con le barre di scorrimento sotto i pulsanti di controllo, così come a destra del pulsante di controllo destro, è possibile regolare le caratteristiche di volo del drone. Questo è necessario se il drone non può più mantenere la funzione di hovering in condizioni di calma. Posiziona il drone in un punto e osserva i cambiamenti mentre muovi le barre di scorrimento.

NOTA!

I pulsanti di controllo per foto e video 19, 23 sul telecomando 2 non funzionano quando l'APP è aperta e le icone dello schermo sono visualizzate. Nascondere le icone dello schermo nell'app per utilizzare i pulsanti di foto e fotocamera sul telecomando.

Arresto di emergenza!

Se il vostro quadricottero 1 colpisce un ostacolo, per esempio, premere il pulsante di arresto di emergenza (Stop) 22 per avviare un arresto di emergenza. Il quadricottero 1 interrompe il volo spegnendo i rotori e poi si schianta al suolo.

Compensazione della posizione di volo

A seconda della carica della batteria, occorre eseguire regolarmente la taratura del quadricottero 1 per mantenere una posizione di volo stabile. Lasciare il quadricottero 1 in sospeso in una posizione e osservare i cambiamenti mentre si azionano i regolatori di compensazione 14; 15; 18; 20.

Sono disponibili quattro pulsanti per regolare l'assetto:

- **Assetto del beccheggio** 15 e 20: Il quadricottero va alla deriva in avanti. Premere il pulsante dell'assetto di beccheggio (posteriore) 20. Il quadricottero va alla deriva all'indietro. Premere il pulsante dell'assetto di beccheggio (anteriore) 15.
- **Assetto del rollìo** 14 e 18: Il quadricottero va alla deriva verso sinistra. Premere il pulsante dell'assetto del rollìo (a destra) 18. Il quadricottero va alla deriva verso destra: Premere il pulsante dell'assetto del rollìo (a sinistra) 14.

One-Key-Return

Con il tasto One Key Return (13) si può riportare il quadricottero nel punto in cui si trova il telecomando. Dato che il quadricottero non ha un sensore GPS, ciò è possibile solo a patto che il quadricottero si trovi in una traiettoria di volo diritta davanti al telecomando e che il LED blu di posizione sia rivolto dalla parte opposta al telecomando.

1. Attivare il ritorno con un solo tasto con il tasto di ritorno (13). Il quadricottero torna in volo verso il telecomando.
2. Quando è raggiunta la posizione desiderata, premere di nuovo il tasto One Key Return (13) oppure spingere il joystick destro in avanti per interrompere la funzione One Key Return.

Modalità senza testa

La modalità Headless non è altro che la cosiddetta modalità di comando relativa. Con essa il quadricottero vola, qualunque sia la direzione in cui si trova, sempre nella direzione in cui si sposta il joystick destro (17). Ciò avviene sia che la parte frontale del quadricottero sia rivolta in avanti, indietro, a sinistra o a destra.

I principianti possono eseguire velocemente alcune esercitazioni di volo con la modalità Headless. Per comandare però correttamente il quadricottero, si dovrebbe preferire la modalità Normale. Per attivare la modalità Headless, premere il tasto della modalità Headless (24). Tre segnali acustici veloci e il lampeggio del LED del quadricottero indicano che la modalità è attivata. Per disattivarla premere di nuovo il tasto.

Ripresa di foto e video

Avete la possibilità di fare foto e video durante i suoi voli.

- **Riprese fotografiche:** Premere il pulsante di scatto foto 23 per scattare una foto. I LED di posizione 34, 35 sul quadricottero lampeggia una volta brevemente.
- **Riprese video:** Premere il pulsante per la ripresa video 19 per eseguire una ripresa video. Per la durata della registrazione, i LED di posizione lampeggiano 34, 35 sul quadricottero lampeggiano continuamente. Per terminare la ripresa, premere il tasto di ripresa video.

- Si prega di osservare che la videocamera registra video senza suono, poiché si sentirebbe solo il rumore del rotore.
- I pulsanti di controllo per foto e video 19 , 23 sul telecomando 2 non funzionano quando l'APP è aperta e le icone dello schermo sono visualizzate. Nascondere le icone dello schermo nell'app per utilizzare i pulsanti di foto e fotocamera sul telecomando.

Indicazione dello stato della batteria

Lo stato di ricarica della batteria del quadricottero viene indicato dalle luci a LED del quadricottero.

Batteria sufficiente: 4-2 I LED dell'indicatore di carica sul quadricottero si illuminano di rosso continuamente.

Batteria quasi esaurita Solo un indicatore di carica LED 37 lampeggia in rosso.

Far atterrare il quadricottero quando il LED dell'indicatore dell'ultima carica inizia a lampeggiare a causa della batteria scarica. Dopo circa 1 minuto, il quadricottero atterrerà automaticamente.

NOTA!

Attenzione!

All'aperto, le condizioni atmosferiche e i forti venti possono influenzare notevolmente l'atterraggio automatico quando la batteria è scarica.

Cambio delle pale del rotore

Per cambiare una pala rotore difettosa si raccomanda, per motivi di sicurezza, di togliere prima la batteria dal quadricottero. Poi svitare dall'alto la vite al centro della pala difettosa.

Togliere la pala difettosa e installare quella nuova. Fissare adesso la nuova pala con la vite. Stringere bene la vite, ma non stringerla eccessivamente.

Quando si mettono le pale del rotore sulla barra, assicurarsi che la freccia sulla parte superiore del distanziatore del rotore punti nella direzione dell'appiattimento della barra. Solo allora si può stringere la vite.

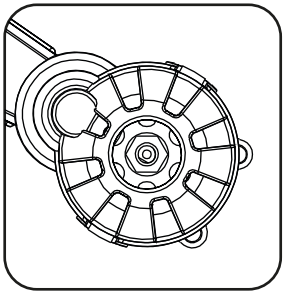

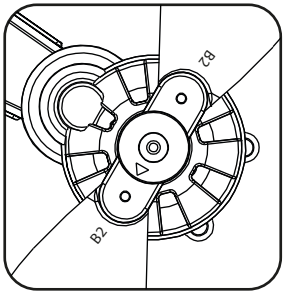

NOTA!

Attenzione!

Le pale del rotore anteriore sinistro e posteriore destro sono marcate A1/A2. Le pale del rotore anteriore destro e posteriore sinistro sono marcate B1/B2. La fornitura comprende 2 pale del rotore con la denominazione A e 2 pale del rotore con la denominazione B. Quando si sostituiscono le pale del rotore, assicurarsi sempre che solo le pale del rotore con la stessa denominazione possano essere scambiate tra loro, per cui A1 e A2, così come B1 e B2 sono identiche nella costruzione. I rotori marcati A1 o A2 possono essere attaccati solo ai bracci del rotore marcati A e i rotori marcati B1 e B2 possono essere attaccati solo ai bracci del rotore marcati B.

Trasporto

1. Portare/sollevare sempre il quadricottero dal corpo del drone o dai bracci di volo. Non trasportare mai il quadricottero per i rotori o altre parti sensibili.
2. Trasportare il quadricottero nell'imballaggio originale o in un imballaggio simile adatto.
3. Non appoggiare mai nulla sul quadricottero e proteggere il quadricottero dai rischi calpestando o sedendovi sopra.
4. Proteggere il Quadricottero dagli urti e dalle forti vibrazioni che si verificano soprattutto durante il trasporto in veicoli. Assicurare il quadricottero contro lo scivolamento e la caduta.

Manutenzione ed eliminazione guasti

Il quadricottero non risponde

- Controllare che la batteria del quadricottero e le batterie del telecomando siano sufficientemente cariche. Se necessario, caricare la batteria del quadricottero e/o cambiare le batterie del telecomando.
- Controllare se la distanza tra il quadricottero e il telecomando è superiore a 40 metri.

Il quadricottero non reagisce correttamente

- Controllare che la batteria del quadricottero e le batterie del telecomando siano sufficientemente cariche. Se necessario, caricare la batteria del quadricottero e/o cambiare le batterie del telecomando.
- Controllare se un altro telecomando o una fonte di interferenza simile nelle vicinanze può interferire con la frequenza del telecomando. Se necessario, allontanarsi sufficientemente dalla fonte di interferenza.

Il quadricottero non mostra più buone caratteristiche di volo

- Controllare che il prodotto non presenti danni o contaminazioni evidenti. Se l'unità è sporca, pulirla con cura (capitolo „Pulizia“ a pagina 52). Se danneggiate, sostituire le pale del rotore o smaltire correttamente l'unità.
- Controllare se le pale del rotore possono sono state

montate in modo errato durante la sostituzione (capitolo „Cambio delle pale del rotore“ a pagina 45).

Il quadricottero vola costantemente su un lato o su/giù

- Controllare che la batteria del quadricottero e le batterie del telecomando siano sufficientemente cariche. Se necessario, caricare la batteria del quadricottero e/o cambiare le batterie del telecomando.
- Controllare se è necessario verificare l'assetto il quadricottero. capitolo „Compensazione della posizione di volo“ a pagina 41.

Il quadricottero non gira più a destra e a sinistra

- Controllare se la modalità di volo senza testa è attivata e disattivarla se necessario. capitolo „Modalità senza testa“ a pagina 42.

Pezzi di ricambio

Le informazioni sul possibile acquisto di pezzi di ricambio aggiuntivi sono disponibili su https://shop.maginon.com

Dati tecnici

Modello:	QC-707SE WiFi
Quadricottero	
Classificazione UMF:	C0
Velocità:	Principiante, Normale, Avanzato
Range di frequenza:	2452 MHz - 2474 MHz
Alimentazione elettrica:	Ingresso: Micro USB 5 V ⎓ 1,2 A
Batteria:	3,7 V ⎓; batteria ricaricabile ai polimeri di litio 1100 mAh
Tempo di volo:	circa 9 - 10 min
Tempo di ricarica:	circa 120 min
Temperatura di esercizio:	da 10 °C a +45 °C
Dimensioni:	285 x 275 x 60 mm (aperto) 135 x 103 x 60 mm (piegato)
Peso:	160 g (compresi batteria e rotori)
Peso massimo al decollo:	165 g
Telecomando:	
Portata del telecomando:	circa 30 - 40 metri
Portata WiFi:	30 m (senza ostacoli o interferenze)
Tensione di entrata:	4.5 V ⎓; 0,02 A
Batteria:	4.5 V ⎓; (3 x 1,5 V); tipo LR6 (AA)
Range di frequenza:	2452 MHz - 2474 MHz
Frequenza massima di trasmissione:	-12 dBm
Temperatura di esercizio:	da 10 °C a +45 °C
Dimensioni:	10 cm x 16 cm x 7 cm
Peso:	107 g (senza batteria)
Videocamera:	
Sensore della camera:	2.0 megapixel
Risoluzione delle foto:	1.280 x 720p
Risoluzione dei video:	1.280 x 720 p (30fps, senza suono)
Supporto di memoria:	supporta schede di memoria micro SD/ SDHC fino a 32 GB (optional)

sicurezza WLAN:	WPA2-PSK
Standard WLAN:	802.11 b/g/n
Range di frequenza:	2412 MHz – 2472 MHz
Temperatura di esercizio:	da 10 °C a +45 °C
Inclinazione della telecamera regolabile:	0 - 60° (regolabile manualmente)
Frequenza massima di trasmissione:	17 dBm

Con riserva di modifiche relative a design e dati tecnici senza preavviso.

Dichiarazione di conformità UE

Con la presente, supra Foto-Elektronik-Vertriebs-GmbH dichiara che l'impianto di radiocomando tipo "QC-707SE WiFi" è conforme alla direttiva 2014/53/UE. Il testo completo della dichiarazione di conformità UE è disponibile presso il seguente indirizzo internet:

https://downloads.maginon.de/en/downloads/conformity/

Direttiva RE 2014/53/UE

Direttiva RoHs 2011/65/UE

CE

supra Foto-Elektronik-Vertriebs-GmbH
Denisstraße 28A,
67663 Kaiserslautern,
Germania

Conservazione

In caso di inutilizzo, staccare il quadricottero dalla corrente elettrica e conservarlo in un luogo asciutto e pulito, lontano dalla portata dei bambini.

Per informazioni su come acquistare una scatola di trasporto su misura, visitate https://shop.maginon.com

Pulizia

⚠ AVVERTENZA!

Pericolo di ustioni!

Il quadricottero si riscalda estremamente durante il funzionamento!

- Lasciare raffreddare completamente il quadricottero prima di procedere alla pulizia!

NOTA!

Pericolo di cortocircuito!

L'eventuale penetrazione di acqua all'interno dell'involucro può causare un corto circuito.

- Non immergere mai il quadricottero in acqua.
- Evitare la penetrazione di acqua all'interno dell'alloggiamento.

NOTA!

Pericolo dovuto ad uso errato!

Un uso improprio del quadricottero può provocare danni all'apparecchio stesso.

- Evitare l'uso di detergenti corrosivi, di spazzole con setole in metallo o nylon come anche dispositivi per la pulizia appuntiti o metallici come coltelli, spatole o simili. Tutto ciò rischia di danneggiare la superficie.
- Non lavare mai il quadricottero in lavastoviglie. Lo si distruggerebbe.

1. Lasciare raffreddare completamente il quadricottero.
2. Pulire il quadricottero con un panno leggermente inumidito. In seguito, lasciare asciugare completamente il quadricottero.

Rimozione della batteria

Prima di smaltire il quadricottero, la batteria deve essere rimossa e smaltita separatamente. A tale scopo procedere come segue:

1. Per prima cosa assicuratevi che il quadricottero e il telecomando siano spenti e assicuratevi che il quadricottero e il telecomando rimangano spenti per tutta la durata della rimozione della batteria.
2. Rimuovere la batteria (7) dal vano batteria (30) sul fondo del quadricottero premendo il pulsante di rilascio della batteria e facendo scorrere la batteria (7) fuori dal vano batteria (31) nella direzione della freccia verso i LED di posizione posteriore (35).
3. Rimuovere con attenzione la batteria dal quadricottero.
4. Ora svitare l'alloggiamento della batteria con un cacciavite a croce (non incluso nella fornitura) e scollegare i cavi dal piastrina.
5. Smaltire la batteria come descritto in capitolo „Smaltimento“ a pagina 54.

Smaltimento

Smaltimento dell'imballo

Smaltire l'imballo in base al tipo di materiale. Prevedere per carta e cartone il riciclo della carta, per pellicole e materiali plastici la raccolta differenziata.

Smaltimento del dispositivo usato

(Applicabile nell'Unione Europea e negli altri Stati europei con sistemi di raccolta differenziata dei rifiuti)

Gli apparecchi usati non vanno smaltiti insieme ai rifiuti domestici!
In caso non si volesse o potesse utilizzare ulteriormente il quadricottero, ogni consumatore è **per legge obbligato allo smaltimento dell'apparecchio separatamente dai rifiuti domestici**, consegnandolo ad es. ad un centro di raccolta rifiuti istituito presso il proprio comune o quartiere di residenza. Così facendo, è possibile assicurare lo smaltimento conforme dell'apparecchiatura senza alcun impatto eco-ambientale. Tutti gli apparecchi elettrici ed elettronici riportano pertanto il simbolo raffigurato qui accanto.

Le batterie normali e ricaricabili non si devono smaltire gettandole tra i rifiuti domestici! Come consumatori siete tenuti per legge a consegnare tutte le batterie normali e ricaricabili, sia che contengano o meno sostanze nocive*, presso un centro di raccolta del proprio Comune/quartiere o presso un negozio, affinché possano essere smaltite nel rispetto dell'ambiente.

*contrassegnate con: Cd = cadmio, Hg = mercurio, Pb = piombo

Arrivare all'obiettivo in modo veloce e semplice grazie ai codici QR

Non importa se siete alla ricerca di informazioni relative a prodotti, pezzi di ricambio o accessori, se cercate garanzie dei produttori o centri di assistenza o se desiderate vedere comodamente un video-tutorial – grazie ai nostri codici QR riuscirete ad arrivare in modo semplicissimo al vostro obiettivo.

Cosa sono i codici QR?

I codici QR (QR = Quick Response) sono codici grafici acquisibili mediante la fotocamera di uno smartphone e che contengono per esempio un link ad un sito internet o dati di contatto.

Il vostro vantaggio:

Non si necessita più di dover digitare faticosamente indirizzi internet o dati di contatto!

Ecco come si fa

Per poter acquisire il codice QR si necessita semplicemente di uno smartphone, aver installato un software che legga i codici QR e di un collegamento internet. Software che leggono i codici QR sono disponibili nello App Store del vostro smartphone e in genere sono gratuiti.

Provate ora

Basta acquisire con il vostro smartphone il seguente codice QR per ottenere ulteriori informazioni relative al vostro prodotto Aldi.

Il portale di assistenza Aldi

Tutte le suddette informazioni sono disponibili anche in internet nel portale di assistenza Aldi all'indirizzo www.aldi-service.ch.

Eseguendo il lettore di codici QR potrebbero generar si costi a seconda della tariffa scelta con il vostro operatore mobile a seguito el collegamento ad internet.

IT

COMMERCIALIZZATO DA:

supra FOTO-ELEKTRONIK-VERTRIEBS-GMBH
DENISSTR. 28A
67663 KAISERSLAUTERN
GERMANIA

ASSISTENZA POST-VENDITA 718627

IT **045 78 60 460**
service@protel-service.com
www.aldi-service.it

MODELLO:
QC-707SE WiFi

05/2022

3
ANNI
GARANZIA