CKNF-S02

重 要 度	[B]

技术要求

1. 颜色要求：封面封底：彩色印刷
   内页：黑白印刷；
   批量时要求统一，不能有明显色差，
2. 版面内容：按电子版排版顺序排版，
   图案与文字应印刷清晰、规范，不能有印刷缺陷；
3. 页面印刷：双面印刷；
4. 成型方式：骑马钉；
5. 防火标志垂直高度至少15mm;
6. 成品尺寸：A5(140X210)，
   尺寸公差按GB/T 1804-c;
7. 批量生产前须送样确认。

成品示意图

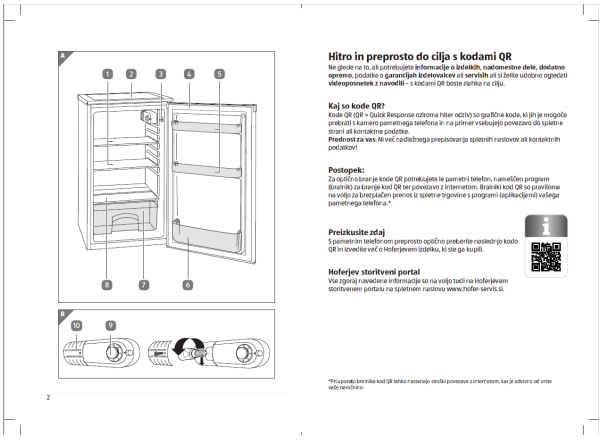

封底　　封ᒋ　　封二　　封三

						封面：105g双铜 内页：70g双胶	广东奥马Б　有限公司
借（通）用件登记							
	标志	处数	更改文件号	签 名	日 期	重 量	比 例
出图审查	设计		会签				说明书
	制图	邓小云	标准化	刘金利		共 1 张	第 1 张
日　　期	审核	梁嘉莉	批准	李梅方		视角符号	CKNF-S02
	工艺		日期	2021-08-25			

SI

Distributer:

GGV-EXQUISIT MBH & CO. KG
AUGUST-THYSSEN-STR. 8
41564 KAARST-HOLZBÜTTGEN
GERMANY

POPRODAJNA PODPORA 715668

SI **+386 2 300 65 89**

www.aswo.si

IZDELEK:
KS121 11/2021

3
LETA GARANCIJE

CKNF-S02

Navodila za uporabo

NORDFROST

NAMIZNA HLADILNIK

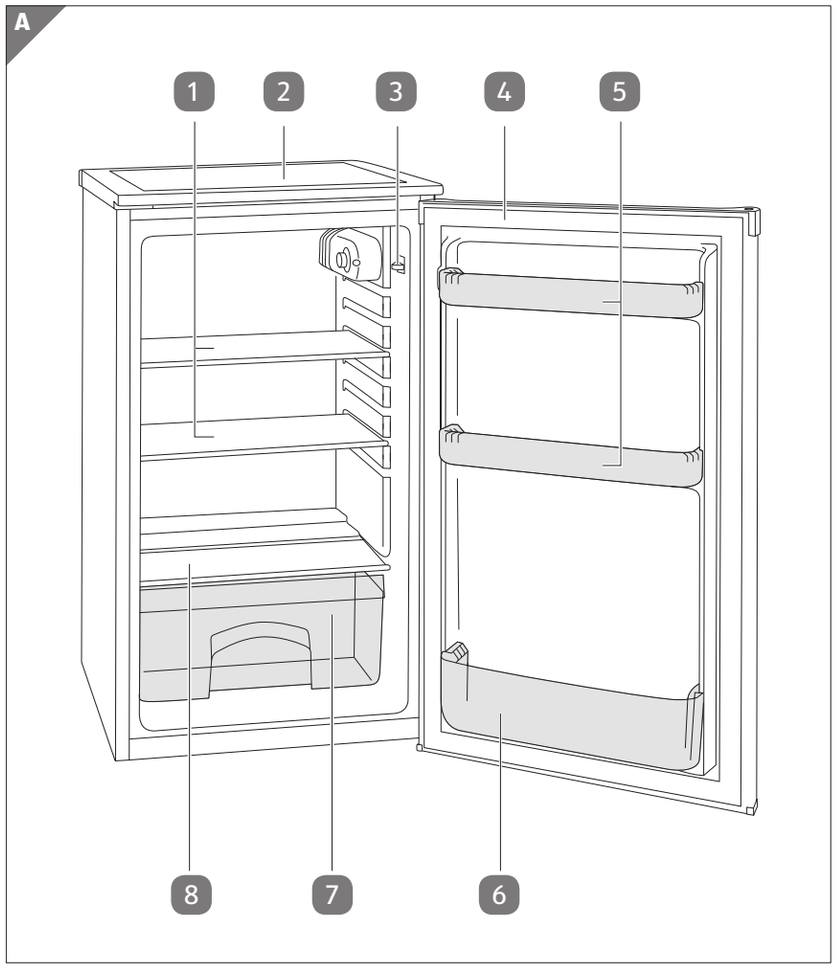

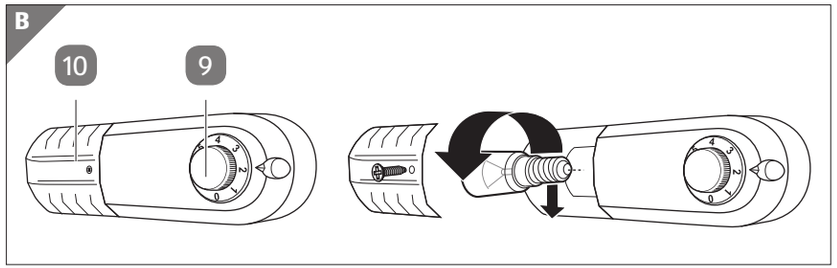

Hitro in preprosto do cilja s kodami QR

Ne glede na to, ali potrebujete **informacije o izdelkih, nadomestne dele, dodatno opremo**, podatke o **garancijah izdelovalcev** ali **servisih** ali si želite udobno ogledati **videoposnetek z navodili** – s kodami QR boste zlahka na cilju.

Kaj so kode QR?

Kode QR (QR = Quick Response oziroma hiter odziv) so grafične kode, ki jih je mogoče prebrati s kamero pametnega telefona in na primer vsebujejo povezavo do spletne strani ali kontaktne podatke.
Prednost za vas: Ni več nadležnega prepisovanja spletnih naslovov ali kontaktnih podatkov!

Postopek:

Za optično branje kode QR potrebujete le pametni telefon, nameščen program (bralnik) za branje kod QR ter povezavo z internetom. Bralniki kod QR so praviloma na voljo za brezplačen prenos iz spletne trgovine s programi (aplikacijami) vašega pametnega telefona.*

Preizkusite zdaj

S pametnim telefonom preprosto optično preberite naslednjo kodo QR in izvedite več o Hoferjevem izdelku, ki ste ga kupili.

Hoferjev storitveni portal

Vse zgoraj navedene informacije so na voljo tudi na Hoferjevem storitvenem portalu na spletnem naslovu www.hofer-servis.si.

*Pri uporabi bralnika kod QR lahko nastanejo stroški povezave z internetom, kar je odvisno od vrste vaše naročnine.

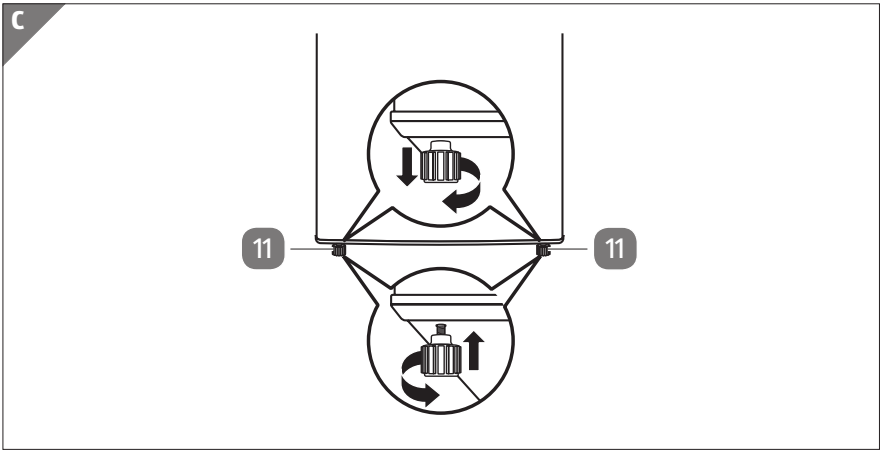
C
11
11

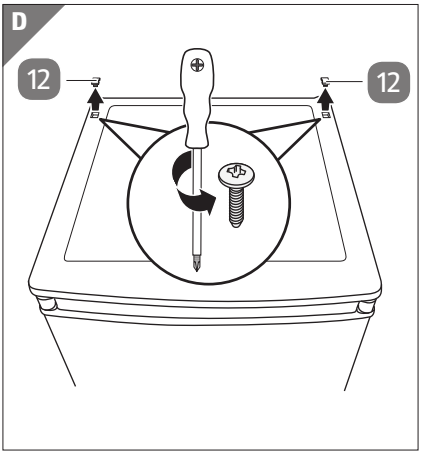
D
12
12

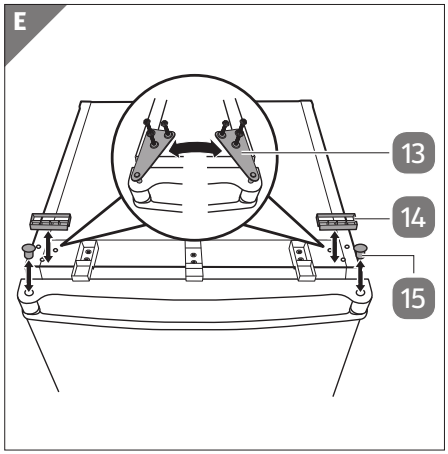
E
13
14
15

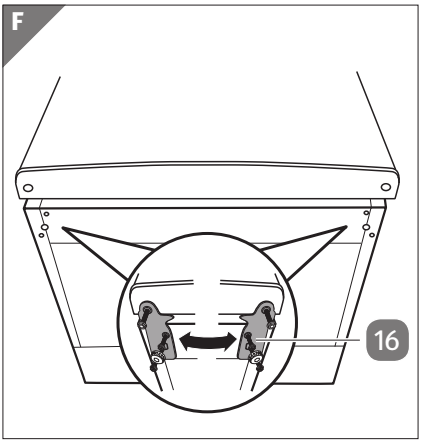
F
16

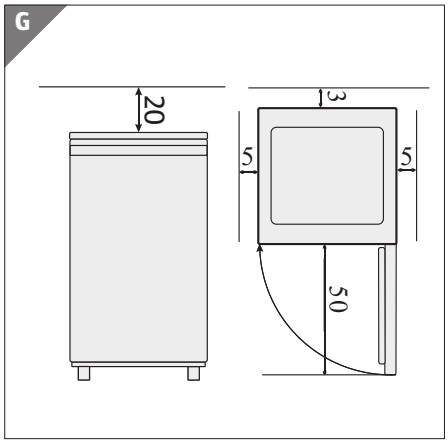
G
20
3
5
5
50

Komponente

1 Steklena polica, 2×

2 Prekrivna plošča

3 Kontakt notranje osvetlitve

4 Vrata

5 Zgornji vratni predal, 2×

6 Spodnji vratni predal, predal za steklenice

7 Predal za zelenjavo

8 Steklena polica nad predalom za zelenjavo

9 Regulator temperature

10 Notranja osvetlitev

11 Nastavljive noge, 2×

12 Pokrovcek, 2×

13 Zgornji tecaj

14 Sprednji del

15 Pokrivni cep

16 Spodnji tecaj

Potrebno orodje, ki ni priloženo

17 Vodna tehtnica

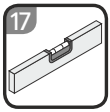

18 Križni izvijac

Kazalo

Pregled 2
Komponente 4
Splošno 6
Navodila za uporabo preberite in jih shranite 6
Predvidena uporaba 6
Razlaga znakov 7
Varnost 8
Splošni varnostni napotki 8
Pred montažo 13
Preverjanje izdelka in vsebine dostave 13
Odstranjevanje zaščite za transport 14
Osnovno čiščenje 14
Navodila za montažo 15
Postavitev izdelka 15
Zamenjava naslona za vrata 16
Vstavljanje polic in predalov 17
Upravljanje 17
Vklop izdelka 17
Nastavitev temperature 18
Pravilno shranjevanje živil 18
Odtajanje 21
Izklop izdelka 22
Čiščenje 22
Vzdrževanje 23
Menjava svetila 23
Transport 24
Iskanje in odprava napak 24
Tehnični podatki 27
Izjava o skladnosti 28
Odstranjevanje 28
Odlaganje embalaže med odpadke 28
Odstranitev stare naprave 28

Splošno

Navodila za uporabo preberite in jih shranite

Ta navodila za uporabo spadajo k temu namiznemu hladilniku (v nadaljevanju imenovanemu tudi »hladilnik« ali »izdelek«). Vsebujejo pomembne informacije za uporabo in ravnanje z izdelkom.

Pred uporabo naprave temeljito preberite navodila za uporabo, še posebej varnostne napotke. Neupoštevanje teh navodil ima lahko za posledico hude poškodbe ali škodo na napravi.

Navodila za uporabo temeljijo na veljavnih standardih in predpisih Evropske unije. Upoštevajte tudi predpise in zakonodajo, ki veljajo v vaši državi.

Navodila za uporabo shranite za kasnejšo uporabo. Če napravo predate tretjim osebam, obvezno priložite tudi ta navodila za uporabo.

Predvidena uporaba

Hladilnik je zasnovan izključno za hlajenje živil. Hladilnik je namenjen izključno uporabi v privatnem gospodinjstvu in ni zasnovan za poslovno ali večkratno uporabo (npr.: da ga uporablja več družin v večstanovanjskem objektu). Predelave ali spremembe na napravi niso dovoljene iz varnostnih razlogov. Naprava ni primerna za vgradnjo!

Izdelek ni namenjen uporabi

- v kuhinjah za zaposlene,
- v prodajalnah, pisarnah in drugih poslovnih območjih,
- v kmetijskih poslopjih,
- v industrijskem okolju in
- za stranke v hotelih, motelih ali drugih namestitvenih objektih, kot so na primer prenočišča z zajtrkom.

Izdelek uporabljajte samo skladno s temi navodili. Vsaka druga uporaba velja za nenamensko in lahko povzroči materialno škodo ali celo telesne poškodbe. Izdelek ni igračka.

Proizvajalec ali prodajalec ne prevzemata odgovornosti za škodo, ki nastane kot posledica nenamenske ali napačne uporabe.

Garancijo lahko uveljavljate samo v državi, v kateri ste izdelek kupili.

Razlaga znakov

V teh navodilih za uporabo so na napravi ali embalaži uporabljeni naslednji simboli.

Simbol podaja koristne dodatne informacije o sestavljanju ali uporabi.

Izjava o skladnosti (glejte poglavje „Izjava o skladnosti“): Izdelki, označeni s tem simbolom, izpolnjujejo vse predpise Skupnosti v Evropskem gospodarskem prostoru, ki jih je treba upoštevati.

Znak GS („Geprüfte Sicherheit“ oz. preverjena varnost) potrjuje, da je mesoreznica ob predvideni uporabi varna. Znak potrjuje skladnost tega izdelka z nemškim zakonom za varnost izdelkov.

Hranite na suhem. Zaščitite pred dežjem.

Lomljivo! Ravnajte previdno.

Zgoraj v smeri puščice.

Tukaj ne uporabljajte pripomočkov za transport (transportni vozički, ročni vozički).

Tukaj uporabite pripomočke za transport (transportni vozički, ročni vozički).

Vpnite tako, kot je prikazano.

Omejitev zlaganja: število identičnih pakiranj, ki jih je dovoljeno zlagati.

OPOZORILO! Pri uporabi, vzdrževanju in odstranjevanju naprave med odpadke upoštevajte na levi strani prikazan simbol, ki je na zadnji strani naprave (zadnja stena ali kompresor).

Opozorilni simbol za nevarnost požara: v napeljavah in kompresorju naprave so vnetljivi materiali.

Naprave med uporabo, vzdrževanjem in odstranjevanjem med odpadke ne približujte virom ognja.

Varnost

V teh navodilih za uporabo so uporabljene naslednje opozorilne besede.

⚠ **OPOZORILO!**	Ta opozorilni simbol/opozorilna beseda označuje srednjo stopnjo tveganja. Če se tveganju ne izognete, so lahko posledice smrt ali hude poškodbe.
⚠ **POZOR!**	Ta opozorilni simbol/opozorilna beseda označuje nizko stopnjo tveganja. Če se tveganju ne izognete, so lahko posledice manjše ali srednje hude poškodbe.
OBVESTILO!	Ta opozorilna beseda svari pred morebitno materialno škodo.

Splošni varnostni napotki

⚠ OPOZORILO!

Nevarnost električnega udara!

Okvarjena električna napeljava ali previsoka napetost lahko povzročita električni udar.

- Izdelek priključite le na ustrezno nameščeno električno vtičnico. Omrežna napetost mora biti skladna s podatki na podatkovni tablici.
- Električni kabel priključite samo v dobro dostopno vtičnico, da ga lahko v primeru motnje hitro izklopite iz električnega napajanja.
- Naprave ne uporabljajte, če na njej opazite vidne poškodbe, ali če je električni kabel oz. električni vtič okvarjen.
- Če je napajalni kabel naprave poškodovan, ga mora zamenjati proizvajalec ali njegova služba za stranke ali podobno usposobljena oseba, da se izognete nevarnostim.

- Ohišja ne odpirajte. Popravilo zaupajte usposobljenim strokovnjakom. V tem primeru poiščite ustreznega strokovnjaka.
- Če sami izvedete popravilo izdelka, ga neustrezno priključite ali ga napačno uporabljate, jamstvo in garancija ne veljata več.
- Pri popravilih smete uporabiti le takšne dele, ki ustrezajo prvotnim podatkom o napravi. V tej napravi so električni in mehanski deli, ki so nujni za zaščito pred viri nevarnosti.
- Izdelka nikoli ne uporabljajte skupaj z zunanjim časovnikom ali ločenim sistemom za daljinsko upravljanje.
- Izdelka, njegovega električnega kabla ali električnega vtiča ne potapljajte v vodo ali druge tekočine.
- Električnega vtiča se nikoli ne dotikajte z mokrimi rokami.
- Kabla nikoli ne vlecite iz vtičnice, ampak ga vedno primite za vtič in izvlecite.
- Priključnega kabla nikoli ne uporabljajte kot ročaj za prenašanje.
- Izdelka in njegovega priključnega kabla ne izpostavljajte odprtemu ognju in vročim površinam.
- Električni kabel položite, tako da ne bo predstavljal ovire za spotikanje.
- Električnega kabla tudi ne prepogibajte ali polagajte čez ostre robove.
- Napravo uporabljajte samo v zaprtih prostorih. Ne uporabljajte je v vlažnih prostorih ali na dežju.
- Če izdelek pade v vodo, ga ne poskušajte odstraniti iz vode. Izdelek takoj izklopite iz električnega omrežja.
- Poskrbite, da otroci v napravo ne bodo potiskali nobenih predmetov.
- Če izdelka ne uporabljate, ga čistite ali če pride do motnje, ga vedno izklopite in električni vtič izvlecite iz električne vtičnice.

- OPOZORILO! Med postavljanjem izdelka morate poskrbeti, da električni kabel ni nikamor priščipnjen oz. ni poškodovan.
- OPOZORILO! Na hrbtno stran izdelka ne smete namestiti razdelilnih letev ali prenosnih električnih napajalnikov.

⚠ OPOZORILO!

Nevarnosti za otroke in osebe z zmanjšanimi telesnimi, zaznavnimi ali duševnimi sposobnostmi (na primer ljudi z delnimi telesnimi okvarami ter starejše osebe z zmanjšanimi telesnimi in duševnimi sposobnostmi) ali s pomanjkanjem izkušenj in znanja (na primer starejše otroke).

- Ta izdelek lahko uporabljajo otroci, stari 8 let ali več, kot tudi osebe z omejenimi fizičnimi, senzoričnimi ali mentalnimi sposobnostmi oz. s pomanjkanjem izkušenj in znanja, če so pod nadzorom odrasle osebe ali so bili poučeni o varni uporabi naprave in razumejo nevarnosti, ki izhajajo iz uporabe te naprave.
- Pazite, da otroci, mlajši od 8 let, niso v bližini izdelka ali priključnega kabla.
- Otroci se ne smejo igrati z izdelkom.
- Čiščenja in vzdrževanja, ki ga lahko izvaja uporabnik, otroci ne smejo izvajati brez nadzora.
- Otroci, stari med 3 in 8 let, lahko izdelek polnijo z živili in jih iz njega tudi jemljejo.
- Otroci se s folijo embalaže ne smejo igrati. Med igro bi se lahko zapletli vanjo in se zadušili.

⚠ OPOZORILO!

Nevarnost eksplozije!
V krogotoku hladilnega sredstva hladilnika je okolju prijazno, vendar vnetljivo hladilno sredstvo izobutan (R600a). V primeru okvare krogotoka se hladilno sredstvo lahko vname.

- Med transportom in postavitvijo izdelka pazite, da se noben del hladilnega sistema ne poškoduje.
- Pazite, da je mesto postavitve skladno s standardom EN-378 veliko najmanj 1 m3 za 8 g hladilnega sredstva.
- Hladilnega krogotoka ne smete poškodovati.
- Izogibajte se odprtemu ognju in vnetljivim virom, če je hladilni krogotok poškodovan.
- Prostor, v katerem se nahaja izdelek, v primeru poškodbe hladilnega sistema dobro prezračite.

⚠ OPOZORILO!

Nevarnost požara!
Morebitni uhajajoči plini se lahko zaradi električnih delov vnamejo.

- Eksplozivnih snovi ali razpršilnikov z vnetljivimi sredstvi ne shranjujte v izdelku. Takšne razpršilnike prepoznate po simbolu za plamen.

⚠ POZOR!

Nevarnost za zdravje!
Če ste izklopili hladilnik ali pride do izpada toka, se vsebina ne hladi več zadostno. Shranjena živila lahko se lahko začnejo pokvarijo, zato ob zaužitju obstaja nevarnost zastrupitve z živili. Hladilnik morda ne bo deloval brezhibno, če je dalj časa izpostavljen temperaturam, ki so nižje od spodnje meje

temperaturnega območja, za katerega je zasnovan. Pri uživanju zelo hladnih pijač ali jedi obstaja nevarnost za zdravje.

- Po morebitnem izpadu toka z ogledom ali vohom preverite užitnost shranjenih živil.
- Če je mogoče, živila shranite na hladno tudi med izpadom toka.
- Pri tem upoštevajte temperature okolice (klimatski razred), ki so navedene v poglavju „Podatkovni list izdelka v skladu z uredbo (EU) št. 1060/2010“.
- Upoštevajte naslednja navodila, da preprečite kontaminacijo živil:
  - Dlje časa odprta vrata lahko povzročijo občuten dvig temperature v predalih hladilnika.
  - Redno čistite dostopne sisteme za odtekanje vode in površine, ki lahko pridejo v stik z živili.
  - Očistite posode za vodo, če jih niste uporabljali več kot 48 ur. Izperite vodni sistem, ki je povezan z oskrbo vode, če vode niste uporabljali več kot 5 dni.
  - Surovo meso in surovo ribo hranite v hladilniku v ustreznih posodah tako, da le to ni oz. ne more priti v stik z drugimi živili ali kapljati nanje.
  - Zamrzovalni predali z dvema zvezdicama (če so v napravi) so primerni za shranjevanje že zamrznjenih živil, za shranjevanje ali pripravo sladoleda in za izdelavo kock ledu.
  - Zamrzovalni predali z eno, dvema ali tremi zvezdicami (če so v napravi) niso primerni za zamrzovanje svežih živil.
  - Če boste hladilnik pustili dlje časa praznega, ga izklopite, odtalite, očistite in osušite ter pustite vrata odprta, da preprečite nastajanje plesni v hladilniku.

⚠ POZOR!

Nevarnost za zdravje!

V zamrzovalni omari ne hranite zdravil, krvne plazme, laboratorijskih preparatov ali podobnih snovi in izdelkov,

skladnih z Direktivo 2007/47/ES o medicinskih pripomočkih. Medicinski pripomočki lahko izgubijo svoj učinek.

- Zdravila, krvno plazmo, laboratorijske preparate itd. hranite na primernem mestu.

OBVESTILO!

Nevarnost poškodb!

Nestrokovno ravnanje lahko povzroči poškodbe naprave.

- Izdelek postavite na dobro dostopno, ravno, suho, toplotno odporno in dovolj stabilno površino. Izdelka ne postavljajte na rob ali vogal površine.
- Zastajanje toplote preprečite tako, da izdelka ne postavite tik ob steno ali pod viseče omarice ipd.
- Izdelka nikoli ne postavljajte na vroče površine ali v njihovo bližino (štedilniki itd.) in ga nikoli ne izpostavljajte visoki temperaturi (radiatorjem itd.) ali vremenskim vplivom (dežju itd.).
- Poskrbite, da električni kabel ne pride v stik z vročimi deli.
- V izdelek nikoli ne točite tekočine.
- Za čiščenje ne uporabljajte parnega čistilnika.
- Izdelka ne uporabljajte več, če so plastični sestavni deli razpokani, počeni ali nimajo prave oblike. Poškodovane sestavne dele nadomestite samo z originalnimi deli.

Pred montažo

Preverjanje izdelka in vsebine dostave

⚠ OPOZORILO!

Nevarnost zadušitve!

Otroci se lahko pri igranju z embalažno folijo vanjo zapletejo in zadušijo.

- Poskrbite, da se otroci ne igrajo z embalažno folijo.

OBVESTILO!

Nevarnost poškodbe!

Če embalažo nepazljivo odprete z ostrim nožem ali drugim koničastim predmetom, lahko napravo poškodujete.

- Med odpiranjem bodite previdni.

1. Izdelek z obema rokama dvignite iz embalaže.
2. Preverite, ali je vsebina popolna (glejte poglavje »Sestavni deli«).
3. Preverite morebitne poškodbe na izdelku in posamičnih sestavnih delih. Pokvarjenega izdelka ne uporabljajte in se obrnite na servisni naslov proizvajalca, ki je naveden na garancijski kartici.

Odstranjevanje zaščite za transport

OBVESTILO!

Nevarnost poškodb!

V primeru, da zaščitno embalažo nepazljivo odstranjujete z ostrim nožem ali s kakšnim drugim koničastim predmetom, lahko izdelek ali njegovo tesnilo na vratih zelo hitro poškodujete.

- Pri odstranjevanju bodite zelo previdni.

1. Odstranite vse lepilne trakove na desni in levi strani vrat 4 ter stiropor na hrbtni strani hladilnika.
2. Iz notranjosti hladilnika odstranite vse lepilne trakove in dele embalaže.

Osnovno čiščenje

1. Odstranite embalažo in vso zaščitno folijo.
2. Odstranite zaščitno folijo z vrat in stranic.
3. Pred prvo uporabo očistite vse dele izdelka, kot je opisano v poglavju »Čiščenje«.

Navodila za montažo

Postavitev izdelka

⚠ OPOZORILO!

Nevarnost električnega udara!

Zaradi vlažnega okolja lahko pride do električnega udara.

- Naprave ne smete postaviti na prosto (balkon, terasa, vrtna hišica, prikolica itd.).

⚠ OPOZORILO!

Nevarnost požara!

Zastajanje toplote lahko povzroči požar.

- Pri postavljanju upoštevajte predpisane razmike.

Kroženje zraka na hrbtni strani, ob straneh in na zgornjem robu izdelka vpliva na porabo energije in moč hlajenja. Upoštevajte najmanjše prezračevalne razmake, navedene v spodnji preglednici (glejte tudi **sl. G**).

Razdalja do hladilnika v cm			
Zgornji rob	Zadnja stena	Stranske mišice	Spredaj
20	3	5	50

1. Izdelek postavite na izbrano mesto, pri čemer upoštevajte predpisano razdaljo od drugih predmetov.

   Pri nekoliko neravni površini lahko izdelek postavite v vodoravni položaj z nastavljivimi nogicami 11.
2. Izdelek toliko nagnite nazaj, da lahko nogice dobro dosežete. Po potrebi naj vam pomaga še ena oseba.
3. Nastavljive nogice zavrtite toliko, da izdelek na tleh stoji vodoravno, trdno in se ne maje (glejte **sl. C**).
4. Z vodno tehtnico 17 preverite, ali izdelek res stoji vodoravno.

Zamenjava naslona za vrata

⚠ OPOZORILO!

Nevarnost električnega udara!

Med deli na izdelku lahko pride do električnega udara.

- Pred vsakim delom na napravi iz električne vtičnice izvlecite električni vtič.

⚠ POZOR!

Nevarnost telesnih poškodb!

Neustrezna uporaba izdelka lahko privede do telesnih poškodb.

- Naslon za vrata lahko zamenjate s pomočjo dveh odraslih oseb.

Uporabite križni izvijač 18.

1. S koničastim predmetom odstranite pokrovčka 12 (glejte **sl. D**).
2. Iz pokrova 2 izdelka odstranite oba vijaka (glejte **sl. D**).
3. Pokrov potisnite proti sprednjemu delu izdelka, ga dvignite in previdno postavite na stran.
4. Odvijte vijake zgornjega tečaja 13 in obrobe 14 ter oba odstranite (glejte **sl. E**).
5. Vrata 4 dvignite in jih pazljivo postavite na stran.
6. Nato odstranite pokrovčka 15 in jo znova vstavite na drugo stran vrat (glejte **sl. E**).
7. Izdelek na rahlo nagnite, odvijte nastavljivi nogici 11, odvijte vijake spodnjega tečaja 16 in ga odstranite (glejte **sl. F**).
8. Nato spodnji tečaj zavrtite za 180° in ga na drugi strani izdelka znova sestavite.
9. Znova privijte nastavljive nogice.
10. Vrata namestite na spodnji tečaj in jih zaprite.
11. Nato na drugi strani izdelka na izvrtine namestite zgornji tečaj in letev ter ju pritrdite z vijaki (glejte **sl. E**).
12. Preverite, ali so vrata poravnana in varno ter tesno zaprta.

13. Nato na izdelek namestite pokrov tako, da se izvrtine na pokrovu ujemajo s tistimi na izdelku, ter ga pritrdite z vijaki.
14. Nazadnje na pokrov namestite pokrovčka.

Uspešno ste zamenjali smer odpiranja vrat.

Vstavljanje polic in predalov

Steklena polica nad predalom za zelenjavo mora biti vedno v enakempoložaju, da se zagotovi primerno kroženje zraka.

1. Police vstavljajte v smeri od spodaj navzgor (glejte **sl. A**):
   - Predal za zelenjavo 7
   - Steklena polica nad predalom za zelenjavo 8
   - dve stekleni polici 1

     Stekleni polici sta nastavljivi po višini in ju lahko vstavite glede na želeno višino
2. Vratne predale vstavljajte v smeri od spodaj navzgor (glejte **sl. A**):
   - spodnji vratni predal, predal za steklenice 6
   - oba zgornja vratna predala 5

Upravljanje

OBVESTILO!

Nevarnost poškodb!

Neprimerno ravnanje z izdelkom lahko poškoduje kompresor in hladilni sistem. V tem primeru ni več mogoče uveljavljati garancije.

- Po vsakem premikanju izdelka pustite, da ta na miru počiva vsaj 12 ur, da se lahko hladilna tekočina zbere v kompresorju.

Vklop izdelka

Pri prvi uporabi regulator temperature 9 nastavite na najvišjo stopnjo. Počakajte pribl. 1 uro, da hladilnik doseže normalno temperaturo delovanja in da je primeren za uporabo.

1. Električni vtič priklopite v po predpisih instalirano električno vtičnico.
2. Regulator temperature obrnite s položaja „0“ na želeni položaj (glejte **sl. B**).

Nastavitev temperature

Če bi se pri nastavljeni visoki stopnji temperature na zadnji steni hladilnika pojavljal srež, priporočamo, da regulator temperaturo nastavite v nižji položaj.

- Regulator temperature 9 obrnite na želeni položaj (glejte **sl. B**).

  Če regulator temperature zavrtite na visoki položaj, hlajenje postane intenzivnejše. Upoštevajte tudi, da se temperatura spreminja odvisno od temperature okolice (kraj postavitve), od pogostosti odpiranja vrat hladilnika in količine živil v hladilniku. Ti dejavniki so pomembni za optimalno temperaturo delovanja.

Določitev najhladnejšega mesta v hladilniku

Sosednji znak v hladilniku (nad stekleno polico prek predala za zelenjavo) prikazuje najv. +4 °C in hladneje.

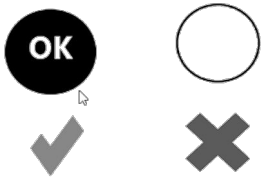

V primeru, da znak »OK« ni viden (temperatura ni optimalna):

1. regulator temperature nastavite za cel/pol koraka hladneje (do ponovnega preverjanja počakajte pribl. 12 ur). Ta korak ponavljajte tako dolgo, da bo znak »OK« viden.

Da bi ugotovili, da je območje, kjer se nahaja znak »OK« prehladno (manj kot +4 °C):

1. regulator temperature nastavite za cel/pol koraka topleje (do ponovnega preverjanja počakajte pribl. 12 ur).
2. Če je »OK« še vedno viden, regulator nastavite še eno ali pol stopnje topleje (do ponovnega preverjanja počakajte pribl. 12 ur).
3. Korak 1 ponavljajte, dokler je viden »OK« in je dosežena sredina ciljne temperature +4 °C.

- Nalepka »OK« je namenjena samo uporabi v tem izdelku.
- Če ostanejo vrata naprave dlje časa odprta, temperatura v njej naraste. Znak »OK« lahko zbledi oziroma ni več viden.

Pravilno shranjevanje živil

Hladilnik je primeren za shranjevanje svežih živil in pijače.

Hladilnik

1. Mazljivo maslo in sir shranjujte na zgornji polici vrat. Tu je temperatura najbolj visoka.
2. Odprte steklene kozarce, pločevinke in jajca shranjujte na srednji polici vrat.
3. Pijačo in steklenice pa postavite na spodnjo polico vrat. Polne posode postavite v bližino tečaja, da zmanjšate obremenitev.

4. Kuhane in pečene jedi postavite na stekleno polico.
5. Ribe in meso shranite na stekleno ploščo nad predalom za zelenjavo. Tu je temperatura najhladnejša.
6. Zelenjavo in sadje dajte v predal za zelenjavo.

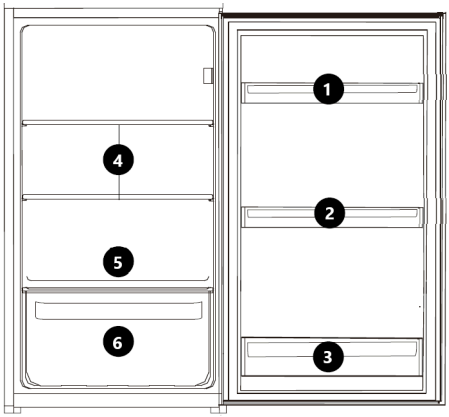

⚠ OPOZORILO!

Nevarnost za zdravje!

Če je izdelek izklopljen ali pa je prišlo do izpada električnega toka, živila niso dovolj ohlajena. Shranjena živila se lahko odtajajo in pokvarijo. V primeru zaužitja odtajanega živila lahko pride do zastrupitve s hrano.

- Po izpadu električnega toka preverite, ali so shranjena živila še užitna.
- Zamrznjena živila, ki so se po izpadu električnega toka opazno odtalila, zavrzite.

V hladilniku živila shranjujte po naslednjem razporedu:

- Uporabite le neoporečna živila.
- Čas od nakupa do takrat, ko živilo shranite v izdelek, naj bo čim krajši.
- Sveže meso in ribe, dobro zapakirane v zaščitno folijo ali neprodušno zaprte posode, shranjujte na najhladnejšem delu izdelka največ 1 do 2 dneva. Naj se ne dotikajo kuhanih jedi.
- Preprečite kontaminacijo živil s svežim mesom ali ribami. Sok, ki steče iz mesa, ne sme nikoli priti v stik z drugimi živili.
- Sveža, pakirana živila shranjujte na steklenih poličkah.
- Očiščeno sadje in zelenjavo shranite v predal za zelenjavo.
- Krompirja, čebule, česna, paradižnika, banan in avokada ne shranjujte v hladilniku, in če jih že shranite, potem za kratek čas in dobro zapakirane.
- Živila pred shranjevanjem pokrijte; še posebej hladne jedi, kuhana živila in živila, ki vsebujejo začimbe.
- Tople jedi postavite v hladilnik šele potem, ko se ohladijo.
- Zaradi višje temperature hladilnika se lahko živila hitreje pokvarijo. Za optimalno shranjevanje živil je najbolj primerna srednja stopnja temperature.
- Živila v hladilnik postavite tako, da lahko zrak v njem neovirano kroži.
- Steklenice postavite v predal za steklenice v vratih. Vendar pri tem pazite, da niso pretežke; prečka predala bi se lahko zaradi teže odtrgala od vrat.
- Otroci v starosti od 3 do 8 let lahko izdelek napolnijo in izpraznijo.

Za pakiranje je primerno:

- za živila primerne vrečke in folija,
- posebni plastični pokrovi z elastiko,
- alufolija.

Če morate v hladilnik shraniti večje količine, lahko steklene police v njem prestavite po višini.

1. Steklene police zadaj nekoliko privzdignite in jih povlecite proti sebi.
2. Nato ji nagnite navzgor ali navzdol in vzemite iz hladilnika.

Steklena polica nad predalom za zelenjavo naj bo vedno na svojem mestu, saj zagotavlja pravilno kroženje zraka.

Pri hlajenju svežih živil upoštevajte naslednje:

Če so vrata izdelka dlje časa odprta, se bo temperatura v njem znatno povišala. Zaradi tega se lahko shranjena živila hitreje pokvarijo.

Odtajanje

OBVESTILO!

Nevarnost poškodb!

Neprimerno ravnanje z izdelkom lahko poškoduje kompresor in hladilni sistem. V tem primeru ni več mogoče uveljavljati garancije.

- V izdelku ne uporabljajte električnih ali mehanskih naprav.
- V primeru, da odmrznjena voda ne bi pravilno stekla iz kanala v lovilno posodo, preverite, ali morda odtočni kanal ni zamašen. Voda ne sme zastajati na dnu naprave oziroma priti v stik z električnimi deli naprave.

Visoka sobna temperatura (npr. v vročih poletnih dneh) in visoka nastavitev regulatorja temperature lahko povzročita stalno hlajenje. Kompresor mora stalno delovati, da ohranja nizko temperaturo v hladilniku. Hladilnik tako ne omogoča samodejnega odtajanja, saj je to mogoče le, ko kompresor ne deluje. Tako se lahko zgodi, da se na zadnji notranji steni pojavi debela plast sreža in ledu.

- Če bi nastalo veliko sreža in ledu, regulator temperature 9 nastavite v nižji položaj.

  V tem položaju se kompresor priklaplja in izklaplja, kot je to običajno, samodejno odtajanje pa se nadaljuje.

Regulator temperature uravnava avtomatski mehanizem tajanja. Med fazo za odtajanje lahko temperatura naraste za do 8 °C. Temperatura v celotnem hladilnem krogotoku tako znaša +5 °C. Izogibajte se nastavljanju regulatorja temperature, saj s tem povzročite stalno hlajenje brez faze odtajanja. Temperatura v hladilniku tako pade preveč.

Izklop izdelka

⚠ OPOZORILO!

Nevarnost električnega udara!
Če je regulator temperature nastavljen v položaj „0“, je hlajenje izklopljeno, električni tokokrog pa ostane vzpostavljen. Zaradi del na hladilniku lahko pride do električnega udara.

- Izvlecite električni vtič hladilnika iz vtičnice.

1. Obrnite regulator temperature 9 na „0“.

Če hladilnika ne boste uporabljali dlje časa, upoštevajte naslednje napotke:

2. Odstranite živila.
3. Iz električne vtičnice izključite električni vtič.
4. Hladilnik očistite, kot je opisano v poglavju „Čiščenje in vzdrževanje“.
5. Vrata 4 pustite odprta, da preprečite nastanek smradu.

Čiščenje

⚠ OPOZORILO!

Nevarnost električnega udara!
Med deli na izdelku lahko pride do električnega udara.

- Pred vsakim delom na napravi iz električne vtičnice izvlecite električni vtič.

OBVESTILO!

Nevarnost električnega kratkega stika!
Če v ohišje izdelka zaide voda ali druge tekočine, lahko pride do kratkega stika.

- Za čiščenje ne uporabljajte parnega čistilnika.
- Pazite, da v ohišje ne vdrejo voda ali druge tekočine.

OBVESTILO!

Nevarnost poškodb!

Neprimerno ravnanje z izdelkom lahko poškoduje kompresor in hladilni sistem. V tem primeru ni več mogoče uveljavljati garancije.

- Za čiščenje ne uporabljajte agresivnih čistilnih sredstev, krtač s kovinskimi ali najlonskimi ščetkami ter ostrih ali kovinskih predmetov, kot so na primer nož, trda lopatica in podobno. Ti lahko poškodujejo površine.
- Za čiščenje ne uporabljajte parnega čistilnika.

- Izdelek in vse njegove dele zaradi higienskih razlogov redno čistite.
- Eterična olja in organska topila, npr. limonov sok, maslena ali ocetna kislina, lahko poškodujejo plastične dele. Takšne snovi ne smejo priti v stik z izdelkom ali njegovimi deli.

1. Regulator temperature 9 nastavite na „0“ in izvlecite električni vtič iz vtičnice ali pa po potrebi izklopite varovalko.
2. Hlajena živila odstranite iz hladilnika in jih položite na hladno mesto ter jih pokrijte.
3. Hladilnik, vse police in predale obrišite z mlačno vodo in po potrebi z nekaj čistilnega sredstva za pomivanje.
4. Hladilnik in njegove dele nato obrišite še s čisto vodo.
5. Hladilnik in njegove dele nato obrišite še z mehko krpo, da se posušijo.
6. Odtočno odprtino za odtajano vodo očistite s pomočjo krtačke.
7. Nato počakajte, da se vsi deli popolnoma posušijo.

Vzdrževanje

Menjava svetila

⚠ OPOZORILO!

Nevarnost električnega udara!

Med deli na izdelku lahko pride do električnega udara.

- Pred vsakim delom na napravi iz električne vtičnice izvlecite električni vtič.

1. Regulator temperature 9 nastavite na „0“ in izvlecite električni vtič iz vtičnice ali pa po potrebi izklopite varovalko.
2. S križnim izvijačem 10 odvijte vijake na ohišju notranje osvetlitve 18.
3. Pokrov luči potisnite nazaj in ga snemite (glejte **sl. B**).
4. Zamenjajte okvarjeno sijalko.
5. Znova namestite pokrov luči.
6. S križnim izvijačem znova privijte vijake.

Hladilnik zdaj znova lahko vklopite.

Transport

OBVESTILO!

Nevarnost poškodb!

Neprimerno ravnanje z izdelkom lahko poškoduje kompresor in hladilni sistem. V tem primeru ni več mogoče uveljavljati garancije.

- Po vsakem premikanju izdelka pustite, da ta na miru počiva vsaj 12 ur, da se lahko hladilna tekočina zbere v kompresorju.
- Izdelek transportirajte v pokončnem stanju in zapakiranega v embalažo.

Iskanje in odprava napak

⚠ OPOZORILO!

Nevarnost električnega udara!

Med deli na izdelku lahko pride do električnega udara.

- Ohišja ne odpirajte. Popravilo zaupajte usposobljenim strokovnjakom. V tem primeru poiščite ustreznega strokovnjaka.
- Če sami izvedete popravilo izdelka, ga neustrezno priključite ali ga napačno uporabljate, jamstvo in garancija ne veljata več.
- Pri popravilih je dovoljeno uporabljati samo dele, ki ustrezajo izvornim podatkom naprave. Ta izdelek je sestavljen iz

električnih in mehanskih delov, ki so ključni za zaščito pred nevarnostmi.

Naslednji zvoki so značilni za delovanje izdelka in ne predstavljajo motenj:

Vrsta šuma	Vzrok
Brenčanje	Povzroča ga kompresor, ko deluje.
Klokotanje	Nastaja zaradi kroženja hladilnega sredstva v hladilnem agregatu.
Klikanje	Regulator temperature priklaplja in izklaplja kompresor.

Do nekaterih motenj lahko pride zaradi manjših napak, ki jih lahko odpravite sami. Preprosto sledite navodilom v naslednji preglednici.

V primeru, da motnje na izdelku ne morete odpraviti, stopite v stik s službo za pomoč uporabnikom. V nobenem primeru izdelka ne popravljajte sami.

Napaka	Možni vzrok	Ukrep
Hladilnik ne hladi.	Električni vtič ni v vtaknjen v vtičnico.	Električni vtič priključite na električno vtičnico.
	Varovalka vtičnice je zrahljana.	Vklopite varovalko. Če je potrebno, pokličite strokovnjaka.
	Hladilnik ni postavljen ravno.	Hladilnik izravnajte, kot je opisano v poglavju „Postavitev izdelka“.
Notranja osvetlitev 10 ne deluje, toda kompresor deluje.	Sijalka je pokvarjena.	Zamenjajte sijalko (glejte poglavje „Zamenjava sijalke“).
	Kontakt notranje osvetlitve 3 je okvarjen.	Preverite, če je kontakt notranje osvetlitve priščipnjen.
V hladilniku je voda.	Odtočni kanal za vodo je popolnoma zaprt.	Očistite odtočni kanal za vodo in odtočno cev.
Hladilna tehnika se prepogosto zaganja in deluje predolgo.	Vrata 4 ste prevečkrat odprli.	Ne odpirajte vrat po nepotrebnem.
	Kroženje zraka okoli hladilnika je ovirano.	Odstranite ovire okoli hladilnika.

Ko pokličete poprodajno podporo, navedite naslednje informacije:

- oznako naprave,
- številko izdelka,
- svoje osebne podatke za stik,
- naslov, na katerem uporabljate hladilnik,
- datum, ki je naveden na računu,
- opis napake.

Tehnični podatki

Artikelnummer: 715668

Podatkovni list izdelka za gospodinjske hladilne naprave

Ime ali blagovna znamka	Nordfrost			
Identifikacijska oznaka modela	KS121			
Vrsta hladilne naprave	Hladilnik brez zamrzovalnika			
Naprava z zmanjšano hrupnostjo		Ne	Vrsta:	Samostoječa naprava
Vitrina za vino		Ne	Druga hladilna naprava:	Da
Splošni parametri izdelka:				
Parameter		Vrednost	Parameter	Vrednost
Skupne dimenzije (v milimetrih)	Višina	850	Skupna prostornina notranjosti (v dm³ ali l)	91
	Širina	480		
	Globina	500		
EEI		99	Razred energetske učinkovitosti	E
Emisije akustičnega hrupa (dB(A) re 1 pW)		39	Razred emisij akustičnega hrupa	C
Letna poraba energije (kWh/a)		85	Klimatski razred	N (zmerno območje) ST (subtropska cona)
Minimalna temperatura okolja (°C), za katero je primerna hladilna naprava		16	Maksimalna temperatura okolja (°C), za katero je primerna hladilna naprava	38
Zimski preklop		Ne		

Parametri predelkov					
Vrsta predelka	da/ne	Prostornina predelka (v dm³ ali l)	Priporočena nastavitev temperature za optimalno shranjevanje živil (v °C)	Zmogljivost zamrzovanja (kg/24 h)	Način odmrzovanja (samodejno odmrzovanje = A, ročno odmrzovanje = M)
Shrambni predelek	-	-	-	–	-
Predelek za shranjevanje vina	-	-	-	–	-
Kletni predelek	-	-	-	–	-
Predelek za svežo hrano	Da	91,0	+4	–	M
Predelek za ohlajevanje	-	-	-	–	-
Predelek brez zvezdic ali predelek za led	-	-	-	–	-
Predelek z eno zvezdico	-	-	-	–	-
Predelek z dvema zvezdicama	-	-	-	–	-
Predelek s tremi zvezdicami	-	-	-	–	-
Predelek s štirimi zvezdicami	-	-	-	-	-
Predel z dvema zvezdicama	-	-	-	–	-
Predelek s spremenljivo temperaturo	-	-	–	–	-
Funkcija za hitro zamrzovanje			Ne		

Parametri svetlobnega vira	
Vrsta svetlobnega vira	Žarnica
Razred energetske učinkovitosti	-
Minimalno trajanje proizvajalčeve garancije	36 Meseci
Drugi podatki	
Spletna povezava do proizvajalčevega spletnega mesta	
Sklic na standarde	EN 62552-1:2020, EN 62552-2:2020, EN 62552-3:2020
	EN 60704-1:2010 +A11:2012
	EN 60704-2:2013 +A11:2015 +A1:2019
Uredba	EU 2019/2016, EU 2019/2019

07.07.2021

Izjava o skladnosti

Izjavo o skladnosti EU lahko zahtevate na naslovu, navedenem na koncu teh navodil.

Odstranjevanje

Odlaganje embalaže med odpadke

Embalažo med odpadke zavrzite ločeno po vrstah materialov. Lepenko in karton oddajte med odpadni papir, folije pa med sekundarne surovine.

Odstranitev stare naprave

Velja v Evropski uniji in drugih evropskih državah s sistemi za ločeno zbiranje sekundarnih surovin.

Starih naprav ne smete odstraniti skupaj z gospodinjskimi odpadki!
Če izdelka ne nameravate več uporabljati, ste kot vsak uporabnik **zakonsko obvezani, da stare naprave odstranite ločeno od gospodinjskih odpadkov**, npr. na ustreznem zbirnem mestu vaše občine/mestne četrti. Tako je zagotovljena pravilna odstranitev starih naprav in preprečen negativen učinek na okolje. Zato so električne naprave označene z zgornjo oznako.