HOFER

Navodila za uporabo

FERREX® PRO

20 V LITIJ-ION AKUMULATORSKI VRTLJIVI UDARNI VIJAC-NIK Z BREZKRTACNIM MOTORJEM

IZDELANO V NEMČIJI
hanse control
myhansecontrol.com
Uporabniku prijazna navodila
ID: #05000

Izvirna navodila

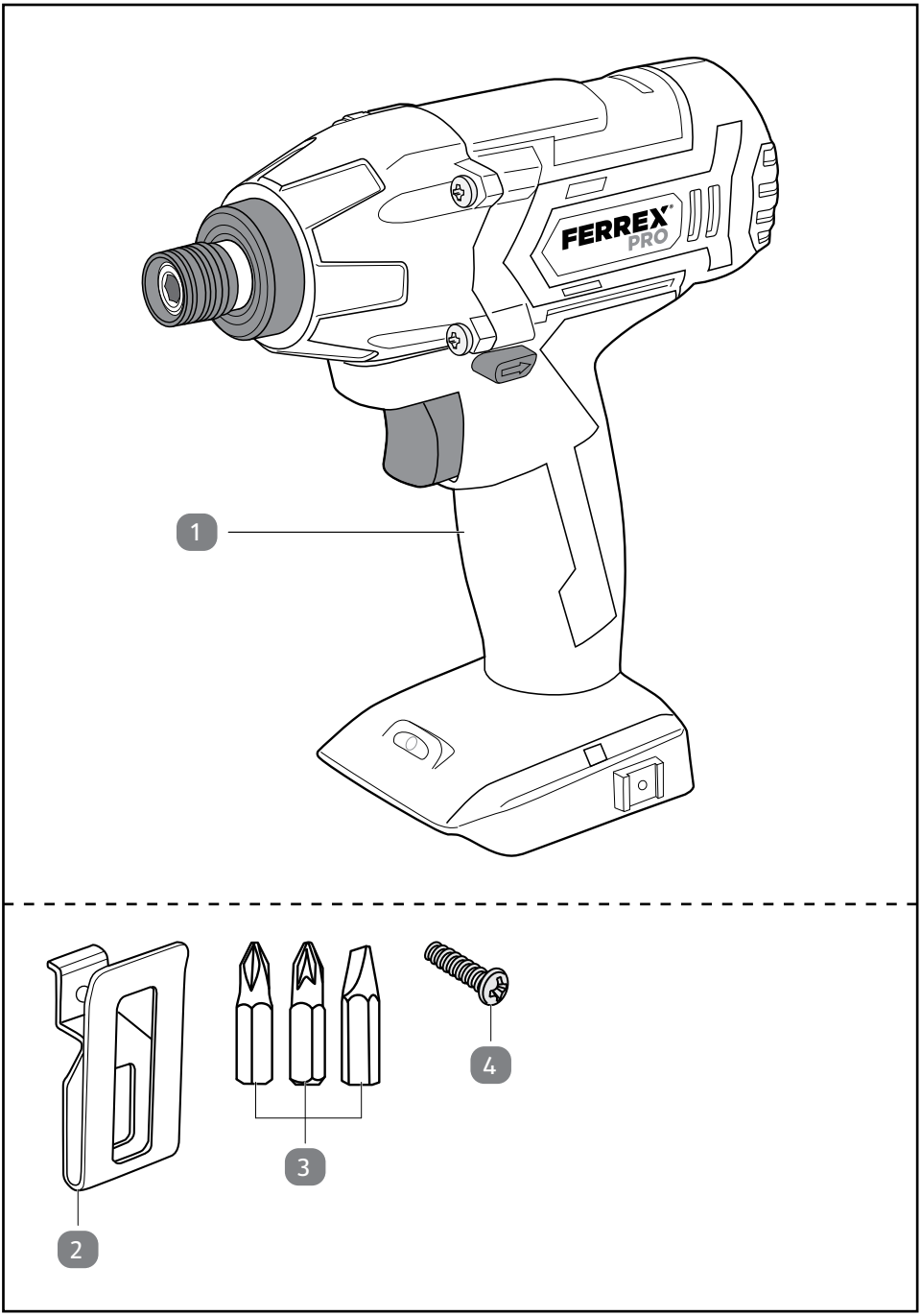

Dok./Rev.-Nr. 199739_20211223

Vsebina kompleta

1 Vrtljivi udarni vijačnik

2 Zanka za pas

3 Vijačni nastavek, 3× (PH2, PZ2, utor 5)

Priloženi povezovalni elementi

4 Pritrdilni vijak

Potrebno orodje, ki ni priloženo

5 Križni izvijač

Kazalo

Vsebina kompleta **3**
Priloženi povezovalni elementi 3
Potrebno orodje, ki ni priloženo 3
Splošno **5**
Preberite in shranite navodila za uporabo 5
Namenska uporaba 5
Druga tveganja 6
Razlaga znakov **6**
Varnost **7**
Razlaga napotkov 7
Splošni varnostni napotki za električna orodja 7
Uporaba in ravnanje z električnim orodjem 9
Uporaba in ravnanje z baterijskim orodjem 10
Posebni varnostni napotki za udarne vijačnike 11
Dodatni varnostni napotki 11
Opis izdelka **13**
Prva uporaba **14**
Preverite izdelek in vsebino kompleta 14
Uporaba **14**
Namestitev zanke za pas 14
Vstavljanje vijačnega nastavka 15
Vklop in izklop izdelka 16
Nastavitev smeri vrtenja 17
Uporaba akumulatorske baterije **17**
Polnjenje akumulatorske baterije 18
Vstavljanje in odstranjevanje akumulatorske baterije 18
Motnje in odpravljanje motenj **19**
Čiščenje in vzdrževanje **19**
Čiščenje 20
Preverjanje izdelka 20
Shranjevanje **20**
Transport **20**
Tehnični podatki **21**
Podatki o vrtljivemu udarnemu vijačniku 21
Podatki o akumulatorski bateriji in polnilniku 21
Informacije o hrupu/tresljajih **22**
Odlaganje med odpadke **23**
Odlaganje embalaže med odpadke 23
Odlaganje izdelka med odpadke 23
Izjava o skladnosti **24**

Splošno

Preberite in shranite navodila za uporabo

Ta navodila za uporabo spadajo k temu akumulatorskemu vrtljivemu udarnemu vijacniku z brezkrtacnim motorjem (v nadaljevanju imenovan samo „izdelek“). Vsebujejo pomembne informacije o varnosti, uporabi in negi.

Pred začetkom uporabe izdelka natančno preberite navodila za uporabo. Pozorni bodite zlasti na varnostne napotke in opozorila. Zaradi neupoštevanja napotkov v teh navodilih za uporabo lahko pride do hudih telesnih poškodb ali poškodb izdelka.

Pri uporabi tega izdelka upoštevajte veljavna lokalna ali nacionalna določila. Navodila za uporabo shranite na varno mesto, da jih boste lahko uporabili pozneje. Če izdelek izročite tretjim osebam, jim hkrati z njim obvezno izročite ta navodila za uporabo.

Namenska uporaba

Izdelek je namenjen izključno zasebnim uporabnikom pri prostočasnih in kreativnih dejavnostih za naslednje namene:

- za privijanje in odvijanje vijačnih spojev.

Vsakršna drugačna uporaba je izrecno izključena in velja kot nenamenska uporaba.

V vsebini kompleta izdelka ni niti akumulatorske baterije niti polnilnika, te je treba kupiti ločeno. Izdelek lahko obratuje z 20 V akumulatorsko baterijo ali 20/40 V akumulatorsko baterijo znamke Activ Energy®. Za izdelek uporabljajte izključno akumulatorske baterije, navedene v poglavju „Tehnični podatki“. Izdelka ne uporabljajte z akumulatorskimi baterijami drugih proizvajalcev.

Proizvajalec ali prodajalec ne prevzema nobene odgovornosti za telesne poškodbe, izgubo ali škodo, nastalo zaradi nenamenske ali nepravilne uporabe. Možni primeri nenamenske ali nepravilne uporabe so:

- uporaba izdelka v namene, za katere ni predvidena;
- neupoštevanje varnostnih napotkov in opozoril ter navodil za sestavljanje, uporabo, vzdrževanje in čiščenje, ki so navedeni v teh navodilih za uporabo;
- neupoštevanje morebitnih specifičnih predpisov za uporabo izdelka in/ali splošno veljavnih predpisov za preprečevanje nesreč, predpisov za zdravje pri delu ali varnostno-tehničnih predpisov;
- uporaba pribora in nadomestnih delov, ki niso predvideni za izdelek;
- spremembe na izdelku;
- popravilo izdelka, ki ga izvede oseba, ki ni proizvajalec ali strokovnjak;
- poslovna, obrtna ali industrijska uporaba izdelka;
- uporaba ali vzdrževanje izdelka s strani oseb, ki niso seznanjene z ravnanjem z izdelkom in/ali ne razumejo s tem povezanih nevarnosti.

Druga tveganja

Kljub namenski uporabi ni mogoče popolnoma izključiti nepredvidenih preostalih tveganj.

Glede na vrsto izdelka lahko pride do naslednjih nevarnosti:

- telesne poškodbe zaradi stika z vrtečimi se deli;
- nevarnost stiska ali telesnih poškodb zaradi neustrezne uporabe;
- zlom delovnega orodja ali obdelovanca.

Razlaga znakov

V teh navodilih za uporabo, na izdelku ali embalaži so uporabljeni naslednji simboli.

Izjava o skladnosti (glejte poglavje „Izjava o skladnosti“): Izdelki, označeni s tem simbolom, izpolnjujejo vse predpise Skupnosti v Evropskem gospodarskem prostoru, ki jih je treba upoštevati.

Preberite navodila za uporabo.

Nosite zaščitna očala.

Nosite protiprašno masko.

Nosite zaščito za sluh.

Varnost

Razlaga napotkov

V navodilih za uporabo se uporabljajo naslednji simboli in opozorilne besede.

⚠ **OPOZORILO!**	Označuje nevarno situacijo, zaradi katere lahko, če ni preprečena, pride do smrti ali hudih telesnih poškodb.
OBVESTILO!	Opozarja na možnost materialne škode.

Splošni varnostni napotki za električna orodja

⚠ **OPOZORILO Preberite vse varnostne napotke, navodila, slike in tehnične podatke, s katerimi je opremljeno to električno orodje.** Neupoštevanje naslednjih navodil lahko povzroči električni udar, požar in/ali hude telesne poškodbe.

Vse varnostne napotke in navodila shranite za prihodnost.

Pojem „električno orodje“, uporabljen v varnostnih napotkih, se nanaša na električna orodja, ki se napajajo iz omrežja (z električnim kablom) in na akumulatorska električna orodja (brez električnega kabla).

Varnost na delovnem mestu

a) **Delovno mesto mora biti vedno čisto in dobro osvetljeno.** *Nered ali neosvetljeno delovno območje lahko privedejo do nesreč.*

b) **Ne delajte z električnim orodjem v okoljih, kjer se nahajajo vnetljive tekočine, plini ali prah in obstaja tveganje eksplozije.** *Električna orodja proizvajajo iskrice, ki lahko vnamejo prah ali hlape.*

c) **Otroci in druge osebe se med uporabo električnega orodja ne smejo nahajati v bližini.** *V primeru odvrnitve pozornosti lahko izgubite nadzor nad električnim orodjem.*

Električna varnost

a) **Priključni vtič električnega orodja mora ustrezati vtičnici. Vtiča ni dovoljeno spreminjati na noben način. Ne uporabljajte pretvornikov za vtiče skupaj z zaščitno ozemljenimi električnimi orodji.** *Nespremenjeni vtiči in ustrezne električne vtičnice zmanjšujejo tveganje električnega udara.*

b) **Izogibajte se telesnega stika z ozemljenimi površinami, kot so cevi, grelna telesa, štedilniki in hladilniki.** *Če je vaše telo ozemljeno, obstaja večje tveganje električnega udara.*

c) **Pazite, da električna orodja ne pridejo v stik z dežjem ali mokroto.** *Vdor vode v električno orodje povečuje tveganje električnega udara.*

d) **Priključnega kabla ne uporabljajte za prenašanje in obešanje električnega orodja ter za vlečenje vtiča iz vtičnice. Priključni kabel ne sme biti v bližini vročine, olja, ostrih robov in premičnih delov.** *Poškodovani ali zamotani priključni kabli povečujejo tveganje za električni udar.*

e) **Če z električnim orodjem delate na prostem, uporabljajte samo podaljške, primerne za uporabo na prostem.** *Uporaba podaljška, primernega za uporabo na prostem, zmanjša tveganje za električni udar.*

f) **Če se uporabi električnega orodja v vlažnem okolju ne morete izogniti, uporabite zaščitno stikalo na preostali (diferenčni) tok.** *Uporaba zaščitnega stikala za okvarni tok zmanjšuje tveganje električnega udara.*

Varnost oseb

a) **Bodite pozorni, pazite, kaj delate, in razumno uporabljajte električno orodje. Električnega orodja ne uporabljajte, če ste utrujeni ali pod vplivom drog, alkohola ali zdravil.** *Trenutek nepazljivosti pri uporabi električnega orodja lahko povzroči hude telesne poškodbe.*

b) **Nosite osebno zaščitno opremo in vedno imejte zaščitna očala.** *Uporaba osebne zaščitne opreme, kot so maska za prah, nedrseči zaščitni čevlji, zaščitna čelada ali zaščita za sluh, odvisno od vrste in načina rabe električnega orodja, zmanjšuje tveganje poškodb.*

c) **Izogibajte se nenadzorovanega zagona. Preden električno orodje priključite na električno napajanje oz. vstavite akumulatorsko baterijo in pred rokovanjem z njim, se prepričajte, da je izključeno.** *Če med prenašanjem električnega orodja držite prst na stikalu oz. če je pri vklopu na električno napajanje električno orodje vključeno, lahko pride do nezgod.*

d) **Odstranite nastavitvena orodja ali ključe, preden vključite električno orodje.** *Orodje ali ključ, ki se nahaja v vrtečem se delu električnega orodja, lahko povzroči telesne poškodbe.*

e) **Izogibajte se neobičajni drži telesa. Poskrbite za varno stojišče in vedno ohranite ravnotežje.** *Tako lahko električno orodje v nepričakovanih razmerah bolje nadzorujete.*

f) **Nosite ustrezna oblačila. Ne nosite širokih oblačil ali nakita. Las in oblačil ne približujte premičnim delom.** *Ohlapna oblačila, nakit ali dolgi lasje se lahko zataknejo v premične dele.*

g) **Če je mogoče namestiti naprave za odsesavanje in prestrezanje, jih je treba priključiti in pravilno uporabljati.** *Uporaba odsesavanja prahu lahko zmanjša ogroženost zaradi prahu.*

h) **Naj vas ne zavede zmotno prepričanje, da ste med uporabo varni, in strogo upoštevajte varnostna pravila za električna orodja, tudi če ste z električnim orodjem že seznanjeni po večkratni uporabi.** *Nepremišljeno ravnanje lahko v delčku sekunde privede do hudih telesnih poškodb.*

Uporaba in ravnanje z električnim orodjem

a) **Električnega orodja ne preobremenjujte. Za svoje delo uporabljajte temu namenjeno električno orodje.** *Z ustreznim električnim orodjem boste lahko v posameznem razponu zmogljivostnih potreb delo opravljali bolje in varneje.*

b) **Ne uporabljajte električnega orodja s poškodovanim stikalom.** *Električno orodje, ki ga več ni mogoče vključiti oz. izključiti, je nevarno in mora na popravilo.*

c) **Pred nastavljanjem naprave, menjavo delov vstavnih orodij ali odložitvijo električnega orodja izvlecite vtič iz vtičnice in/ali odstranite snemljivo akumulatorsko baterijo.** *Ta varnostni ukrep prepreči nenameren zagon električnega orodja.*

d) **Ko ga ne uporabljate, električno orodje hranite izven dosega otrok. Osebam, ki električnega orodja ne poznajo ali niso prebrale teh navodil, električnega orodja ne dovolite uporabljati.** *Električna orodja so v rokah neizkušenih oseb nevarna.*

e) **Električna orodja in vstavna orodja skrbno negujte. Preverite, ali premični deli delujejo brezhibno in se ne zatikajo, ali so deli zlomljeni ali tako poškodovani, da negativno vplivajo na delovanje električnega orodja. Pred uporabo električnega orodja je treba popraviti poškodovane dele.** *Veliko nesreč se zgodi zaradi slabo vzdrževanega električnega orodja.*

f) **Rezalno orodje mora biti ostro in čisto.** *Skrbno negovano rezalno orodje z ostrimi rezalnimi robovi se ne zatika toliko in ga lažje vodite.*

g) **Električno orodje, pribor, delovno orodje itd. uporabljajte v skladu s temi navodili. Pri tem upoštevajte delovne pogoje in dejavnost, ki jo boste izvedli.** *Uporaba električnega orodja, ki odstopa od predvidene, lahko privede do nevarnih situacij.*

h) **Ročaji in prijemne površine morajo biti suhi, čisti in brez olja in masti.** *Drseči ročaji in prijemne površine v nepredvidenih situacijah ne omogočajo varnega upravljanja električnega orodja in nadzora nad njim.*

Uporaba in ravnanje z baterijskim orodjem

a) **Akumulatorske baterije polnite le s polnilniki, ki jih priporoča proizvajalec.** *Pri polnilnikih, ki so namenjeni le za določene vrste akumulatorskih baterij, obstaja nevarnost požara, če se uporabljajo z drugimi akumulatorskimi baterijami.*

b) **V električnih orodjih uporabljajte le predvidene akumulatorske baterije.** *Uporaba drugih akumulatorskih baterij lahko povzroči poškodbe naprave in nevarnost požara.*

c) **Poskrbite, da akumulatorska baterija, ki ni v uporabi, ne bo v stiku s pisarniškimi sponkami, žeblji, vijaki ali drugimi majhnimi kovinskimi predmeti, ki bi lahko povzročili premostitev kontaktov.** *Kratek stik med kontakti akumulatorske baterije bi lahko povzročil opekline ali požar.*

d) **Zaradi napačne uporabe lahko iz akumulatorske baterije uhaja tekočina. Izogibajte se stiku z njo. Pri slučajnem stiku sperite z vodo. Če tekočina pride v oči, takoj poiščite tudi zdravniško pomoč.** *Iztekajoča baterijska tekočina lahko povzroči draženje kože ali opekline.*

e) **Ne uporabljajte poškodovane ali spremenjene akumulatorske baterije.** *Poškodovane ali spremenjene akumulatorske baterije se lahko obnašajo nepredvidljivo in povzročijo ogenj, eksplozijo ali nevarnost telesnih poškodb.*

f) **Akumulatorske baterije ne izpostavljajte ognju ali visokim temperaturam.** *Ogenj ali temperature nad 130 °C lahko izzovejo eksplozijo.*

g) **Upoštevajte vse napotke za polnjenje in akumulatorske baterije ali akumulatorskega orodja nikoli ne polnite zunaj temperaturnega območja, navedenega v navodilih za uporabo.** *Napačno*

polnjenje ali polnjenje zunaj dovoljenega temperaturnega območja lahko akumulatorsko baterijo uniči in poveča nevarnost požara.

Servis

a) **Vaše električno orodje naj servisira zgolj kvalificirano strokovno osebje in le z originalnimi nadomestnimi deli.** *Tako je zagotovljena nadaljnja varnost električnega orodja.*

b) **Nikoli ne popravljajte poškodovanih akumulatorskih baterij.** *Vsako vzdrževanje akumulatorskih baterij sme izvajati samo proizvajalec ali pooblaščena mesta poprodajne podpore.*

Posebni varnostni napotki za udarne vijačnike

a) **Med izvajanjem del, pri katerih vijak lahko zadane skrite električne napeljave, napravo držite za izolirane ročaje.** Stik vijakov z vodi, ki so pod napetostjo, lahko povzroči, da so tudi kovinski deli naprave pod napetostjo in pride do električnega udara.

Dodatni varnostni napotki

OPOZORILO!

Nevarnost električnega udara!

Neustrezno ravnanje z izdelkom ali nestrokovno popravilo lahko privede do električnega udara.

- Ohišja ne odpirajte. V primeru samostojno izvedenih popravil, neustreznega priklopa ali nepravilne uporabe bodo jamstveni in garancijski zahtevki zavrnjeni. Vaše električno orodje naj servisira zgolj kvalificirano strokovno osebje in le z originalnimi nadomestnimi deli.
- Pri popravilih se smejo uporabljati le deli, ki ustrezajo prvotnim podatkom o napravi in proizvajalčevim podatkom. V tem izdelku so električni in mehanski deli, ki so nujno potrebni za zaščito pred viri nevarnosti.

OPOZORILO!

Nevarnost telesnih poškodb!

Ta izdelek ni namenjen temu, da bi ga uporabljale osebe z omejenimi fizičnimi, zaznavnimi ali duševnimi sposobnostmi ali s pomanjkljivimi izkušnjami in/ali znanjem, razen če jih pri tem nadzoruje oseba, pristojna za njihovo varnost, ali pa so od take osebe dobili navodila, kako se naprava uporablja.

- Otroke morate nadzorovati in tako zagotoviti, da se ne igrajo z izdelkom.

OBVESTILO!

Nevarnost poškodb!

Nepravilna uporaba izdelka lahko privede do poškodb.

- Izdelka ne čistite z agresivnimi čistilnimi sredstvi.
- Izdelka nikoli ne izpostavljajte visokim temperaturam (gretje itd.) ali vremenskim vplivom (dež itd.).
- Izdelka nikoli ne potapljajte v vodo, da bi ga očistili in za čiščenje ne uporabljajte parnih čistilnikov.
- Izdelka ne uporabljajte več, če so deli iz umetne mase počeni, razpokani ali deformirani. Poškodovane dele zamenjajte zgolj z ustreznimi originalnimi nadomestnimi deli.

Opis izdelka

Izdelek je vrtljivi udarni vijačnik 1 za privijanje oz. odvijanje vijakov. V ta namen se lahko priloženi vijačni nastavki 3 vpnejo v nastavek za orodje 13. Pri tem se ustrezen vijačni nastavek prek zaklepnega nastavka 6 zaskoči v nastavek za orodje.

Izdelek ima stikalo za vklop/izklop 12, preklopno stikalo za desno/levo delovanje 8 za določitev smeri delovanja in delovno lučko LED 11 za delo pri slabih svetlobnih razmerah.

Izdelek deluje z ločeno dobavljivo akumulatorsko baterijo 14. V ta namen se akumulatorska baterija vstavi v držalo za akumulatorsko baterijo 10 na spodnji strani izdelka.

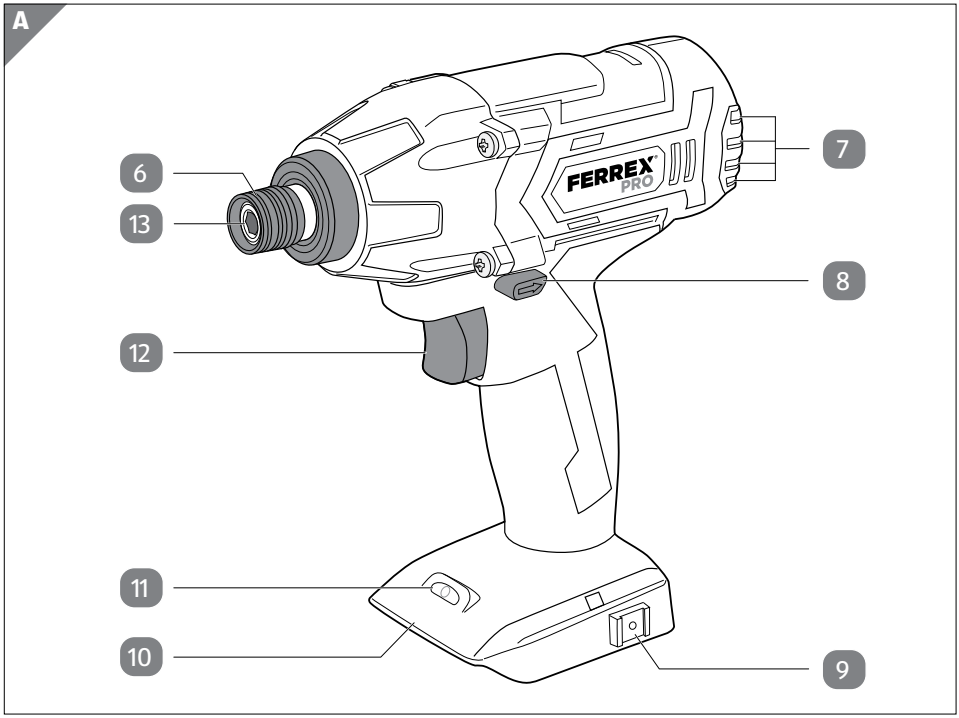

6 Zaklepni nastavek

7 Prezračevalna reža

8 Stikalo za desno/levo delovanje

9 Nastavek za zanko za pas

10 Držalo za akumulatorsko baterijo

11 Delovna lučka LED

12 Stikalo za vklop/izklop (z regulacijo števila vrtljajev)

13 Nastavek za orodje

Prva uporaba

OPOZORILO!

Nevarnost telesnih poškodb!

Embalažni material in majhni deli za otroke predstavljajo nevarnost telesnih poškodb. Otroci se lahko zapletejo v embalažno folijo ali pa pogoltnejo majhne dele in se zadušijo.

– Poskrbite, da se otroci ne bodo igrali z embalažno folijo in majhnimi deli.

Preverite izdelek in vsebino kompleta

1. Z obema rokama dvignite izdelek iz embalaže.
2. Izdelek postavite na ravno in stabilno podlago, npr. na delovni pult.
3. Preverite, ali so na izdelku ali posameznih delih vidne poškodbe. V tem primeru izdelka ne uporabljajte. Obrnite se na izdajatelja jamstva, kot je opisano na garancijskem listu.
4. Preverite, ali so v kompletu vsi deli (glejte **str. 2**).

Uporaba

Namestitev zanke za pas

Zanko za pas lahko namestite na obeh straneh izdelka.

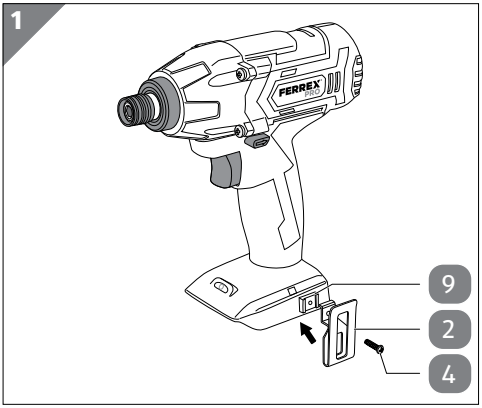

– Pritrdite zanko za pas 2 s pritrdilnim vijakom 4 nastavku za zanko za pas 9 izdelka (glejte **sl. 1**). Pri tem uporabite križni izvijač 5.

Vstavljanje vijačnega nastavka

Če jih želite vstaviti vijačni nastavek, naredite naslednje:

1. Prepričajte se, da izdelek ne deluje.

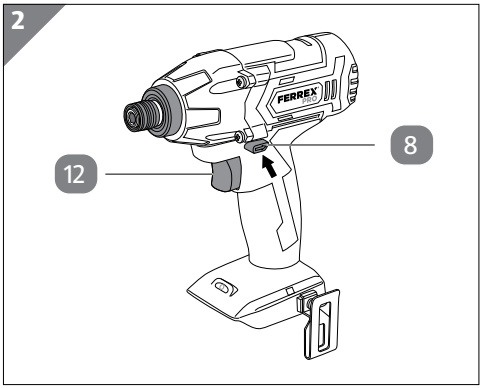

2. Zaklenite stikalo za vklop/izklop 12, tako da stikalo za desno/levo delovanje 8 pomaknete v sredinski položaj (glejte **sl. 2**).

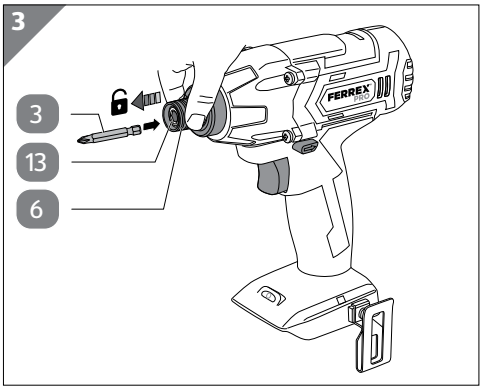

3. Povlecite zaklepni nastavek 6 naprej (glejte **sl. 3**).
4. Potisnite vijačni nastavek 3 do konca v nastavek za orodje 13.
5. Ponovno spustite zaklepni nastavek, da se vijačni nastavek zaskoči.

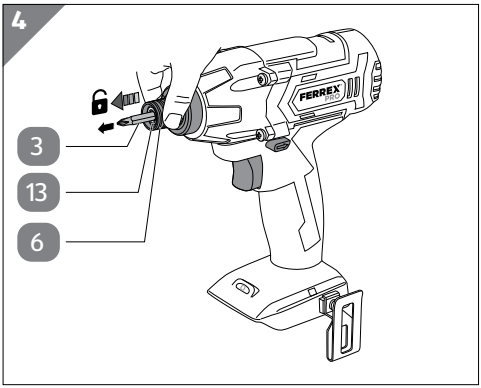

6. Za izvzemanje vijačnega nastavka 3 povlecite zaklepni nastavek 6 naprej in izvlecite vijačni nastavek iz nastavka za orodje 13 (glejte **sl. 4**).

Razen priloženega vijačnega nastavka lahko uporabite tudi druge vijačne nastavke ali delovna orodja z zunanjim šestrobim profilom ¼“.

Vklop in izklop izdelka

Vklop

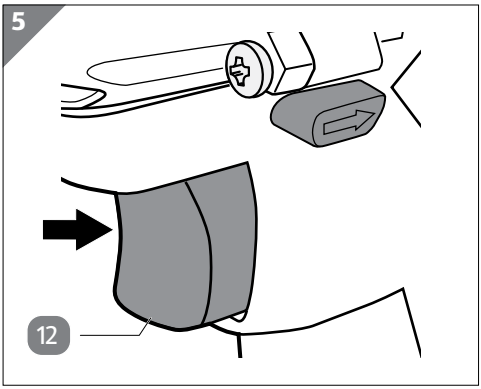

– Pritisnite stikalo za vklop/izklop 12 in ga pridržite (glejte **sl. 5**).

Delovna lučka LED 11 sveti, če na stikalo za vklop/izklop pritisnete rahlo in do konca.

Izklop

- Spustite stikalo za vklop/izklop 12.

Nastavitev smeri vrtenja

S stikalom za desno/levo delovanje lahko nastavite smer delovanja izdelka.

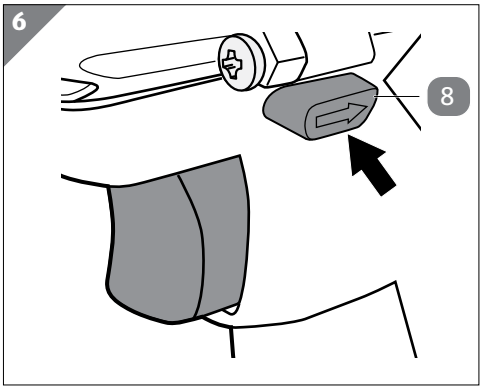

- Pritisnite stikalo za desno/levo delovanje 8 na levi strani (glejte **sl. 6**): izdelek se vrti v nasprotni smeri urnega kazalca.
- Pritisnite stikalo za desno/levo delovanje na desni strani: izdelek se vrti v smeri urnega kazalca.

Uporaba akumulatorske baterije

OPOZORILO!

Nevarnost telesnih poškodb!

Zaradi nepravilne uporabe akumulatorja in polnilnika lahko pride do telesnih poškodb.

- Akumulatorska baterija ni priložena vsebini kompleta tega izdelka. Za izdelek uporabite izključno akumulatorske baterije, navedene v poglavju „Tehnični podatki“, in izdelka ne uporabljajte z akumulatorskimi baterijami drugih proizvajalcev.
- Preberite in upoštevajte navodila v navodilih za uporabo, ki obravnavajo uporabljeno akumulatorsko baterijo in polnilnik.
- Odstranite akumulatorsko baterijo iz izdelka, če ga ne uporabljate, če ga preverjate, ga čistite ali shranite.

Polnjenje akumulatorske baterije

– Za polnjenje akumulatorske baterije upoštevajte navodila v navodilih za uporabo, ki obravnavajo uporabljeno akumulatorsko baterijo in polnilnik.

Vstavljanje in odstranjevanje akumulatorske baterije

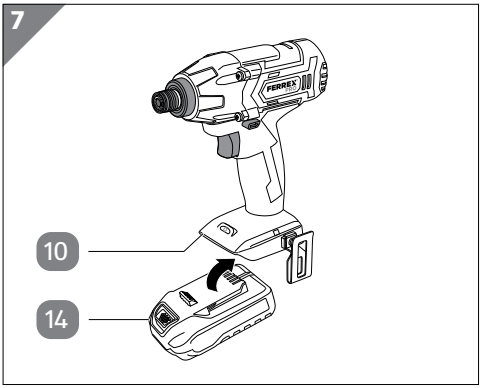

14 Akumulatorska baterija (ni priložena kompletu)

– Če želite vstaviti akumulatorsko baterijo 14, jo potisnite na držalo za akumulatorsko baterijo 10, da se občutno in slišno zaskoči (glejte **sl. 7**).

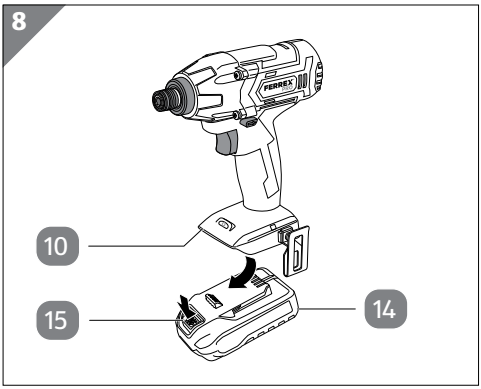

15 Tipka za sprostitev akumulatorske baterije

– Če želite odstraniti akumulatorsko baterijo 14, pritisnite tipko za sprostitev akumulatorske baterije 15 in izvlecite akumulatorsko baterijo iz držala za akumulatorsko baterijo 10 (glejte **sl. 8**).

Motnje in odpravljanje motenj

Težava	Možen vzrok	Odpravljanje napak
Izdelka ni mogoče zagnati.	Zmogljivost akumulatorske baterije je šibka.	Napolnite akumulatorsko baterijo 14.
	Akumulatorska baterija ni pravilno nataknjena.	Potisnite akumulatorsko baterijo v držalo za akumulatorsko baterijo 10 izdelka. Slišati in začutiti morate, da se akumulatorska baterija zaskoči.
	Stikalo za desno/levo delovanje 8 je v sredinskem položaju.	Pritisnite stikalo za desno/levo delovanje do konca v želeno smer.

Čiščenje in vzdrževanje

OPOZORILO!

Nevarnost telesnih poškodb!

Nepričakovan zagon izdelka lahko privede do hudih telesnih poškodb.

- Pred čiščenjem in vzdrževanjem akumulatorsko baterijo vedno vzemite iz izdelka.

OBVESTILO!

Nevarnost poškodb!

Če v ohišje izdelka zaide voda ali druge tekočine, lahko pride do kratkega stika.

- Izdelka nikoli ne potapljajte v vodo ali druge tekočine.
- Pazite, da v ohišje ne steče voda ali druga tekočina.

OBVESTILO!

Nevarnost poškodb!

Nepravilno ravnanje z izdelkom lahko izdelek poškoduje.

- Za čiščenje ne uporabljajte agresivnih čistilnih sredstev, krtač s kovinskimi ali najlonskimi ščetinami ter ostrih ali kovinskih predmetov, kot so noži, trde lopatice in podobno. Ti lahko poškodujejo površine.

Čiščenje

- Ohišje očistite z mehko krpo ali čopičem.
- Očistite tudi prezračevalno režo 7 in območje nastavka za orodje 13.
- Prah odstranite z izpihovanjem s komprimiranim zrakom.

Preverjanje izdelka

Redno preverjajte stanje izdelka. Med drugim preverite tudi, ali:

- so stikala nepoškodovana,
- je dodatna oprema v brezhibnem stanju,
- so prezračevalne reže proste in čiste. Po potrebi jih očistite z mehko krtačo ali čopičem.

Če odkrijete poškodbo, jo naj odpravijo v specializiranem servisu, da se izognete nevarnostim.

Shranjevanje

1. Pred shranjevanjem temeljito očistite izdelek (glejte poglavje „Čiščenje in vzdrževanje“).
2. Čist izdelek in pribor po možnosti shranite v originalni embalaži, pri skladiščni temperaturi med 5 °C in 20 °C ter na otrokom nedostopnem mestu, ki je suho in varno pred vročino.

Transport

- Če je mogoče, za transport uporabite originalno embalažo.
- Pred transportom odstranite akumulatorsko baterijo in delovno orodje ter ju varno shranite.

Tehnični podatki

Podatki o vrtljivemu udarnemu vijačniku

Številka izdelka:	813544
Model:	FID 20-I BL
Številka modela:	WU5451672
Nazivna napetost:	20 V ⎓
Navor:	najv. 180 Nm
Vrtilna frekvenca prostega teka n_0:	0–2400 min^{-1}
Število udarcev:	0-3300 min^{-1}
Nastavek za orodje:	¼" (notranji šestrobi nastavek)
Teža:	1,1 kg

Podatki o akumulatorski bateriji in polnilniku

Izdelek uporabljajte samo v kombinaciji z akumulatorskimi baterijami in polnilniki Activ Energy®, v skladu z naslednjimi tehničnimi specifikacijami:

Primerno za Activ Energy®

Akumulatorske baterije tipa:	20 V ⎓/2,0 Ah/Li-Ion
Modeli:	AEB 20-2.0I/AEB 20-2.0N/XYZ561
Čas polnjenja:	pribl. 45 minut

Akumulatorske baterije tipa:	20 V ⎓/2,5 Ah (×2)/Li-Ion
Modeli:	AEB 2040-2.5I/AEB 2040-2.5N/XYZ562
Čas polnjenja:	pribl. 95 minut
Polnilnik tipa:	21 V⎓/4,0 A
Modeli:	AEC 20-4.0Ia/AEC 20-4.0Ic/AEC 20-4.0Na/XYZ563

Upoštevajte tehnične podatke za akumulatorsko baterijo in polnilnik.
Akumulatorske baterije in polnilnike lahko posebej kupite v vaši Aldijevi podružnici.

Informacije o hrupu/tresljajih

OPOZORILO!

Navedena skupna vrednost tresljajev in navedene vrednosti emisije hrupa so bile izmerjene po normiranem postopku preverjanja (EN 62841-1 in EN 62841-2-2) in jih je mogoče uporabiti za primerjavo enega električnega orodja z drugim. Uporabiti jih je mogoče tudi za začasno oceno obremenitve.

Opozorilo!

Emisije vibracij in hrupa se lahko med dejansko uporabo električnega orodja razlikujejo od navedenih vrednosti, kar je odvisno od načina uporabe električnega orodja, zlasti od vrste obdelovanca.

Obvezno je treba določiti varnostne ukrepe za zaščito uporabnika, ki temeljijo na oceni obremenitve s tresljaji med dejanskimi pogoji uporabe (pri tem je treba upoštevati vse dele obratovalnega cikla, na primer čase, ko je električno orodje izključeno, in tiste, ko je sicer vključeno, a teče brez obremenitve).

Obremenitev zaradi vibracij in hrupa naj bo čim manjša. Tipični ukrepi za zmanjšanje obremenitve zaradi vibracij so nošenje rokavic pri uporabi orodja, omejitev delovnega časa ter uporaba pribora v dobrem stanju.

- Raven zvočnega tlaka L_{pA}: 73,77 dB (A)
- Raven zvočne moči L_{wA}: 84,77 dB (A)
- Nezanesljivost K: 3 dB (A)

- Vrednost vibracij privijanja vijakov in matic z največjo dovoljeno velikostjo a_h: 2,955 m/s²
- Nezanesljivost K: 1,5 m/s²

Odlaganje med odpadke

Odlaganje embalaže med odpadke

Embalažo med odpadke odložite ločeno po vrstah materialov. Lepenko in karton zavrzite med odpadni papir, folije pa med odpadke za recikliranje.

Odlaganje izdelka med odpadke

– Izdelek zavrzite med odpadke v skladu s predpisi, ki veljajo v vaši državi.

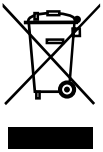

Odpadnih naprav ni dovoljeno odlagati med gospodinjske odpadke! Ta simbol nakazuje, da tega izdelka ni dovoljeno odstranjevati med gospodinjske odpadke skladno z direktivo o odpadni električni in elektronski opremi (2012/19/EU). Ta izdelek je treba zavreči na zbirnem mestu, ki je predvideno za tovrstne odpadke. To je mogoče storiti npr. ob vračilu stare naprave pri nakupu podobnega izdelka ali z oddajo na zbirnem mestu, ki je pooblaščeno za ponovno obdelavo odpadne električne in elektronske opreme. Nepravilno ravnanje z odpadnimi napravami lahko zaradi potencialno nevarnih snovi, ki jih pogosto vsebuje odpadna električna in elektronska oprema, negativno vpliva na okolje in zdravje. Z ustrezno odstranitvijo tega izdelka boste prispevali k učinkoviti rabi naravnih virov. Informacije o zbirnih mestih za odpadno opremo boste dobili pri komunalni upravi, lokalnemu organu, odgovornemu za odstranjevanje odpadkov, pri organu, pooblaščenemu za odstranjevanje odpadne električne in elektronske opreme ali pri podjetju, ki odvaža smeti.

Izjava o skladnosti

SI

Conmetall Meister GmbH
Oberkamper Straße 39
42349 Wuppertal
Germany

Izjava o skladnosti ES

S polno odgovornostjo izjavljamo, da spodaj navedeni proizvod …

20 V LITIJ-ION AKUMULATORSKI VRTLJIVI UDARNI VIJAČNIK BRUSHLESS / FID 20-I BL

FERREX PRO

WU5451672 • 813544 • 05/2022

… ustreza vsem zahtevem iz navedenih direktiv.

2011/65/EU (RoHS)
2006/42/EC (MD)
2014/30/EU (EMC)

Uporabljeni usklajeni standardi:

EN 62841-1:2015
EN 62841-2-2:2014
EN 55014-1: 2017
EN 55014-2: 2015
EN 62471:2008
EN IEC 63000:2018

Wuppertal, 29.10.2021

Ingo Heimann (M.Sc.)
Tehnično vodstvo/Razvoj izdelka
Conmetall Meister GmbH · Oberkamper Straße 39 · 42349 Wuppertal · Germany
Hranjenje tehnične dokumentacije..

SI

Distributer:

Conmetall Meister GmbH
Oberkamper Str. 39
42349 Wuppertal
NEMČIJA

POPRODAJNA PODPORA 813544

SI **00800 34 99 67 53**

www.conmetallmeister.de

IZDELEK:
WU5451672 05/2022

3
LETA GARANCIJE