KANSAS PRO 4 SIK PROFI TURBO II

GASGRILL

Št. izd. 87119229

SI NAVODILA ZA UPORABO

www.enders-germany.com

Enders®

VSEBINA

O PLINSKEM ŽARU 3

ZNAKI V TEH NAVODILIH 3

RAZPAKIRANJE PLINSKEGA ŽARA 4

VARNOSTNI NAPOTKI
POTREBNA ORODJA/PRIPOMOČKI
OPIS DELOV
OBSEG DOBAVE

MONTAŽA PLINSKEGA ŽARA 6

VARNOSTNI NAPOTKI
POTREBNA ORODJA/PRIPOMOČKI
POTEK MONTAŽE

PRIKLOP PLINSKE JEKLENKE 25

VARNOSTNI NAPOTKI
POTREBNA ORODJA/PRIPOMOČKI
POTEK MONTAŽE

UPRAVLJANJE PLINSKEGA ŽARA 27

VARNOSTNI NAPOTKI
VKLOP PLINSKEGA ŽARA
IZKLOP PLINSKEGA ŽARA
VKLOP KUHALIŠČA
VKLOP INFRARDEČEGA ŽARA
HEAT RANGE
TURBO ZONE
SWITCH GRID
SIMPLE CLEAN
PRVA POMOČ

ČIŠČENJE/VZDRŽEVANJE PLINSKEGA ŽARA 33

VARNOSTNI NAPOTKI

SHRANJEVANJE/TRANSPORT 34

VARNOSTNI NAPOTKI

ODLAGANJE MED ODPADKE 34

TEHNIČNI PODATKI 35

PRIBOR 35

GARANCIJA 36

O PLINSKEM ŽARU

Čestitamo vam za nakup tega izdelka znamke Enders!

Pred montažo in zagonom naprave preberite in upoštevajte ta navodila za uporabo ter predvsem vse varnostne napotke. Izdelek uporabljajte samo na način, ki je opisan v teh navodilih, da ne bo prišlo do telesnih poškodb ali materialne škode.

Shranite ta navodila za poznejšo uporabo. Če izdelek predate naprej, priložite tudi ta navodila.

Želimo vam veliko veselja z vašim plinskim žarom Enders.

ZNAKI V TEH NAVODILIH

Ta znak pomeni opozorilno besedo **POZOR** in svari pred morebitnimi telesnimi poškodbami ali materialno škodo ter poškodbami naprave.

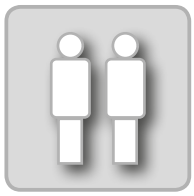

Tukaj naj vam pomaga še ena oseba.

Koristni nasveti in informacije.

Pri montaži nosite zaščitne rokavice, da boste preprečili ureznine

Potrebovali boste orodje.

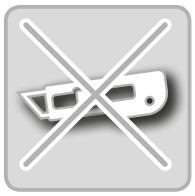

Pri odpiranju embalaže ne uporabljajte nožev ali podobnih ostrih predmetov, da boste preprečili praske na napravi.

Med montažo položite mehko podlago pod sestavne dele, da boste preprečili praske in poškodbe.

RAZPAKIRANJE PLINSKEGA ŽARA

VARNOSTNI NAPOTKI

- Kljub skrbni obdelavi vseh posameznih delov, lahko imajo nekateri deli ostre robove. Zato nosite zaščitne rokavice, da boste preprečili ureznine.
- Smrtna nevarnost zaradi zadušitve/zaužitja. Embalažni material vedno hranite zunaj dosega otrok in ga takoj odstranite. Tudi majhne dele shranite zunaj njihovega dosega.

POTREBNA ORODJA/PRIPOMOČKI

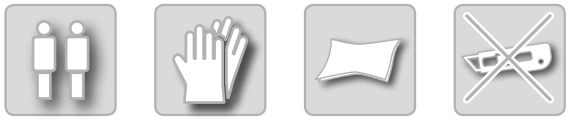

OPIS DELOV

Št.	Količina
1	1
2	1
3	1
4	1
5	1
6	1
7	4
8	4
9	1
10	1
11	4
12	1
13	1
14	1
15	1
16	3
17	1
18	1
19	1
20	1
21	1
22	1
23	4
24	1
25	1
26	1
27	1
28	4
29	5

Št.	Količina
30	1
31	1
32	2
33	1
34	1
35	2
36	6
37	1
38	1
39	2
40	1
41	1
42	1
43	1
44	1
45	1
46	1
47	2
48	1
49	1
50	1
51	1
52	1
53	1
54	2
55	2
56	2
57	1
58	1

A	113
B	10
C	2
D	32
E	8
F	4

	Vklj. Zaščita pred vremenskimi vplivi	1

OBSEG DOBAVE

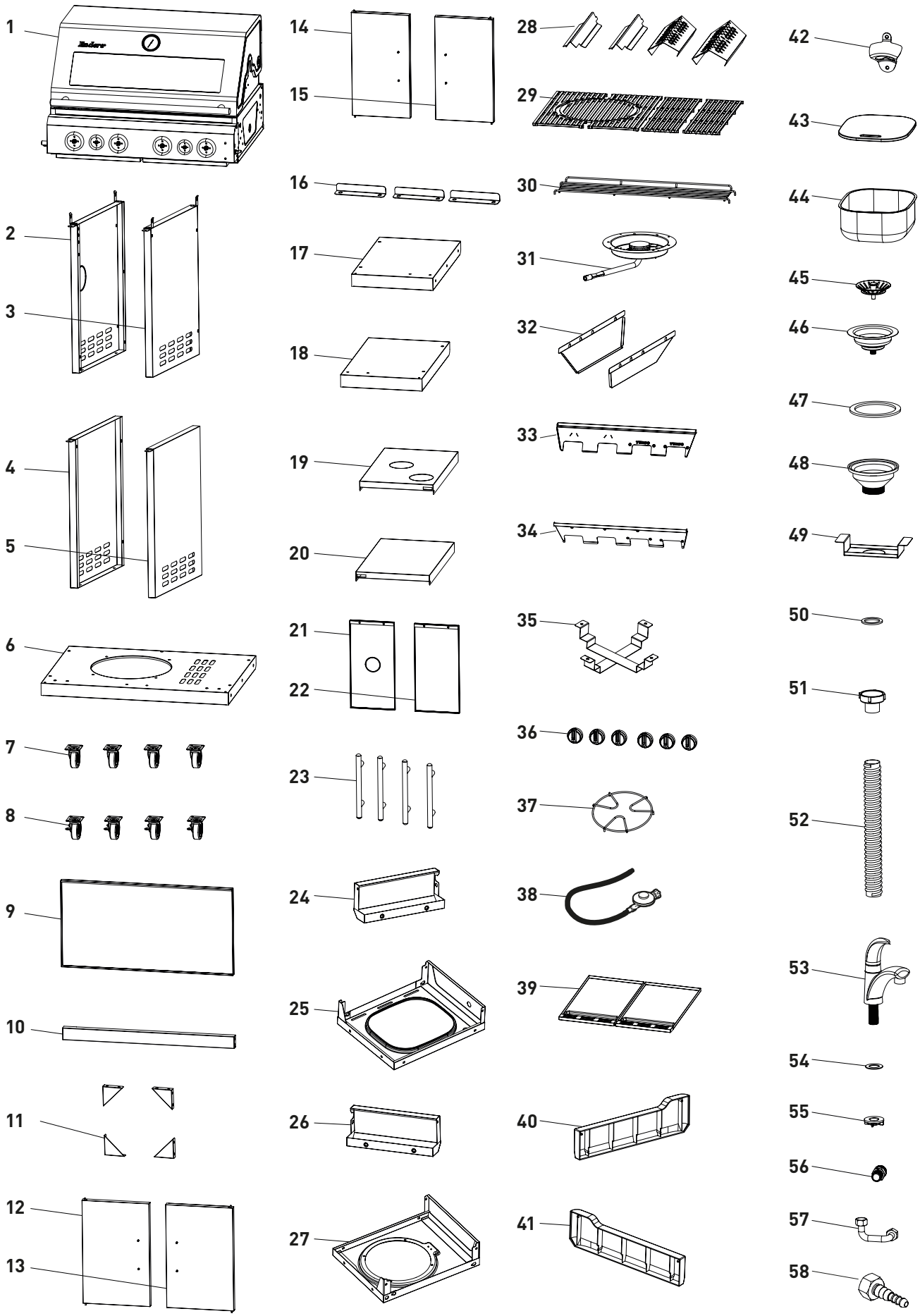

MONTAŽA PLINSKEGA ŽARA

VARNOSTNI NAPOTKI

- Kljub skrbni obdelavi vseh posameznih delov, lahko imajo nekateri deli ostre robove. Zato nosite zaščitne rokavice, da boste preprečili ureznine.
- Pred začetkom montaže odstranite ves embalažni material in zaščitne folije s posameznih delov.
- Smrtna nevarnost zaradi zadušitve/zaužitja. Embalažni material vedno hranite zunaj dosega otrok in ga takoj odstranite. Tudi majhne dele shranite zunaj njihovega dosega.

POTREBNA ORODJA/PRIPOMOČKI

POTEK MONTAŽE

01

Št.	Slika	Količina
6	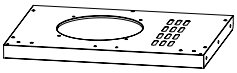	1
17	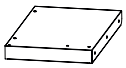	1
18	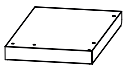	1

A	M6x12	6

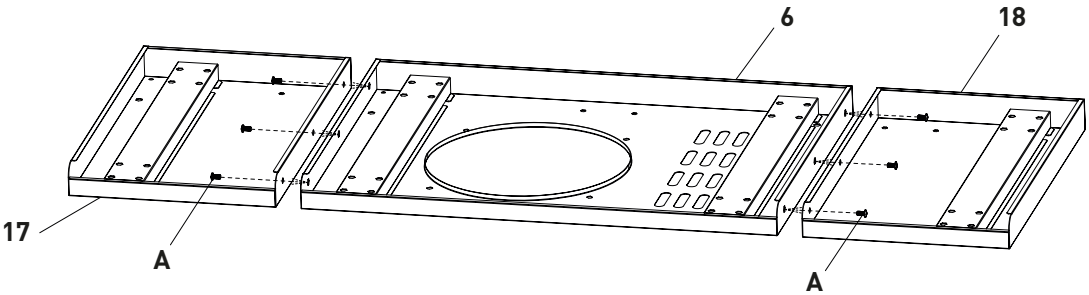

02

Št.	Slika	Količina
7		4
8		4

A	M6x12	32
D	Ø6	32

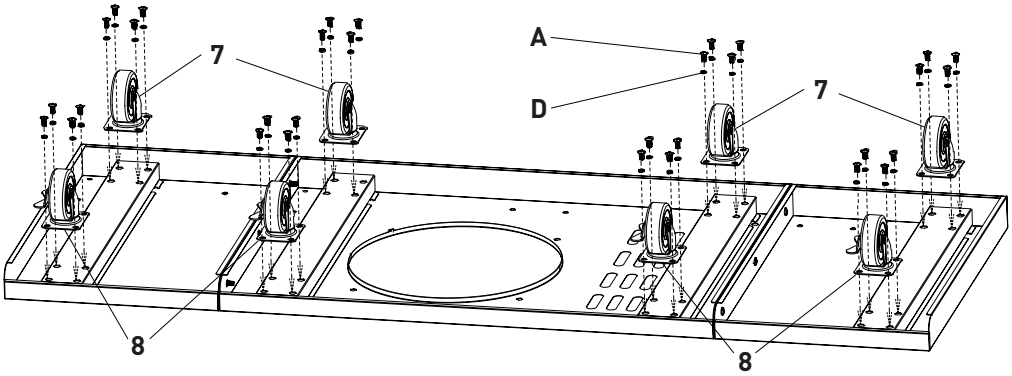

03

Št.	Slika	Količina
35	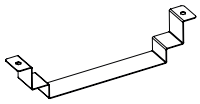	2
16		3

A	M6x12	4
B	M5x12	6

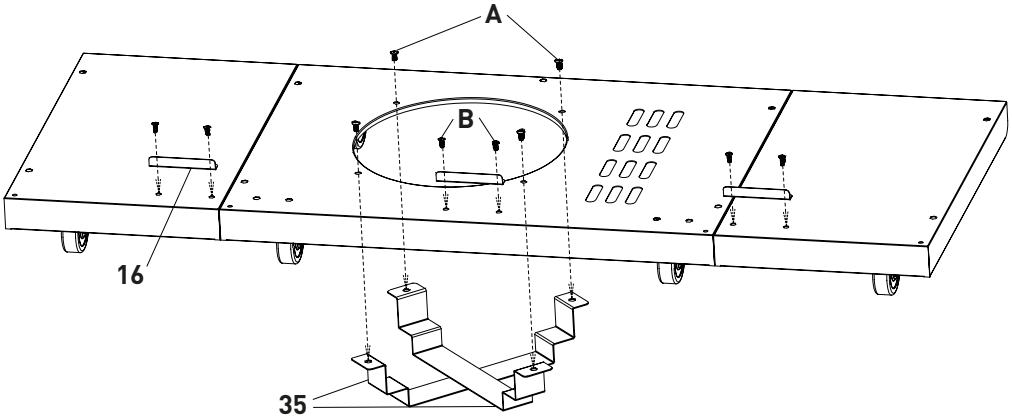

04

Št.	Slika	Količina
2	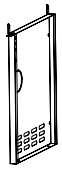	1
3	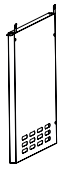	1

A	M6x12	4

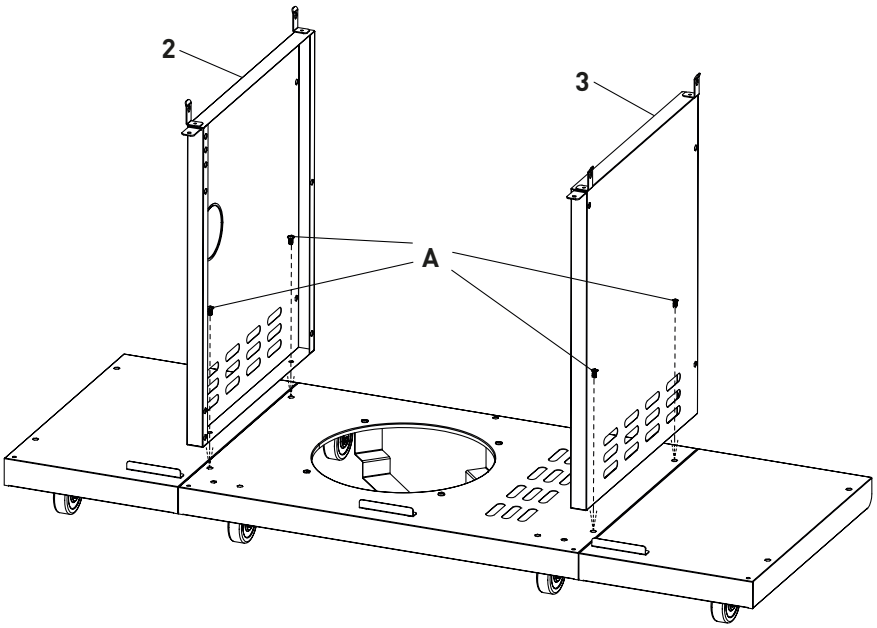

05

Št.	Slika	Količina
9	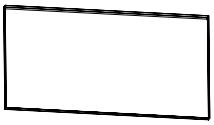	1

A	M6x12	5

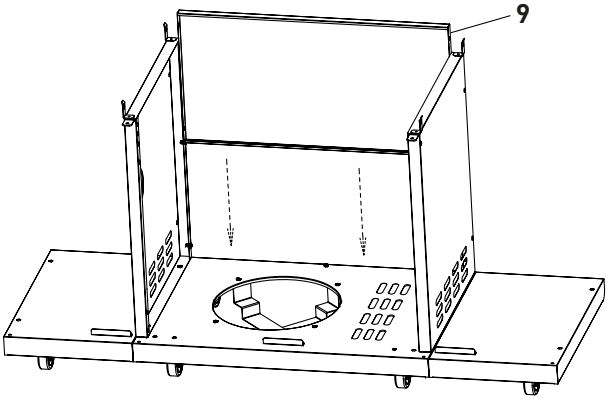

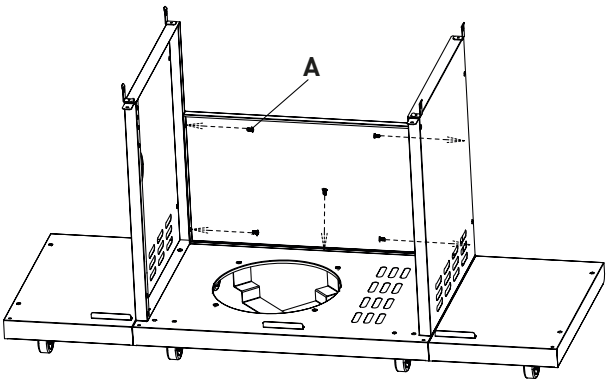

06

Št.	Slika	Količina
10		1

A	M6x12	4

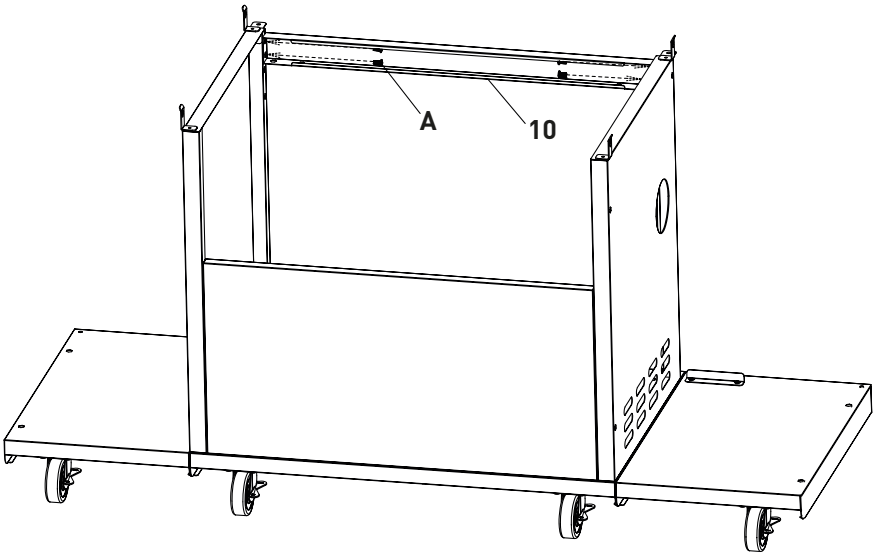

07

Št.	Slika	Količina
11	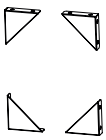	4

A	M6x12	14

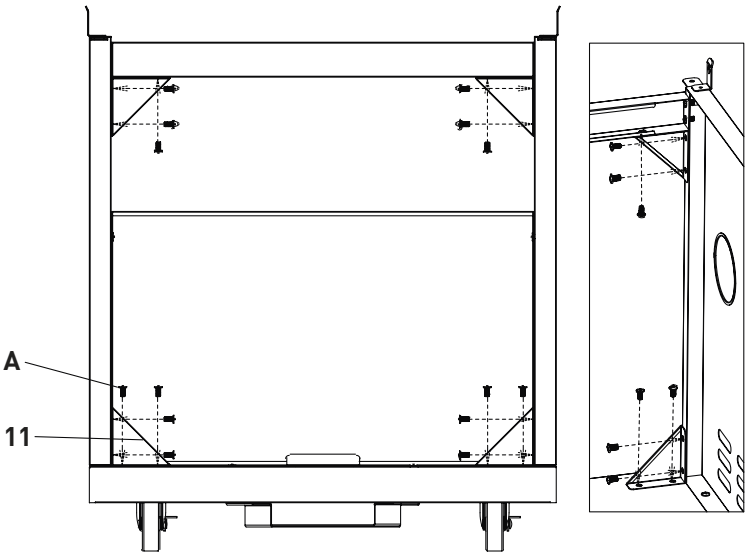

08

Št.	Slika	Količina
4	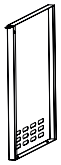	1

A	M6x12	2

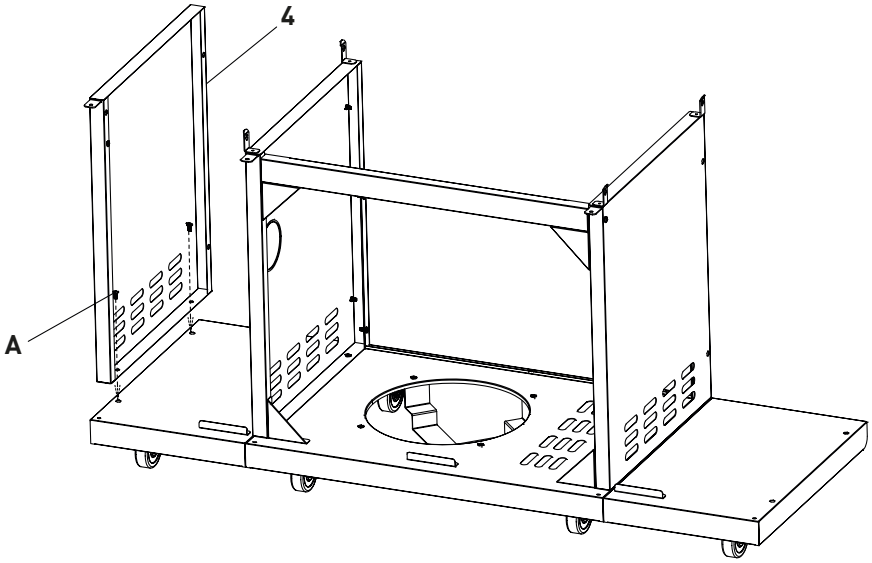

09

Št.	Slika	Količina
21	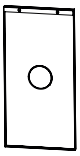	1

A	M6x12	4

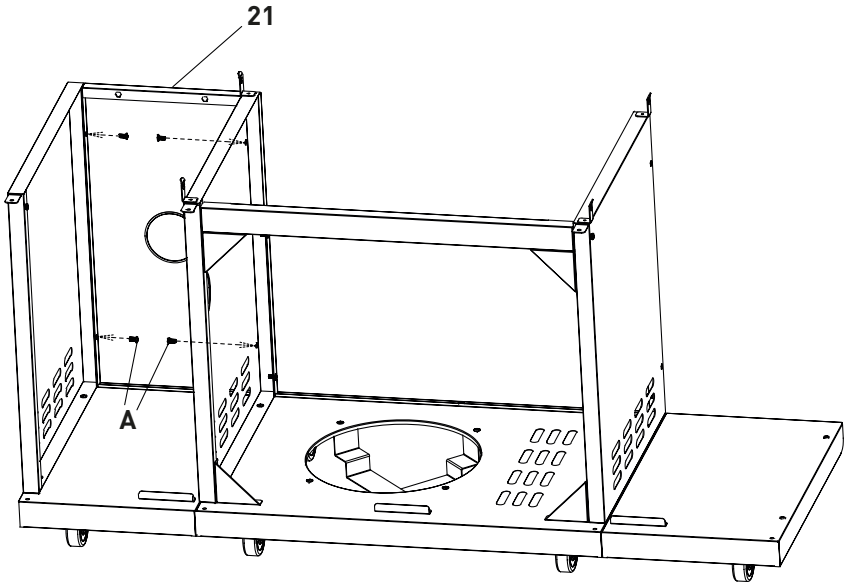

10

Št.	Slika	Količina
19	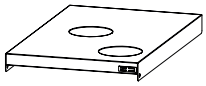	1
A	M6x12	4

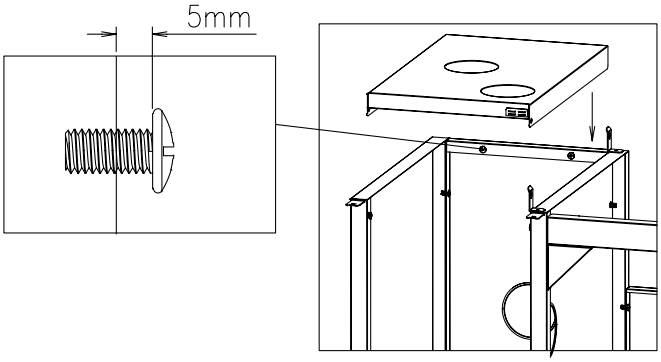

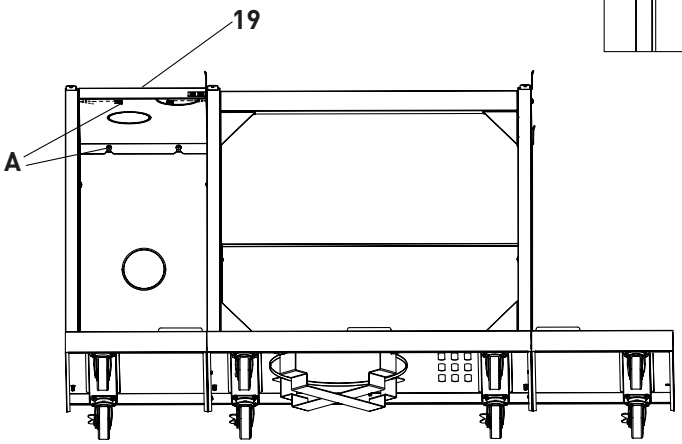

11

Št.	Slika	Količina
5	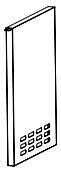	1
A	M6x12	2

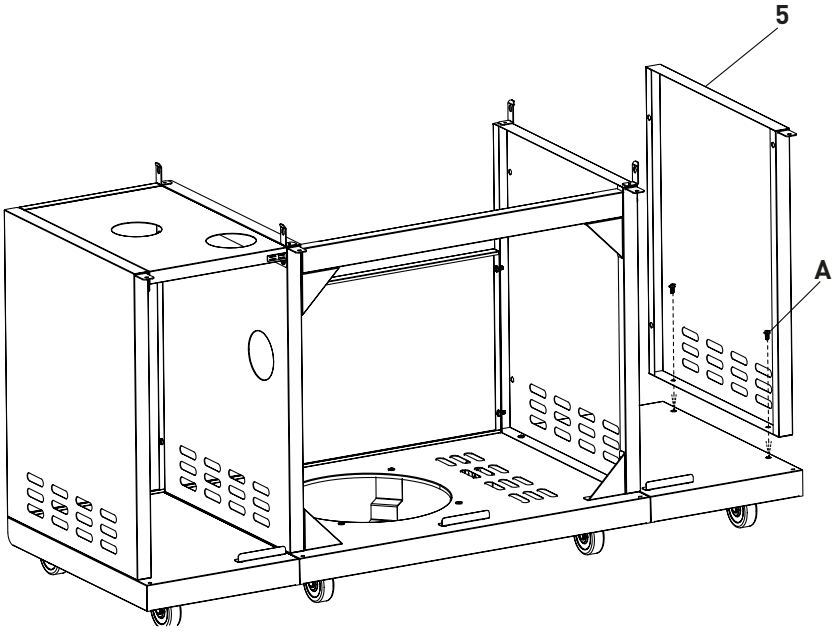

12

Št.	Slika	Količina
22		1

A	M6x12	4

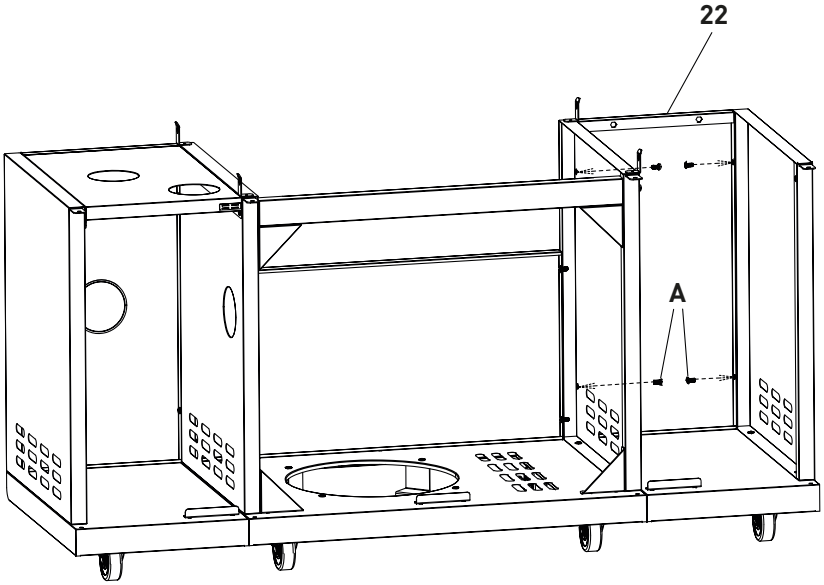

13

Št.	Slika	Količina
20		1

A	M6x12	4

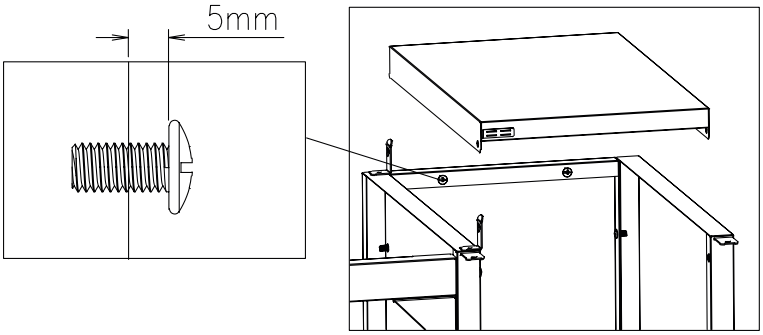

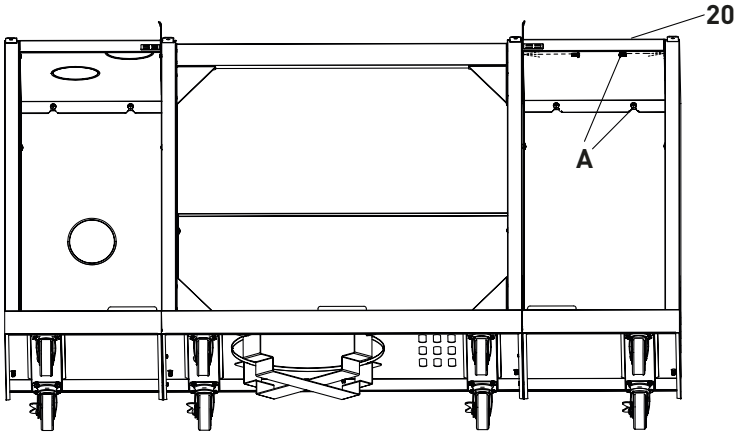

Št.	Slika	Količina
12	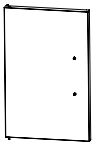	1
13	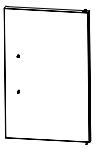	1
14	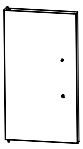	1
15	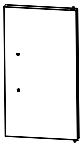	1
23	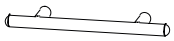	4

A	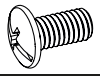 M6x12	8

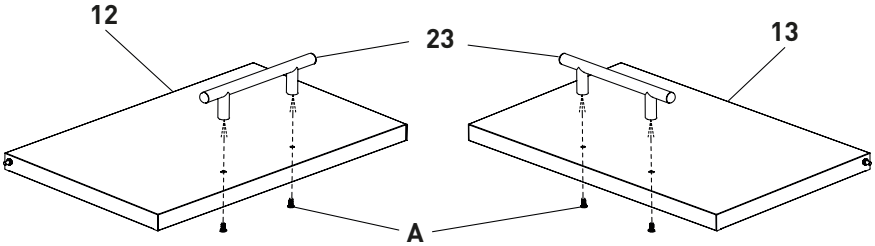

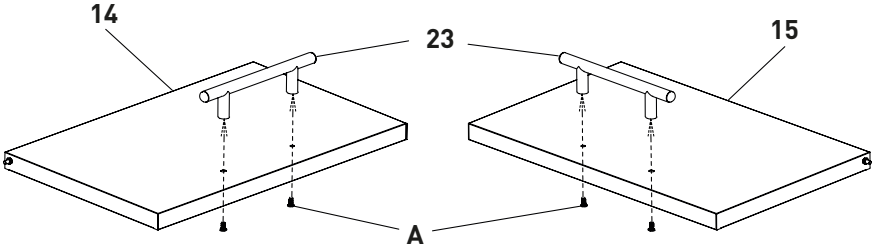

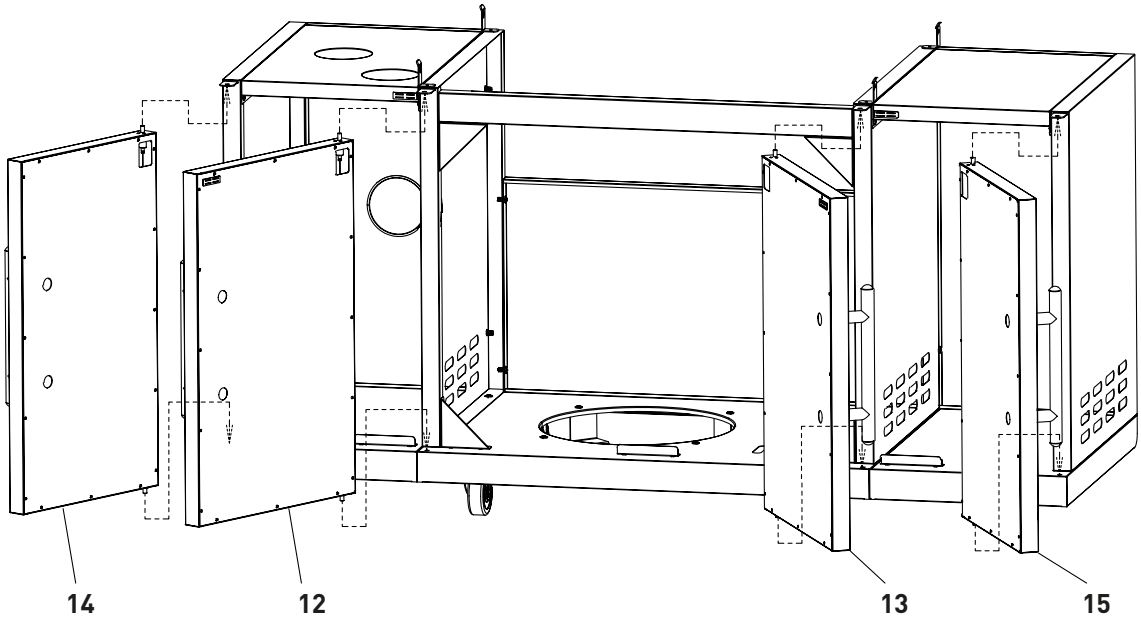

15

Št.	Slika	Količina
1	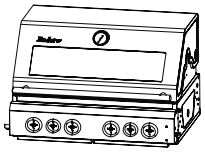	1
36		6
42		1

A	M6x12	4

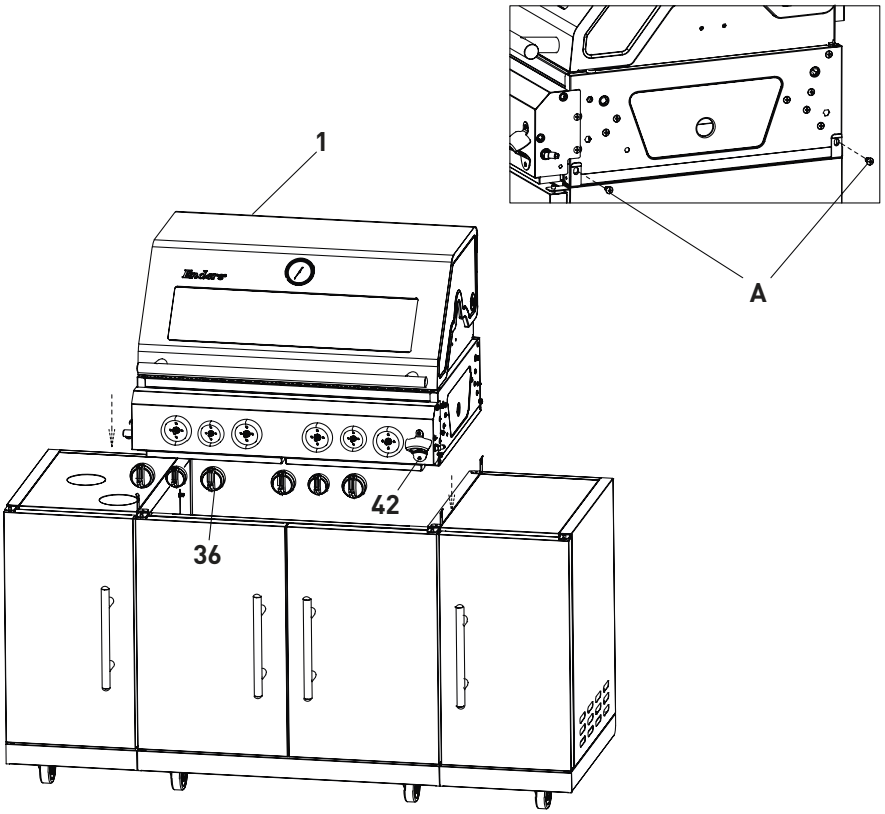

16

Št.	Slika	Količina
38		1
58		1

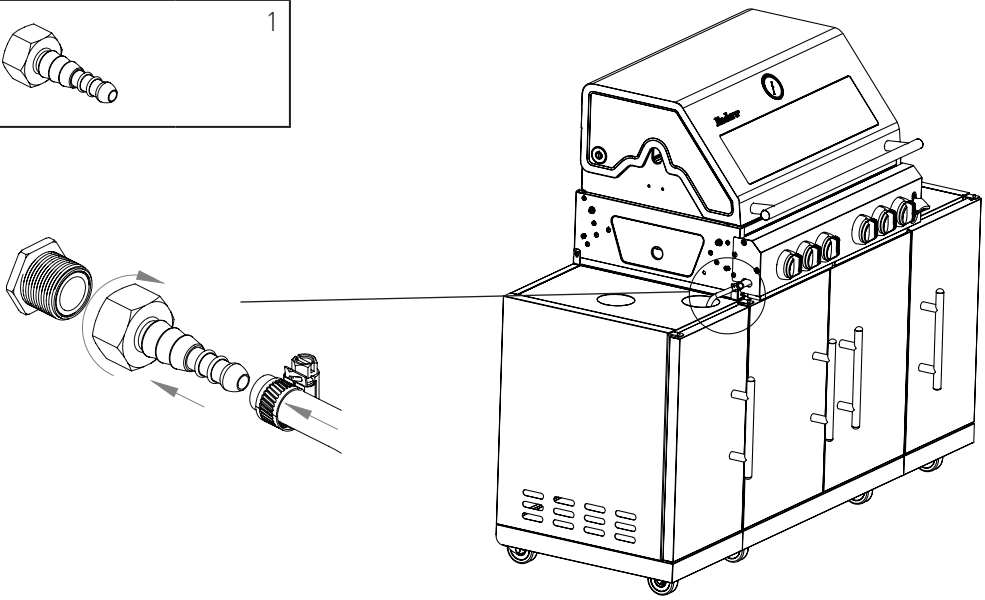

17

Št.	Slika	Količina
24		1
25		1

A	M6x12	2

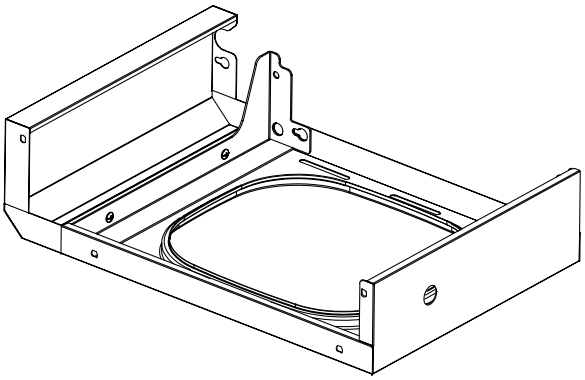

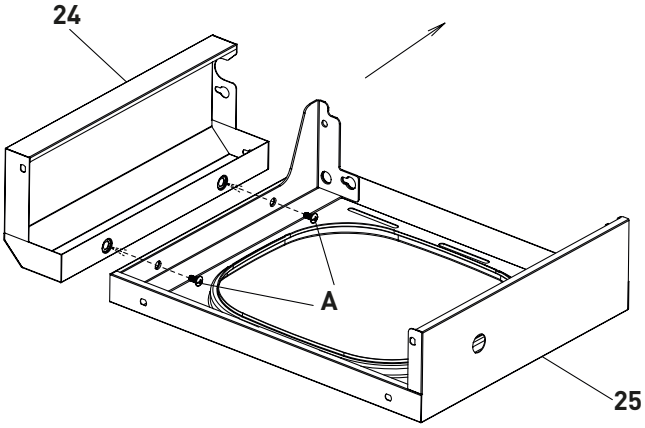

18

Št.	Slika	Količina
40		1
55		1
56		1

E	ST4x14	4

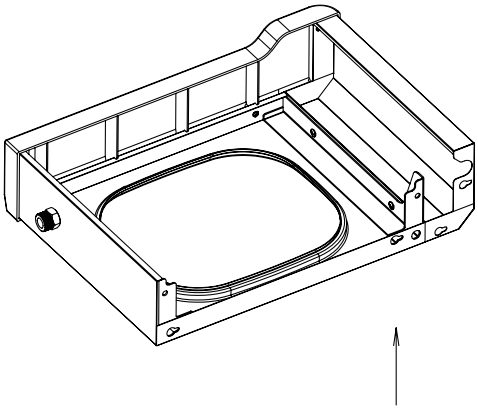

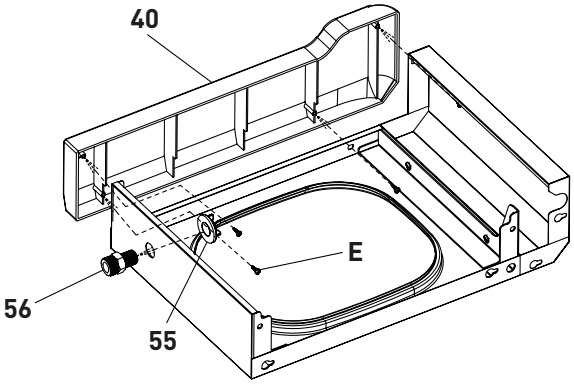

19

Št.	Slika	Količina
53		1
54		2
55		1
57		1

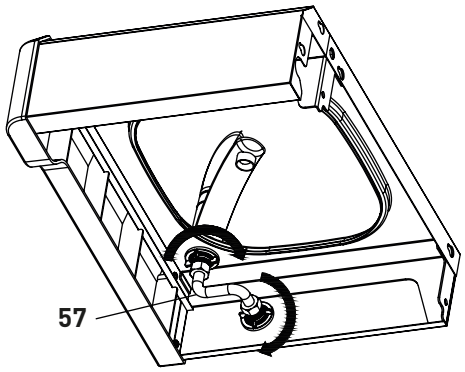

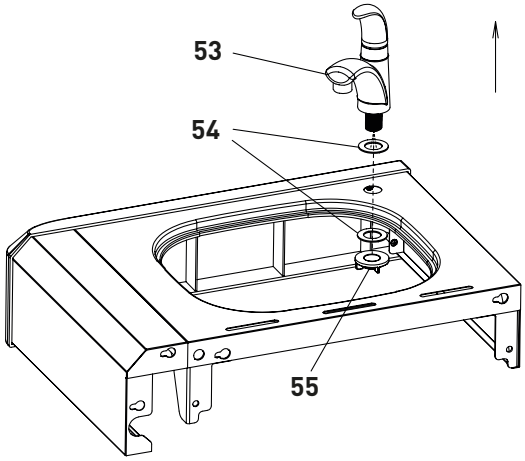

20

Št.	Slika	Količina
26		1
27		1

A	M6x12	2

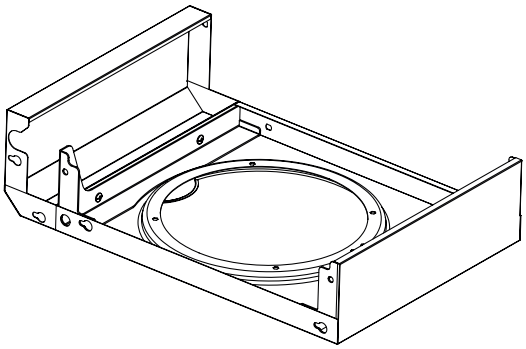

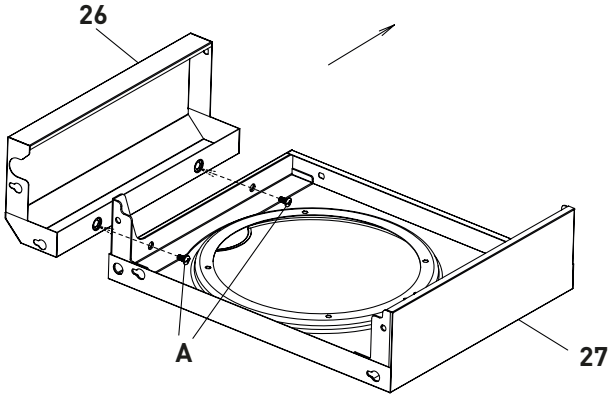

21

Št.	Slika	Količina
41	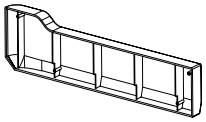	1
E	ST4x14	4

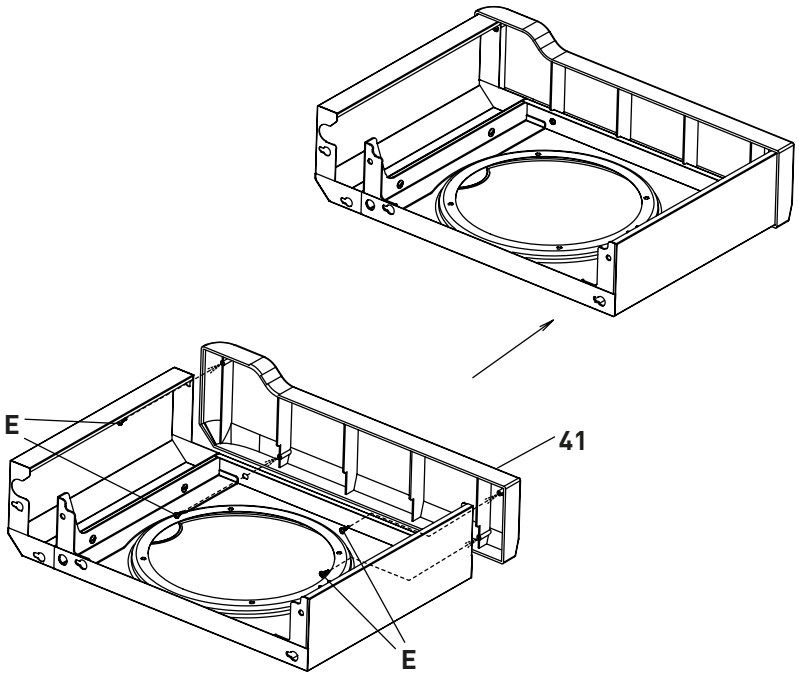

22

Št.	Slika	Količina
A	M6x12	4
B	M5x12	4

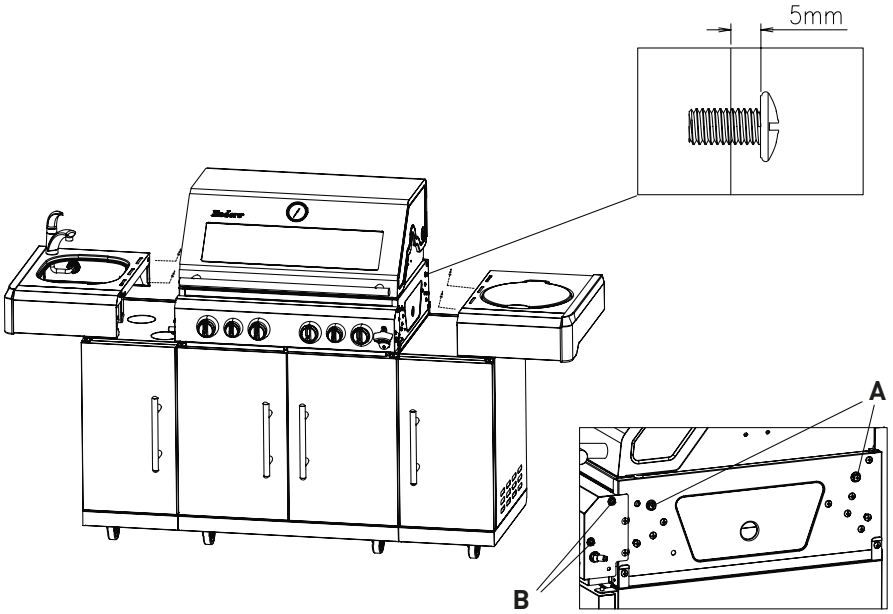

23

Št.	Slika	Količina
A	M6x12	4

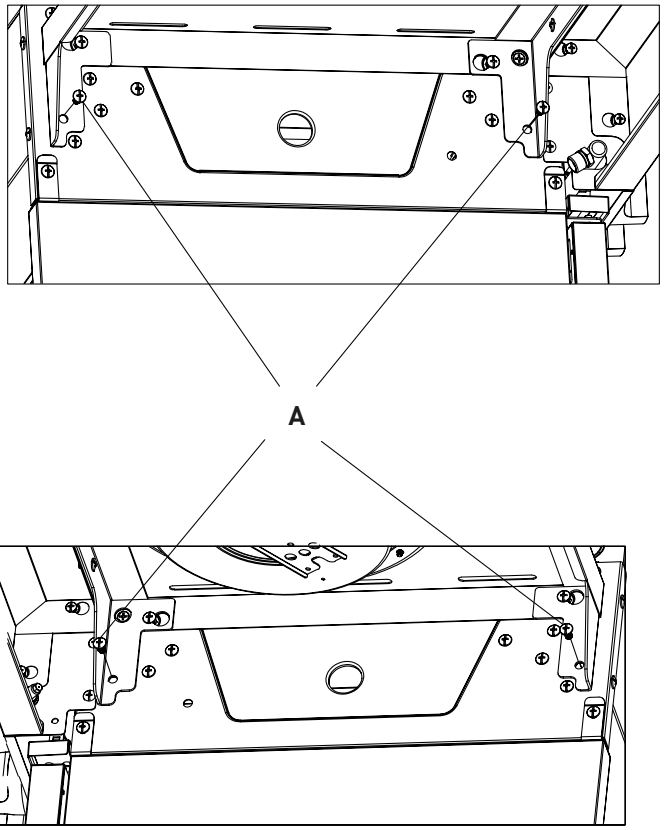

24

Št.	Slika	Količina
31		1
C	M4x6	2
F	M4x8	4

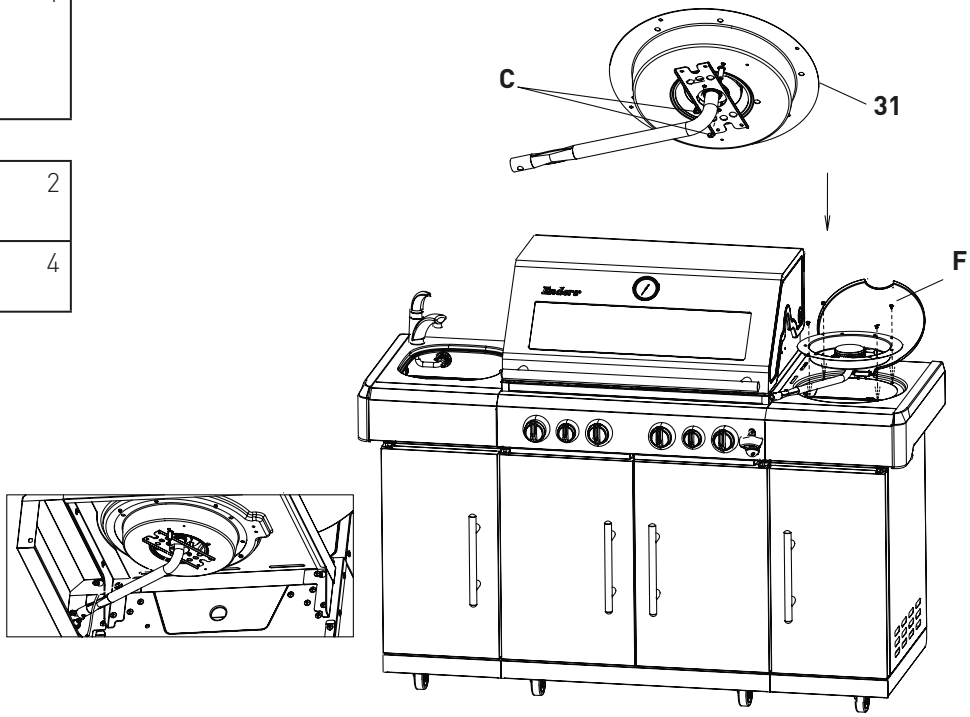

25

Št.	Slika	Količina
37	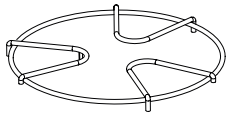	1

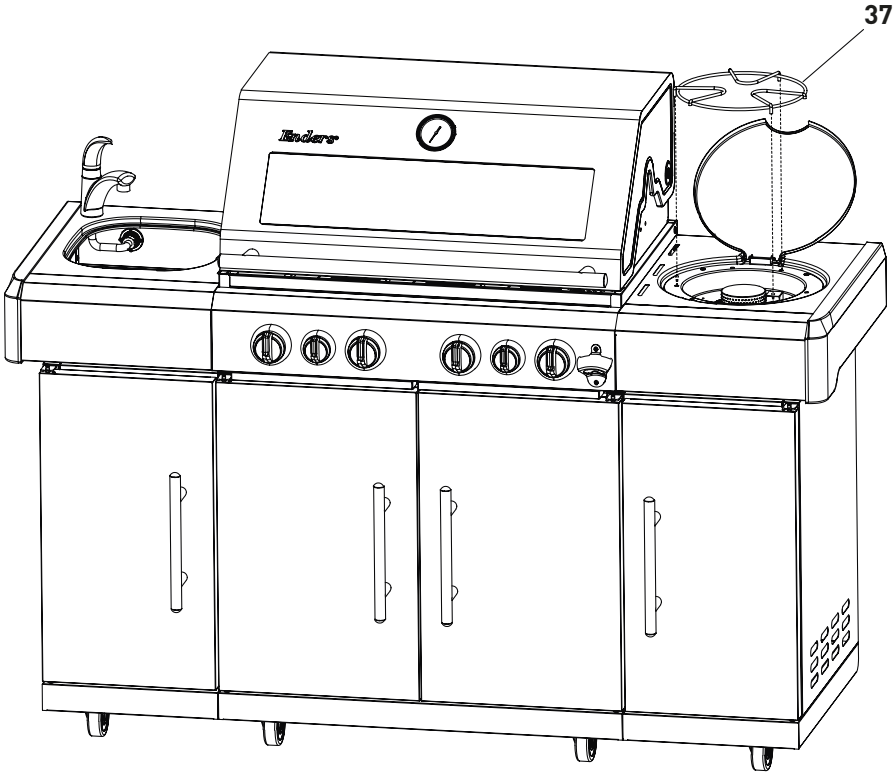

26

Št.	Slika	Količina
44	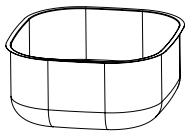	1
45		1
46		1
47		2
48		1

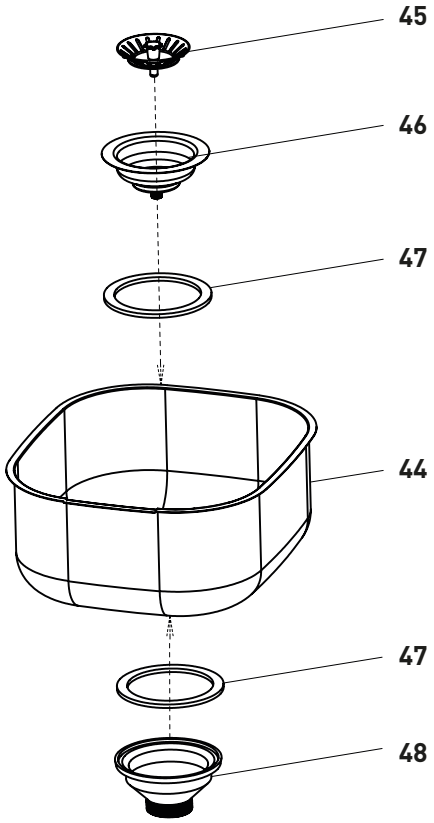

27

Št.	Slika	Količina
49		1
50		1
51		1
52		1

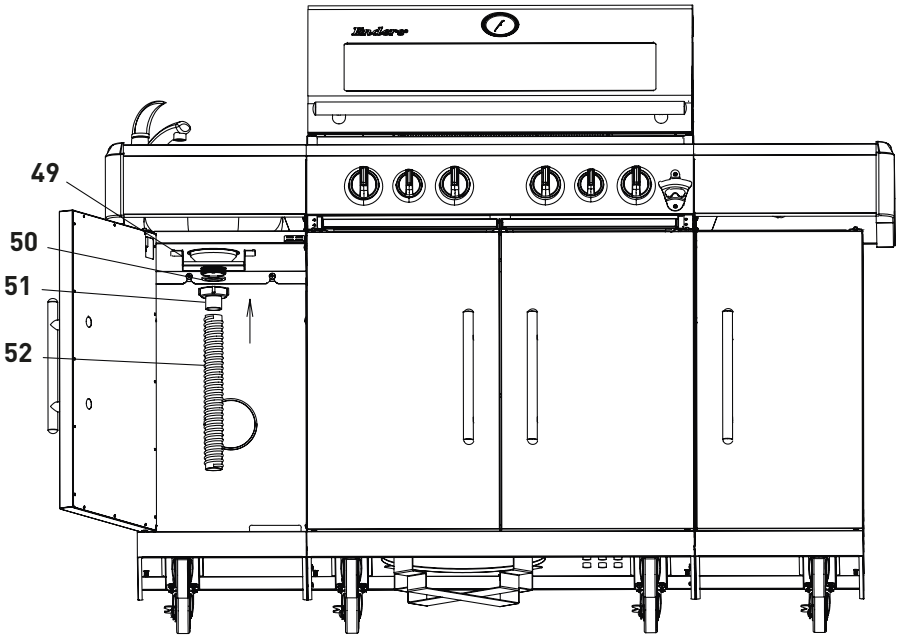

28

Št.	Slika	Količina
39		2
43		1

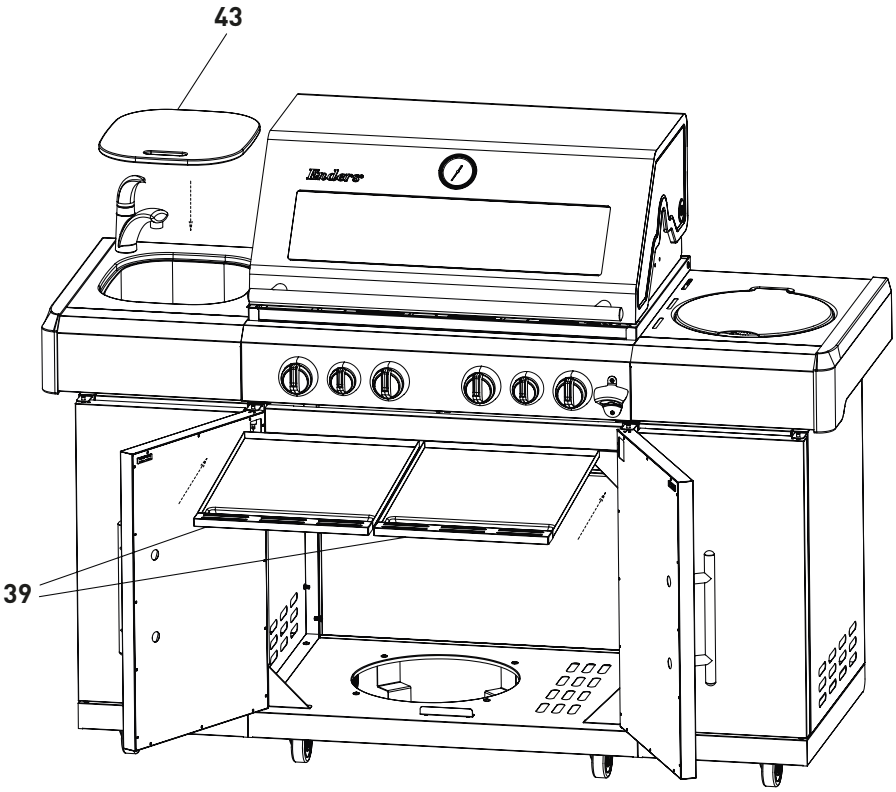

29

Št.	Slika	Količina
32	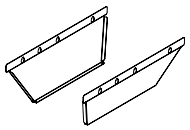	2

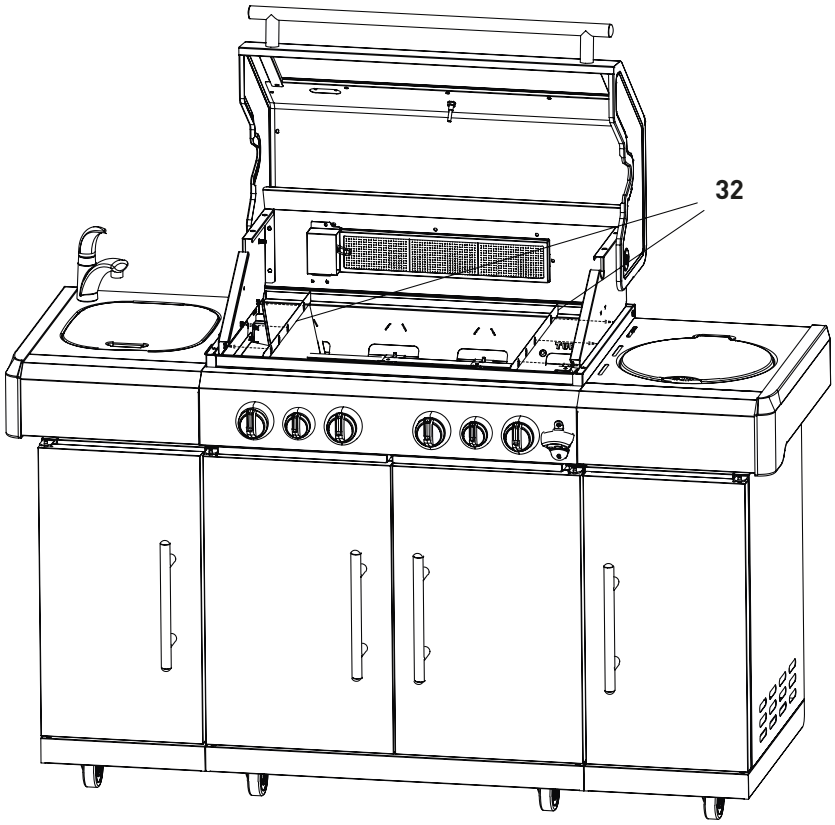

30

Št.	Slika	Količina
33		1
34		1

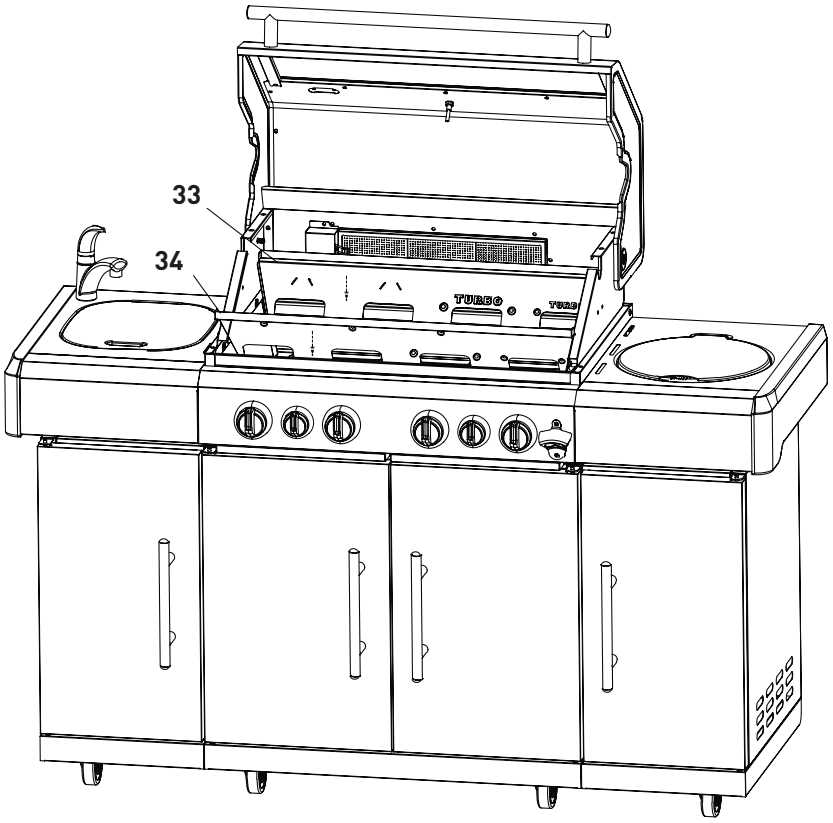

31

Št.	Slika	Količina
28	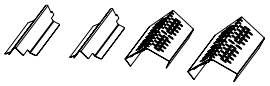	4

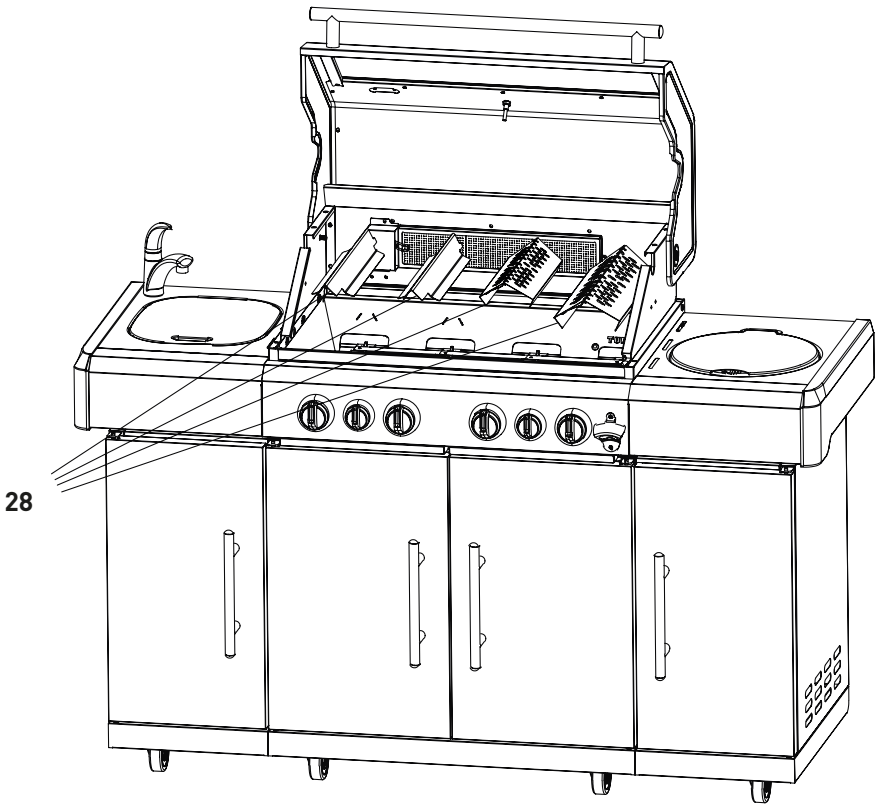

32

Št.	Slika	Količina
29		5

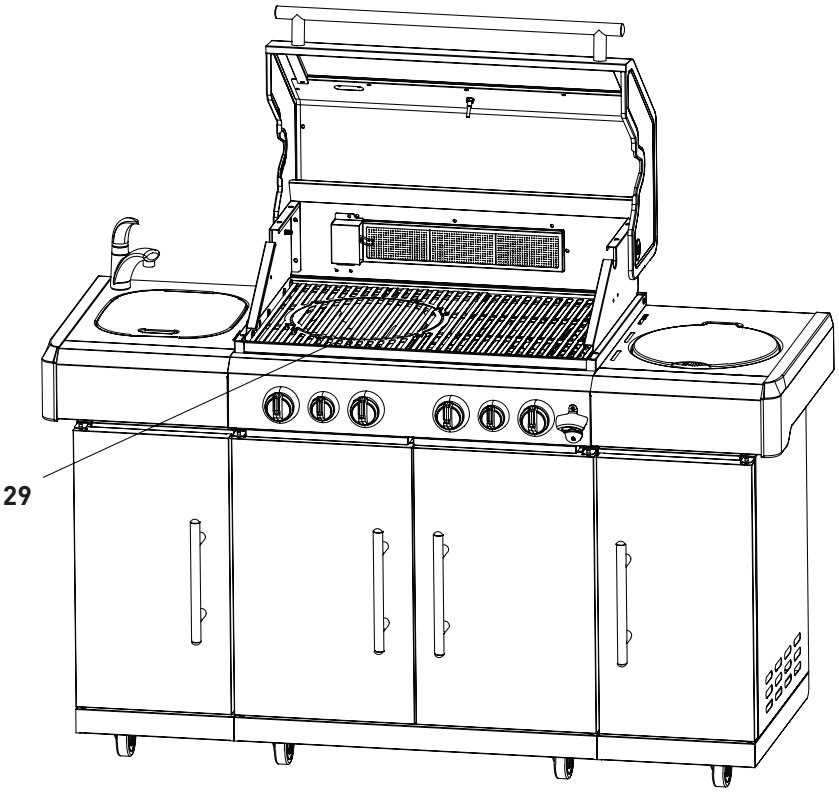

33

Št.	Slika	Količina
30		1

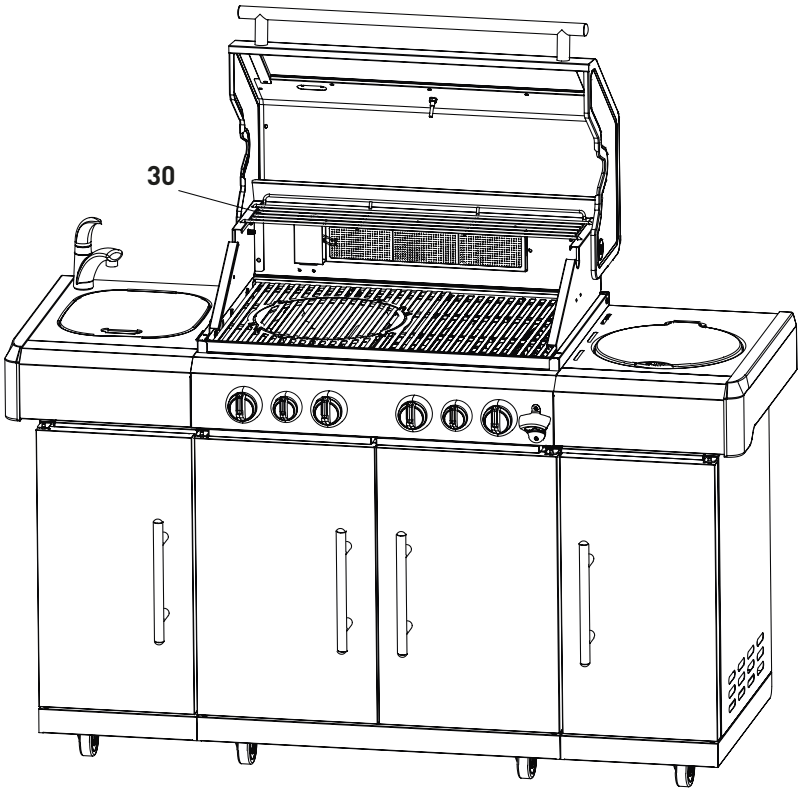

34

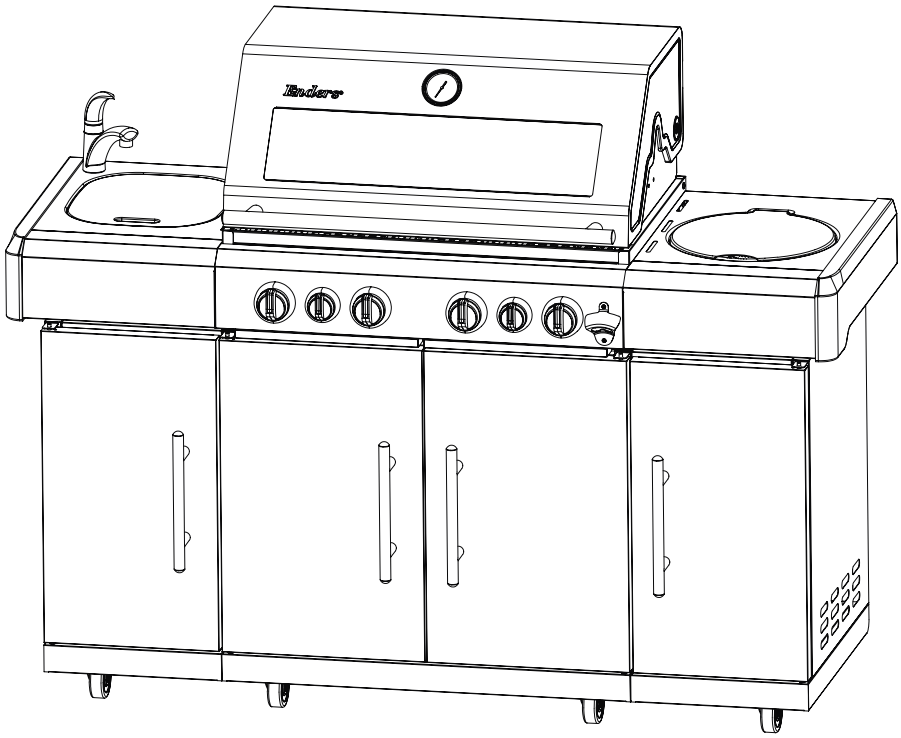

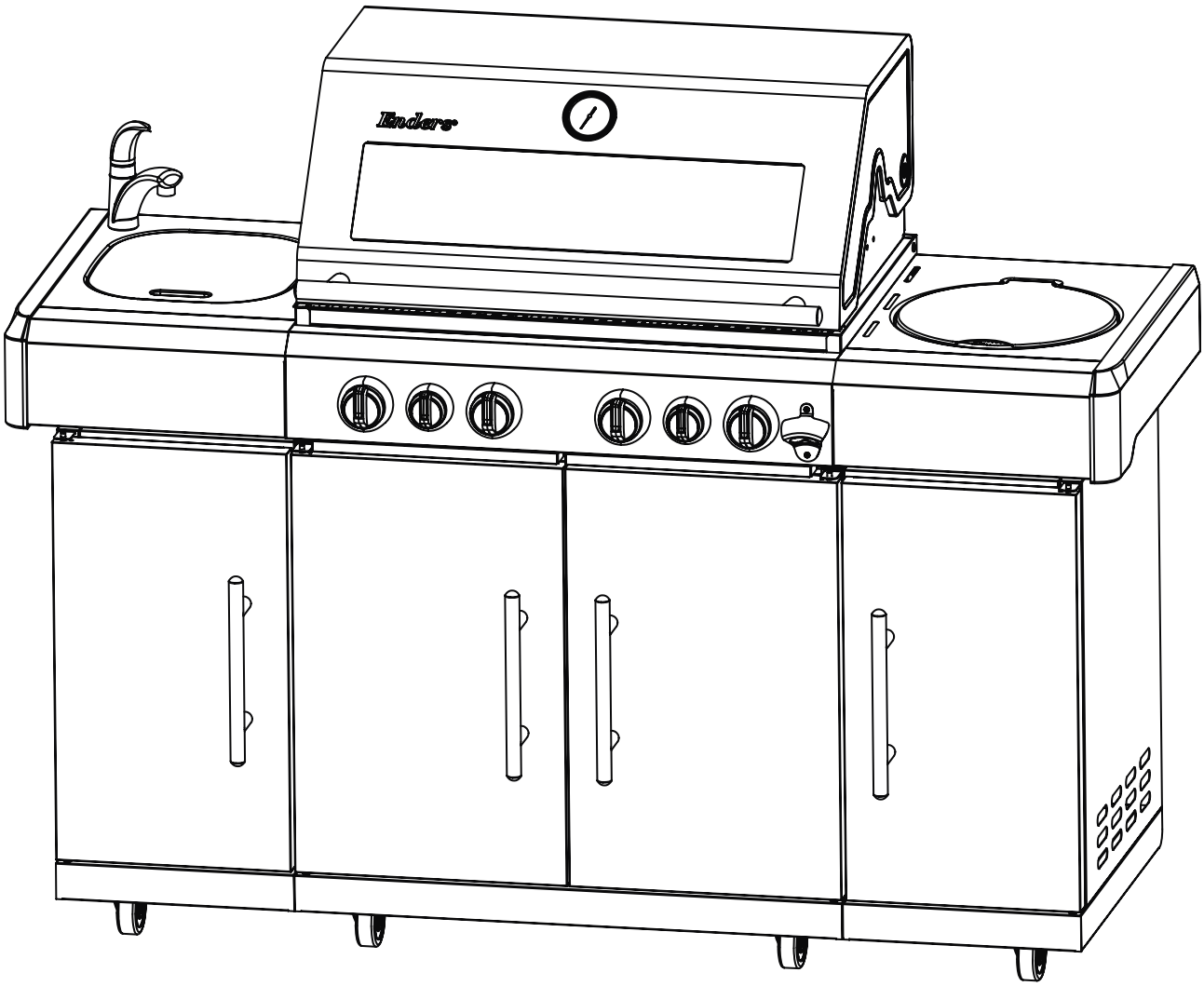

POZORNOST

Uporabite lahko plinske jeklenke z največjimi merami Ø 30 x 59 cm in jih postavite v žar. Večje jeklenke lahko postavite poleg žara.

PRIKLOP PLINSKE JEKLENKE

VARNOSTNI NAPOTKI

NEVARNOST POŽARA IN EKSPLOZIJE

- Plinski žar je dovoljeno uporabljati samo z regulatorjem tlaka. Priloženi regulator tlaka je bil v tovarni pravilno nastavljen za obratovanje z utekočinjenim plinom. Preberite in upoštevajte tudi ločena navodila za montažo in uporabo, priložena regulatorju tlaka.
- Gibko cev za plin je treba zamenjati, če tako zahtevajo ustrezne nacionalne uredbe ali rok trajanja napeljave gibke cevi.
- Gibko cev za plin in regulator tlaka je treba zamenjati v rednih presledkih. (Za to glejte poglavje ČIŠČENJE/VZDRŽEVANJE.)
- Pri nakupu ali najemu plinske jeklenke naj vam svetujejo.
- Poskrbite, da v bližini ne bo virov vžiga, odprtega ognja itn., kadar priklapljate ali zamenjujete plinsko jeklenko.
- Poskrbite, da gibka cev za plin ne bo prepognjena ali preperela in da bo dostopna v vsej svoji dolžini.
- Po montaži plinske jeklenke preverite tesnjenje vseh spojnih mest z običajnim razpršilom za preverjanje puščanja ali z milnico. Če ni puščanja, očistite vse priključke z vodo.
- Preverjanje tesnjenja z odprtim ognjem je najstrožje prepovedano!

POTREBNA ORODJA/PRIPOMOČKI

POTEK MONTAŽE

POTEK MONTAŽE

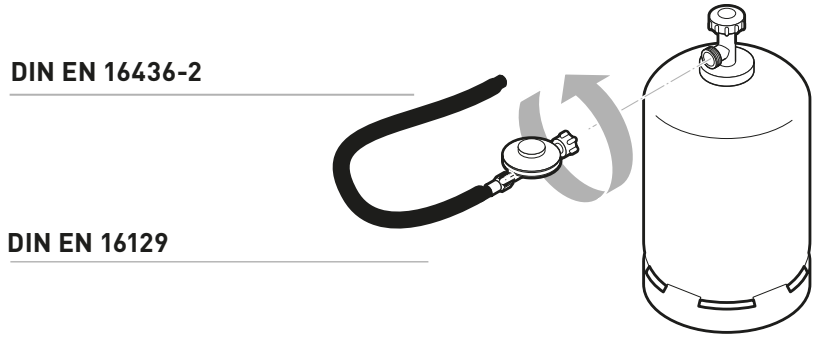

1. Postavite plinsko jeklenko poleg žara.
2. Privijte prekrivno matico (levi navoj) regulatorja tlaka na navojni spoj plinske jeklenke. Ročno zategnite prekrivno matico. Ne uporabljajte orodja, da ne poškodujete tesnila.
3. Privijte adapter (desni navoj) trdno na navoj plinskega žara. Tudi tukaj ne uporabljajte orodja, da boste preprečili poškodbe tesnila. Vstavite gibko cev na nastavek adapterja in jo pritrdite s pomočjo cevne objemke.
4. Vstavite drugi konec gibke cevi na nastavek regulatorja tlaka in ga tudi pritrdite s pomočjo cevne objemke.
5. Popršite vsa tesnilna mesta z običajnim razpršilom za preverjanje puščanja ali s čopičem nanesite milnico (razmerje 1 del mila/3 deli vode). Odprite ventil plinske jeklenke. Na nezatesnjenih mestih nastanejo mehurčki. Znova zaprite ventil plinske jeklenke in odpravite napako. Ponavljajte 5. korak, dokler niso odpravljena vsa nezatesnjena mesta.

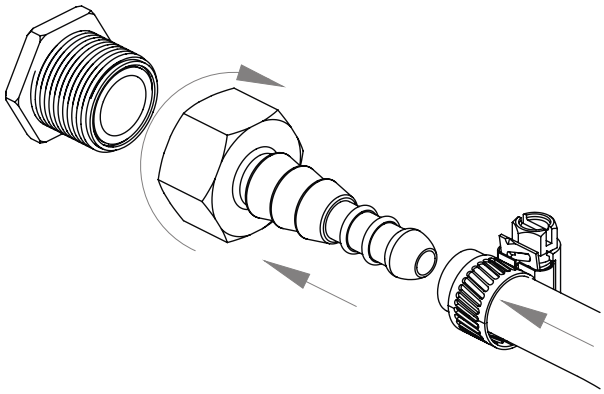

POZORNOST

Uporabite lahko plinske jeklenke z največjimi merami Ø 30 x 59 cm in jih postavite v žar. Večje jeklenke lahko postavite poleg žara.

UPRAVLJANJE PLINSKEGA ŽARA

VARNOSTNI NAPOTKI

Preden začnete s peko na žaru, mora biti varnost vedno na prvem mestu. Pred vsako peko na žaru je zato treba upoštevati nekatera varnostna preverjanja.

NAMEN UPORABE

- Uporabljajte samo na prostem.
- Pred zagonom naprave preberite navodila za uporabo.
- Naprava ni predvidena, da bi jo uporabljali otroci in osebe z omejenimi sposobnostmi. Uporabljati jo smejo samo osebe, ki lahko napravo varno upravljajo.
- **POZOR:** Dostopni deli se lahko zelo segrejejo. Otroci se ne smejo približevati.
- Stranske police niso predvidene za neposredni stik z živili.
- Pri delu z vročimi sestavnimi deli nosite zaščitne rokavice.

NEVARNOST POŽARA IN EKSPLOZIJE

Preprečevanje gorenja maščobe:

- Masti in olja se lahko samodejno vnamejo, če so zelo segreta. Pri nezadostnem čiščenju se nakopičena maščoba vname, kar lahko privede do tako imenovanega gorenja maščobe v žaru.
- Odvečno maščobo/Marinado pred peko dobro popivnajte z materiala za peko na žaru. To ne bo zmanjšalo okusa materiala za peko na žaru, ampak je namenjeno preprečevanju gorenja maščobe.
- Z naprave redno čistite nakopičeno maščobo! Pri tem posebej pazite na nakopičeno maščobo na notranjih straneh ohišja gorilnik, pokrova proti plamenom, pladnja za maščobo in posode za prestrezanje maščobe.
- Goreče, vroče ali kadeče se masti/olja nikoli ne gasite z vodo.

- **Ravnanje s plinsko napravo/plinskim žarom:**
- Med upravljanjem plinske naprave ne kadite.
- Plinske jeklenke ne odlagajte v bližini odprtega ognja.
- Plinski žar uporabljajte samo na prostem. Poskrbite, da bo plinski žar postavljen tako, da bo zaščiten pred vetrom.
- Žar ne sme biti v stiku z vlago, s škropljenjem vode itn.
- Plinski žar postavite na ravno, stabilno in ognjevarno površino.
- Med uporabo ne premikajte naprave.
- Pred vsako uporabo preverite gibko cev in regulator tlaka glede razpok in poškodb. Plinskega žara ne uporabljajte, če so regulator tlaka, gibka cev ali plinska jeklenka okvarjeni ali ne tesnijo.
- Plinskega žara med uporabo ne puščajte brez nadzora.
- Za zaščito pred nenamerno izpuščenim plinom mora biti ventil plinske jeklenke odprt samo takrat, kadar plinski žar deluje.
- Po uporabi zaprite dovod plina na plinski jeklenki.
- Za preprečevanje pregrevanja površine žara nikoli ni dovoljeno povsem pokrivati z aluminijasto folijo ali s podobnim. Če imate lito ploščo, jo lahko uporabite skladno s pripadajočimi navodili. Pri tem uporabljajte samo originalne izdelke Enders. Emajlirane lite rešetke in lite plošče ne smejo priti v stik z živili, ki vsebujejo veliko kislin!
- Med obratovanjem imejte varno razdaljo do gorljivih in na vročino občutljivih materialov. Razdalja ne sme biti manjša od 1 m.
- Poskrbite, da nad plinskim žarom ne bo predmetov ali delov stavbe, nižjih od 2 m.
- Poskrbite, da prezračevalne odprtine prostora za plinsko jeklenko ne bodo pokrite.
- Če izstopa plin ali v primeru motnje takoj zaprite ventil plinske jeklenke.
- Zaščitite plinsko jeklenko pred močnimi sončnimi žarki. Temperatura ne sme preseči 40 °C.

Pred prvo peko na plinskem žaru naj gorilnik deluje vsaj 15 minut brez materiala za peko na žaru, da odstranite ostanke konzerviranja. Pri tem lahko nastane rahel vonj. Poskrbite za zadostno prezračevanje. Barva pokrova in gorilne komore plinskega žara se lahko rahlo spremeni. To je naravni proces in ni razlog za reklamacijo.

1. Odprite pokrov žara.
2. 2Gorilnik lahko prižgete neodvisno od drugega.
3. Zavrtite vse nastavljalne gumbe v smeri urnega kazalca v položaj za izklop » ⏽ « in šele nato odprite ventil plinske jeklenke!
4. Pritisnite enega od nastavljalnih gumbov in ga zavrtite v nasprotni smeri urnega kazalca na najvišjo stopnjo »+«. Pri tem boste slišali KLIK. Gorilnik se prižge. Če se gorilnik ne prižge, zavrtite gumb znova nazaj v položaj za izklop » ⏽ « in ponovite te korake 3- do 4-krat.
5. **POZOR:** Če se gorilnik ne prižge premaknite nastavljalni gumb v smeri urnega kazalca v položaj za izklop » ⏽ « in zaprite ventil plinske jeklenke. Počakajte 5 minut in po ponovnem odprtju ventila plinske jeklenke začnite pri 4. koraku.
6. Ko se en gorilnik prižge, ponovite 4. korak, da prižgete še drugi gorilnik.
7. Uravnajte toploto, tako da nastavljalni gumb premaknete v poljubni položaj med najvišjo »+« in najnižjo stopnjo »–«.

IZKLOP PLINSKEGA ŽARA

Za ustavitev obratovanja žara zaprite ventil plinske jeklenke in zavrtite vse nastavljalne gumbe v položaj » ⏽ «.

VKLOP KUHALIŠČA

1. Najprej odprite pokrov kuhališča.
2. Za vklop kuhališča ravnajte, kot je opisano v točkah od 3 do 7 v poglavju »VKLOP PLINSKEGA ŽARA«.
3. Če se gorilnik ne prižge, lahko kuhalnik prižgete z dolgo vžigalico. Obrnite se na proizvajalca, da odpravite napako na vžigu.
4. Za ustavitev obratovanja kuhalnika, zavrtite nastavljalni gumb v položaj » ⏽ « Za ustavitev obratovanja celotnega žara zaprite ventil plinske jeklenke in zavrtite vse nastavljalne gumbe v položaj » ⏽ «.

OPOZORILO! Kuhališča nikoli ne prižigajte z zaprtim pokrovom! Nikoli ne zaprite pokrova stranskega kuhalnika, dokler stranski kuhalnik obratuje.

VKLOP INFRARDEČEGA ŽARA

1. Odprite pokrov in zavrtite vse upravljalne gumbe v položaj » ⏽ «.
2. Pritisnite in zadržite nastavljalni gumb infrardečega gorilnika ter ga zavrtite v nasprotni smeri urnega kazalca na najvišjo stopnjo. (Pri tem boste slišali KLIK). Gorilnik se prižge. Če se gorilnik ne prižge, ponovite ta korak.
3. Če se gorilnik ne prižge, počakajte pribl. 5 minut in ponovite 2. korak.
4. Če se gorilnik ne prižge, lahko napravo prižgete z dolgo vžigalico! Obrnite se na proizvajalca, da odpravite napako na vžigu.
5. Za ustavitev obratovanja infrardečega žara, zavrtite nastavljalni gumb v položaj » ⏽ « in zaprite ventil plinske jeklenke.

RAZLAGA SIMBOLOV

S tem gumbom zaženete in uravnavate drugi gorilnik z leve.

Območje peke na žaru

Ti simboli prikazujejo različna območja za peko na žaru, ki jih lahko posamezno uravnavate.

Zaženite in uravnavajte infrardeči gorilnik na svojem plinskem žaru.

Infrardeči gorilnik

Zaženite in uravnavajte stranski kuhalnik na svojem plinskem žaru.

Stranski kuhalnik

RAZLAGA SIMBOLOV

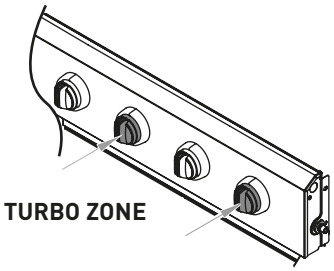

SPLOŠNI NASVETI ZA ŽAR

HEAT RANGE

Sistem gorilnikov Enders HEAT RANGE serije KANSAS nudi zaradi spremenjene arhitekture gorilnikov in patentirane U-tehnologije optimalno porazdelitev toplote po žar rešetki do robov. Novi sistem gorilnikov je izdelan iz optimiziranih gorilnikov iz legiranega jekla in pokrovov za plamene. Sistem gorilnikov HEAT RANGE omogoča konstantne temperature od 80 °C (idealno za peko pri nizkih temperaturah) do 300 °C v prostoru za peko. Neposredno na rešetki se dosežejo temperature do 400 °C.

Peka pri nizki temperaturi je primerna predvsem za občutljive vrste mesa, npr. fi leje ali roastbeef. Z blagim postopkom peke boste dobili sočno-dišeče rezultate. Sistem gorilnikov HEAT RANGE poleg tega omogoča enakomerno porazdelitev toplote po vsej površini žara do sprednjega območja. Zaradi novih pokrovov za plamene se zmanjšajo sunki plamenov. Dodatna prednost sistema gorilnikov je kratko segrevanje do najvišje temperature žara.

TURBO ZONE

Končno plinski žar, na katerem se tudi sočni zrezki odlično pripravijo – zaradi območja Turbo Zone (regulator z rdečim obročem). Dober zrezek potrebuje najvišjo temperaturo za kratek čas, da na mesu nastanejo intenzivne snovi in arome žara. Območje Turbo Zone lahko preprosto upravljate – preprosto zavrtite in močno zapekanje zrezka se lahko začne.

- peka na žaru v različnih toplotnih območjih omogoča popoln rezultat za vsako vrsto mesa,
- prosto nastavljivo območje peke na žaru z močno, neposredno vročino za popolne zrezke,
- varčna poraba.

SWITCH GRID

Vďaka systému SWITCH GRID sa Váš gril premení na multifunkčný prístroj. Masívna, smaltovaná liatinová mriežka s jednoducho vyberateľným okrúhlym elementom ponúka mnohostranné možnosti grilovania vďaka vhodným vložkám od spoločnosti Enders. Okrem kombinácie s rôznymi vložkami možno SWITCH GRID tiež použiť ako klasickú grilovú mriežku.

Profitujte pritom z mimoriadnych vlastností liatiny. Plynový gril Enders ponúka optimálne výsledky vďaka rovnomernému rozdeleniu tepla.

PREDHRIATIE

- Switch Grid je nutné pri zatvorenom poklope dostatočne zohriať (cca. 15 – 20 minút), čím sa prejavia výhody liatiny.

ČISTENIE

- SWITCH GRID neochladzujte studenou vodou. Hrubé nečistoty na smaltovanej mriežke odstráňte kefou. Odporúčame Vám čistenie naším čističom Enders na grilové mriežky. Alternatívne môžete grilovú mriežku vyčistiť teplou vodou, do vody pridajte trocha mydla. Pre odstránenie pripečených zvyškov odporúčame vopred namočiť. Mriežku potom opláchnite čistou vodou.

SIMPLE CLEAN

SIMPLE CLEAN predstavuje inovatívny roztok značky Enders na jednoduché a rýchle čistenie grilovej mriežky – stačí pár pohybov.

- kompletnú horákovú komoru a zásuvky na tuk môžete vybrať bez použitia náradia
- Jednotlivé časti sú z ušľachtilej ocele a sú vhodné do umývačky riadu.
- čistiaci systém SIMPLE CLEAN značky Enders (prihlásený na patent) tak zjednodušuje nepohodlné čistenie

PRVA POMOČ

PROTIPOŽARNI UKREPI

- Osebe v bližini morajo biti na varnem! Če je mogoče, zaprite ventil plinske jeklenke. Plinsko jeklenko ohladite z vodo. Pri tem pazite na lastno varnost! Možen je spontani, eksplozivni ponovni vžig.
- V primeru požara je treba odstraniti napolnjene plinske jeklenke iz ogroženega območja. Če to ni mogoče, morate plinsko jeklenko iz varnega položaja zaščititi pred močnim segrevanjem s škropljenjem z vodo ali z drugimi ustreznimi sredstvi.

UKREPI PO VDIHAVANJU PLINA

- Visoke koncentracije lahko povzročijo zadušitev. Simptomi so lahko izguba sposobnosti premikanja in nezavest. Žrtev ne zazna, da se duši. Pri nizkih koncentracijah lahko pride do vrtoglavice, glavobola, slabosti in motenj koordinacije.
- Žrtev odpeljite na sveži zrak. Obvestite zdravnika ali reševalno službo. Če pride do zastoja dihanja, začnite izvajati prvo pomoč.

UKREPI PRI VEČJIH OPEKLINAH ALI OPARINAH

- Obstaja akutna nevarnost podhladitve in šoka. Takoj pokličite reševalno službo!
- Goreča oblačila takoj pogasite z vodo ali pa plamene zadušite z debelo odejo.
- Pri oparinah: Takoj odstranite oblačila.
- Pri opeklinah: Pustite oblačila na telesu.
- Vsaj 15 minut hladite z mrzlo vod, da boleč na popusti.
- Prizadeto območje pokrijte s sterilnim povojem Metalline. Stran, prevlečeno z Metalline položite na poškodovano kožo in jo ohlapno pritrdite s povojem ali trikotno ruto.
- Ne uporabljajte »domače lekarne«, npr. žajblja, pudra, olj, razkužilnih sredstev itn.!

UKREPI PRI MANJŠIH OPEKLINAH ALI OPARINAH

- Pri oparinah: Takoj odstranite oblačila.
- Pri opeklinah: Oblačila odstranite samo, če se niso oprijela.
- Vsaj 15 minut hladite z mrzlo vod, da bolečina popusti.
- Majhne opekline ali oparine brez nastanka mehurjev pustite na zraku in jih ne pokrivajte z obliži ali povoji.

ČIŠČENJE/VZDRŽEVANJE PLINSKEGA ŽARA

VARNOSTNI NAPOTEK

- Kljub skrbni obdelavi vseh posameznih delov, lahko imajo nekateri deli ostre robove. Zato nosite zaščitne rokavice, da boste preprečili ureznine.
- Vroča površina: Pred čiščenjem počakajte, da se plinski žar dovolj ohladi.

NEVARNOST POŽARA IN EKSPLOZIJE
Preprečevanje gorenja maščobe:

- Pred vsako uporabo napravo očistite, da preprečite kopičenje maščobe. Pri tem posebej pazite na nakopičeno maščobo na notranjih straneh ohišja gorilnik, pokrova proti plamenom, pladnja za maščobo in posode za prestrezanje maščobe.
- Ne uporabljajte gorljivih čistilnih sredstev.

Ravnanje s plinsko napravo/plinskim žarom:

- Popravila in vzdrževanje napeljav, po katerih teče plin, mora izvesti za to pooblaščeno strokovno osebje.
- Ne izvajajte sprememb plinskega žara in regulatorja tlaka. Na gibki cevi je treba po 5 letih izvesti vzdrževanje (glejte DATUM IZDELAVE NA GIBKI CEVI).
- Zamenjajte regulator tlaka in gibko cev najpozneje po 10 letih, tudi če niso vidne zunanje poškodbe. Poskrbite, da bosta regulator tlaka in uporabljeni plin v vaši državi dovoljena ter da bosta nastavljena na pravilni izhodni tlak (glejte TEHNIČNI PODATKI). Nova gibka cev ne sme biti daljša od 1,5 m.
- Na sestavnih delih, ki jih je zatesnil proizvajalec, ni dovoljeno izvajati manipulacij ali sprememb.
- Plin skupaj z oljem tvori eksplozivno mešanico. Nikoli ne poskušajte ventile in upravljalne gumbe, ki se težko premikajo, popraviti z oljem ali mazivom.
- Gorilnike lahko odstranite za namene čiščenja.

- Odvečno maščobo/Marinado pred peko dobro popivnajte z materiala za peko na žaru. To ne bo zmanjšalo okusa materiala za peko na žaru, ampak je namenjeno preprečevanju gorenja maščobe.
- Po vsaki uporabi očistite žar.
- Ne uporabljajte abrazivnih čistil in čistil z vsebnostjo klora.
- Izvlecite predal za maščobo in posodo za prestrezanje maščobe ter odstranite maščobo okolju prijazno.
- Obrišite površine z vlažno krpo ali ju splaknite, ko sta še topli. Po potrebi uporabite blago čistilo. Naknadno splaknite z vodo in posušite vse površine s krpo iz mikrovlaken.
- Pri uporabi blagega čistila morate dodatno upoštevati proizvajalčeve napotke/informacije o izdelku, da boste preprečili poškodbe površine.
- Pred naslednjo uporabo počakajte, da se naprava povsem posuši.
- Če je v izjemnih primerih cev gorilnika zamašena, jo morate sprostiti z uporabo igle ali čistilnika za pipo.

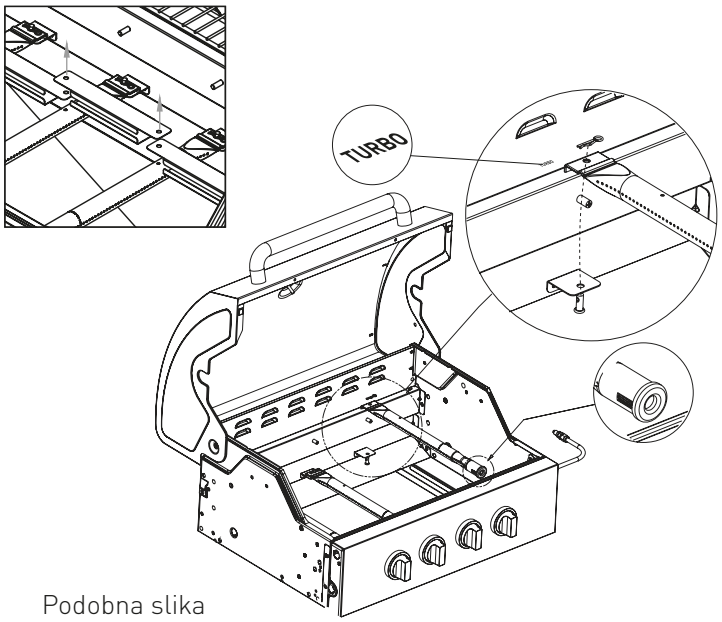

Podobna slika

SHRANJEVANJE/TRANSPORT

VARNOSTNI NAPOTEK

NEVARNOST POŽARA IN EKSPLOZIJE

- Plinsko jeklenko hranite zunaj dosega otrok.
- Plinske jeklenke ne približujte gorljivim plinom in drugim pospeševalnikom gorenja.
- Izstopajoči tekoči plin je težji od zraka in se zbira pri tleh. Plinske jeklenke ne hranite v hiši, pod zemljo (npr. v kleti, jašku, podzemni garaži itn.) ali na mestih brez možnosti prezračevanja, na katerih bi se lahko izstopajoči plin kopičil.
- Zaščitite plinsko jeklenko pred neposrednimi sončnimi žarki in drugimi viri toplote.
- Plinsko jeklenko hranite pri temperaturi pod 40 °C v prostoru z dobrim prezračevanjem, na senčnem mestu in zaščiteno pred vremenskimi vplivi.
- Plinsko jeklenko hranite pokončno in zavarovano pred prevrnitvijo. SHRANJEVANJE/ TRANSPORT
- Ti napotki za shranjevanje veljajo tudi za prazne plinske jeklenke, saj še vedno vsebujejo majhne količine utekočinjenega plina.
- Plinske jeklenke po možnosti ne prevažajte v vozilih, katerih prtljažnik ni ločen od voznikove kabine. Voznik mora poznati morebitne nevarnosti tovora in vedeti, kaj storiti v primeru nesreče ali v nujnem primeru.
- Plinsko jeklenko prevažajte pokončno in zavarovano pred zdrsi.
- Poskrbite, da bo ventil plinske jeklenke zaprt in zatesnjen.
- Vprašajte svojega trgovca s plinom glede trenutnih nacionalnih zahtev in napotkov. !!

- Napravo hranite v suhem prostoru, kjer ne more zmrzniti. Zaprite pokrov žara in pokrijte napravo, da preprečite kopičenje umazanije in poškodbe.

ODLAGANJE MED ODPADKE

Embalaža izdelka je izdelana iz reciklirnih materialov, ki jih lahko oddate na zbirališčih. Odstranite jih glede na vrsto v razpoložljive zbiralnike.

Če želite zavreči izdelek, ga ne odvrzite med gospodinjske odpadke. Obrnite se na krajevno komunalno podjetje ali občinsko upravo in se seznanite z možnostmi okolju prijaznega odstranjevanja.

TEHNIČNI PODATKI

Model:	**KANSAS PRO 4 SIK PROFI TURBO II**
Št. izdelka:	87119229
$\sum Q_n$ H_S Gorilnik: $\sum Q_n$ H_S Kuhalnik: $\sum Q_n$ H_S infrardeči gorilnik:	15,8 kW / 1152 g/h 3,5 kW / 256 g/h 3,7 kW / 270 g/h
Vrsta plina:	Propan G31/Butan G30
Številka ID izdelka:	0063CN7317

Naprava je bila preverjena in odobrena skladno s standardoma DIN EN 498:2012 in EN 484:2019+AC 2020. Naprava je v stanju dobave zasnovana za obratovanje z utekočinjenim plinom.

Dolžina gibke cevi: 0,8 m

Plinska jeklenka: Uporabite lahko plinske jeklenke z največjimi merami Ø 30 x 59 cm in jih postavite v žar.

CE 0063
21

Dest.	**Kategorija**	**p (mbar)**	**Oznaka šobe (mm)**			
			Gorilnik	**Turbo Zone**	**Kuhalnik**	**infrardeči gorilnik**
SI	I3B/P (30)	30	Ø 0,95	Ø 1,0	Ø 0,85	Ø 0,95

PRIBOR

PONEV SWITCH GRID

Št. izdelka 7791

PICA KAMEN SWITCH GRID

Št. izdelka. 7790

REŠETKA SWITCH GRID SEAR

Št. izdelka 7792

PEKAČ ZA PERUTNINO SWITCH GRID

Št. izdelka 7793

GARANCIJA

Za delovanje naprave dajemo **3 leta garancije**. Pogoj za garancijske zahtevke je pravilno ravnanje z napravo in uradno dokazilo z datumom nakupa.

Garancija preneha veljati po poteku garancijske dobe ali takoj, če so bile izvedene samovoljne spremembe na napravi. Na sestavnih delih, ki jih je zatesnil proizvajalec ali njegov zastopnik, ni dovoljeno izvajati manipulacij!

Če se vaš izdelek kljub našim kontrolam kakovosti pokvari, ga ne odnesite prodajalcu, ampak se neposredno obrnite na nas. Tako bomo lahko zagotovili hitro obdelavo reklamacije. Za to uporabite priloženi garancijski list. **(Izpolnite in garancijski list skupaj s potrdilom o nakupu shranite za poznejša vprašanja.)**

STIK/NASLOV ZA POŠILJANJE:
pon.–pet. 08.00–17.00
Gastroteh Servis, D.o.o.
Brezovica pri Mirni
8233 Mirna, SLOVENIA
igor.senicar@siol.net

Tel.: +386 31 678 913
(Po običajni tarifi fiksnega omrežja vašega ponudnika telefonije.)

gastroteh@siol.net

Priložite dokazilo o nakupu

PROIZVAJALEC

Enders Colsman AG
Brauck 1
D-58791 Werdohl, Nemčija
Tel +49 (0) 2392 - 9782 222

www.enders-germany.com

211206