HOFER

Bedienungs-anleitung

GARDENLINE®

SOLAR-MAULWURFSTOPP

ERSTELLT IN DEUTSCHLAND
hanse control
myhansecontrol.com
Anwenderfreundliche Anleitung
ID: #05006

Mit QR-Codes schnell und einfach ans Ziel

Egal, ob Sie **Produktinformationen, Ersatzteile** oder **Zubehör** benötigen, Angaben über **Herstellergarantien** oder **Servicestellen** suchen oder sich bequem eine **Video-Anleitung** anschauen möchten, mit unseren QR-Codes gelangen Sie kinderleicht ans Ziel.

Was sind QR-Codes?

QR-Codes (QR = Quick Response) sind grafische Codes, die mithilfe einer Smartphone-Kamera gelesen werden und beispielsweise einen Link zu einer Internetseite oder Kontaktdaten enthalten.

Ihr Vorteil: Kein lästiges Eintippen von Internet-Adressen oder Kontaktdaten!

Und so geht's

Zum Scannen des QR-Codes benötigen Sie lediglich ein Smartphone, einen installierten QR-Code-Reader sowie eine Internet-Verbindung. Einen QR-Code-Reader finden Sie in der Regel kostenlos im App Store Ihres Smartphones.

Jetzt ausprobieren

Scannen Sie einfach mit Ihrem Smartphone den folgenden QR-Code und erfahren Sie mehr über Ihr neu erworbenes Hofer-Produkt.

Ihr Hofer-Serviceportal

Alle oben genannten Informationen erhalten Sie auch im Internet über das Hofer-Serviceportal unter www.hofer-service.at.

Beim Ausführen des QR-Code-Readers können abhängig von Ihrem Tarif Kosten für die Internet-Verbindung entstehen.

Inhaltsverzeichnis

Lieferumfang **4**
Komponenten 6
Allgemeines **7**
Bedienungsanleitung lesen und aufbewahren 7
Bestimmungsgemäßer Gebrauch 7
Zeichenerklärung 7
Sicherheit **8**
Hinweiserklärung 8
Allgemeine Sicherheitshinweise 8
Erstinbetriebnahme **12**
Produkt und Lieferumfang prüfen 12
Grundreinigung 12
Akkus aufladen 12
Funktionsweise **13**
Bedienung **13**
Aufstellort auswählen 13
Aufstellort vorbereiten 13
Produkt aufstellen 13
Produkt einschalten und Signalart wählen 14
Akkus nachladen 14
Produkt ausschalten 14
Akkus entnehmen **15**
Reinigung **15**
Aufbewahrung **16**
Technische Daten **17**
Konformitätserklärung **17**
Entsorgung **18**
Verpackung entsorgen 18
Produkt entsorgen 18

V1 Dok./Rev.-Nr. 198682_20201023

Lieferumfang

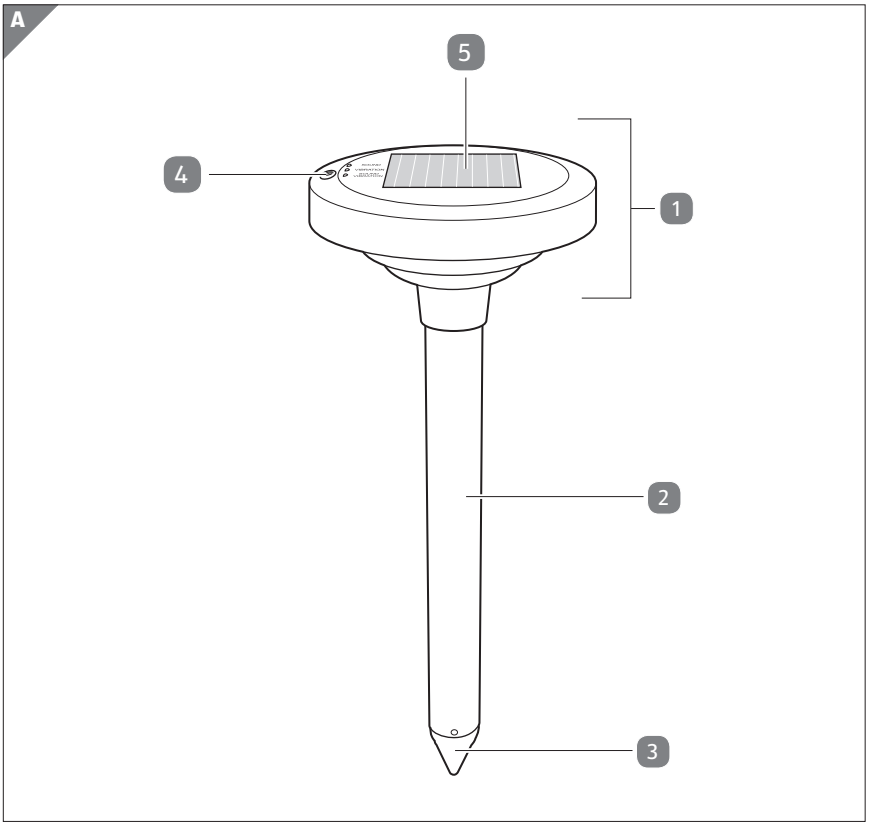

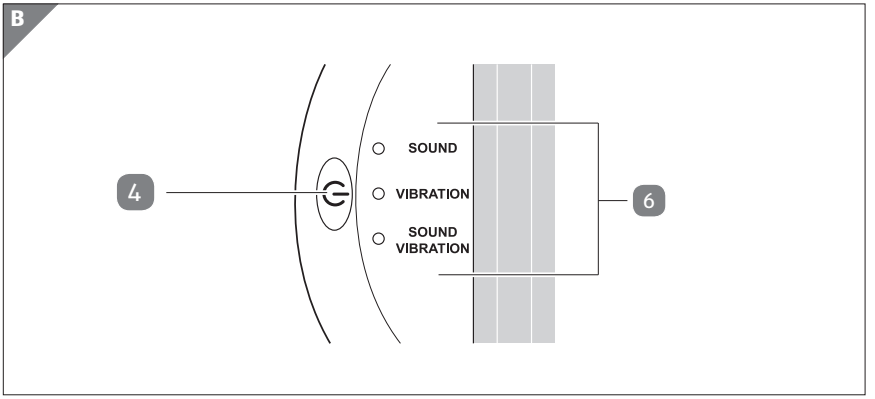

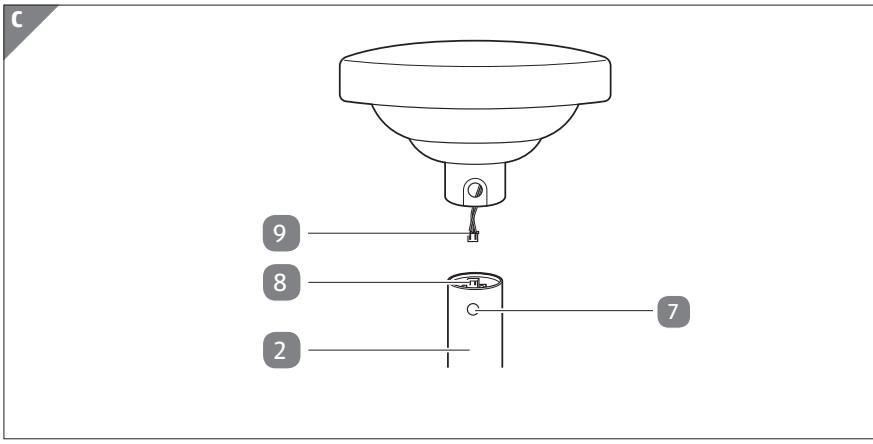
C
9
8
7
2

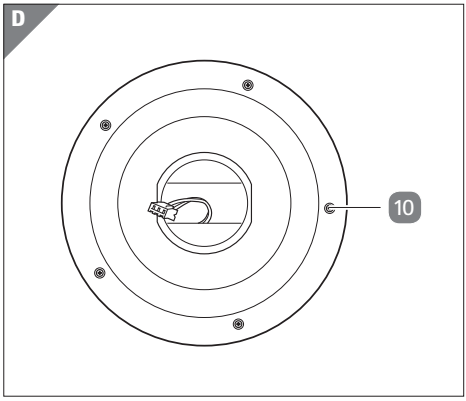
D
10

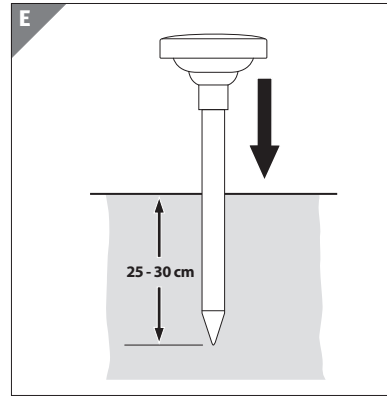
E
25 - 30 cm

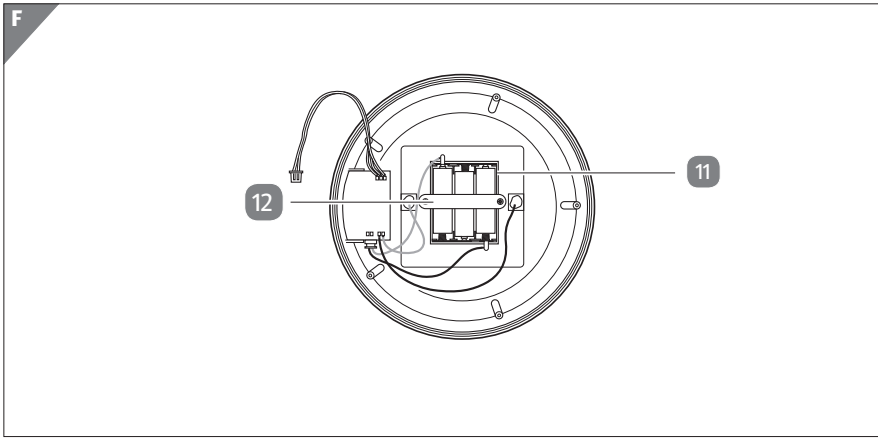
F
11
12

Komponenten

1. Solargehäuse (mit eingebauten Akkus)
2. Erdspieß
3. Bodenspitze (mit eingebautem Ton- und Vibrationsgenerator)
4. Hauptschalter
5. Solarpanel
6. Kontrollleuchten
7. Verriegelungsknopf
8. Steckerbuchse
9. Solargehäusestecker
10. Schraube, 5×
11. Akkufach
12. Sicherungssperre

Allgemeines

Bedienungsanleitung lesen und aufbewahren

Diese Bedienungsanleitung gehört zu diesem Solar-Maulwurfstopp (im Folgenden nur „Produkt“ genannt). Sie enthält wichtige Informationen zur Inbetriebnahme und Handhabung.

Lesen Sie die Bedienungsanleitung, insbesondere die Sicherheitshinweise, sorgfältig durch, bevor Sie das Produkt einsetzen. Die Nichtbeachtung dieser Bedienungsanleitung kann zu schweren Verletzungen oder zu Schäden am Produkt führen.

Die Bedienungsanleitung basiert auf den in der Europäischen Union gültigen Normen und Regeln. Beachten Sie im Ausland auch landesspezifische Richtlinien und Gesetze.

Bewahren Sie die Bedienungsanleitung für die weitere Nutzung auf. Wenn Sie das Produkt an Dritte weitergeben, geben Sie unbedingt diese Bedienungsanleitung mit.

Bestimmungsgemäßer Gebrauch

Das Produkt ist ausschließlich zum Vertreiben von Maulwürfen im Freiland oder im Garten konzipiert. Es ist ausschließlich für den Privatgebrauch bestimmt und nicht für den gewerblichen Bereich geeignet.

Verwenden Sie das Produkt nur wie in dieser Bedienungsanleitung beschrieben. Jede andere Verwendung gilt als nicht bestimmungsgemäß und kann zu Sachschäden oder sogar zu Personenschäden führen. Das Produkt ist kein Kinderspielzeug.

Der Hersteller oder Händler übernimmt keine Haftung für Schäden, die durch nicht bestimmungsgemäßen oder falschen Gebrauch entstanden sind.

Zeichenerklärung

Die folgenden Symbole werden in dieser Bedienungsanleitung, auf dem Produkt oder auf der Verpackung verwendet.

Dieses Symbol gibt Ihnen nützliche Zusatzinformationen zum Zusammenbau oder zum Betrieb.

Konformitätserklärung (siehe Kapitel „Konformitätserklärung“):
Mit diesem Symbol gekennzeichnete Produkte erfüllen alle anzuwendenden Gemeinschaftsvorschriften des Europäischen Wirtschaftsraums.

IP44 Geschützt gegen Eindringen von festen Fremdkörpern ≥1 mm und gegen Spritzwasser.

III Dieses Produkt entspricht der Schutzklasse III.

Sicherheit

Hinweiserklärung

Die folgenden Symbole und Signalwörter werde in dieser Bedienungsanleitung, auf dem Produkt oder auf der Verpackung verwendet.

WARNUNG!	Dieses Signalsymbol/-wort bezeichnet eine Gefährdung mit einem mittleren Risikograd, die, wenn sie nicht vermieden wird, den Tod oder eine schwere Verletzung zur Folge haben kann.
VORSICHT!	Dieses Signalsymbol/-wort bezeichnet eine Gefährdung mit einem niedrigen Risikograd, die, wenn sie nicht vermieden wird, eine geringfügige oder mäßige Verletzung zur Folge haben kann.
HINWEIS!	Dieses Signalwort warnt vor möglichen Sachschäden.

Allgemeine Sicherheitshinweise

WARNUNG!

Explosions- und Brandgefahr!

Unsachgemäßer Umgang mit Akkus kann zur Explosion oder zum Brand führen.

- Schließen Sie die Akkus niemals kurz.
- Zerlegen, öffnen oder zerkleinern Sie die Akkus niemals.
- Werfen Sie die Akkus niemals ins Feuer.
- Setzen Sie die Akkus niemals extremen Bedingungen wie Hitze, Kälte oder Feuchtigkeit aus.

- Beachten Sie beim Einlegen der Akkus die Polarität (+|-).
- Verwenden Sie keine nicht-wiederaufladbaren Akkus.
- Verwenden Sie stets die richtige Akkugröße und -typ, die sich für den vorgesehenen Verwendungszweck am besten eignet. Heben Sie die Hinweise für die richtige Batterieauswahl, die in der Bedienungsanleitung stehen, zum späteren Nachschlagen auf.
- Setzen Sie die Akkus nicht übermäßiger Wärme wie direkter Sonneneinstrahlung, Feuer oder Ähnlichem aus.
- Laden Sie die Akkus nur mit der integrierten Solar-Ladefunktion des Produkts auf.
- Verwenden Sie keine anderen Akkus oder externen Ladegeräte, auch wenn sie ähnlich oder baugleich sind.
- Versuchen Sie nicht, Batterien mithilfe der integrierten Solar-Ladefunktion des Produkts aufzuladen.
- Bei Reparaturen dürfen nur Teile verwendet werden, die den ursprünglichen Gerätedaten entsprechen. In diesem Produkt befinden sich elektrische und mechanische Teile, die zum Schutz gegen Gefahrenquellen unerlässlich sind.

WARNUNG!

Gefahren für Kinder und Personen mit verringerten physischen, sensorischen oder mentalen Fähigkeiten (beispielsweise teilweise Behinderte, ältere Personen mit Einschränkung ihrer physischen und mentalen Fähigkeiten) oder Mangel an Erfahrung und Wissen (beispielsweise ältere Kinder).

- Dieses Produkt kann von Kindern ab acht Jahren und darüber sowie von Personen mit verringerten physischen, sensorischen oder mentalen Fähigkeiten oder Mangel an Erfahrung und Wissen benutzt werden, wenn sie beaufsichtigt oder bezüglich des sicheren Gebrauchs des Produkts unterwiesen wurden und die daraus resultierenden Gefahren verstehen.

Kinder dürfen nicht mit dem Produkt spielen. Reinigung und Benutzerwartung dürfen nicht von Kindern ohne Beaufsichtigung durchgeführt werden.

- Halten Sie Kinder jünger als acht Jahre vom Produkt fern.
- Lassen Sie Kinder nicht mit der Verpackungsfolie spielen. Kinder können sich beim Spielen darin verfangen und ersticken.

WARNUNG!

Verätzungsgefahr!

Beschädigte und dadurch auslaufende Akkus können bei Berührung mit der Haut Verätzungen verursachen.

- Schützen Sie die Akkus vor mechanischen Beschädigungen.
- Tragen Sie im Falle auslaufender Akkus unbedingt Schutzhandschuhe.
- Sollten die Akkus einmal ausgelaufen sein, nehmen Sie diese nur mit entsprechendem Schutz aus dem Produkt und entsorgen Sie diese bestimmungsgemäß.
- Vermeiden Sie Haut- und Augenkontakt mit der Akkusäure. Sollten Sie doch einmal Augenkontakt mit Akkusäure erfahren, spülen Sie die Augen mit viel Wasser aus und kontaktieren Sie umgehend einen Arzt. Bei Kontakt der Akkusäure mit der Haut, waschen Sie die Stelle mit viel Wasser und Seife ab.
- Halten Sie die Akkus von Kindern fern. Sie sind sehr gesundheitsschädlich und können verschluckt werden. Suchen Sie umgehend ärztliche Hilfe auf, wenn Batterien verschluckt wurden.

VORSICHT!

Verletzungsgefahr!

Wird das Produkt an ungünstiger Stelle positioniert, können Sie oder andere Personen über es stolpern und sich dadurch verletzen.

- Stecken Sie das Produkt nur dort in den Boden, wo niemand über es stolpern kann.

HINWEIS!

Beschädigungsgefahr!

Unsachgemäßer Umgang mit dem Produkt kann zu Beschädigungen des Produkts führen.

- Verwenden Sie das Produkt nicht mehr, wenn die Kunststoffbauteile des Produkts Risse oder Sprünge haben oder sich verformt haben. Ersetzen Sie beschädigte Bauteile nur durch passende Originalersatzteile.
- Stellen Sie das Produkt nie auf oder in der Nähe von heißen Oberflächen ab (Herdplatten etc.).
- Setzen Sie das Produkt niemals hoher Temperatur (Heizung etc.) oder extremen Witterungseinflüssen aus.
- Füllen Sie niemals Flüssigkeit in das Produkt.
- Tauchen Sie das Produkt zum Reinigen niemals in Wasser und verwenden Sie zur Reinigung keinen Dampfreiniger. Das Produkt kann sonst beschädigt werden.
- Geben Sie das Produkt keinesfalls in die Spülmaschine. Sie würden es dadurch zerstören.
- Öffnen Sie das Gehäuse nicht, sondern überlassen Sie die Reparatur Fachkräften. Wenden Sie sich dazu an die auf der Garantiekarte angegebene Serviceadresse. Bei eigenständig durchgeführten Reparaturen, unsachgemäßem Akkuaustausch oder falscher Bedienung sind Haftungs- und Garantieansprüche ausgeschlossen.
- Vermeiden Sie Standorte, an denen ein Rasenmäher oder ein Rasentrimmer zum Einsatz kommt. Machen Sie an solchen Standorten das Produkt durch einen daneben eingesteckten farbigen Stab kenntlich.
- Setzen Sie das Produkt nicht unter Wasser ein (z. B. im Gartenteich).
- Stecken Sie das Produkt nicht in Erdmulden. In Erdmulden kann sich Wasser ansammeln und das Produkt überfluten.

– Positionieren Sie das Produkt nicht in Böden, unter denen verdeckte Gas-, Wasser- oder Elektroleitungen verlaufen.

Erstinbetriebnahme

Produkt und Lieferumfang prüfen

HINWEIS!

Beschädigungsgefahr!

Wenn Sie die Verpackung unvorsichtig mit einem scharfen Messer oder anderen spitzen Gegenständen öffnen, kann das Produkt schnell beschädigt werden.

– Gehen Sie beim Öffnen sehr vorsichtig vor.

1. Nehmen Sie das Produkt aus der Verpackung.
2. Prüfen Sie, ob die Lieferung vollständig ist (siehe **Abb. A**).
3. Kontrollieren Sie, ob das Produkt oder die Einzelteile Schäden aufweisen. Ist dies der Fall, benutzen Sie das Produkt nicht. Wenden Sie sich über die auf der Garantiekarte angegebene Serviceadresse an den Hersteller.

Grundreinigung

1. Entfernen Sie das Verpackungsmaterial und sämtliche Schutzfolien.
2. Reinigen Sie vor der erstmaligen Benutzung alle Teile des Produkts wie im Kapitel „Reinigung“ beschrieben.

Akkus aufladen

Die Akkus sind bei Lieferung oder nach langer Lagerung im Dunkeln fast leer und müssen erst aufgeladen werden.

– Setzen Sie das Solarpanel 5 dem Tageslicht aus.
Der Ladevorgang beginnt.

- Um eine optimale Betriebsdauer zu erzielen, muss das Solarpanel so positioniert werden, dass es tagsüber ein Maximum an Tageslicht absorbieren kann. Eine Positionierung mit direkter Sonneneinstrahlung, z. B. in Richtung Süden, eignet sich dafür am besten.
- Vermeiden Sie jede Art von Beschattung oder Bedeckung wie beispielsweise durch Schmutz, Laub oder Schnee.

Funktionsweise

Das Solarpanel ist die Hauptstromquelle des Produkts. Das Solarpanel absorbiert das Sonnenlicht, erzeugt die Versorgungsspannung und lädt gleichzeitig die eingebauten Akkus. Je länger das Solarpanel direktem Sonnenlicht ausgesetzt ist, desto länger halten die Akkus. In der Dunkelheit übernehmen die geladenen Akkus die Versorgungsspannung. Das Produkt erzeugt niederfrequente Schallwellen und/oder Vibration und überträgt sie in den Boden. Dadurch werden Maulwürfe vertrieben bzw. wird ihre Annäherung verhindert.

Bedienung

Aufstellort auswählen

– Wählen Sie bevorzugt einen Standort in unmittelbarer Nähe eines Maulwurfhügels.

Aufstellort vorbereiten

– Bereiten Sie bei harten Böden ein passendes Loch vor, indem Sie mit einem Holz- oder Eisenstab in den Boden schlagen.

Produkt aufstellen

HINWEIS!

Beschädigungsgefahr!

Unsachgemäßer Umgang mit dem Produkt kann zu Beschädigungen des Produkts führen.

– Benutzen Sie zum Aufstellen des Produkts kein Schlagwerkzeug.
– Führen Sie das Produkt immer per Hand in den Boden ein.
– Entfernen Sie das Produkt bei Nichtgebrauch und bei starkem, anhaltendem Frost aus dem Boden. Verwahren Sie das Produkt anschließend sicher im Innenbereich.

– Stecken Sie das Produkt per Hand, mit der Bodenspitze 3 voraus 25–30 cm tief in den Boden (siehe **Abb. E**).

Produkt einschalten und Signalart wählen

Das Produkt verfügt über 3 mögliche Signalarten, welche von der jeweiligen Kontrollleuchte 6 angezeigt werden:

- „SOUND“ Tonsignal
- „VIBRATION“ Vibrationssignal
- „SOUND+VIBRATION“ Ton- und Vibrationssignal

– Schalten Sie das Produkt ein, indem Sie den Hauptschalter 4 ein Mal drücken (siehe **Abb. B**).
Die Leuchte „SOUND“ leuchtet kurz auf. Ein Tonsignal ertönt.

– Drücken Sie den Hauptschalter erneut.
Die Leuchte „VIBRATION“ leuchtet kurz auf. Ein Vibrationssignal erfolgt.

– Drücken Sie den Hauptschalter ein drittes Mal.
Die Leuchte „SOUND+VIBRATION“ leuchtet kurz auf. Ein Ton- und Vibrationssignal erfolgt.

Die wirkungsvollste Signalart ist „SOUND+VIBRATION“. An schattigen Aufstellorten empfiehlt sich jedoch die stromsparende Signalart „SOUND“.

Es kann einige Tage dauern, bis der Vertreibungseffekt eintritt.

Um einem Gewöhnungseffekt vorzubeugen, wechseln Sie jeweils nach einigen Tagen die Signalart.

Akkus nachladen

Die Akkus werden bei Tageslicht automatisch geladen. Beachten Sie dennoch Folgendes:

– Stellen Sie sicher, dass das Solarpanel 5 so lange wie möglich dem Tageslicht ausgesetzt wird.

– Vermeiden Sie jede Art von Beschattung oder Bedeckung wie beispielsweise Schmutz, Laub oder Schnee. Entfernen Sie etwaiges Schmutz, Laub oder Schnee.

Produkt ausschalten

– Drücken Sie Sie den Hauptschalter 4 so oft, bis beim Drücken keine der Kontrollleuchten 6 mehr aufleuchtet.
Das Produkt ist ausgeschaltet.

Akkus entnehmen

Nur wenn die Akkus defekt sind oder das Produkt entsorgt werden soll, müssen die Akkus entnommen werden.

1. Achten Sie darauf, dass das Produkt ausgeschaltet ist.
2. Drücken Sie die beiden Verriegelungsknöpfe 7 und nehmen Sie das Solargehäuse 1 vom Erdspieß 2 ab (siehe **Abb. C**)
3. Ziehen Sie den Solargehäusestecker 9 vorsichtig aus der Steckerbuchse 8. Trennen Sie nun das Solargehäuse vom Erdspieß.
4. Lösen Sie mithilfe eines Kreuzschlitzschraubendrehers die fünf Schrauben 10 auf der Unterseite des Solargehäuses (siehe **Abb. D**). Danach können Sie die Unterseite abziehen.
5. Die Akkus befinden sich im Akkufach 11 im Oberteil des Solargehäuses. Lösen Sie mithilfe eines Kreuzschlitzschraubendrehers die beiden Schrauben der Sicherungssperre 12 und nehmen Sie diese ab (siehe **Abb. F**).
6. Entnehmen Sie die alten Akkus und entsorgen Sie diese separat. Setzen Sie ggf. neue Akkus ein und achten Sie dabei auf die richtige Polarität.
7. Setzen Sie die Teile wieder zusammen, indem Sie die Schritte 2 bis 5 in umgekehrter Reihenfolge durchführen.

Reinigung

HINWEIS!

Beschädigungsgefahr!

Unsachgemäßer Umgang mit dem Produkt kann zu Beschädigungen des Produkts führen.

- Tauchen Sie das Produkt niemals in Wasser oder andere Flüssigkeiten.
- Achten Sie darauf, dass kein Wasser in das Gehäuse gelangt.

- Verwenden Sie keine aggressiven oder lösungsmittelhaltigen Reinigungsmittel, keine scharfen, scheuernden oder metallischen Reinigungsgegenstände wie Messer, harte Spachtel und dergleichen. Diese können die Oberflächen beschädigen und die Ladeleistung des Solarpanels dauerhaft herabsetzen.
- Reinigen Sie das Produkt und das Solarpanel regelmäßig.

1. Ziehen Sie das Produkt aus dem Boden.
2. Schalten Sie das Produkt aus, wie im Kapitel „Produkt ausschalten“ beschrieben.
3. Reinigen Sie das Produkt mit einem sauberen, leicht angefeuchteten Tuch.
4. Trocknen Sie das Produkt mit einem sauberen, trockenen Tuch.
5. Wollen Sie das Produkt wieder einsetzen, gehen Sie vor wie im Kapitel „Produkt aufstellen“ beschrieben. Wollen Sie das Produkt lagern, gehen Sie vor wie im Kapitel „Aufbewahrung“ beschrieben.

Aufbewahrung

- Reinigen Sie das Produkt vor der Aufbewahrung wie im Kapitel „Reinigung“ beschrieben.
- Stellen Sie sicher, dass alle Teile vor dem Aufbewahren vollständig trocken sind.
- Stellen Sie sicher, dass das Produkt ausgeschaltet ist.
- Lagern Sie das Produkt für Kinder unzugänglich, sicher verschlossen und bei einer Lagertemperatur zwischen 5 °C und 20 °C (Zimmertemperatur).
- Schützen Sie das Produkt vor direkter Sonneneinstrahlung und übermäßiger Hitze.
- Lagern Sie das Produkt für Kinder unzugänglich.
- Bewahren Sie das Produkt zusammen mit der Bedienungsanleitung in der Originalverpackung auf.

Technische Daten

Modell:	804140
Artikelnummer:	804140
Abmessungen	
gesamt (H × ⌀):	ca. 470 mm × 180 mm
Solargehäuse (H × ⌀):	ca. 95 mm × 180 mm
Solarpanel (L × B):	82 mm × 82 mm
Erdspieß (L):	ca. 400 mm
Gewicht (ohne Akkus):	ca. 430 g
Farbe:	grün
Material	
Erdspieß:	Aluminium
Bodenspitze:	ABS Kunststoff
Solargehäuse:	ABS Kunststoff
Betriebsspannung:	3,6 V DC
Leistungsaufnahme:	0,18 W
Tonfrequenz:	ca. 400–1 000 Hz
Akkus:	3× 1,2 V DC; Typ: HR6 (AA; 600 mAh)
Solarpanel:	amorphe Solarzelle
Schutzklasse:	III ⟐
Schutzart:	IP44 – Geschützt gegen Eindringen von festen Fremdkörpern ≥1 mm und gegen Spritzwasser
Wirkungsbereich:	ca. 750 m²* *in Abhängigkeit von der Bodenbeschaffenheit: verminderte Schall- und Vibrationsausbreitung in trockenen, sandigen Böden.
Signalarten:	Ton / Vibration / Ton und Vibration
Einbautiefe:	25–30 cm

Konformitätserklärung

CE

Die EU-Konformitätserklärung kann unter der in der beiliegenden Garantiekarte angeführten Adresse angefordert werden.

Entsorgung

Verpackung entsorgen

Entsorgen Sie die Verpackung sortenrein. Geben Sie Pappe und Karton zum Altpapier, Folien in die Wertstoffsammlung.

Produkt entsorgen

(Anwendbar in der Europäischen Union und anderen europäischen Staaten mit Systemen zur getrennten Sammlung von Wertstoffen)

Entnehmen Sie die Akkus vor der Entsorgung aus dem Produkt und entsorgen Sie sie separat.

Altgeräte dürfen nicht in den Hausmüll!
Sollte das Produkt einmal nicht mehr benutzt werden können, so ist jeder Verbraucher **gesetzlich verpflichtet, Altgeräte getrennt vom Hausmüll**, z. B. bei einer Sammelstelle seiner Gemeinde/seines Stadtteils, abzugeben. Damit wird gewährleistet, dass Altgeräte fachgerecht verwertet und negative Auswirkungen auf die Umwelt vermieden werden. Deswegen sind Elektrogeräte mit dem hier abgebildeten Symbol gekennzeichnet.

Batterien und Akkus dürfen nicht in den Hausmüll!

Als Verbraucher sind Sie gesetzlich verpflichtet, alle Batterien und Akkus, egal ob sie Schadstoffe* enthalten oder nicht, bei einer Sammelstelle in Ihrer Gemeinde/Ihrem Stadtteil oder im Handel abzugeben, damit sie einer umweltschonenden Entsorgung zugeführt werden können.
*gekennzeichnet mit: Cd = Cadmium, Hg = Quecksilber, Pb = Blei

AT

VERTRIEBEN DURCH:

EIE IMPORT GMBH
HOFER STRASSE 5
4642 SATTLEDT
AUSTRIA

KUNDENDIENST 804140

Bitte wenden Sie sich an Ihre **HOFER-Filiale**.

MODELL:
804140 06/2021

3
JAHRE GARANTIE