MEDION®

Bedienungsanleitung
Navodila za uporabo

Mini-Geschirrspüler
Mini pomivalni stroj
MEDION® MD 37217

Inhaltsverzeichnis

1. Informationen zu dieser Bedienungsanleitung ... 5
1.1. Zeichenerklärung ... 5
2. Bestimmungsgemäßer Gebrauch ... 7
3. Sicherheitshinweise ... 8
4. Lieferumfang ... 13
5. Geräteteile ... 14
5.1. Vorderseite ... 14
5.2. Bedienfeld ... 15
5.3. Geräterückseite ... 16
6. Mögliche Displayanzeigen ... 16
7. Installation ... 17
7.1. Aufstellen und Ausrichten ... 17
7.2. Wasseranschluss ... 17
7.3. Wasser manuell auffüllen ... 18
7.4. Wasserablauf anschließen ... 18
7.5. Anschluss ans Stromnetz ... 21
8. Gerät vorbereiten ... 21
8.1. Tür öffnen ... 21
8.2. Tür schließen ... 21
8.3. Salz in das Gerät einfüllen ... 21
8.4. Salzverbrauch einstellen ... 23
8.5. Über Geschirrspülreiniger ... 24
8.6. Reiniger einfüllen ... 24
8.7. Einräumen des Geschirrs und Bestecks ... 25
9. Spülmaschine benutzen ... 29
9.1. Gerät einschalten ... 29
9.2. Extra Spülen/Extra Trocknen ... 30
9.3. Programm wechseln ... 30
9.4. Öffnen während des Betriebes ... 31
9.5. Startverzögerung verwenden ... 31
9.6. Spülprogramm wählen ... 32
9.7. Ende des Spülprogramms ... 34
10. Reinigung und Wartung ... 35
10.1. Wasser aus dem Wassertank abpumpen ... 35
10.2. Filtersystem ... 35
10.3. Gerät reinigen ... 36

11. Gefrierschutz **38**
12. Längere Nichtverwendung **38**
13. Gerät transportieren **39**
14. Fehlerbehebung **39**
15. Fehlermeldungen **43**
16. Entsorgung **44**
17. Technische Daten **44**
17.1. Produktdatenblatt 44
18. EU-Konformitätsinformation **46**
19. Serviceinformationen **46**
20. Datenschutzerklärung **47**
21. Impressum **48**

1. Informationen zu dieser Bedienungsanleitung

Vielen Dank, dass Sie sich für unser Produkt entschieden haben. Wir wünschen Ihnen viel Freude mit dem Gerät.
Lesen Sie vor Inbetriebnahme die Sicherheitshinweise und die gesamte Anleitung aufmerksam durch. Beachten Sie die Warnungen auf dem Gerät und in der Bedienungsanleitung.
Bewahren Sie die Bedienungsanleitung immer in Reichweite auf. Wenn Sie das Gerät verkaufen oder weitergeben, händigen Sie unbedingt auch diese Bedienungsanleitung aus, da sie ein wesentlicher Bestandteil des Produktes ist.

1.1. Zeichenerklärung

Ist ein Textabschnitt mit einem der nachfolgenden Warnsymbole gekennzeichnet, muss die im Text beschriebene Gefahr vermieden werden, um den dort beschriebenen, möglichen Konsequenzen vorzubeugen.

GEFAHR!
Warnung vor unmittelbarer Lebensgefahr!

WARNUNG!
Warnung vor möglicher Lebensgefahr und/oder schweren irreversiblen Verletzungen!

VORSICHT!
Warnung vor möglichen mittelschweren und oder leichten Verletzungen!

HINWEIS!
Hinweise beachten, um Sachschäden zu vermeiden!

Weiterführende Informationen für den Gebrauch des Gerätes!

Hinweise in der Bedienungsanleitung beachten!

Warnung vor Gefahr durch elektrischen Schlag!

Warnung vor Gefahr durch explosionsgefährliche Stoffe!

CE-Kennzeichnung
Mit diesem Symbol markierte Produkte erfüllen die Anforderungen der EU-Richtlinien (siehe Kapitel „Konformitätsinformation“).

Symbol für Wechselstrom

Benutzung in Innenräumen
Geräte mit diesem Symbol sind nur für die Verwendung in Innenräumen geeignet.

Gerät umweltgerecht entsorgen (siehe Kapitel „Entsorgung“)

Der Grüne Punkt kennzeichnet Verkaufsverpackungen, die vom dualen Sammel- und Verwertungssystem gemäß Verpackungsverordnung entsorgt bzw. recycelt werden.

Kennzeichnung von Verpackungsmaterialien bei der Mülltrennung. Kennzeichnung mit den Abkürzungen (a) und Nummern (b) mit folgender Bedeutung: 1–7: Kunststoffe/20–22: Papier und Pappe/80–98: Verbundstoffe

Verpackung umweltgerecht entsorgen (siehe Kapitel „Entsorgung“)

• Aufzählungspunkt / Information über Ereignisse während der Bedienung

▸ Auszuführende Handlungsanweisung

■ Auszuführende Sicherheitshinweise

2. Bestimmungsgemäßer Gebrauch

Dieses Gerät darf nur zum Reinigen von Geschirr und Essbesteck verwendet werden.

- Verwenden Sie nur spülmaschinengeeignetes Geschirr. Achten Sie beim Geschirrkauf auf Kennzeichnungen wie „spülmaschinenfest“ oder „für die Spülmaschine geeignet“.

Dieses Gerät ist dazu bestimmt, im Privathaushalt und ähnlichen Haushaltsanwendungen verwendet zu werden, wie beispielsweise

- in Küchen für Mitarbeiter in Läden, Büros und anderen gewerblichen Bereichen;
- in landwirtschaftlichen Anwesen;
- von Kunden in Hotels, Motels und anderen Wohneinrichtungen;
- in Frühstückspensionen

Das Gerät ist nicht für den gewerblichen und industriellen Gebrauch bestimmt.

Bitte beachten Sie, dass im Falle des nicht bestimmungsgemäßen Gebrauchs die Haftung erlischt:

- Bauen Sie das Gerät nicht ohne unsere Zustimmung um und verwenden Sie keine nicht von uns genehmigten oder gelieferten Zusatzgeräte.
- Verwenden Sie nur von uns gelieferte oder genehmigte Ersatz- und Zubehörteile.
- Beachten Sie alle Informationen in dieser Bedienungsanleitung, insbesondere die Sicherheitshinweise. Jede andere Bedienung gilt als nicht bestimmungsgemäß und kann zu Personen- oder Sachschäden führen.

3. Sicherheitshinweise

WICHTIGE SICHERHEITSANWEISUNGEN – SORGFÄLTIG LESEN UND FÜR DEN WEITEREN GEBRAUCH AUFBEWAHREN!

WARNUNG!

Verletzungsgefahr!

Es besteht Verletzungsgefahr durch unsachgemäßen Gebrauch.

- Gerät und Zubehör an einem für Kinder unerreichbaren Platz aufbewahren.
- Dieses Gerät kann von Kindern ab 8 Jahren und von Personen mit reduzierten physischen, sensorischen oder mentalen Fähigkeiten oder Mangel an Erfahrung und/oder Wissen benutzt werden, wenn sie beaufsichtigt werden oder bezüglich des sicheren Gebrauchs des Gerätes unterwiesen wurden und die daraus resultierenden Gefahren verstanden haben.
- Kinder dürfen nicht mit dem Gerät spielen.
- Reinigung und Benutzer-Wartung dürfen nicht von Kindern ohne Beaufsichtigung durchgeführt werden.
- Beaufsichtigen Sie Kinder, die sich in der Nähe des Geschirrspülers aufhalten. Es besteht u. a. die Gefahr, dass sich Kinder in dem Geschirrspüler einschließen.

GEFAHR!

Verletzungsgefahr!

Es besteht Erstickungsgefahr durch Verschlucken oder Einatmen von Kleinteilen oder Folien.

- Alle verwendeten Verpackungsmaterialien (Beutel, Polystyrolstücke usw.) nicht in der Reichweite von Kindern lagern.
- Kinder nicht mit dem Verpackungsmaterial spielen lassen.

WARNUNG!
Verletzungsgefahr!
Es besteht Verletzungsgefahr. Reinigungsmittel für Geschirrspüler sind hochgradig alkalisch, ein Verschlucken ist sehr gefährlich und kann zu Verätzungen führen.

- Augen- und Hautkontakt vermeiden.
- Halten Sie Reinigungsmittel stets außer Reichweite von Kindern.
- Halten Sie Kinder fern von der geöffneten Gerätetür, es könnte sich Reinigungsmittel im Gerät befinden.

WARNUNG!
Verletzungsgefahr!
Es besteht die Gefahr von Verletzungen durch spitze Gegenstände.

- Messer und andere Gebrauchsgegenstände mit scharfen Spitzen müssen mit der Spitze nach unten oder in waagrechter Lage in den Korb gelegt werden.

WARNUNG!
Stromschlaggefahr!
Es besteht die Gefahr eines elektrischen Schlags durch stromführende Teile.

- Schließen Sie das Gerät nur an eine ordnungsgemäß installierte und frei zugängliche Steckdose an. Die örtliche Netzspannung muss den technischen Daten des Gerätes entsprechen. Die Steckdose muss mit mindestens 10 Ampere gesichert sein.
- Benutzen Sie keine Verlängerungskabel.
- Das Gerät wird mit dem ⏻-Schalter ein- bzw. ausgeschaltet. Spannungsfrei wird es erst, wenn Sie den Netzstecker aus der Steckdose ziehen. Die Steckdose muss jederzeit frei zugänglich sein.
- Stellen Sie sicher, dass das Stromkabel unbeschädigt ist und nicht unter dem Gerät oder über scharfe Kanten verläuft.

- Wenn das Netzkabel dieses Gerätes beschädigt wird, muss es durch den Hersteller oder seinen Kundendienst oder eine ähnlich qualifizierte Person ersetzt werden, um Gefährdungen zu vermeiden.
- Stellen Sie das Gerät nur in einem geschützten, trockenen Raum auf.

WARNUNG

Explosionsgefahr!

Unter bestimmten Bedingungen kann sich in einem Heißwassersystem, das länger als zwei Wochen nicht benutzt wurde, Wasserstoffgas bilden. WASSERSTOFFGAS IST HOCHEXPLOSIV!

- Wenn Sie den Geschirrspüler längere Zeit nicht benutzt haben, öffnen sie alle Heißwasserhähne und lassen Sie das Wasser für einige Minuten fließen, bevor Sie den Geschirrspüler benutzen. Dadurch entweicht das angestaute Wasserstoffgas aus dem System.
- Da sich das Wasserstoffgas entzünden kann, vermeiden Sie in dieser Zeit offene Flammen und rauchen Sie nicht.

VORSICHT!

Verbrühungsgefahr!

Es besteht Verbrühungsgefahr durch Berühren von heißen Oberflächen!

Heißes Wasser/heißer Dampf kann austreten und zu Verbrennungen führen, wenn die Tür während eines laufenden Programms geöffnet wird.

- Das Gerät arbeitet mit hohen Wassertemperaturen. Kinder dürfen wegen der hohen Temperaturen und des entstehenden Wasserdampfes das Gerät nur unter Aufsicht von Erwachsenen benutzen.
- Gerät vor dem Ausräumen abkühlen lassen. Berühren Sie den Heizlement des Geschirrspülers nicht während oder direkt nach dem Gebrauch.

- Nehmen Sie den Geschirrspüler erst in Betrieb, wenn die Tür fest verschlossen ist.
- Öffnen Sie die Tür des Geschirrspülers nicht sofort vollständig, sondern warten sie ca. 3 Sekunden, bis der Sprüharm nicht mehr rotiert und öffnen erst dann die Tür vollständig.

VORSICHT!
Verletzungsgefahr!
Es besteht Verletzungsgefahr durch unsachgemäßen Umgang mit dem Gerät.

- Schließen Sie nach einem abgeschlossenen Spülvorgang die Tür des Gerätes wieder, da eine geöffnete Tür eine Stolpergefahr darstellen könnte.
- Stellen Sie keine schweren Gegenstände auf die Tür, wenn sie geöffnet ist. Das Gerät könnte nach vorne kippen.

HINWEIS!
Möglicher Sachschaden!
Falsche Beladung kann zur Beschädigung des Geschirrs führen.

- Verwenden Sie nur spülmaschinengeeignetes Geschirr. Achten Sie beim Geschirrkauf auf Kennzeichnungen wie „spülmaschinenfest“ oder „für die Spülmaschine geeignet“.
- Achten Sie darauf, dass Geschirrteile aus Kunststoff während des Betriebs nicht mit dem Heizelement in Berührung kommen.

HINWEIS!
Möglicher Sachschaden!
Bei unsachgemäßer Aufstellung oder Verwendung des Gerätes besteht die Gefahr von Sach- oder Wasserschaden.

- Stellen Sie das Gerät nicht in frostgefährdeten Räumen auf, da durch Platzen der Leitungen erhebliche Schäden entstehen können.

- Das Gerät muss auf einer ebenen, stabilen Fläche aufgestellt werden, die das Eigengewicht des Geräts und des darin enthaltenen Geschirrs tragen kann.
- Wenn das Gerät ein altes ersetzen soll, verwenden Sie für den Anschluss auf keinen Fall alte Schlauchsätze. Schließen Sie das Gerät mit den mitgelieferten neuen Schlauchsätzen an.
- Schließen Sie das Gerät an eine Trinkwasserleitung bis 70 °C an.
- Verwenden Sie nur das beiliegende oder in dieser Anleitung als geeignet beschriebene Zubehör.
- Benutzen sie ausschließlich spülmaschinengeeignete Spülmittel und Klarspüler. Verwenden Sie keine Seife, Waschmittel oder Handwaschmittel.
- Das Gerät ist als freistehendes Gerät vorgesehen. Nicht in Einbaumöbel aufstellen.
- Betreiben Sie das Gerät ausschließlich in Innenräumen.
- Setzen Sie das Gerät keinen extremen Bedingungen aus. Zu vermeiden sind:
  - Hohe Luftfeuchtigkeit oder Nässe,
  - extrem hohe oder tiefe Temperaturen,
  - direkte Sonneneinstrahlung,
  - offenes Feuer.
- Das Gerät nicht in der Nähe von Wärmequellen aufstellen.
- Das Gerät ist für bis zu 2 Maßgedecke (ø 24 cm) ausgelegt. Überladen Sie das Gerät nicht.

Chemische Zusätze in Möbelbeschichtungen können das Material der Gerätefüße angreifen und Rückstände auf der Möbeloberfläche verursachen.

- Stellen Sie das Gerät ggf. auf eine hitze- und feuchtigkeitsunempfindliche Unterlage.

4. Lieferumfang

GEFAHR!
Erstickungsgefahr!

Es besteht Erstickungsgefahr durch Verschlucken oder Einatmen von Kleinteilen oder Folien.

- Halten Sie die Verpackungsfolie von Kindern fern.
- Kinder nicht mit dem Verpackungsmaterial spielen lassen.

- Entnehmen Sie das Produkt aus der Verpackung und entfernen Sie sämtliches Verpackungsmaterial.
- Überprüfen Sie die Vollständigkeit und Unversehrtheit der Lieferung und benachrichtigen Sie uns bitte innerhalb von 14 Tagen nach dem Kauf, falls die Lieferung nicht komplett oder beschädigt ist.

Mit dem von Ihnen erworbenen Paket haben Sie erhalten:

- Tischspülmaschine
- Geschirrkorb
- Besteckkorb
- Wasserzulaufschlauch mit Schlauchverbindung
- Wasserablaufschlauch
- Messbehälter
- Babyflaschenhalter
- Bedienungsanleitung mit Garantieinformationen

Nach der Produktion des Gerätes wurde ein Testlauf mit Wasser durchgeführt. Es ist normal, wenn sich noch etwas Wasser im Gerät befindet.

5. Geräteteile

5.1. Vorderseite

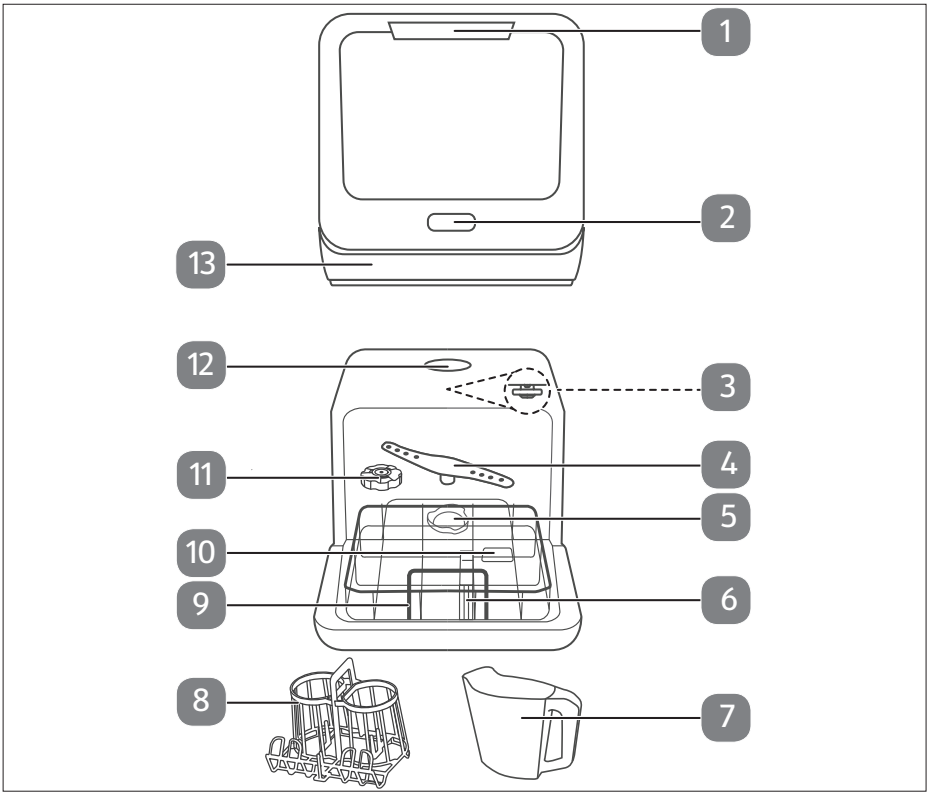

Abb. A

1) Griffmulde
2) Bedienfeld
3) oberer Sprüharm (im Innenraum)
4) unterer Sprüharm
5) Filter
6) Geschirrkorb
7) Messbehälter
8) Babyflaschenhalter
9) Korb
10) Behälter für Geschirrspülreiniger
11) Salzbehälter
12) Wassertanköffnung mit Deckel
13) Standsockel

5.2. Bedienfeld

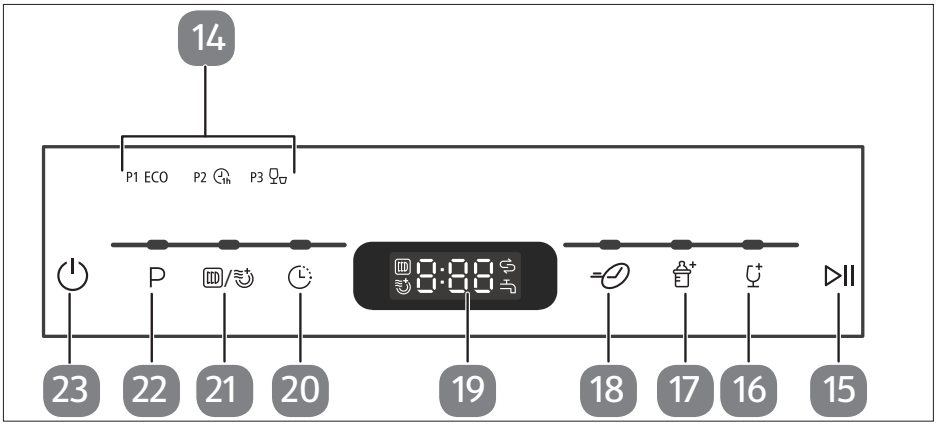

Abb. B

14) Betriebsanzeige Reinigungsprogramm aktiv (P1, P2 oder P3)
15) Taste ▷II Startet oder unterbricht das Spülprogramm
16) Taste Reinigungsprogramm Glas
17) Taste Reinigungsprogramm Babyflaschen
18) Taste Kurzprogramm
19) Display
20) Taste Timer: Zeitversetzes Einschalten
21) Taste / Zusatzfunktion: Extra Spülen
Extra Trocknen
22) Taste P Programmauswahl (P1, P2 oder P3)
23) Taste Gerät ein-/oder ausschalten

5.3. Geräterückseite

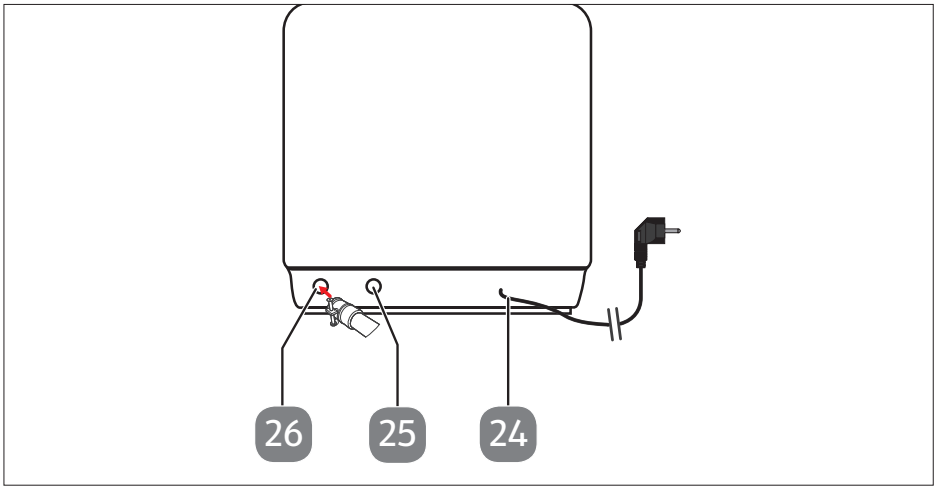

Abb. C

24) Netzkabel mit Netzstecker
25) Anschluss für den Wasserzulauf
26) Anschluss für den Wasserablauf

6. Mögliche Displayanzeigen

Extra spülen aktiv

Extra trocknen aktiv

Warnleuchte: zu wenig Spezialsalz

Warnleuchte: zu wenig Wasser

0:00 Betriebszeitanzeige

7. Installation

WARNUNG!

Stromschlaggefahr und Sachschaden!

Es besteht die Gefahr durch elektrischen Schlag sowie von Sachschäden durch ein unsachgemäßes Anschließen des Gerätes.

- Der Strom- und Wasseranschluss sollte ausschließlich durch Sachkundige vorgenommen werden.

7.1. Aufstellen und Ausrichten

- Stellen Sie das Gerät auf eine stabile, ebene Fläche in die Nähe eines Abflusses und Wasseranschlusses:
  - auf einen Tisch/eine Arbeitsplatte
  - in einen belüfteten Schrank
- Schließen Sie den Netzstecker (24) erst an eine ordnungsgemäß installierte und frei zugängliche Steckdose an, wenn der Wasserzulauf und Wasserablauf richtig vorgenommen wurde (siehe nächstes Kapitel).

7.2. Wasseranschluss

Bevor Sie Wasser hinzufügen, drücken Sie die Taste ⏻, um die Geschirrspülmaschine einzuschalten.

HINWEIS!

Geräteschaden!

Beim unsachgemäßen Anschließen des Gerätes besteht die Gefahr, dass das Gerät beschädigt wird.

- Der Schlauch muss knickfrei verlegt und sorgfältig angeschlossen werden.

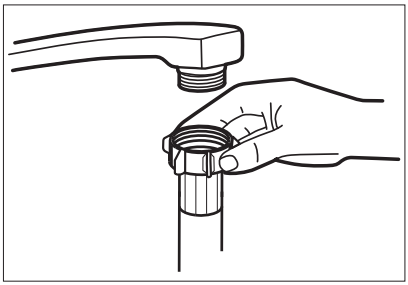

Abb. D

- Schließen Sie den Wasserzulaufschlauch (25) an einen Kaltwasserhahn mit 3/4“ Gewinde an (siehe **Abb. D**). Sie können den Zulaufschlauch ebenso an einen Heißwasserhahn anschließen, wenn die Wassertemperatur 60 °C nicht übersteigt.

Die Spüldauer wird dadurch um ca. 15 Minuten verringert.

- Schrauben Sie die Schlauchverbindung handfest fest.

Der Wasserschlauch ist für einen Wasserdruck von ca. 10 bar ausgelegt. Wir empfehlen nach Benutzung den Wasserzulauf zuzudrehen, besonders dann, wenn Ihr Hausanschluss über keinen Druckminderer verfügt.

7.3. Wasser manuell auffüllen

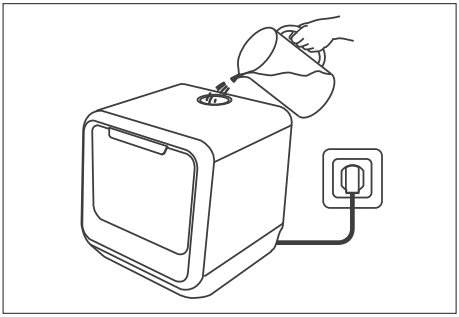

Abb. E

Statt des Wasserzulaufs über einen Wasserhahn zu verwenden, können Sie auch das Gerät mit Wasser manuell auffüllen (siehe **Abb. E**).

Ein Befüllen ist immer dann notwendig, sobald die Warnleuchte leuchtet. Es werden Signaltöne ausgegeben.

- Befüllen Sie den Messbehälter (7) mit sauberem Leitungswasser.
- Entnehmen Sie Wassertankdeckel (12).
- Befüllen Sie den Wassertank mit dem Wasser (max. 5 Liter).
- Setzen Sie den Wassertankdeckel auf.

7.4. Wasserablauf anschließen

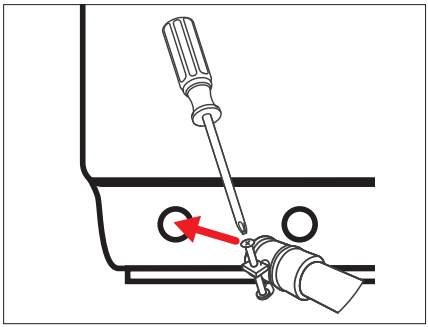

Abb. F

Stecken Sie den Wasserablaufschlauch mit dem Anschluss für den Wasserablauf (26) auf der Geräterückseite und befestigen Sie ihn mit einer Schelle (siehe **Abb. F**).
Sie können den Abflussschlauch auf unterschiedliche Weise anschließen:

- den Schlauch mit einem speziellen Anschluss am Abflussrohr verbinden oder
- den Schlauch in ein Abflussrohr einleiten,
- oder in ein Waschbecken/Behälter leiten.

7.4.1. Schlauch mit dem Siphon am Spülbecken verbinden

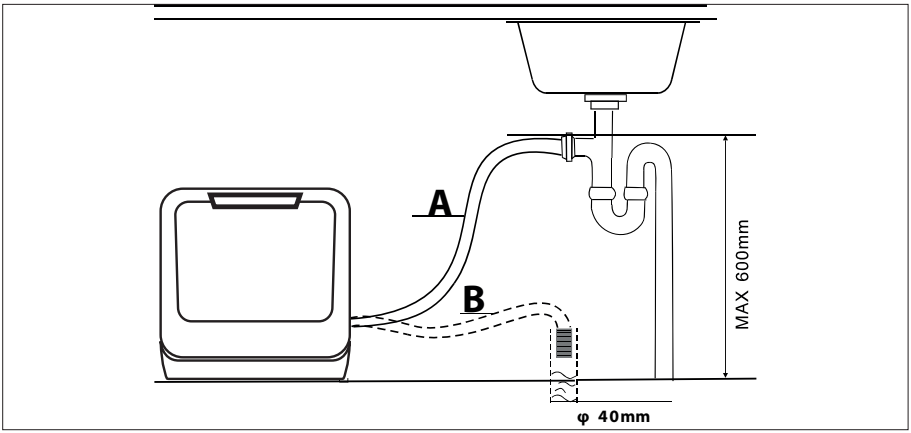

Abb. G

- Verbinden Sie den Abflussschlauch mit dem Siphon (für Waschmaschinen) des Abflussrohres unterhalb des Spülbeckens (siehe **Abb. G**). Achten Sie auf ein ausreichendes Gefälle des Abwasserschlauchs. Das Gerät sollte mindestens 4 cm über dem Abfluss positioniert werden.

Beim Anschluss an einem Siphon benötigen Sie je nach Ausführung des Siphons ein Adapterstück zum Anschluss des Abflussschlauches. Dieser ist im Fachhandel erhältlich.

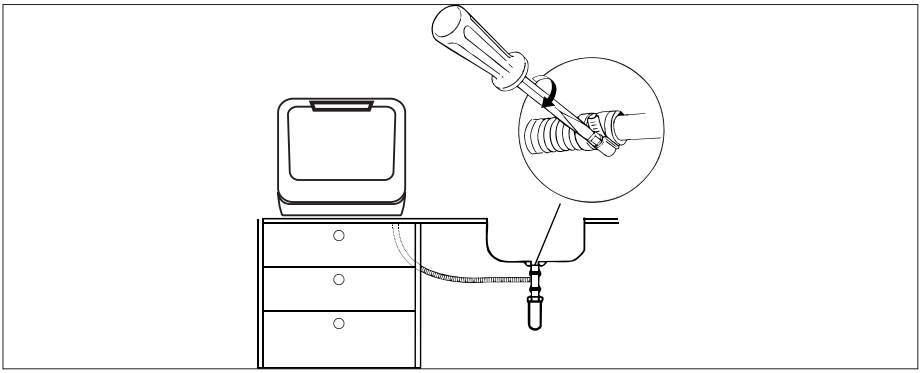

Abb. H

- Fixieren Sie das Schlauchende, so dass der Schlauch nicht abrutschen kann (siehe **Abb. H**).

7.4.2. Schlauch in ein Abflussrohr einleiten

HINWEIS!
Möglicher Sachschaden!
Es besteht die Möglichkeit eines Sachschadens durch ungewollten Wasseraustritt.

- Beachten Sie, dass in jedem Fall der Abflussschlauch in einer Höhe von 60 cm in einen Abfluss eingeleitet wird, da sonst die Leistung der Pumpe beeinträchtigt würde.
- Auf keinen Fall darf das Schlauchende unter Wasser liegen.
- Achten Sie darauf, dass Zu- und Ablaufschlauch keine Knick- oder Quetschstellen haben.

- Sie können den Abflussschlauch auch in ein Abflussrohr einleiten. Hängen Sie den Schlauch so in das Abflussrohr ein, dass er sich nicht lösen kann und das Wasser ungehindert direkt nach unten abfließt.
- Der Abflussschlauch kann um max. 100 cm verlängert werden. Verwenden Sie eine Verlängerung mit einem Innendurchmesser, der mindestens dem Durchmesser des Originalschlauchs entspricht sowie ein passendes Anschlussstück.
- Die Schlauchverlängerung sollte am Fußboden entlang laufen – nur das Teilstück in der Nähe des Abflusspunktes sollte nach oben führen.

7.4.3. Schlauch in ein Waschbecken/Behälter leiten

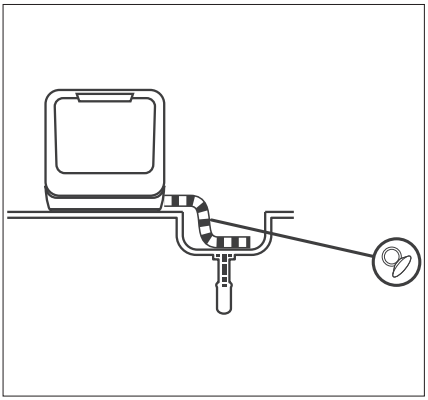

Abb. I

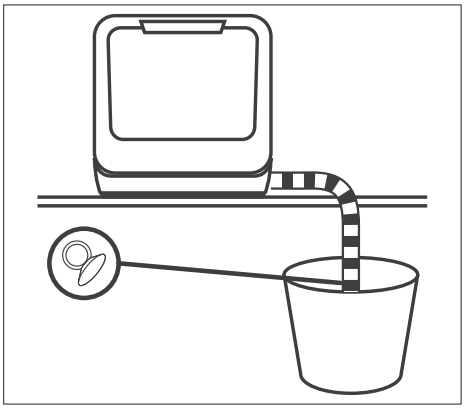

Abb. J

- Hängen Sie das Ende des Abwasserschlauchs in ein Waschbecken (siehe **Abb. I**) oder einen ausreichend großen Behälter ein (siehe **Abb. J**).
- Achten Sie auf ein ausreichendes Gefälle des Abwasserschlauchs. Das Gerät sollte mindestens 4 cm über dem Waschbecken/dem Behälter positioniert werden.
- Verwenden Sie z. B. einen Haltebügel oder eine Schlauchdurchführung mit Saugnapf (nicht im Lieferumfang enthalten) zum Einhängen des Ablaufschlauchs, um einen festen Sitz des Ablaufschlauchs zu gewährleisten.

7.5. Anschluss ans Stromnetz

- Nachdem Sie Wasseranschluss und den Wasserabfluss vorgenommen haben, verbinden Sie den Netzstecker (24) mit einer Netzsteckdose.
- Für den Fall, dass Sie das Gerät schnell vom Netz nehmen müssen, muss die Steckdose frei zugänglich sein.

8. Gerät vorbereiten

8.1. Tür öffnen

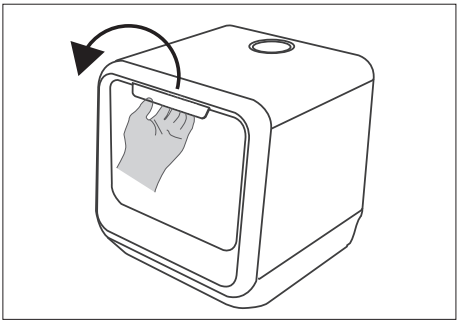

Abb. K

- Fassen Sie in die Griffmulde (1) und öffnen Sie die Tür, in dem Sie sie zu sich ziehen. Klappen Sie die Tür vollständig auf (siehe **Abb. K**).

Wird die Tür während des Betriebs geöffnet, wird der Spülvorgang automatisch unterbrochen.

8.2. Tür schließen

- Schieben Sie den Geschirrkorb (6) vollständig in das Gerät hinein.
- Drücken Sie die Tür an, bis sie hörbar einrastet.

8.3. Salz in das Gerät einfüllen

Geschirrspülsalz (Regeneriersalz) wird verwendet, um Wasser ab einer Wasserhärte von 1-2 „mittel“ zu enthärten.

- Füllen Sie grundsätzlich Geschirrspülsalz ein.

HINWEIS!

Möglicher Sachschaden!

Es besteht die Möglichkeit eines Geräteschadens durch die Verwendung falscher Salzzugabe.

- Verwenden Sie immer Geschirrspülsalz/Regeneriersalz, das für Geschirrspüler geeignet ist.
- Normales Haushaltssalz ist nicht geeignet und kann das Gerät beschädigen.

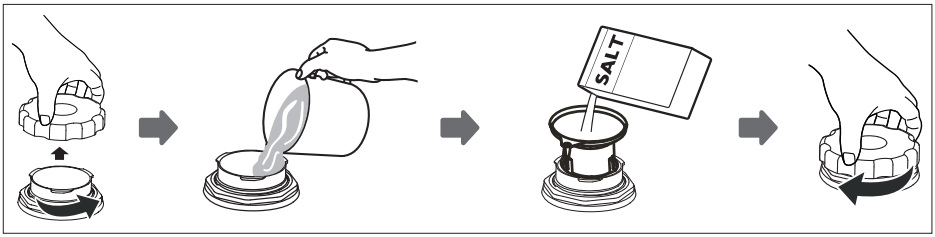

Abb. L

- Entfernen Sie den Geschirrkorb (6) und drehen Sie den Deckel vom Salzbehälter (11) ab.
- Füllen Sie vor der ersten Benutzung ca. 1 l Wasser in den Salzbehälter (siehe **Abb. L**).
- Führen Sie den Trichter in die Öffnung des Salzbehälters ein und füllen Sie 0,13 kg Geschirrspülsalz ein. Es ist normal, wenn Wasser aus dem Salzbehälter austritt.
- Nachdem der Behälter gefüllt ist, drehen Sie den Deckel im Uhrzeigersinn wieder fest (siehe **Abb. L**).
- Um Schäden am Gerät zu vermeiden, starten Sie immer das Schnell-Programm ohne Geschirr, nachdem Sie Salz hinzugefügt haben (siehe Kapitel „9.6. Spülprogramm wählen“ auf Seite 32).

Der Salzbehälter muss aufgefüllt werden, wenn sich die Salzwarnleuchte einschaltet. Abhängig davon, wieviel Salz nachgefüllt wird, bleibt die Warnleuchte weiterhin eingeschaltet.

Wenn sich Salzreste im Gerät befinden, starten Sie ein Schnellprogramm, um sie auszuspülen.

8.4. Salzverbrauch einstellen

- Je nach der örtlichen Wasserhärte stellen Sie den benötigten Salzverbrauch ein.
- Entnehmen Sie der nachstehenden Tabelle, welche Einstellung bei Ihrer örtlichen Wasserhärte notwendig ist.

Erkundigen Sie sich ggf. bei Ihrem Wasserversorgungsunternehmen wegen der Wasserhärte.

Wasserhärtegrad		Salzverbrauch ▷II drücken	Displayanzeige
dH (Grad deutscher Härte)	mmol/l (Millimol pro Liter)		
0–5	0–0,94	1 x drücken	H1
6–11	1,0–2,0	2 x drücken	H2
12–17	2,1–3,0	3 x drücken (Werkseinstellung)	H3
18–22	3,1–4,0	4 x drücken	H4
23–34	4,1–6,0	5 x drücken	H5
35–55	6,1–9,8	6 x drücken	H6

- Schließen Sie die Gerätetür.
- Drücken Sie die Taste ⏻ (23), um das Gerät einzuschalten und Einstellungen vorzunehmen.
- Drücken und halten Sie die Taste P (22) für ca. 5 Sekunden.
- Drücken Sie dann die Taste P mehrfach gemäß oben stehender Tabelle, um den Salzverbrauch einzustellen.
- Wenn keine weitere Taste innerhalb von 5 Sekunden mehr betätigt wird, schaltet das Gerät in den Standby-Modus.

8.5. Über Geschirrspülreiniger

8.5.1. Reinigerarten

Der Geschirrspülreiniger sorgt dafür, dass sich Schmutz vom Geschirr und Besteck löst und entfernt wird. Verwenden Sie grundsätzlich für Geschirrspülmaschinen geeigneten Reiniger. Es gibt drei Sorten Geschirrspülreiniger:

- Reiniger mit Phosphat und Chlor
- Reiniger mit Phosphat und ohne Chlor
- Reiniger ohne Phosphat und ohne Chlor

Normalerweise befindet sich in Geschirrspülreiniger in Pulverform kein Phosphat. Da Phosphat Wasser weicher macht, ist diese Funktion ohne Phosphat nicht gegeben.

- ▶ Füllen Sie dann bei phosphatfreiem Reiniger zusätzlich Geschirrspülsalz ein (siehe Kapitel „8.3. Salz in das Gerät einfüllen“ auf Seite 21).
- ▶ Falls ein phosphatfreier Reiniger verwendet wird, erhöhen Sie die Dosis an Reiniger, um Wasserflecken am Geschirr und an Gläsern zu vermeiden.

Reiniger mit Chlor bleichen das Geschirr ein wenig. Farbflecken und Ränder werden ohne Chlor schlechter entfernt.

- ▶ In diesem Fall wählen Sie ein Spülprogramm mit einer höheren Temperatur.

8.5.2. Reinigerkonzentrate

Je nach chemischer Zusammensetzung kann man zwischen zwei Arten unterscheiden:

- Konventionelle, alkalische Reiniger mit ätzenden Komponenten
- Reiniger mit niedrigem Alkaligehalt und natürlichen Enzymen.

Ein „normales“ Spülprogramm in Verbindung mit einem Reinigerkonzentrat reduziert die Wasserverschmutzung und ist besser für das Geschirr. Diese Spülprogramme sind darauf abgestimmt, den Schmutz optimal zu lösen und können mit Reinigerkonzentrat die gleiche Wirkung erzielen wie ein „intensives“ Programm.

8.5.3. Reinigertabs

Die verschiedenen Bestandteile von Reinigertabs (z. B. bei 3-in-1-Tabs, Klarspüler, Salz) lösen sich zeitlich nacheinander auf. Durch die Kombination mehrerer Bestandteile ist ein separater Klarspüler und/oder Salz nicht mehr notwendig).

Bei kurzen Spülgängen lösen sich u. U. größere Reinigertabs nicht vollständig auf. Achten Sie darauf, dass die Tabs für das gewählte Spülprogramm geeignet sind und beachten Sie die Hinweise des Herstellers.

8.6. Reiniger einfüllen

GEFAHR!

Verätzungsgefahr!

Reinigungsmittel sind Chemikalien und enthalten scharfe und ätzende Inhaltsstoffe.

■ Halten Sie Reinigungsmittel fern von Kindern!

Geschirrspülreiniger muss vor jedem Spülvorgang eingefüllt werden. Füllen Sie immer nur so viel Reiniger ein, wie es in der Tabelle im Kapitel „9.6. Spülprogramm wählen“ auf Seite 32 angeben wird.

Das Gerät benötigt in der Regel weniger Reiniger als ein herkömmlicher Geschirrspüler. Meist reicht ein Esslöffel Reiniger aus, um eine komplette Ladung Geschirr zu spülen. Je nach Verschmutzungsgrad kann jedoch auch mehr benötigt werden. Füllen Sie den Reiniger immer unmittelbar vor dem Spülvorgang ein, damit Geschirrspülpulver nicht feucht wird und sich später richtig löst.

- Öffnen Sie die Tür des Gerätes.

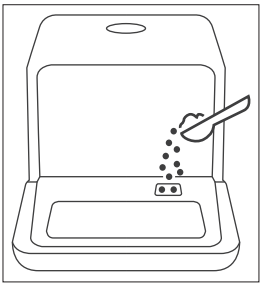

Abb. M

- Füllen Sie Geschirrspülpulver oder einen Reinigertab in die mit dem Symbol gekennzeichnete Dosierkammer (10).

Für beste Reinigungsergebnisse wird die Verwendung von Reinigertabs mit Klarspüler empfohlen.

8.7. Einräumen des Geschirrs und Bestecks

WARNUNG!
Verletzungsgefahr!
Es besteht die Gefahr von Verletzungen durch spitze Gegenstände.

- Messer und andere Gebrauchsgegenstände mit scharfen Spitzen müssen mit der Spitze in waagrechter Lage in den Korb gelegt werden.

8.7.1. Allgemeines

- Verwenden Sie nur spülmaschinengeeignetes Geschirr und Besteck. Achten Sie beim Geschirrkauf auf Kennzeichnungen wie „spülmaschinenfest“ oder „für die Spülmaschine geeignet“.
- Verwenden Sie milden Reiniger, der auch für empfindliches Geschirr geeignet ist.

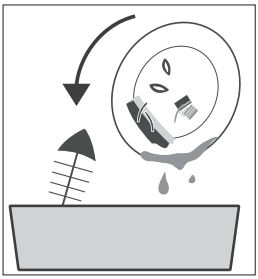

Abb. N

- Entfernen Sie größere Speisereste vom Geschirr und weichen Sie eingetrocknete Speisereste ein. Es ist jedoch nicht notwendig, das Geschirr vor dem Spülgang unter fließendem Wasser abzuspülen.
- Um Beschädigungen am Glas oder Besteck zu vermeiden, räumen Sie dieses nicht direkt nach Beenden des Spülprogrammes aus der Geschirrspülmaschine aus. Lassen Sie das Geschirr erst etwas abkühlen.
- Räumen Sie hohle Gegenstände wie Tassen, Gläser, Pfannen etc. mit der Öffnung nach unten ein, so dass sich kein Wasser darin sammeln kann.
- Geschirr darf nicht ineinander liegen oder ein anderes Geschirrteil verdecken.
- Räumen Sie große Geschirrteile in den Geschirrkorb
- Überladen Sie den Geschirrspüler nicht, um gute Reinigungsergebnisse zu erzielen.

8.7.2. Nicht oder bedingt geeignetes Geschirr

Nicht geeignetes Geschirr

- Geschirr mit Elementen aus Holz, Horn, Perlmutt
- nicht hitzebeständige Kunststoffteile
- verbundene Geschirrteile
- Zinngeschirr
- Kristallglas
- nicht rostfreie Stahlteile

Bedingt geeignetes Geschirr

- Einige Glasarten können nach vielen Spülgängen stumpf werden
- Silber- und Aluminiumteile können an Farbe verlieren
- Glasierte Formen können nach vielen Waschgängen verblassen

8.7.3. Beladebeispiel Geschirr

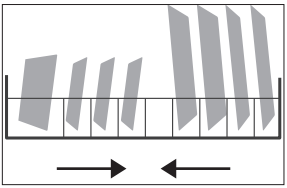

Abb. O

- Beladen Sie den Geschirrkorb (6) wie im Beispiel in **Abb. O** abgebildet. Der Pfeil zeigt die Einschubrichtung.
- Geschirrteile sollten an den vorgesehenen Stellen platziert werden, um das beste Reinigungsergebnis zu erzielen.

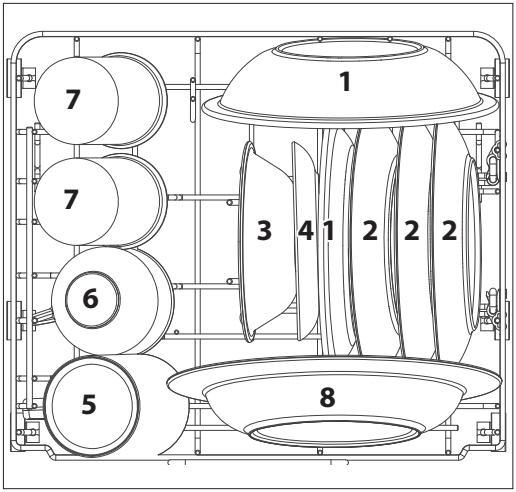

Abb. P

1) Melamin-Dessertteller
2) Dessertteller
3) Dessert-Schale
4) Untertasse
5) Becher
6) Tasse
7) Glas
8) Suppenteller

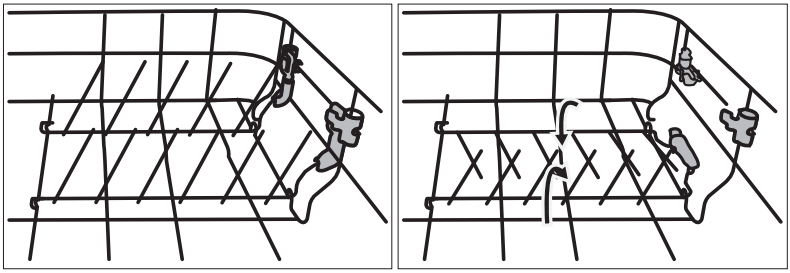

Abb. Q

Falls die Halterungen für Teller nicht benötigt werden, können diese nach unten geklappt werden, um Platz für z. B. Töpfe zu schaffen (siehe **Abb. Q**).

- Klippen Sie die Tellerhalterung aus der blauen Halterung aus und klappen Sie die Tellerhalterung nach unten.

8.7.4. Beladebeispiel Besteck

- Klippen Sie die Besteckablage links am Rand des Geschirrkorbs an.
- Lange und scharfe Messer sowie Essbesteck horizontal in der Besteckablage platzieren.

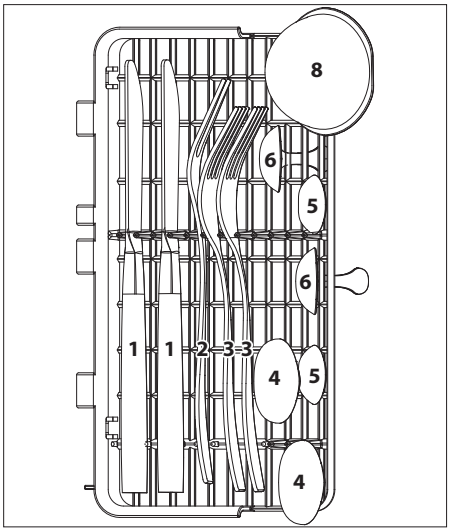

Abb. R

1) Messer
2) Serviergabel
3) Gabel
4) Suppenlöffel
5) Teelöffel
6) Dessertlöffel
7) Servierlöffel
8) Soßenkelle

8.7.5. Babyflaschenhalter

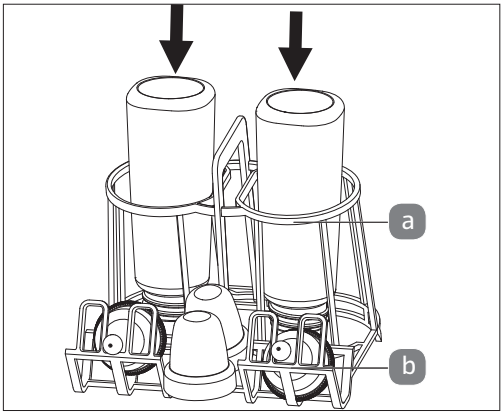

Abb. S

Zur Reinigung von Babyflaschen setzen Sie den Babyflaschenhalter (8) in den Geschirrkorb und stellen die Flaschen mit der Öffnung nach unten in die Korböffnung (a) (siehe **Abb. S**).
Setzen Sie die Deckel und Schnuller der Babyflasche auf die Deckelaufnahme (b).

9. Spülmaschine benutzen

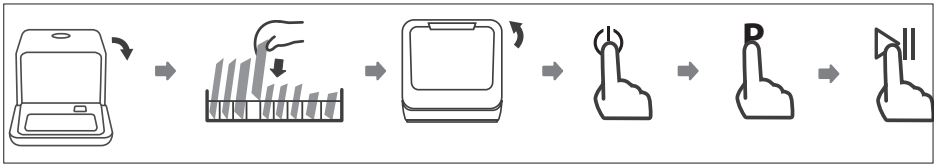

Abb. T

9.1. Gerät einschalten

Um das Gerät zu starten, gehen Sie wie folgt vor:

- Füllen Sie den Reiniger und ggf. Salz je nach gewünschtem Programm ein.
- Räumen Sie den Geschirr- und Besteckkorb (6) ein (siehe Kap. „8.7. Einräumen des Geschirrs und Bestecks“ auf Seite 25) und schieben Sie den Geschirrkorb in den Geschirrspüler.
- Stecken Sie den Netzstecker (24) in eine Steckdose. Drehen Sie den Wasserzulauf vollständig auf oder befüllen Sie den Wassertank manuell.
- Drücken Sie die Taste ⏻ (23), um das Gerät einzuschalten.

Das Programm P1 blinkt und wird im Wechsel mit der Programmdauer angezeigt.

- Drücken Sie die Programmwahltaste P (22) mehrfach, um das gewünschte Programm P1, P2 oder P3 zu wählen oder drücken Sie die Taste (16) für das Reinigungsprogramm Glas, die Taste (17) für das Reinigungsprogramm Babyflaschen oder die Taste (18) für das Kurzprogramm (siehe „9.6. Spülprogramm wählen“ auf Seite 32). Beim Kurzprogramm können Sie zwischen heißem (1x drücken) und kaltem Spülen (2x drücken) wählen.
- Sie haben die Möglichkeit, bei den Programmen einen Extra Spül- und/oder einen Extra Trockenvorgang dazu zu schalten. Drücken Sie die Taste (21) (siehe auch „9.2. Extra Spülen/Extra Trocknen“).

Die Kontrollleuchte für das ausgewählte Programm leuchtet.

- Drücken Sie die Taste ▷II (15), um das Programm zu starten.

Während ein Programm abläuft, zeigt das Display den aktuellen Status an:

- Segmentanzeige zeigt „**-:--**“ – das Gerät befindet sich im Standby-Modus
- Segmentanzeige zeigt „**H:MM**“ – das Programm ist unterbrochen
- Segmentanzeige zeigt „**H:MM**“ und blinkt – das Programm läuft
- Segmentanzeige zeigt „**END**“ – Programm abgeschlossen

Wenn Sie während des laufenden Programmes die Taste ▷II drücken, wird das Programm unterbrochen. Das Gerät gibt jede Minute einen Signalton wieder.

- Drücken Sie Taste ▷II erneut, um das Programm fortzusetzen. Das Programm fährt nach ca. 10 Sekunden fort.

9.2. Extra Spülen/Extra Trocknen

Drücken Sie die Taste ⊞/≋ nachdem Sie das gewünschte Programm eingestellt haben, um einen zusätzlichen Spül- und/oder einen Trockenvorgang ausführen zu lassen. Folgende Zuschaltungen sind möglich:

P1	1x drücken	Extra Spülen
	2x drücken	Extra Trocknen
	3x drücken	Extra Spülen/Trocknen
P2	1x drücken	Extra Spülen
P3	1x drücken	Extra Spülen
Kurzprogramm	1x drücken	Extra Spülen
	2x drücken	Extra Trocknen
	3x drücken	Extra Spülen/Trocknen
Babyflaschen	1x drücken	Extra Spülen
	2x drücken	Extra Trocknen
	3x drücken	Extra Spülen/Trocknen
Gläser	1x drücken	Extra Spülen
	2x drücken	Extra Trocknen
	3x drücken	Extra Spülen/Trocknen

Die Programmdauer verlängert sich beim Zuschalten der Funktionen Extra Spülen/Extra Trocknen.

9.3. Programm wechseln

Sie können das Programm nur wechseln, wenn das Gerät seit kurzer Zeit in Betrieb ist. Läuft die Maschine bereits länger, muss Reiniger und Wasser nachgefüllt und das gewünschte Programm muss neu gestartet werden.

- Drücken Sie die Taste ▷II (15), um das Programm zu unterbrechen.
- Drücken Sie die P Taste (22) für ca. 3 Sekunden, bis das Programm wechselt.
- Wählen Sie ein anderes Programm: Drücken Sie dazu die Programmwahltaste P , die Taste (16) für das Reinigungsprogramm Glas, die Taste (17) für das Reinigungsprogramm Babyflaschen oder die Taste (18) für das Kurzprogramm.
- Drücken Sie Taste ▷II erneut, um das Programm zu starten.

9.4. Öffnen während des Betriebes

VORSICHT!
Verbrennungsgefahr!
Heißes Wasser/heißer Dampf kann austreten und zu Verbrennungen führen, wenn die Tür während eines laufenden Programms geöffnet wird.

- Öffnen Sie die Tür des Geschirrspülers nicht sofort vollständig, sondern warten sie ca. 3 Sekunden, bis der Sprüharm nicht mehr rotiert und öffnen erst dann die Tür vollständig.

Die Tür kann während eines laufenden Programmes geöffnet werden, um zusätzliches Geschirr einzuräumen bzw. zu entnehmen. Dies ist nur effizient, wenn das Programm erst kurze Zeit läuft, da ansonsten das neu eingeräumte Geschirr u. U. nicht mehr vollständig gereinigt wird.

- Drücken Sie, während das Programm läuft, die Taste ▷II (15). Warten Sie ca. 3 Sekunden, bis der Sprüharm nicht mehr rotiert und öffnen dann die Tür.
- Räumen Sie zusätzliches Geschirr ein bzw. entnehmen Sie Geschirrteile.
- Schließen Sie die Tür wieder vollständig. Drücken Sie Taste ▷II erneut, um das Programm fortzusetzen. Das Gerät fährt nach ca. 10 Sekunden fort.

9.5. Startverzögerung verwenden

Sie können ein Spülprogramm zu einem späteren Zeitpunkt starten. Wählen Sie zwischen 1 bis 24 Stunden Startverzögerung.

- Schalten Sie das Gerät ein, indem Sie Taste ⏻ (23) drücken.
- Wählen Sie wie oben beschrieben ein Spülprogramm aus.
- Wählen Sie mit der Taste 🕒 (20) die gewünschte Verzögerung, nach der das Gerät das Spülprogramm starten soll. Das Display zeigt Ihnen die gewählte Verzögerung an.
- Drücken Sie Taste ▷II (15), um die Eingabe zu bestätigen.

Das Gerät startet automatisch nach der eingestellten Verzögerungszeit.

9.6. Spülprogramm wählen

Die folgende Tabelle zeigt die verschiedenen Spülprogramme und ihre Anwendungen.

- Stellen Sie ein möglichst energiesparendes oder schnelles Programm wie z. B. das Programm „ECO“ oder „Schnell“. Diese Programme sind mit * gekennzeichnet.

Programm	Geeignet für	Ablauf	Reiniger (Linke/rechte Dosierkammer)	Laufzeit in Minuten	Energie-/ Wasser-aufnahme [kWh/l]	Wasser-verbrauch
P1 – ECO*	normal verschmutzte Teile wie Teller, Gläser, Schüsseln und leicht verschmutzte Pfannen	Waschen (50°C) Spülen Spülen (72°C) Trocknen	10 g	160	0,396	5
P2 – Eine Stunde 1h	leicht verschmutztes Geschirr, das nicht sorgfältig getrocknet werden muss	Waschen (50 °C) Spülen Spülen (65 °C) Trocknen	10 g	60	0,40	5
P3 –Schnell	leicht verschmutztes Geschirr	Waschen (50 °C) Spülen Spülen (60 °C)	10 g	29	0,35	5
Kurzprogramm heiß abspülen	Abspülen leichter Fettverschmutzung. Geeignet für Geschirr, das nicht getrocknet werden muss.	Waschen (36 °C) Spülen	–	12	0,15	5

Programm	Geeignet für	Ablauf	Reiniger (Linke/rechte Dosierkammer)	Laufzeit in Minuten	Energie-/ Wasser-aufnahme [kWh/l]	Wasser-verbrauch
Kurzprogramm kalt abspülen	Abspülen leicht verschmutzter Teile, die Sie später am Tag reinigen wollen	Spülen	–	6	0,01	5
Babyflaschen	Geeignet für Babyflaschen Reinigen Sie Babyflaschen ohne weiteres Geschirr zu beladen, um eine hygienische Reinigung zu gewährleisten.	Waschen (69 °C) Spülen Spülen (70 °C) Trocknung	10 g	115	0,5	5
Glas	leicht verschmutzte Teile wie Gläser, Porzellan	Waschen (50 °C) Spülen Spülen (65 °C) Trocknung	10 g	85	0,4	5

* Das Programm ECO ist das Standardprogramm zur Reinigung von normal verschmutztem Geschirr und ist in Bezug auf den kombinierten Energie- und Wasserverbrauch am effizientesten. Das Programm ECO wird für den Testlauf nach EN 60436 verwendet.

9.7. Ende des Spülprogramms

WARNUNG!
Verbrühungsgefahr!
Heißes Wasser/heißer Dampf kann austreten und zu Verbrennungen führen, wenn die Tür während eines laufenden Programms geöffnet wird.

- Öffnen Sie die Tür nicht sofort vollständig, sondern warten Sie, bis sich das Gerät abgekühlt hat.

VORSICHT!
Stolpergefahr!
Es besteht Stolpergefahr durch die geöffnete Tür.

- Schließen Sie nach einem abgeschlossenen Spülvorgang die Tür des Gerätes.

Nachdem das Programm beendet ist, ertönen Signaltöne und im Display (19) wird END angezeigt.

- Schalten Sie das Gerät mit der Taste ⏻ (23) aus.

Einige Zeit nach Ende des Spülprogramms schaltet sich das Gerät automatisch aus.

- Öffnen Sie die Tür einen Spalt, damit der Dampf austreten kann.
- Warten Sie noch einige Zeit mit dem Ausräumen des Bestecks/Geschirrs, damit das Geschirr schneller trocknet und die Hitze entweichen kann.
- Entnehmen Sie das Geschirr und das Besteck. Es ist normal, wenn das Gerät im Innern feucht ist.

10. Reinigung und Wartung

GEFAHR!

Gefahr eines Stromschlags durch stromführende Teile.

- Vor jeder Reinigung oder Wartung unbedingt den Netzstecker ziehen.

10.1. Wasser aus dem Wassertank abpumpen

- Drücken und halten Sie im Standby-Modus die Taste (17) und die Taste (16) für 3 Sekunden gleichzeitig, um den Wassertank manuell zu entleeren (z. B. vor längerer Nichtverwendung).

10.2. Filtersystem

Das Filtersystem (5) verhindert, dass größere Speisereste und kleine Teile den Wasserablauf verstopfen und das Gerät beschädigen.

Der Filter besteht aus zwei Teilen:

A Feinfilter für kleine Partikel:
Dieser Filter hält Speisereste im Bodenbereich zurück und verhindert, dass sie sich während des Spülgangs auf dem Geschirr ablagern.

B Hauptfilter:
Die am Hauptfilter haftenden Lebensmittelreste und Schmutzpartikel werden durch den unteren Sprüharm gelöst und in den Feinfilter abgespült.

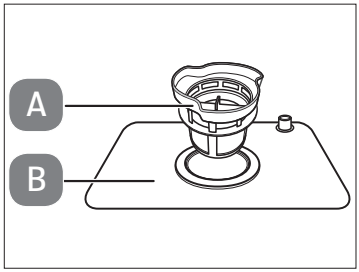

Abb. U

HINWEIS!

Möglicher Geräteschaden!

Der Betrieb ohne Filter führt zu Beschädigung des Gerätes.

- Starten Sie das Gerät nie ohne eingesetzes Filtersystem.
- Ein falsch eingesetzter Filter kann das Gerät oder Geschirr beschädigen.

10.2.1. Filter reinigen

Damit das Gerät jederzeit seine volle Spülkraft behält, muss der Filter in regelmäßigen Abständen gereinigt werden.

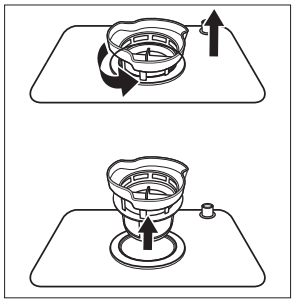

Abb. V

- Um den Filter zu entnehmen, drehen Sie den Feinfilter ab und entnehmen Sie ihn (siehe **Abb. V**).
- Entnehmen Sie den Hauptfilter.
- Spülen Sie die Filter unter fließendem Wasser ab und reinigen Sie sie mit einer Bürste gründlich. Prüfen Sie nach jedem Spülvorgang, ob größere Teile den Filter blockieren und entfernen Sie sie umgehend.
- Um das Filtersystem wieder einzusetzen, gehen Sie in umgekehrter Reihenfolge vor.

10.3. Gerät reinigen

HINWEIS!

Möglicher Geräteschaden!

Es besteht die Möglichkeit eines Geräteschadens durch die Verwendung falscher Reinigungsmittel.

- Verwenden Sie keine scharfen Reiningungsmittel oder Scheuermilch sowie spitze Gegenstände, um das Gerät zu reinigen. Kratzende Materialien wie z. B. Stahlwolle oder Schwämme mit Scheuerseite sind ebenfalls nicht geeignet.
- Reinigen Sie das Äußere des Gerätes mit einem feuchten Tuch und mit mildem Reinigungsmittel.

HINWEIS!

Möglicher Geräteschaden!

Es besteht die Gefahr eines Geräteschadens durch Feuchtigkeit im Gerät.

- Reinigen Sie die Tür des Gerätes mit einem leicht feuchten Tuch.
- Achten Sie darauf, dass keine Feuchtigkeit in die Elektronik des Türverschlusses eindringt, um das Gerät nicht zu beschädigen.
- Achten Sie beim Bedienfeld darauf, dass keine Feuchtigkeit mit der Elektronik in Berührung kommt.
- Verwenden Sie keine Sprühreiniger.

HINWEIS!

Möglicher Sachschaden!

Es besteht die Möglichkeit eines Sachschadens durch ungewollten Wasseraustritt.

- Drehen Sie vor der Reinigung den Wasserzulauf ab bzw. entleeren Sie den Wassertank (siehe „10.1. Wasser aus dem Wassertank abpumpen“ auf Seite 35).

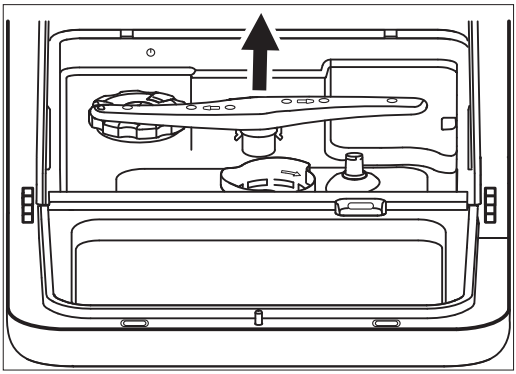

Abb. W

- Entfernen Sie den Sprüharm (4) im Innern des Gerätes (siehe **Abb. W**), um ihn zu reinigen. Heben Sie diesen dazu leicht an und entnehmen Sie ihn. Reinigen Sie den Sprüharm unter fließendem Wasser und prüfen Sie, dass die Öffnungen nicht verstopft sind. Setzen Sie ihn danach wieder ein.

11. Gefrierschutz

Bei Betrieb in kalter Umgebung, z. B. während der Wintermonate befolgen Sie nach jedem Waschvorgang folgende Hinweise, um ein Einfrieren zu verhindern:

- Ziehen Sie den Netzstecker (24) aus der Netzsteckdose.
- Drehen Sie ggf. die Wasserzufuhr ab und trennen Sie den Wasserschlauch vom Wassereinlassventil.
- Lassen Sie das Wasser aus Schlauch und Ventil ablaufen (z. B. in einen Eimer).
- Schließen Sie den Schlauch wieder an das Wassereinlassventil an.
- Entnehmen Sie das Filtersystem am Geräteboden und saugen Sie mit einem Lappen oder Schwamm das zurückbleibende Wasser vom Geräteboden auf.

Wenden Sie sich an den Kundendienst oder eine ähnlich qualifizierte Person, falls das Gerät wegen Vereisung nicht funktionieren sollte.

12. Längere Nichtverwendung

WARNUNG

Explosionsgefahr!

Unter bestimmten Bedingungen kann sich in einem Heißwassersystem, das länger als zwei Wochen nicht benutzt wurde, Wasserstoffgas bilden. WASSERSTOFFGAS IST HOCHEXPLOSIV!

- Wenn Sie den Geschirrspüler längere Zeit nicht benutzt haben, öffnen sie alle Heißwasserhähne und lassen Sie das Wasser für einige Minuten fließen, bevor Sie den Geschirrspüler benutzen. Dadurch entweicht das angestaute Wasserstoffgas aus dem System.
- Da sich das Wasserstoffgas entzünden kann, vermeiden Sie in dieser Zeit offene Flammen und rauchen Sie nicht.

- Führen Sie einen Spüldurchgang ohne Beladung durch.
- Ziehen Sie den Netzstecker aus der Steckdose.
- Drehen Sie vor der Reinigung den Wasserzulauf ab bzw. entleeren Sie den Wassertank (siehe „10.1. Wasser aus dem Wassertank abpumpen“ auf Seite 35).
- Lassen Sie die Gerätetür leicht geöffnet, um ggf. Geruchsbildung zu vermeiden und die Dichtung zu schonen.

13. Gerät transportieren

Transportieren Sie das Gerät nach Möglichkeit immer senkrecht. Ggf. ist ein Transport auch auf dem Geräterücken möglich.

14. Fehlerbehebung

Technische Störungen		
Störung	**Mögliche Ursache**	**Behebung**
Das Gerät startet nicht.	Sicherung defekt oder FI-Schutzschalter ausgelöst	▶ Wechseln Sie die Sicherung bzw. schalten Sie den FI-Schutzschalter wieder ein. Achten Sie darauf, dass der Stromkreis mit mindestens 10 Ampere gesichert ist.
		▶ Schalten Sie das Gerät ein.
	Tür des Gerätes ist nicht vollständig geschlossen	▶ Schließen Sie die Tür korrekt.
Das Wasser wurde nicht aus dem Geschirrspüler gepumpt.	Wasserablaufschlauch ist geknickt	▶ Verlegen Sie den Schlauch so, dass dieser nicht geknickt ist.
	Filter verstopft	▶ Reinigen Sie den Filter regelmäßig.
	Siphon verstopft	▶ Prüfen Sie den Siphon. Achten Sie darauf, dass der Wasserablaufschlauch ordnungsgemäß installiert ist.

Allgemeine Störungen		
Störung	**Mögliche Ursache**	**Behebung**
Schaum im Gerät	Falscher Reiniger	▶ Benutzen Sie nur Reiniger, der für Haushaltsgeschirrspülmaschinen geeignet ist. ▶ Wenn Schaum entstanden ist, öffnen Sie das Gerät und warten Sie ca. 20-30 Minuten, bis sich der Schaum zurückgebildet hat. ▶ Befüllen Sie den Wassertank mit 1,5 Liter Wasser und lassen Sie das Wasser manuell ab. ▶ Ggf. Vorgang mehrfach wiederholen, bis der Schaum weggespült wurde.
Fleckiges Gerätezubehör	Reiniger mit Farbzusätzen wurde verwendet.	▶ Verwenden Sie nur Reiniger ohne Farbzusätze.
Weiße Ablagerungen im Innern des Gerätes	Hartes/kalkhaltiges Leitungswasser	▶ Reinigen Sie das Gerät mit einem feuchten Schwamm mit etwas Reiniger für Geschirrspüler. Tragen Sie Gummihandschuhe während des Reinigens. Verwenden Sie immer nur Reiniger für Haushaltsgeschirrspüler.
Rostflecken auf dem Essbesteck	Das betroffene Besteck ist nicht rostfrei.	▶ Nur spülmaschinengeeignetes Besteck verwenden.
	Es wurde kein Programm gestartet, nachdem Salz eingefüllt wurde.	▶ Starten Sie immer das Schnell-Programm ohne Geschirr, nachdem Sie Salz hinzugefügt haben.

Geräusch		
Störung	**Mögliche Ursache**	**Behebung**
Klopfendes/ Rasselndes Geräusch im Gerät	Der Sprüharm stößt gegen Geschirr bzw. gegen ein Teil im Geschirrkorb oder ein Teil des Geschirrs sitzt nicht fest im Korb.	▶ Stoppen Sie das Programm und ordnen Sie das Geschirr anders an.

Unbefriedigendes Waschergebnis		
Störung	**Mögliche Ursache**	**Behebung**
Das Geschirr ist nicht sauber.	Das Geschirr wurde nicht korrekt eingeräumt.	▶ Geschirr korrekt einräumen (siehe Kapitel „8.7. Einräumen des Geschirrs und Bestecks“ auf Seite 25).
	Das gewählte Programm war nicht geeignet.	▶ Wählen Sie ein intensiveres Programm (siehe Kapitel „9.6. Spülprogramm wählen“ auf Seite 32.
	Es wurde nicht genug Reiniger verwendet.	▶ Verwenden Sie mehr oder einen anderen Reiniger.
	Geschirrteile blockieren den Weg des Sprüharms.	▶ Ordnen Sie das Geschirr anders an, so dass sich der Sprüharm frei bewegen kann.
	Der Filter ist nicht oder nicht richtig eingelegt.	▶ Reinigen und/oder legen Sie den Filter richtig ein. Reinigen Sie außerdem den Sprüharm (siehe Kapitel „10.3. Gerät reinigen“ auf Seite 36“).
Die Gläser sind fleckig.	Kombination von weichem Wasser und zu viel Reiniger.	▶ Verwenden Sie weniger Reiniger, wenn Sie weiches Wasser haben und nutzen Sie das kürzeste Spülprogramm, um Gläser richtig zu reinigen.
Schwarze oder graue Flecken auf dem Geschirr.	Aluminiumbesteck/-zubehör ist mit den Tellern in Berührung gekommen.	▶ Verwenden Sie einen milden Reiniger, um die Flecken zu entfernen.

Unbefriedigendes Waschergebnis		
Störung	**Mögliche Ursache**	**Behebung**
Im Reinigerfach befindet sich nach dem Spülgang noch Reiniger.	Der Deckel des Reinigerfaches wurde von Geschirr blockiert.	▶ Ordnen Sie das Geschirr anders an.

Unbefriedigendes Trocknungsergebnis		
Störung	**Mögliche Ursache**	**Behebung**
Das Geschirr wird nicht getrocknet.	Das Geschirr wurde nicht korrekt eingeräumt.	▶ Geschirr korrekt einräumen (siehe Kapitel „8.7. Einräumen des Geschirrs und Bestecks“ auf Seite 25).
	Das Geschirr wurde zu früh entnommen.	▶ Entnehmen Sie das Geschirr nicht direkt, nachdem das Programm beendet ist. Öffnen Sie die Tür etwas, damit der Dampf entweichen kann. Entnehmen Sie das Geschirr, wenn es noch leicht warm ist.
Das Geschirr wird nicht getrocknet.	Falsches Programm gewählt.	▶ In Programmen mit kurzer Laufzeit ist die Temperatur niedriger. Wählen Sie ein Programm mit längerer Laufzeit und höherer Temperatur.

15. Fehlermeldungen

Fehlermeldung	Problem	Behebung
E1	Wird während des Wassereinlassvorgangs nicht die vordefinierte Wassermenge nach 4 Minuten erreicht oder nach 60 Sekunden und 30 Impulsen kein Wassereinlass erkannt, wird der Fehler E1 ausgegeben.	▶ Wasserversorgung überprüfen ▶ Eingangsventil überprüfen ▶ Ablaufventil überprüfen ▶ Durchflussmesser-, Ablassventil- oder Pumpenausfall, kontaktieren Sie den Service.
E3	Spültemperatur wird nicht erreicht	▶ Heizelement-/Thermistor-Fehler, kontaktieren Sie den Service.
E4	Das Gerät läuft über/ ist undicht.	▶ Achten Sie darauf, dass die Tür richtig geschlossen ist und der Wasserzu- und –ablauf korrekt angeschlossen sind. ▶ Drehen Sie die Wasserversorgung ab. ▶ Wenn sich Wasser auf dem Geräteboden durch Überfüllung befindet, entfernen Sie das Wasser vor einem erneuten Start des Geschirrspülers.
Ed	Fehlanzeigen am Bedienfeld	▶ Kontaktieren Sie den Service.
	Salzbehälter leer	▶ Salzbehälter nachfüllen

16. Entsorgung

VERPACKUNG

Ihr Gerät befindet sich zum Schutz vor Transportschäden in einer Verpackung. Verpackungen sind aus Materialien hergestellt, die umweltschonend entsorgt und einem fachgerechten Recycling zugeführt werden können.

GERÄT

Alle mit dem nebenstehenden Symbol gekennzeichneten Altgeräte dürfen nicht im normalen Hausmüll entsorgt werden.

Entsprechend Richtlinie 2012/19/EU ist das Gerät am Ende seiner Lebensdauer einer geordneten Entsorgung zuzuführen.

Dabei werden im Gerät enthaltene Wertstoffe der Wiederverwertung zugeführt und die Belastung der Umwelt vermieden.

Geben Sie das Altgerät an einer Sammelstelle für Elektroschrott oder einem Wertstoffhof ab.

Wenden Sie sich für nähere Auskünfte an Ihr örtliches Entsorgungsunternehmen oder Ihre kommunale Verwaltung.

17. Technische Daten

Stromversorgung	220–240 V~ 50 Hz
Leistungsaufnahme	730-860 W
Kapazität	bis zu 2 Maßgedecke (ø 24 cm)
Einlasswasserdruck	0,04 – 1,0 MPa (0,4 – 10 Bar)
Heißwasseranschluss	max. 70 °C
Schutzklasse	I
Gewicht, netto	13,5 kg

17.1. Produktdatenblatt

Name oder Handelsmarke des Lieferanten:	MEDION®
Anschrift des Lieferanten:	MEDION AG Am Zehnthof 77 45307 Essen Deutschland
Modellkennung:	MD 37217

Allgemeine Produktparameter				
Paramter	**Wert**	**Parameter**	**Wert**	
Nennkapazität* (ps)	2	Abmessungen in cm	Höhe	43,5
			Breite	42,0
			Tiefe	44
EEI*	62,9	Energieeffizienzklasse*	G	
Index Reinigungsleistung*	1,13	Index Trocknungsleistung*	0,87	
Energieverbrauch in kWh [pro Zyklus], basierend auf dem Öko-Programm mit Kaltwasserbefüllung. Der tatsächliche Energieverbrauch hängt davon ab, wie das Gerät genutzt wird.	0,396	Wasserverbrauch in Liter [pro Zyklus], basierend auf dem Öko-Programm. Der tatsächliche Wasserverbrauch hängt vom Gebrauch des Geräts und von der Wasserhärte ab.	5,0	
Programmdauer (a) (h:min)	2:40	Type	Tischgerät	
Luftschall-Lärmemissionen* (dB(A) re 1 pW)	58	Luftschall-Emissionsklasse*	D	
Leistungsaufnahme im ausgeschalteten Zustand (W)	0,49	Leistungsaufnahme im eingeschalteten Zustand (W)	N/A	
Startverzögerung(W) (falls zutreffend)	1,0	Heimnetz-Bereitschaftsmodus (W) (falls zutreffend)	N/A	
Mindestlaufzeit der vom Hersteller angebotenen Garantie:		36 Monate ab Kaufdatum		
Weitere Angaben:		Scannen Sie den auf dem Energielabel abgebildeten QR-Code, um das vollständige Produktdatenblatt als Download zu erhalten.		
* bei Spülgängen ECO (Das Programm ECO wird für den Testlauf nach EN 60436 verwendet.).				

18. EU-Konformitätsinformation

Hiermit erklärt die MEDION AG, dass das Produkt mit den folgenden europäischen Anforderungen übereinstimmt:

- EMV-Richtlinie 2014/30/EU
- Niederspannungsrichtlinie 2014/35/EU
- Öko-Design-Richtlinie 2009/125/EG
- RoHS-Richtlinie 2011/65/EU.
- Verordnung (EU) 2019/2022
- Verordnung (EU) 2019/2017

19. Serviceinformationen

Sollte Ihr Gerät einmal nicht wie gewünscht und erwartet funktionieren, wenden Sie sich zunächst an unseren Kundenservice. Es stehen Ihnen verschiedene Wege zur Verfügung, um mit uns in Kontakt zu treten:

- In unserer Service-Community treffen Sie auf andere Benutzer sowie unsere Mitarbeiter und können dort Ihre Erfahrungen austauschen und Ihr Wissen weitergeben.
  Sie finden unsere Service-Community unter community.medion.com.
- Gerne können Sie auch unser Kontaktformular unter www.medion.com/contact nutzen.
- Selbstverständlich steht Ihnen unser Serviceteam auch über unsere Hotline oder postalisch zur Verfügung.

Öffnungszeiten	Rufnummer
Mo. - Fr.: 08:00 - 21:00 Sa. / So.: 10:00 - 18:00	✆ 01 928 7661
Serviceadresse	
MEDION Service Center **Franz-Fritsch-Str. 11** **4600 Wels** **Österreich**	

Diese und viele weitere Bedienungsanleitungen stehen Ihnen über das Serviceportal www.medion.com/at/service/start/ zum Download zur Verfügung.
Dort finden Sie auch Treiber und andere Software zu diversen Geräten.
Sie können auch den nebenstehenden QR Code scannen und die Bedienungsanleitung über das Serviceportal auf Ihr mobiles Endgerät laden.

20. Datenschutzerklärung

Sehr geehrter Kunde!
Wir teilen Ihnen mit, dass wir, die MEDION AG, Am Zehnthof 77, D-45307 Essen als Verantwortliche Ihre personenbezogenen Daten verarbeiten.
In datenschutzrechtlichen Angelegenheiten werden wir durch unseren betrieblichen Datenschutzbeauftragten, erreichbar unter MEDION AG, Datenschutz, Am Zehnthof 77, D-45307 Essen; datenschutz@medion.com unterstützt. Wir verarbeiten Ihre Daten zum Zweck der Garantieabwicklung und damit zusammenhängender Prozesse (z. B. Reparaturen) und stützen uns bei der Verarbeitung Ihrer Daten auf den mit uns geschlossenen Kaufvertrag.
Ihre Daten werden wir zum Zweck der Garantieabwicklung und damit zusammenhängender Prozesse (z. B. Reparaturen) an die von uns beauftragten Reparaturdienstleister übermitteln. Wir speichern Ihre personenbezogenen Daten im Regelfall für die Dauer von drei Jahren, um Ihre gesetzlichen Gewährleistungsrechte zu erfüllen.
Uns gegenüber haben Sie das Recht auf Auskunft über die betreffenden personenbezogenen Daten sowie auf Berichtigung, Löschung, Einschränkung der Verarbeitung, Widerspruch gegen die Verarbeitung sowie auf Datenübertragbarkeit.
Beim Auskunfts- und beim Löschungsrecht gelten jedoch Einschränkungen nach den §§ 34 und 35 BDSG (Art. 23 DS-GVO), darüber hinaus besteht ein Beschwerderecht bei einer zuständigen Datenschutzaufsichtsbehörde (Art. 77 DS-GVO i. V. m. § 19 BDSG). Für die MEDION AG ist das die Landesbeauftragte für Datenschutz und Informationsfreiheit Nordrhein Westfalen, Postfach 200444, D-40212 Düsseldorf, www.ldi.nrw.de.
Die Verarbeitung Ihrer Daten ist für die Garantieabwicklung erforderlich; ohne Bereitstellung der erforderlichen Daten ist die Garantieabwicklung nicht möglich.

21. Impressum

Copyright © 2021
Stand: 15.02.2021
Alle Rechte vorbehalten.

Diese Bedienungsanleitung ist urheberrechtlich geschützt.
Vervielfältigung in mechanischer, elektronischer und jeder anderen Form ohne die schriftliche Genehmigung des Herstellers ist verboten.

Das Copyright liegt bei der Firma:
MEDION AG
Am Zehnthof 77
45307 Essen
Deutschland

Bitte beachten Sie, dass die oben stehende Anschrift keine Retourenanschrift ist. Kontaktieren Sie zuerst immer unseren Kundenservice.

Kazalo

1. Informacije o teh navodilih za uporabo ... 51
1.1. Pomen znakov ... 51
2. Namenska uporaba ... 53
3. Varnostna navodila ... 54
4. Obseg dobave ... 59
5. Deli naprave ... 60
5.1. Prednja stran ... 60
5.2. Upravljalna plošča ... 61
5.3. Zadnja stran naprave ... 62
6. Možni prikazi na zaslonu ... 62
7. Namestitev ... 63
7.1. Postavitev in izravnava ... 63
7.2. Priklop vode ... 63
7.3. Ročno polnjenje vode ... 64
7.4. Priklop odtoka vode ... 64
7.5. Priključitev na električno omrežje ... 67
8. Priprava naprave ... 67
8.1. Odpiranje vrat ... 67
8.2. Zapiranje vrat ... 67
8.3. Dodajanje soli v napravo ... 68
8.4. Nastavitev porabe soli ... 69
8.5. O čistilnem sredstvu za pomivalni stroj ... 70
8.6. Dodajanje čistilnega sredstva ... 70
8.7. Zlaganje posode in pribora ... 71
9. Uporaba pomivalnega stroja ... 76
9.1. Vklop naprave ... 76
9.2. Dodatno spiranje/dodatno sušenje ... 77
9.3. Menjava programa ... 77
9.4. Odpiranje med delovanjem ... 78
9.5. Uporaba zamika vklopa ... 78
9.6. Izbira programa pomivanja ... 79
9.7. Zaključek programa pomivanja ... 81
10. Čiščenje in vzdrževanje ... 82
10.1. Črpanje vode iz rezervoarja za vodo ... 82
10.2. Filtrirni sistem ... 82
10.3. Čiščenje naprave ... 83
11. Zaščita proti zmrzovanju ... 85
12. Daljše obdobje neuporabe ... 85
13. Prevoz naprave ... 86
14. Odpravljanje težav ... 86

15. Javljanje napak 89
16. Odlaganje med odpadke 90
17. Tehnični podatki 91
17.1. Podatkovni list izdelka 91
18. Informacije o skladnosti EU 92
19. Informacije o servisu 93
20. Izjava o varstvu podatkov 93
21. Kolofon 94

1. Informacije o teh navodilih za uporabo

Zahvaljujemo se vam, da ste se odločili za naš izdelek. Želimo vam veliko veselja ob uporabi naprave.

Pred uporabo skrbno preberite varnostna in celotna navodila. Upoštevajte opozorila na napravi in v navodilih za uporabo.

Navodila za uporabo vedno hranite na dosegljivem mestu. Če napravo prodate ali izročite drugi osebi, ji hkrati z napravo obvezno izročite tudi ta navodila za uporabo, saj so pomemben sestavni del izdelka.

1.1. Pomen znakov

Če je razdelek besedila označen z enim od naslednjih opozorilnih simbolov, preprečite opisano nevarnost, da preprečite morebitne posledice.

NEVARNOST!
Opozorilo na neposredno smrtno nevarnost!

OPOZORILO!
Opozorilo na možno nevarnost smrti in/ali hudih nepopravljivih telesnih poškodb!

POZOR!
Opozorilo na morebitne srednje hude in/ali lažje telesne poškodbe!

OBVESTILO!
Upoštevajte navodila, da se izognete materialni škodi!

Dodatne informacije o uporabi naprave!

Upoštevajte navodila v navodilih za uporabo!

Opozorilo na nevarnost zaradi električnega udara!

Opozorilo na nevarnost zaradi eksplozivnih snovi!

Oznaka CE
Izdelki, označeni s tem simbolom, izpolnjujejo zahteve iz direktiv EU (glejte poglavje »Informacije o skladnosti«).

Simbol za izmenični tok

Uporaba v notranjih prostorih
Naprave s tem simbolom so primerne le za uporabo v notranjih prostorih.

Napravo zavrzite na okolju prijazen način (glejte poglavje »Odlaganje med odpadke«)

Zelena pika označuje prodajno embalažo, ki se z dvojnim sistemom zbiranja in recikliranja odstrani oz. reciklira v skladu z Uredbo o ravnanju z embalažo in odpadno embalažo.

Oznake embalažnega materiala za ločevanje odpadkov. Oznake s kraticami (a) in številkami (b) imajo naslednji pomen: 1–7: umetne mase/20–22: papir in karton/80–98: sestavljeni materiali.

Embalažo zavrzite na okolju prijazen način (glejte poglavje »Odlaganje med odpadke«).

- Alineja/informacija o dogodkih med uporabo naprave

▶ Navodilo za ravnanje, ki ga je treba opraviti

■ Varnostna navodila, ki jih morate upoštevati

2. Namenska uporaba

To napravo lahko uporabljate samo za čiščenje posode in jedilnega pribora.

- Uporabljajte samo posodo, primerno za pomivanje v pomivalnem stroju. Pri nakupu posode bodite pozorni na oznake, kot sta »obstojno pri pomivanju v pomivalnem stroju« ali »primerno za pomivalni stroj«.

Naprava je namenjena zasebni uporabi v gospodinjstvu in pri opravilih, podobnih gospodinjskim, na primer

- v kuhinjah za zaposlene v trgovinah, pisarnah in drugih poslovnih prostorih;
- na kmetijskih posestvih;
- za stranke v hotelih, motelih in drugih stanovanjskih objektih;
- v penzionih z zajtrkom.

Naprava ni namenjena za poslovno in industrijsko uporabo.

Če naprave ne uporabljate skladno s predvideno uporabo, garancija preneha veljati:

- Naprave ne spreminjajte brez našega dovoljenja in ne uporabljajte nobenih dodatnih naprav, ki jih ni odobrilo ali dobavilo naše podjetje.
- Uporabljajte le nadomestne dele in dodatno opremo, ki jih je odobrilo ali dobavilo naše podjetje.
- Upoštevajte vse informacije v teh navodilih za uporabo, zlasti varnostna navodila. Vsaka drugačna uporaba je nenamenska in lahko povzroči telesne poškodbe ali materialno škodo.

3. Varnostna navodila

POMEMBNI VARNOSTNI NAPOTKI – POZORNO PREBERITE IN SHRANITE ZA NADALJNJO UPORABO!

OPOZORILO!

Nevarnost telesnih poškodb!

Pri neustrezni uporabi lahko pride do telesnih poškodb.

- Napravo in dodatno opremo hranite nedosegljivo otrokom.
- Napravo smejo uporabljati otroci, stari 8 let in več, in osebe z omejenimi telesnimi, zaznavnimi ali duševnimi sposobnostmi ali s pomanjkanjem izkušenj in/ali znanja, če so pod nadzorom ali če so bili poučeni o varni uporabi naprave ter razumejo nevarnosti, do katerih lahko pride pri uporabi naprave.
- Otroci se z napravo ne smejo igrati.
- Otroci naprave ne smejo čistiti in izvajati uporabniškega vzdrževanja brez nadzora.
- Nadzorujte otroke, ki se zadržujejo v bližini pomivalnega stroja. Med drugim obstaja nevarnost, da se otroci zaprejo v pomivalni stroj.

NEVARNOST!

Nevarnost telesnih poškodb!

Če kdo pogoltne ali vdihne majhne dele ali folije, obstaja nevarnost zadušitve.

- Ves embalažni material (vrečke, kose polistirena itd.) hranite zunaj dosega otrok.
- Ne dovolite, da se otroci igrajo z embalažnim materialom.

OPOZORILO!

Nevarnost telesnih poškodb!

Obstaja nevarnost telesnih poškodb. Čistila za pomivalni stroj so močno alkalna; zaužitje je zelo nevarno in lahko povzroči razjede.

- Preprečite stik z očmi in kožo.
- Čistila vedno hranite zunaj dosega otrok.
- Otroci naj ne bodo v bližini odprtih vrat naprave, saj je v njej lahko čistilo.

OPOZORILO!

Nevarnost telesnih poškodb!

Obstaja nevarnost telesnih poškodb zaradi koničastih predmetov.

- Nože in druge predmete z ostrimi konicami postavite v košaro s konico, obrnjeno navzdol, ali v vodoravni položaj.

OPOZORILO!

Nevarnost električnega udara!

Zaradi delov pod napetostjo je prisotna nevarnost električnega udara.

- Napravo priključite samo v ustrezno nameščeno in prosto dostopno električno vtičnico. Napetost električnega omrežja na kraju uporabe mora biti v skladu s tehničnimi podatki naprave. Vtičnica mora biti zaščitena z varovalko za najmanj 10 amperov.
- Ne uporabljajte nobenih kabelskih podaljškov.
- Napravo vklopite oz. izklopite s stikalom ⏻. Naprava je brez napetosti, šele ko povlečete omrežni vtič iz vtičnice. Vtičnica mora biti vedno prosto dostopna.
- Prepričajte se, da električni kabel ni poškodovan in speljan pod napravo ali čez ostre robove.

- Če je električni kabel naprave poškodovan, ga mora proizvajalec ali njegova služba za stranke ali podobno kvalificirana oseba zamenjati, da preprečite nevarnosti.
- Napravo postavite samo v zaščiten suh prostor.

OPOZORILO

Nevarnost eksplozije!

Pod določenimi pogoji se lahko v sistemu tople vode, ki se ni uporabljal več kot dva tedna, nabere vodikov plin. VODIKOV PLIN JE ZELO EKSPLOZIVEN!

- Če pomivalnega stroja dlje časa niste uporabljali, odprite vse pipe z vročo vodo in pustite vodo teči nekaj minut, preden pomivalni stroj znova uporabite. Tako iz sistema sprostite nakopičen vodikov plin.
- Ker se lahko vodikov plin vname, se med tem opravilom izogibajte odprtemu ognju in ne kadite.

POZOR!

Nevarnost opeklin!

Obstaja nevarnost opeklin zaradi dotikanja vročih površin!

Če odprete vrata med delovanjem programa, lahko pri tem uhaja vroča voda/para, kar lahko povzroči opekline.

- Naprava deluje z vodo pri visokih temperaturah. Zaradi visokih temperatur in nastajajoče vodne pare smejo otroci napravo uporabljati samo pod nadzorom odraslih.
- Preden napravo izpraznite, počakajte, da se ohladi. Med ali takoj po uporabi se ne dotikajte grelnih elementov pomivalnega stroja.
- Pomivalni stroj zaženite, šele ko so vrata dobro zaprta.
- Vrat pomivalnega stroja ne odprite do konca, pač pa počakajte pribl. 3 sekunde, da se pršilna ročica preneha vrteti, nato lahko vrata odprete do konca.

POZOR!

Nevarnost telesnih poškodb!

Obstaja nevarnost telesnih poškodb zaradi nepravilnega ravnanja z napravo.

- Po zaključenem postopku pomivanja vrata naprave ponovno zaprite, saj obstaja nevarnost, da se ob odprta vrata spotaknete.
- Ko so vrata naprave odprta, nanje ne postavljajte težkih predmetov. Naprava se lahko prevrne naprej.

OBVESTILO!

Možnost materialne škode!

Zaradi napačnega polnjenja se lahko posoda poškoduje.

- Uporabljajte samo posodo, primerno za pomivanje v pomivalnem stroju. Pri nakupu posode bodite pozorni na oznake, kot sta »obstojno pri pomivanju v pomivalnem stroju« ali »primerno za pomivalni stroj«.
- Pazite, da plastični deli posod med delovanjem ne pridejo v stik z grelnim elementom.

OBVESTILO!

Možnost materialne škode!

Zaradi nepravilne namestitve ali uporabe naprave obstaja nevarnost materialne škode ali poškodb, ki jih povzroči voda.

- Naprave ne postavljajte v prostore, v katerih obstaja nevarnost zmrzali, saj lahko počena napeljava povzroči znatno škodo.
- Napravo postavite na ravno in stabilno površino, ki lahko nosi težo naprave in posode v njej.
- Če boste z napravo nadomestili staro napravo, za priključek nikakor ne uporabite starih kompletov gibkih cevi. Napravo priključite s priloženimi novimi kompleti gibkih cevi.
- Napravo priklopite na dovod pitne vode s temperaturo do 70 °C.

- Uporabljajte samo priloženo dodatno opremo ali opremo, ki je v teh navodilih označena kot primerna.
- Uporabljajte samo sredstvo za pomivanje posode in sredstvo za izpiranje, ki je primerno za pomivalni stroj. Ne uporabljajte mila, pralnega sredstva za perilo ali sredstva za pranje rok.
- Naprava je prostostoječa. Ne postavljajte je v vgradno pohištvo.
- Napravo uporabljajte izključno v zaprtih prostorih.
- Naprave ne izpostavljajte izrednim razmeram. Izogibati se morate:
  - visoki vlažnosti zraka ali mokroti;
  - izjemno visokim ali nizkim temperaturam;
  - neposredni sončni svetlobi;
  - odprtemu ognju.
- Naprave ne postavljajte v bližino virov toplote.
- Stroj je predviden za do 2 pogrinjka (ø 24 cm). Naprave ne napolnite preveč.

Kemični dodatki v prevlekah pohištva lahko reagirajo z materialom na nogah naprave, kar povzroči ostanke na površini pohištva.

- Po možnosti postavite napravo na podlago, ki ni občutljiva na vročino in vodo.

4. Obseg dobave

NEVARNOST!

Nevarnost zadušitve!

Če kdo pogoltne ali vdihne majhne dele ali folije, obstaja nevarnost zadušitve.

- Embalažno folijo hranite zunaj dosega otrok.
- Ne dovolite, da se otroci igrajo z embalažnim materialom.

- Izdelek vzemite iz embalaže in odstranite vso embalažo.
- Preverite popolnost in celovitost dobave ter če dobava ni popolna ali je poškodovana, nas o tem obvestite v roku 14 dni od nakupa.

V vašem kompletu so:

- Namizni pomivalni stroj
- Košara za posodo
- Košara za pribor
- Cev za dovod vode s priključkom cevi
- Odtočna cev za vodo
- Merilna posodica
- Držalo za otroške stekleničke
- Navodila za uporabo s podatki o garanciji

Po izdelavi naprave je bilo opravljeno testno delovanje z vodo. Normalno je, da je v napravi še vedno nekaj vode.

5. Deli naprave

5.1. Prednja stran

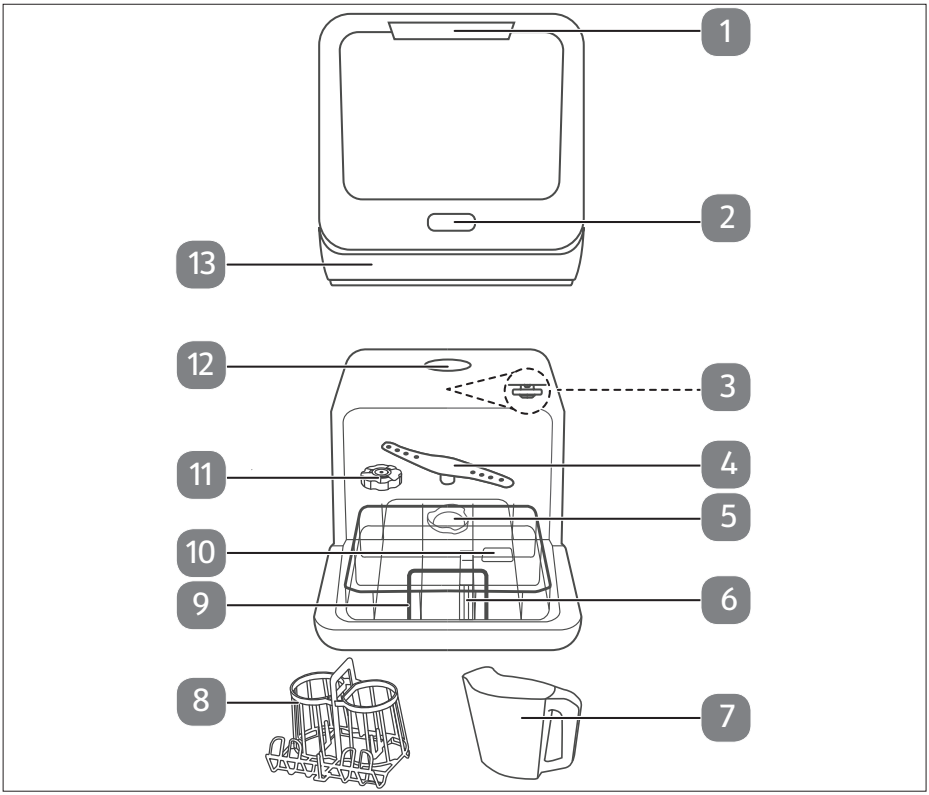

Sl. A

1) Vdolbina ročaja
2) Upravljalna plošča
3) Zgornja pršilna ročica (v notranjosti)
4) Spodnja pršilna ročica
5) Filter
6) Košara za posodo
7) Merilna posodica
8) Držalo za otroške stekleničke
9) Košara
10) Posoda za čistilno sredstvo za pomivalni stroj
11) Posoda za sol
12) Odprtina za rezervoar za vodo s pokrovom
13) Podstavek

5.2. Upravljalna plošča

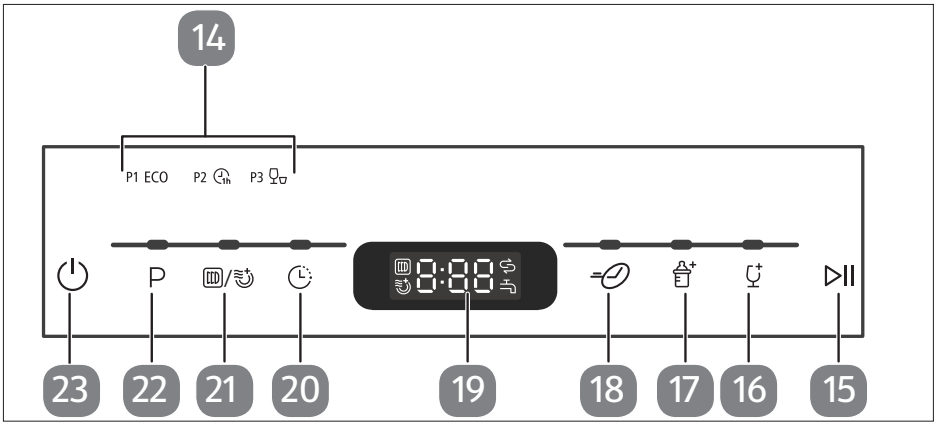

Sl. B

14) Prikaz delovanja programa pomivanja je aktiven (P1, P2 ali P3)
15) Tipka ▷II za zagon ali prekinitev programa pomivanja
16) Tipka za program pomivanja stekla
17) Tipka za program pomivanja otroških stekleničk
18) Tipka za kratki program
19) Zaslon
20) Tipka za časovnik: časovna zakasnitev vklopa
21) Tipka / za dodatno funkcijo: dodatno spiranje, dodatno sušenje
22) Tipka P za izbiro programa (P1, P2 ali P3)
23) Tipa za vklop ali izklop naprave

5.3. Zadnja stran naprave

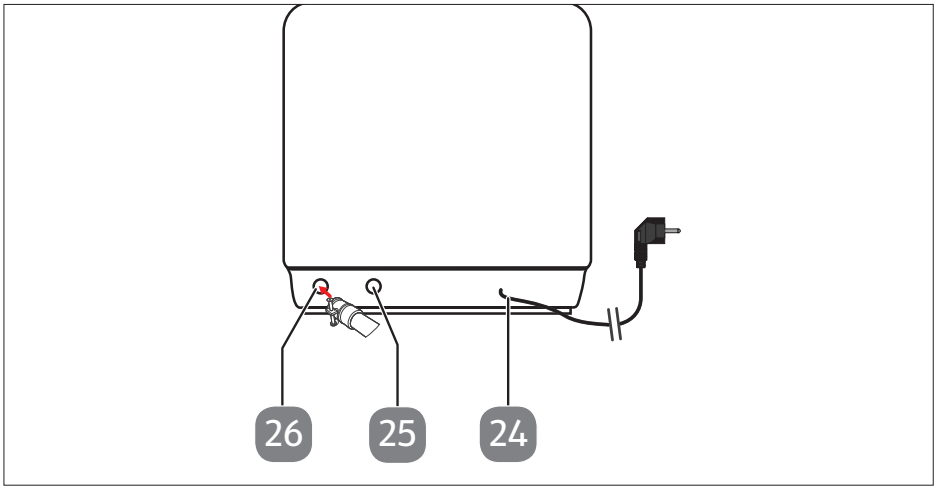

Sl. C

24) Električni kabel z vtičem
25) Priključek za dovod vode
26) Priključek za odtok vode

6. Možni prikazi na zaslonu

Dodatno spiranje je aktivno

Dodatno sušenje je aktivno

Opozorilna lučka: premalo posebne soli

Opozorilna lučka: premalo vode

0:00 Prikaz časa delovanja

7. Namestitev

OPOZORILO!

Nevarnost električnega udara in materialne škode!

Če je naprava nepravilno priklopljena, obstaja nevarnost električnega udara in materialne škode.

- Priključitev na električno in vodovodno napeljavo lahko izvede izključno strokovno usposobljena oseba.

7.1. Postavitev in izravnava

- Napravo postavite na stabilno in ravno površino v bližini odtoka ter vodnega priključka:
  - na mizo/kuhinjski pult;
  - v prezračeno omarico.
- Električni vtič (24) priklopite v pravilno vgrajeno in prosto dostopno električno vtičnico šele, ko sta dovod in odtok vode pravilno izvedena (glejte naslednje poglavje).

7.2. Priklop vode

Preden dodate vodo, pritisnite tipko ⏻, da vklopite pomivalni stroj.

OBVESTILO!

Poškodbe naprave!

Pri nepravilnem priklopu naprave obstaja nevarnost poškodovanja naprave.

- Cev mora biti položena brez pregibov in skrbno priključena.

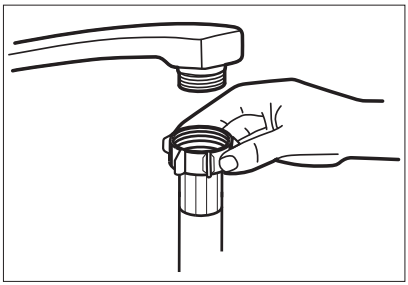

Sl. D

- Dovodno cev za vodo (25) priklopite na pipo s hladno vodo z navojem velikosti 3/4 palca (glejte **sl. D**). Dovodno cev lahko priključite tudi na pipo z vročo vodo, če temperatura vode ne presega 60 °C.

S tem skrajšate čas pomivanja za pribl. 15 minut.

- Priključek cevi ročno trdno privijte.

Cev za vodo je primerna za vodni tlak pribl. 10 barov. Priporočamo, da po uporabi dovod vode zaprete, zlasti če vaš hišni priključek nima nameščene naprave za razbremenitev tlaka.

7.3. Ročno polnjenje vode

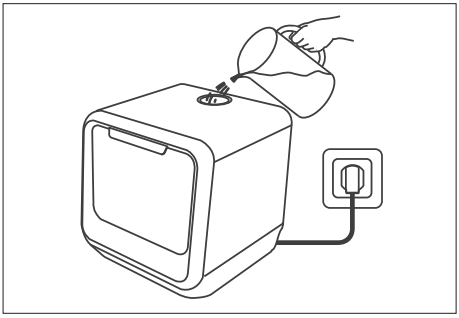

Sl. E

Namesto da uporabite dovod vode prek pipe, lahko napravo ročno napolnite z vodo (glejte **sl. E**).

Polnjenje je potrebno takoj, ko začne svetiti opozorilna lučka . Naprava odda zvočne signale.

- Merilno posodico (7) napolnite s čisto vodo.
- Odstranite pokrov rezervoarja za vodo (12).
- Rezervoar za vodo napolnite z vodo (najv. 5 litrov).
- Namestite pokrov rezervoarja za vodo.

7.4. Priklop odtoka vode

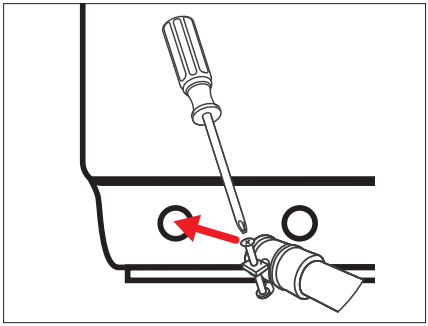

Sl. F

Odtočno cev za vodo priklopite s priključkom za odtok vode (26) na hrbtni strani naprave in jo pritrdite z objemko (glejte **sl. F**).
Odtočno cev lahko priključite na različne načine:

- cev s posebnim priključkom priklopite na odtočno cev ali
- cev speljite v odtočno cev
- ali v umivalnik/posodo.

7.4.1. Povežite cev s sifonom v pomivalnem koritu

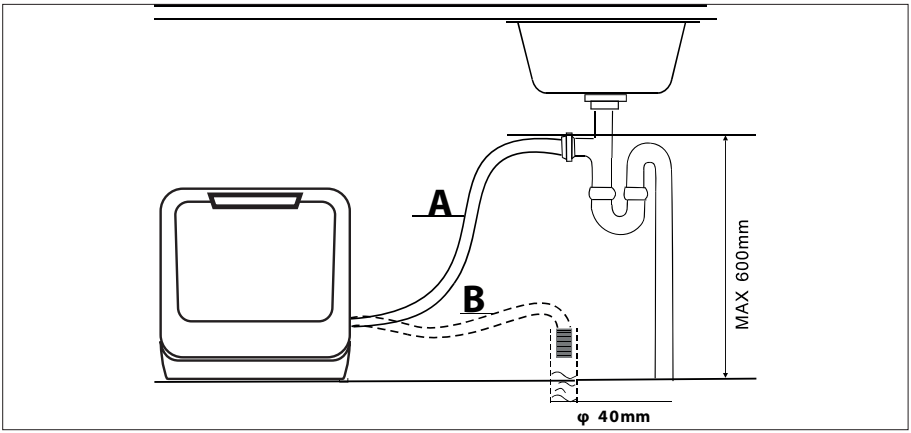

Sl. G

- Povežite odtočno cev s sifonom (za pralne stroje) odtočne cevi pod pomivalnim koritom (glejte **sl. G**). Zagotovite zadosten padec odtočne cevi za vodo. Naprava mora biti nameščena vsaj 4 cm nad odtokom.

Pri priključitvi na sifon boste glede na izvedbo sifona potrebovali adapter za priključitev odtočne cevi. Dobite ga v specializirani trgovini.

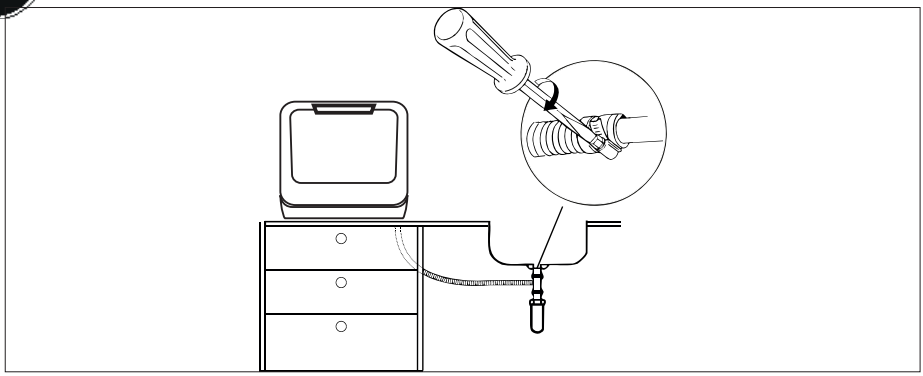

Sl. H

- Konec cevi pritrdite tako, da cev ne more zdrsniti vstran (glejte **sl. H**).

7.4.2. Cev speljite v odtočno cev

OBVESTILO!

Možnost materialne škode!

Obstaja možnost materialne škode zaradi neželenega iztekanja vode.

- Upoštevajte, da je treba v vsakem primeru odtočno cev speljati v odtok na višini 60 cm, sicer je učinkovitost črpalke slabša.
- Konec cevi nikakor ne sme biti v vodi.
- Poskrbite, da dovodna in odtočna cev nista prelomljeni ali stisnjeni.

- Gibko odtočno cev lahko speljete tudi v odtočno cev. Gibko cev v odtočno cev pritrdite tako, da ne more odstopiti in lahko voda nemoteno neposredno odteka iz naprave.
- Odtočno cev lahko podaljšate za največ 100 cm. Uporabite podaljšek, katerega notranji premer znaša vsaj premer originalne cevi, in ustrezen priključek.
- Podaljšek cevi mora biti nameščen po tleh – samo del v bližini odtoka naj vodi navzgor.

7.4.3. Napeljava cevi v pomivalno korito/posodo

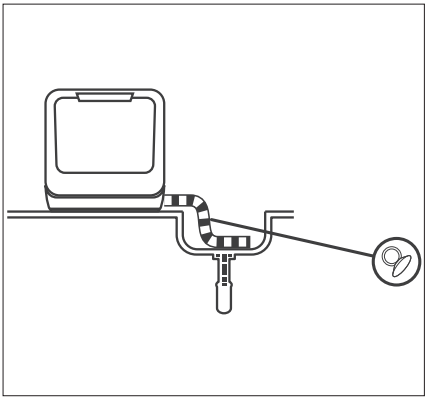

Sl. I

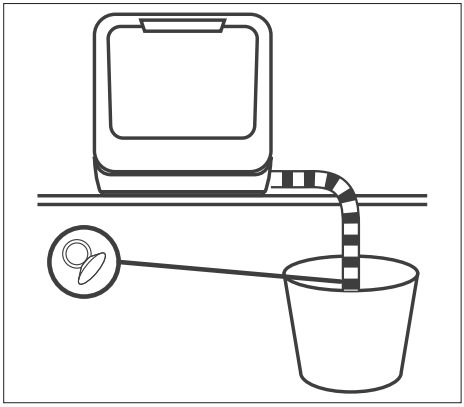

Sl. J

- Konec odtočne cevi obesite v pomivalno korito (glejte **sl. I**) ali dovolj veliko posodo (glejte **sl. J**).
- Zagotovite zadosten padec odtočne cevi za vodo. Naprava mora biti nameščena vsaj 4 cm nad pomivalnim koritom/posodo.
- Za pritrditev odtočne cevi uporabite npr. držalo ali vodilo za cev s priseskom (ni vključeno v obseg dostave), da bo odtočna cev dobro nameščena.

7.5. Priključitev na električno omrežje

- Ko priključite dotok in odtok vode, vstavite električni vtič (24) v vtičnico.
- Vtičnica mora biti prosto dostopna, saj se lahko zgodi, da boste morali napravo hitro odklopiti iz električnega omrežja.

8. Priprava naprave

8.1. Odpiranje vrat

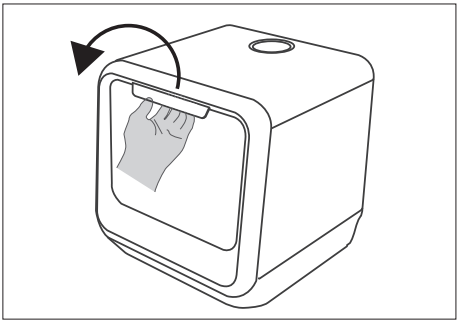

Sl. K

- Primite za vdolbino ročaja (1) in odprite vrata tako, da jih povlečete k sebi. Vrata povsem odprite (glejte **sl. K**).

Če odprete vrata med delovanjem, se pomivanje samodejno prekine.

8.2. Zapiranje vrat

- Košaro za posodo (6) potisnite do konca v napravo.
- Pritisnite vrata, da se slišno zaskočijo.

8.3. Dodajanje soli v napravo

Sol za pomivalni stroj (regeneracijska sol) se uporablja za mehčanje vode s trdoto od 1–2, »srednje trda voda«.

- V napravo načeloma dodajte sol za pomivalni stroj.

OBVESTILO!

Možnost materialne škode!

Obstaja možnost poškodb naprave zaradi uporabe napačne soli.

- Vedno uporabljajte sol za pomivalni stroj/regeneracijsko sol, ki je primerna za pomivalni stroj.
- Običajna gospodinjska sol ni primerna in lahko poškoduje napravo.

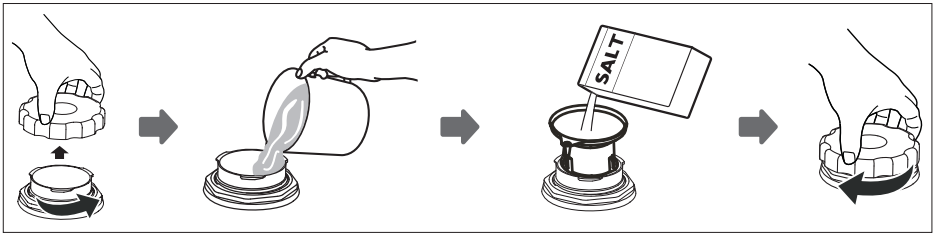

Sl. L

- Odstranite košaro za posodo (6) in odvijte pokrov posode za sol (11).
- Pred prvo uporabo nalijte v posodo za sol 1 l vode (glejte **sl. L**).
- Lijak vstavite v odprtino posode za sol in jo napolnite z 0,13 kg soli za pomivalni stroj. Normalno je, da voda izteče iz posode za sol.
- Ko je posoda napolnjena, ponovno trdno privijte pokrov v desno (glejte **sl. L**).
- Ko dodate sol, vedno zaženite hitri program brez posode, da preprečite poškodbe naprave (glejte poglavje »9.6. Izbira programa pomivanja« na strani 79).

Ko zasveti opozorilna lučka za sol, morate napolniti posodo za sol. Glede na to, koliko soli se napolni, sveti opozorilna lučka naprej.

Če so v napravi prisotni ostanki soli, zaženite hitri program, da se ostanki izperejo.

8.4. Nastavitev porabe soli

- Porabo soli nastavite glede na lokalno trdoto vode.
- V naslednji tabeli preverite, katera nastavitev je potrebna za vašo lokalno trdoto vode.

Po potrebi se o trdoti vode pozanimajte pri vašem dobavitelju vode.

Stopnja trdote vode		Poraba soli Pritisnite ▷II	Prikaz na zaslonu
dH (nemške stopnje trdote)	mmol/l (milimol na liter)		
0–5	0–0,94	1 pritisk	H1
6–11	1,0–2,0	2 pritiska	H2
12–17	2,1–3,0	3 pritiski (tovarniška nastavitev)	H3
18–22	3,1–4,0	4 pritiski	H4
23–34	4,1–6,0	5 pritiskov	H5
35–55	6,1–9,8	6 pritiskov	H6

- Zaprite vrata naprave.
- Pritisnite tipko ⏻ (23) za vklop naprave in urejanje nastavitev.
- Pritisnite in približno 5 sekund držite tipko P (22).
- Nato večkrat pritisnite tipko P v skladu z zgornjo tabelo, da nastavite porabo soli.
- Če 5 sekund ne pritisnete nobene tipke več, se naprava preklopi v način pripravljenosti.

8.5. O čistilnem sredstvu za pomivalni stroj

8.5.1. Vrste čistilnih sredstev

Čistilno sredstvo za pomivalni stroj poskrbi za odstranjevanje umazanije s posode in pribora. Uporabljajte čistilna sredstva, ki so načeloma primerna za pomivalni stroj. Obstajajo tri vrste čistilnih sredstev za pomivalni stroj:

- čistilno sredstvo s fosfatom in klorom;
- čistilno sredstvo s fosfatom brez klora;
- čistilno sredstvo brez fosfata in klora.

Običajno čistilna sredstva za pomivalni stroj ne vsebujejo fosfata v prahu. Ker fosfat mehča vodo, sredstva brez njega ne omogočajo mehčanja vode.

- ▶ Če uporabljate čistilno sredstvo brez fosfata, dodajte še sol za pomivalni stroj (glejte poglavje »8.3. Dodajanje soli v napravo« na strani 68).
- ▶ Če uporabljate čistilno sredstvo brez fosfata, povečajte odmerek čistilnega sredstva, da preprečite nastajanje vodnih madežev na posodi in kozarcih.

Čistilna sredstva s klorom nekoliko pobelijo posodo. Barvne madeže in robove se brez klora težje odstrani.

- ▶ V tem primeru izberite program pomivanja z višjo temperaturo.

8.5.2. Koncentrirana čistilna sredstva

Glede na kemično zgradbo ločimo dve vrsti čistilnih sredstev:

- običajna, alkalna čistilna sredstva z jedkimi sestavinami;
- čistilna sredstva z nizko vsebnostjo alkalij in naravnimi encimi.

»Običajni« program pomivanja v povezavi s koncentriranim čistilnim sredstvom zmanjšuje vodne madeže in je boljši za posodo. Ti programi pomivanja so namenjeni optimalnemu odstranjevanju madežev in lahko s koncentriranim čistilnim sredstvom dosežejo enak učinek kot intenzivni program.

8.5.3. Čistilne tablete

Različne sestavine čistilnih tablet (npr. tablet 3 v 1, sredstev za izpiranje, soli) se sčasoma raztopijo ena za drugo. Zaradi kombinacije več sestavin nista več potrebna ločeno sredstvo za izpiranje in/ali sol.

Pri kratkih programih pomivalnega stroja se večje čistilne tablete ne raztopijo v celoti. Pazite, da so tablete primerne za izbrani program pomivanja, in upoštevajte opozorila proizvajalca.

8.6. Dodajanje čistilnega sredstva

NEVARNOST!

Nevarnost razjed!

Čistilna sredstva so kemikalije in vsebujejo ostre ter jedke sestavine.

- ■ Čistilna sredstva hranite zunaj dosega otrok!

Čistilno sredstvo za pomivalni stroj je treba napolniti pred vsakim postopkom pomivanja. Vedno dodajte samo toliko čistilnega sredstva, kot je navedeno v tabeli v poglavju »9.6. Izbira programa pomivanja« na strani 79.

Naprava praviloma potrebuje manj čistilnega sredstva kot običajni pomivalni stroj. Večinoma zadošča za pomivanje popolnoma napolnjenega pomivalnega stroja jedilna žlica čistilnega sredstva. Glede na stopnjo umazanosti je morda potrebnega tudi več čistilnega sredstva.
Čistilno sredstvo vedno dodajte neposredno pred vsakim postopkom pomivanja, da se čistilni prašek ne navlaži in se lahko kasneje pravilno raztopi.

- Odprite vrata naprave.

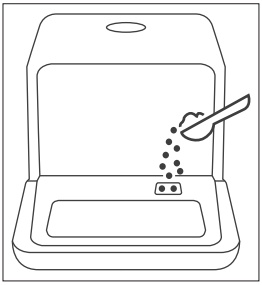

Sl. M

- Prekat za odmerjanje (10), označen s simbolom ////\\\\, napolnite s čistilnim praškom ali vanj vstavite čistilno tableto.

Za dobre rezultate pomivanja priporočamo uporabo čistilnih tablet s sredstvom za izpiranje.

8.7. Zlaganje posode in pribora

OPOZORILO!
Nevarnost telesnih poškodb!
Obstaja nevarnost telesnih poškodb zaradi koničastih predmetov.

- Nože in druge predmete z ostrimi konicami postavite v košaro s konico v vodoravni položaj.

8.7.1. Splošno

- Uporabljajte samo posodo in pribor, primerna za pranje v pomivalnem stroju. Pri nakupu posode bodite pozorni na oznake, kot sta »obstojno pri pomivanju v pomivalnem stroju« ali »primerno za pomivalni stroj«.
- Uporabljajte blago čistilno sredstvo, ki je primerno tudi za občutljivo posodo.

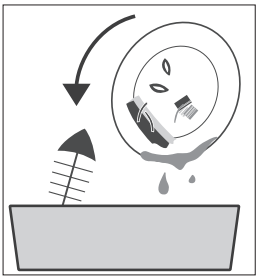

Sl. N

- Odstranite večje ostanke hrane s posode in zasušene ostanke hrane namočite. Posode pred pomivanjem ni treba splakovati pod tekočo vodo.
- Da preprečite poškodbe kozarcev ali pribora, jih ne odstranite iz pomivalnega stroja neposredno po zaključku programa pomivanja. Najprej počakajte, da se posoda nekoliko ohladi.
- Votle predmete, kot so skodelice, kozarci, ponve itd., vstavite z odprtino navzdol, da se v njih ne nabira voda.
- Posoda ne sme ležati ena na drugi ali prekrivati drugih kosov posode.
- Velike kose posode zložite v košaro za posodo.
- Za dobre rezultate čiščenja pomivalnega stroja ne napolnite preveč.

8.7.2. Neprimerna ali pogojno primerna posoda

Neprimerna posoda

- Posoda z elementi iz lesa, roževine, biserovine.
- Plastični deli, ki niso odporni proti toploti.
- Povezani deli posode.
- Posoda iz kositra.
- Kristalno steklo.
- Jekleni deli, ki niso iz nerjavnega jekla.

Pogojno primerna posoda

- Nekatere vrste stekla lahko po več pomivanjih postanejo motne.
- Srebrni in aluminijasti deli lahko izgubijo barvo.
- Glazirani modeli lahko po več pranjih zbledijo.

8.7.3. Primer zlaganja posode v pomivalni stroj

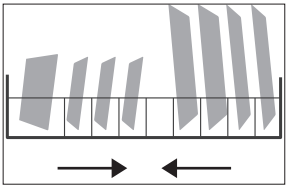

Sl. O

- Košaro za posodo (6) napolnite, kot je prikazano v primeru **sl. O**. Puščica kaže smer vstavljanja.
- Kose posode postavite na predvidena mesta, da dosežete najboljši rezultat čiščenja.

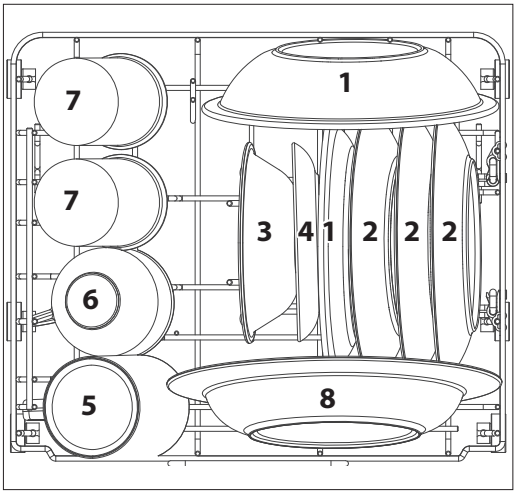

1) Melaminski desertni krožniki
2) Desertni krožniki
3) Desertna skodelica
4) Krožnički
5) Steklene posode
6) Skodelice
7) Steklo
8) Globoki krožniki

Sl. P

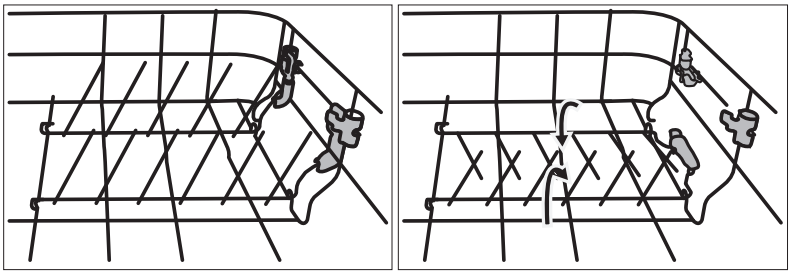

Sl. Q

Če ne potrebujete držal za krožnike, jih lahko zložite in pridobite več prostora, npr. za lonce (glejte **sl. Q**).

- Držalo za krožnike odpnite z modrega držala in zložite držalo za krožnike.

8.7.4. Primer zlaganja pribora

- Pripnite odlagalni prostor za pribor na levi rob košare za posodo.
- Dolge in ostre nože ter jedilni pribor položite vodoravno na odlagalni prostor za pribor.

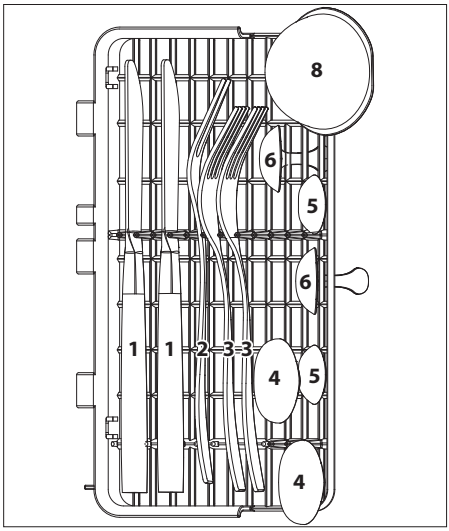

Sl. R

1) Noži
2) Servirne vilice
3) Vilice
4) Jušne žlice
5) Čajne žličke
6) Desertne žličke
7) Servirne žlice
8) Zajemalka za omake

8.7.5. Držalo za otroške stekleničke

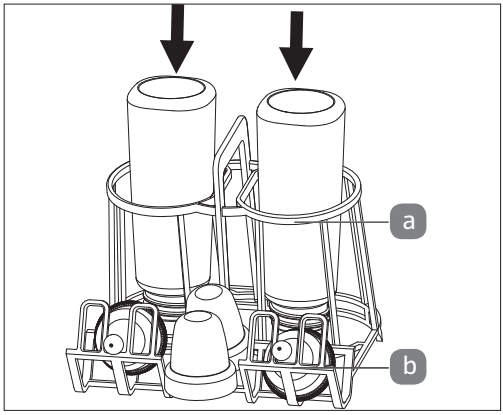

Sl. S

Za čiščenje otroških stekleničk postavite držalo za otroške stekleničke (8) v košaro za posodo in stekleničke z odprtino, obrnjeno navzdol, v odprtino košare (a) (glejte **sl. S**).
Pokrove in cuclje otroških stekleničk postavite na prostor za pokrove (b).

9. Uporaba pomivalnega stroja

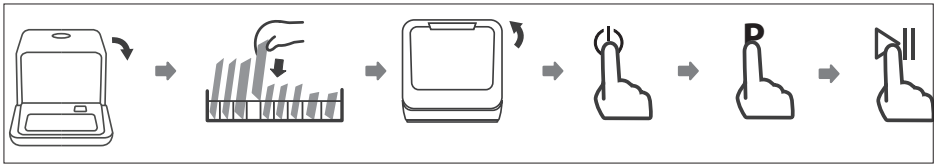

Sl. T

9.1. Vklop naprave

Za zagon naprave storite naslednje:

- Glede na želeni program dodajte čistilno sredstvo in po potrebi sol.
- Napolnite košari za posodo in pribor (6) (glejte poglavje »8.7. Zlaganje posode in pribora« na strani 71) ter potisnite košaro za posodo v pomivalni stroj.
- Električni vtič (24) vstavite v električno vtičnico. Dovod vode popolnoma odprite ali ročno napolnite rezervoar za vodo.
- Pritisnite tipko ⏻ (23) za vklop naprave.

Program P1 utripa in je prikazan izmenično s trajanjem programa.

- Večkrat pritisnite tipko za izbiro programa P (22), da izberete želeni program P1, P2 ali P3, ali pa pritisnite tipko (16) za program pomivanja stekla, tipko (17) za program pomivanja otroških stekleničk ali tipko (18) za kratki program (glejte »9.6. Izbira programa pomivanja« na strani 79). Pri kratkem programu lahko izbirate med vročim (1x pritisnite) in hladnim spiranjem (2x pritisnite).
- Na voljo imate možnost, da pri programih vklopite dodatno spiranje in/ali dodatno sušenje. Pritisnite tipko / (21) (glejte tudi »9.2. Dodatno spiranje/dodatno sušenje«).

Kontrolna lučka za izbrani program sveti.

- Pritisnite tipko ▷II (15), da zaženete program.

Med izvajanjem programa zaslon prikazuje trenutno stanje:

- Segmentni prikaz kaže »**-:--**« – naprava je v načinu pripravljenosti
- Segmentni prikaz kaže »**H:MM**« – program je prekinjen
- Segmentni prikaz kaže »**H:MM**« in utripa – program se izvaja
- Segmentni prikaz kaže »**END**« – program je končan

Če med delovanjem programa pritisnete tipko ▷II, se program prekine. Naprava vsako minuto odda zvočni signal.

- Ponovno pritisnite tipko ▷II, da se program nadaljuje. Program začne ponovno delovati po pribl. 10 sekundah.

9.2. Dodatno spiranje/dodatno sušenje

Pritisnite tipko ▥/⊛, ko nastavite želeni program, če želite dodatno spiranje in/ali sušenje. Vklopite lahko naslednje možnosti:

P1	1 pritisk	Dodatno spiranje
	2 pritiska	Dodatno sušenje
	3 pritiski	Dodatno spiranje/sušenje
P2	1 pritisk	Dodatno spiranje
P3	1 pritisk	Dodatno spiranje
Kratki program	1 pritisk	Dodatno spiranje
	2 pritiska	Dodatno sušenje
	3 pritiski	Dodatno spiranje/sušenje
Otroške stekleničke	1 pritisk	Dodatno spiranje
	2 pritiska	Dodatno sušenje
	3 pritiski	Dodatno spiranje/sušenje
Kozarci	1 pritisk	Dodatno spiranje
	2 pritiska	Dodatno sušenje
	3 pritiski	Dodatno spiranje/sušenje

Če vklopite funkcijo dodatnega spiranja/sušenja, se trajanje programa podaljša.

9.3. Menjava programa

Program lahko spremenite samo, ko naprava deluje le kratek čas. Če stroj deluje že dlje časa, morate znova dodati čistilo in napolniti vodo ter znova zagnati želeni program.

- Pritisnite tipko ▷II (15), da prekinete program.
- Za pribl. 3 sekunde pritisnite tipko P (22) za preklop programa.
- Izberite drug program: Pritisnite tipko za izbiro programa P, tipko (16) za program pomivanja stekla, tipko (17) za program pomivanja otroških stekleničk ali tipko (18) za kratki program.
- Ponovno pritisnite tipko ▷II, da zaženete program.

9.4. Odpiranje med delovanjem

POZOR!

Nevarnost opeklin!

Če odprete vrata med delovanjem programa, lahko pri tem uhaja vroča voda/para, kar lahko povzroči opekline.

- Vrat pomivalnega stroja ne odprite do konca, pač pa počakajte pribl. 3 sekunde, da se pršilna ročica preneha vrteti, nato lahko vrata odprete do konca.

Med delovanjem programa lahko odprete vrata, da vstavite dodatno posodo oz. vzamete posodo iz naprave. To je učinkovito samo, če program deluje kratek čas, sicer dodatna posoda morda ne bo več popolnoma očiščena.

- Med delovanjem programa pritisnite tipko ▷II (15). Počakajte pribl. 3 sekunde, da se pršilna ročica preneha vrteti, nato odprite vrata.
- Vstavite dodatno posodo oz. odstranite kose posode.
- Nato znova zaprite vrata. Ponovno pritisnite tipko ▷II, da se program nadaljuje. Naprava začne ponovno delovati po pribl. 10 sekundah.

9.5. Uporaba zamika vklopa

Program pomivanja lahko začne delovati s časovnim zamikom. Izberite zamik vklopa med 1 in 24 urami.

- Pritisnite tipko ⏻ (23) in vklopite napravo.
- Izberite program pomivanja, kot je opisano zgoraj.
- S tipko ◷ (20) izberite želen zamik vklopa programa pomivanja. Na zaslonu je prikazan izbrani zamik.
- Pritisnite tipko ▷II (15), da potrdite vnos.

Naprava se samodejno zažene po preteku nastavljenega časa zamika.

9.6. Izbira programa pomivanja

Naslednja tabela prikazuje različne programe pomivanja in njihovo uporabo.

- Nastavite energijsko čim bolj varčen ali hiter program, npr. program »ECO« ali »kratki program«. Ti programi so označeni z znakom *.

Program	Primeren za	Potek	Čistilno sredstvo (levi/desni prekat za odmerjanje)	Čas delovanja v minutah	Poraba energije/vode [kWh/l]	Poraba vode
P1 – ECO*	Običajno umazani kosi, kot so krožniki, kozarci, sklede in rahlo umazane ponve	Pomivanje (50 °C) Izpiranje Izpiranje (72 °C) Sušenje	10 g	160	0,396	5
P2 – ena ura	Rahlo umazana posoda, ki ne potrebuje skrbnega sušenja	Pomivanje (50 °C) Izpiranje Izpiranje (65 °C) Sušenje	10 g	60	0,40	5
P3 – hitro	Rahlo umazana posoda	Pomivanje (50 °C) Izpiranje Izpiranje (60 °C)	10 g	29	0,35	5
Kratki program Vroče spiranje	Spiranje rahlo mastne posode. Primerno za posodo, ki ne potrebuje sušenja.	Pomivanje (36 °C) Izpiranje	–	12	0,15	5

Program	Primeren za	Potek	Čistilno sredstvo (levi/desni prekat za odmerjanje)	Čas delovanja v minutah	Poraba energije/vode [kWh/l]	Poraba vode
Kratki program Hladno spiranje	Spiranje rahlo umazane posode, ki jo želite pomiti pozneje	Izpiranje	–	6	0,01	5
Otroške stekleničke	Primerno za otroške stekleničke Otroške stekleničke pomivajte brez druge posode v stroju, da zagotovite higiensko čiščenje.	Pomivanje (69 °C) Izpiranje Izpiranje (70 °C) Sušenje	10 g	115	0,5	5
Steklo	Rahlo umazani kosi, kot so kozarci, porcelan.	Pomivanje (50 °C) Izpiranje Izpiranje (65 °C) Sušenje	10 g	85	0,4	5

* Program ECO je standardni program za čiščenje normalno umazane posode in je najučinkovitejši, kar zadeva kombinacijo porabe energije in vode. Program ECO se uporablja za preskusno delovanje v skladu s standardom EN 60436.

9.7. Zaključek programa pomivanja

OPOZORILO!

Nevarnost opeklin!

Če odprete vrata med delovanjem programa, lahko pri tem uhaja vroča voda/para, kar lahko povzroči opekline.

- Vrat ne odprite do konca, pač pa počakajte, da se naprava ohladi.

POZOR!

Nevarnost spotikanja!

Če so vrata odprta, se lahko ob njih spotaknete.

- Po zaključku pomivanja vrata naprave zaprite.

Ko je program končan, se oglasijo zvočni signali in na zaslonu (19) se prikaže END.

- S tipko ⏻ (23) izklopite napravo.

Po zaključenem programu pomivanja se naprava čez nekaj časa samodejno izklopi.

- Rahlo odprite vrata, da lahko para uhaja.
- Nekoliko počakajte, da se posoda hitreje posuši in da lahko toplota uide iz naprave, nato pa izpraznite pribor/posodo.
- Posodo in pribor vzemite iz naprave. Normalno je, da je notranjost naprave vlažna.

10. Čiščenje in vzdrževanje

NEVARNOST!

Nevarnost električnega udara zaradi delov, ki so pod električno napetostjo.

- Pred vsakim čiščenjem ali vzdrževanjem obvezno izvlecite omrežni vtič.

10.1. Črpanje vode iz rezervoarja za vodo

- V načinu pripravljenosti hkrati pritisnite in za 3 sekunde pridržite tipko (17) in tipko (16), da ročno izpraznite rezervoar za vodo (npr. pred daljšim obdobjem neuporabe).

10.2. Filtrirni sistem

Filtrirni sistem (5) preprečuje, da bi večji ostanki hrane in manjši kosi ovirali odtekanje vode ter poškodovali napravo.

Filter je sestavljen iz dveh delov:

A Fini filter za drobne delce:
Ta filter zadrži ostanke hrane na dnu pomivalnega stroja in preprečuje, da bi se hrana oprijela posode med pomivanjem.

B Glavni filter:
Spodnja pršilna ročica sprosti ostanke hrane in delce umazanije, ki se oprimejo glavnega filtra, ter jih spere v fini filter.

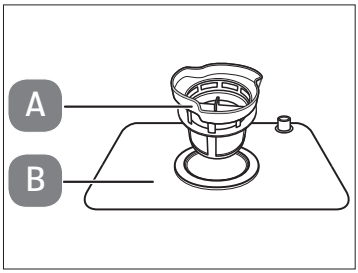

Sl. U

OBVESTILO!

Nevarnost poškodb naprave!

Delovanje brez filtra povzroči poškodbe na napravi.

- Naprave nikoli ne zaženite brez vstavljenega filtrirnega sistema.
- Napačno nameščen filter lahko poškoduje napravo ali posodo.

10.2.1. Čiščenje filtra

Da bo naprava vedno delovala s polno močjo pomivanja, je treba filter čistiti v rednih razmikih.

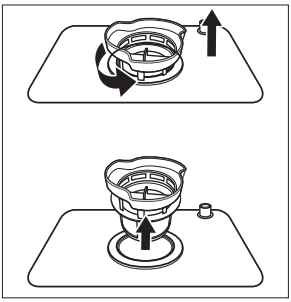

Sl. V

- Za odstranjevanje filtra odvijte fini filter in ga odstranite (glejte **sl. V**).
- Odstranite glavni filter.
- Filtra sperite pod tekočo vodo in ju temeljito očistite s krtačo. Po vsakem pomivanju preverite, ali večji deli blokirajo filter, in jih po potrebi nemudoma odstranite.
- Filtrirni sistem ponovno vstavite v obratnem vrstnem redu.

10.3. Čiščenje naprave

OBVESTILO!

Nevarnost poškodb naprave!

Obstaja možnost poškodb naprave zaradi uporabe napačnega čistilnega sredstva.

- Za čiščenje naprave ne uporabljajte jedkih čistilnih sredstev ali sredstev za razmaščevanje ter ostrih predmetov. Materiali, ki puščajo praske, npr. jeklena volna ali gobice s stranjo za drgnjenje, prav tako niso primerni.
- Zunanjost naprave očistite z vlažno krpo in blagim čistilom.

OBVESTILO!

Nevarnost poškodb naprave!

Obstaja nevarnost poškodb naprave zaradi vlage v napravi.

- Vrata naprave očistite z rahlo vlažno krpo.
- Pazite, da vlaga ne prodre v elektroniko zapore vrat, saj to lahko poškoduje napravo.
- Pri upravljalni plošči pazite, da vlaga ne pride v stik z elektroniko.
- Ne uporabljajte pršilnih čistilnih sredstev.

OBVESTILO!

Možnost materialne škode!

Obstaja možnost materialne škode zaradi neželenega iztekanja vode.

- Pred čiščenjem zaprite dovod vode oz. izpraznite rezervoar za vodo (glejte »10.1. Črpanje vode iz rezervoarja za vodo« na strani 82).

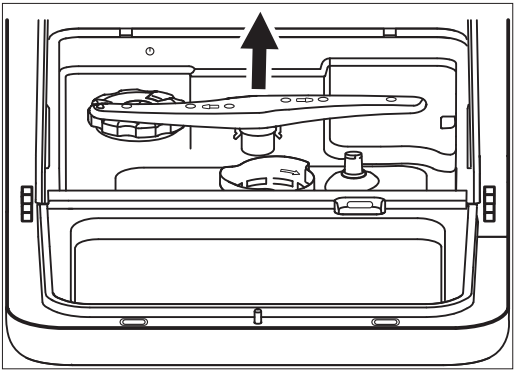

Sl. W

- Odstranite pršilno ročico (4) v notranjosti naprave (glejte **sl. W**), da jo očistite. V ta namen jo rahlo privzdignite in odstranite. Pršilno ročico sperite pod tekočo vodo in preverite, da odprtine niso zamašene. Nato ročico ponovno vstavite.

11. Zaščita proti zmrzovanju

Pri delovanju v hladnem okolju, npr. v zimskih mesecih, po vsakem pranju upoštevajte naslednje napotke za preprečevanje zmrzovanja:

- Električni vtič izvlecite (24) iz električne vtičnice.
- Po potrebi zaprite dovod vode in odklopite vodno cev z ventila za dovajanje vode.
- Počakajte, da voda odteče iz cevi in ventila (npr. v vedro).
- Cev ponovno priključite na ventil za dovajanje vode.
- Odstranite filtrirni sistem na dnu naprave in popivnajte preostalo vodo na dnu naprave s krpo ali gobico.

Če naprava zaradi zmrzali ne deluje, se obrnite na službo za stranke ali podobno kvalificirano osebo.

12. Daljše obdobje neuporabe

OPOZORILO

Nevarnost eksplozije!

Pod določenimi pogoji se lahko v sistemu tople vode, ki se ni uporabljal več kot dva tedna, nabere vodikov plin. VODIKOV PLIN JE ZELO EKSPLOZIVEN!

- Če pomivalnega stroja dlje časa niste uporabljali, odprite vse pipe z vročo vodo in pustite vodo teči nekaj minut, preden pomivalni stroj znova uporabite. Tako iz sistema sprostite nakopičen vodikov plin.
- Ker se lahko vodikov plin vname, se med tem opravilom izogibajte odprtemu ognju in ne kadite.

- Opravite en postopek pranja brez posode.
- Električni vtič izvlecite iz vtičnice.
- Pred čiščenjem zaprite dovod vode oz. izpraznite rezervoar za vodo (glejte »10.1. Črpanje vode iz rezervoarja za vodo« na strani 82).
- Vrata naprave pustite rahlo odprta, da preprečite morebitno nastajanje neprijetnih vonjav in obvarujete tesnila.

13. Prevoz naprave

Napravo po možnosti vedno prevažajte v navpičnem položaju. Po potrebi je možen prevoz tudi tako, da je naprava položena na hrbtno stran.

14. Odpravljanje težav

Tehnične motnje		
Težava	**Možen vzrok**	**Rešitev**
Naprava se ne zažene.	Varovalka je okvarjena ali pa je sproženo zaščitno stikalo FI.	▶ Zamenjajte varovalko oz. ponovno vključite zaščitno stikalo FI. Pazite, da je tokokrog zaščiten z najmanj 10 amperi.
		▶ Vklopite napravo.
	Vrata naprave niso popolnoma zaprta.	▶ Pravilno zaprite vrata.
Voda ni izčrpana iz pomivalnega stroja.	Odtočna cev za vodo je prepognjena.	▶ Cev položite tako, da ni prepognjena.
	Filter je zamašen.	▶ Filter redno čistite.
	Zamašen sifon	▶ Preverite sifon. Pazite, da je odtočna cev za vodo pravilno nameščena.

Splošne motnje		
Težava	**Možen vzrok**	**Rešitev**
Pena v napravi	Napačno čistilno sredstvo	▶ Uporabljajte samo čistilna sredstva, ki so primerna za gospodinjske pomivalne stroje. ▶ Če se je nabrala pena, odprite napravo in počakajte 20–30 minut, da pena izgine. ▶ Rezervoar za vodo napolnite z 1,5 litra vode in ročno izpustite vodo. ▶ Postopek po potrebi večkrat ponovite, dokler pene ne sperete.

Splošne motnje		
Težava	**Možen vzrok**	**Rešitev**
Madeži na opremi naprave	Uporabili ste čistilno sredstvo z barvnimi dodatki.	▶ Uporabljajte samo čistilna sredstva brez barvnih dodatkov.
Bele usedline v notranjosti naprave	Trda/apnenčasta voda iz pipe	▶ Napravo očistite z vlažno gobico z nekoliko čistila za pomivalni stroj. Pri čiščenju uporabljajte gumijaste rokavice. Vedno uporabljajte samo čistila za gospodinjske pomivalne stroje.
Rjasti madeži na jedilnem priboru	Jedilni pribor ni iz nerjavnega jekla.	▶ Uporabljajte samo pribor, primeren za pomivanje v pomivalnem stroju.
	Ko ste dodali sol, niste zagnali nobenega programa.	▶ Ko dodate sol, vedno zaženite hitri program brez posode.

Hrup		
Težava	**Možen vzrok**	**Rešitev**
Zvoki udarjanja/ropot v napravi	Pršilna ročica udarja ob posodo oz. del košare za posodo ali pa kos posode ne stoji trdno v košari.	▶ Ustavite program in posodo drugače razporedite.

Slabo oprana posoda/pribor		
Težava	**Možen vzrok**	**Rešitev**
Posoda ni čista.	Posoda ni bila pravilno vstavljena.	▶ Pravilno zložite posodo (glejte poglavje »8.7. Zlaganje posode in pribora« na strani 71).
	Izbrani program ni bil primeren.	▶ Izberite intenzivnejši program (glejte poglavje »9.6. Izbira programa pomivanja« na strani 79).
	Niste uporabili dovolj čistilnega sredstva.	▶ Uporabite več čistilnega sredstva ali drugo čistilno sredstvo.
	Kosi posode ovirajo pot pršilne ročice.	▶ Posodo razporedite drugače, tako da se lahko pršilna ročica prosto premika.
	Filter ni vstavljen oz. ni vstavljen pravilno.	▶ Očistite filter in/ali ga pravilno vstavite. Poleg tega očistite tudi pršilno ročico (glejte poglavje »10.3. Čiščenje naprave« na strani 83).
Na kozarcih so madeži.	Kombinacija mehke vode in preveč čistilnega sredstva.	▶ Uporabite manj čistilnega sredstva, če imate mehko vodo, in najkrajši program pomivanja, da bodo kozarci ustrezno pomiti.
Črni ali sivi madeži na posodi.	Jedilni pribor/pribor iz aluminija je prišel v stik s krožniki.	▶ Za odstranjevanje madežev uporabite blago čistilno sredstvo.
V predalu za čistilno sredstvo po pomivanju ostaja čistilno sredstvo.	Posoda ovira pokrov predala za čistilno sredstvo.	▶ Posodo razporedite drugače.

Nezadovoljiv rezultat sušenja		
Težava	**Možen vzrok**	**Rešitev**

Nezadovoljiv rezultat sušenja		
Posoda ni posušena.	Posoda ni bila pravilno vstavljena.	▶ Pravilno zložite posodo (glejte poglavje »8.7. Zlaganje posode in pribora« na strani 71).
	Posodo ste prehitro vzeli iz naprave.	▶ Posode ne vzemite iz naprave takoj po zaključku programa. Rahlo odprite vrata, da lahko para uide. Posodo odstranite, ko je še rahlo topla.
Posoda ni posušena.	Izbrali ste napačen program.	▶ Pri programih s kratkim časom delovanja je temperatura nižja. Izberite program z daljšim časom delovanja in višjo temperaturo.

15. Javljanje napak

Sporočilo o napaki	Težava	Rešitev
E1	Če med dovajanjem vode v 4 minutah ni dosežena vnaprej določena količine vode ali če po 60 sekundah in 30 impulzih ni zaznano dovajanje vode, se prikaže napaka E1.	▶ Preverite dovajanje vode ▶ Preverite dovodni ventil ▶ Preverite odvodni ventil ▶ Izpad merilnika pretoka, odvodnega ventila ali črpalke, obrnite se na servis.
E3	Temperatura pomivanja ni dosežena	▶ Napaka grelnega elementa/termistorja, obrnite se na servis.

Sporočilo o napaki	Težava	Rešitev
E4	Iz naprave izteka voda/naprava ne tesni.	▶ Zagotovite, da so vrata pravilno zaprta in da sta dovod ter odtok vode pravilno priključena. ▶ Zaprite dovajanje vode. ▶ Če je na dnu naprave voda zaradi prekomernega polnjenja, vodo pred ponovnim zagonom pomivalnega stroja odstranite.
Ed	Napačni prikaz na upravljalni plošči	▶ Obrnite se na servis.
	Posoda za sol je prazna	▶ Napolnite posodo za sol

16. Odlaganje med odpadke

EMBALAŽA

Naprava je zaradi zaščite pred poškodbami med prevozom zapakirana v embalažo. Embalaža je izdelana iz materialov, ki jih lahko ustrezno reciklirate in tako zaščitite okolje.

NAPRAVA

Odpadnih naprav, ki so označene s prikazanim simbolom, ni dovoljeno odlagati med običajne gospodinjske odpadke.

Skladno z Direktivo 2012/19/EU morate napravo ob koncu njene življenjske dobe oddati na ustreznem zbirnem mestu.

Materiali, uporabljeni v napravi, ki jih je mogoče reciklirati, bodo recikliran, da se prepreči obremenitev okolja.

Odpadno napravo oddajte na zbirnem mestu za električne odpadke ali reciklirnem mestu.

Za podrobnejše informacije se obrnite na lokalno podjetje za odstranjevanje odpadkov ali na komunalno upravo.

17. Tehnični podatki

Napajanje	220–240 V~, 50 Hz
Poraba energije	730–860 W
Zmogljivost	do 2 pogrinjka (ø 24 cm)
Tlak dovodne vode	0,04–1,0 MPa (0,4–10 bar)
Priključek za vročo vodo	največ 70 °C
Zaščitni razred	I
Teža, neto	13,5 kg

17.1. Podatkovni list izdelka

Ime ali blagovna znamka dobavitelja:	MEDION®
Naslov dobavitelja:	MEDION AG Am Zehnthof 77 45307 Essen Nemčija
Oznaka modela:	MD 37217

Splošni parametri izdelka				
Parameter	**Vrednost**	**Parameter**	**Vrednost**	
Nazivna zmogljivost* (ps)	2	Mere v cm	Višina	43,5
			Širina	42,0
			Globina	44
EEI*	62,9	Razred energetske učinkovitosti*	G	
Količnik učinkovitosti čiščenja*	1,13	Količnik učinkovitosti sušenja*	0,87	
Poraba energije v kWh [na cikel] na podlagi ekonomičnega programa in polnjenja s hladno vodo. Dejanska poraba energije je odvisna od načina uporabe naprave.	0,396	Poraba vode v litrih [na cikel] na podlagi ekonomičnega programa. Dejanska poraba vode je odvisna od načina uporabe naprave in trdote vode.	5,0	

Splošni parametri izdelka			
Parameter	**Vred-nost**	**Parameter**	**Vrednost**
Trajanje programa (a) (h:-min)	2:40	Tip	Namizna na-prava
Emisije hrupa v zraku* (dB(A) re 1 pW)	58	Emisijski razred zvoka v zraku*	D
Poraba energije v izklopljenem stanju (W)	0,49	Poraba energije v vklopljenem stanju (W)	Ni na voljo
Zamik vklopa (W) (če je ustrezno)	1,0	Stanje pripravljenosti domačega omrežja (W) (če je ustrezno)	Ni na voljo
Minimalno trajanje proizvajalčeve garancije:		36 mesecev od datuma nakupa	
Dodatne informacije:		Če želite prenesti celoten podatkovni list izdelka, odčitajte kodo QR na energijski nalepki.	
* Pri programih pomivanja ECO (program ECO se uporablja za preskusno delovanje v skladu s standardom EN 60436).			

18. Informacije o skladnosti EU

Družba MEDION AG izjavlja, da je izdelek skladen z naslednjimi evropskimi zahtevami:

- Direktiva 2014/30/EU o elektromagnetni združljivosti
- Direktiva 2014/35/EU o nizki napetosti
- Direktiva 2009/125/ES o okoljsko primerni zasnovi izdelkov
- Direktiva 2011/65/EU o omejevanju uporabe nekaterih nevarnih snovi v električni in elektronski opremi (RoHS)
- Uredba (EU) 2019/2022
- Uredba (EU) 2019/2017

19. Informacije o servisu

Če naprava ne deluje, kot bi želeli in pričakovali, se najprej obrnite na službo za pomoč strankam. Stik z nami lahko vzpostavite na različne načine:

- Uporabite lahko tudi obrazec za stik z nami, ki je na voljo na spletni strani www.medion.com/contact.
- Seveda nam je naša skupina za pomoč strankam na voljo tudi na naši telefonski številki ali po pošti.

Delovni čas	Poprodajna podpora
Pon.–pet.: 08.00–18.00	✆ 01 - 600 18 70
Naslov servisa	
MEDION AG **c/o Unistar LC d.o.o., Servis** **Litostrojska cesta 56** **1000 Ljubljana** **Slovenija**	

Ta in številna druga navodila za uporabo so vam vedno na voljo za prenos na spletni strani www.medion.com/si/.
Tam najdete tudi gonilnike in drugo programsko opremo za različne naprave.
Prav tako lahko optično preberete prikazano QR-kodo in navodila za uporabo prenesete s storitvenega portala v svojo mobilno napravo.

20. Izjava o varstvu podatkov

Spoštovana stranka!
Sporočamo Vam, da mi, podjetje MEDION AG, Am Zehnthof 77, D-45307 Essen kot odgovorna oseba obdelujemo vaše osebne podatke.
Pri zadevah v zvezi z zaščito podatkov nas podpira naš pooblaščenec za zaščito podatkov, ki je dosegljiv na naslovu MEDION AG, Datenschutz, Am Zehnthof 77, D-45307 Essen; datenschutz@medion.com. Vaše podatke obdelujemo v namen opravljanja garancije in z njo povezanih procesov (npr. popravil), pri obdelavi Vaših podatkov pa se opiramo na kupno pogodbo, ki je sklenjena z nami.
Za opravljanje garancije in z njo povezanih procesov (npr. popravil) bomo Vaše podatke posredovali našemu pooblaščenemu ponudniku servisnih storitev. Vaše osebne podatke praviloma hranimo za obdobje treh let, da bi izpolnili Vaše zakonite garancijske pravice.

V zvezi z nami imate pravico do obveščenosti o zadevnih osebnih podatkih ter do popravkov, izbrisa, omejitve obdelave, ugovora zoper obdelavo ter do prenosljivosti podatkov.
Pri pravici do obveščanja in brisanja veljajo omejitve po 34. in 35. členu posebnih določil skladno z nemškim zveznim zakonom o varstvu osebnih podatkov (BDSG) (23. člen Splošne uredbe o varstvu podatkov (GDPR)). Poleg tega imate pravico do pritožbe pri pristojnem organu za nadzor varstva osebnih podatkov (77. člen GDPR v povezavi z 19. členom posebnih določil skladno z nemškim zveznim zakonom o varstvu osebnih podatkov BDSG). Za podjetje MEDION AG je ta organ deželni pooblaščenec za varstvo podatkov in informacijsko svobodo – Landesbeauftragte für Datenschutz und Informationsfreiheit Nordrhein Westfalen, Postfach 200444, 40212 Düsseldorf, www.ldi.nrw.de.
Obdelava vaših podatkov je nujna za opravljanje garancije; brez posredovanja zahtevanih podatkov garancija ni mogoča.

21. Kolofon

Copyright © 2021
Datum: 15.02.2021
Vse pravice pridržane.

Ta navodila za uporabo so avtorsko zaščitena.
Razmnoževanje v mehanski, elektronski ali kakršnikoli drugi obliki brez pisnega dovoljenja proizvajalca je prepovedano.

Lastnik avtorskih pravic je podjetje:
MEDION AG
Am Zehnthof 77
45307 Essen
Nemčija

Upoštevajte, da zgoraj navedeni naslov ni naslov za vračilo izdelkov. Najprej se vedno obrnite na službo za pomoč strankam.

06/2021

Made in China
MSN 5006 7290