Modell: icaro[7]
Artikel-Nr.: 714107
04/2021
Teile-Nr. 521.658

Vertrieben durch | Distributer:
HANS-ULRICH PETERMANN
GMBH & CO. KG
SCHLAGENHOFENER WEG 40
82229 SEEFELD
GERMANY

icaro[7]

ritter
made in Germany

de **Klappbarer Allesschneider**
Gebrauchsanleitung

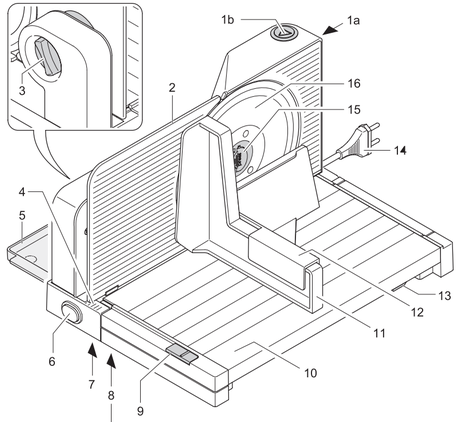

	de
1	2-Finger-Einschaltsystem:
	1a: Einschaltsicherung
	1b: Einschalttaste
2	Anschlagplatte
3	Schnittstärke-Verstellknopf
4	Schnittstärke-Einstellskala
5	Auffangschale
6	Klappsicherung
7	Kabeldepot
8	Typenschild
9	Schlittenarretierung
10	Schneidgutschlitten
11	Daumenschutz
12	Restehalter
13	Verriegelungsfeder
14	Netzkabel
15	Messerverschluss
16	Rundmesser
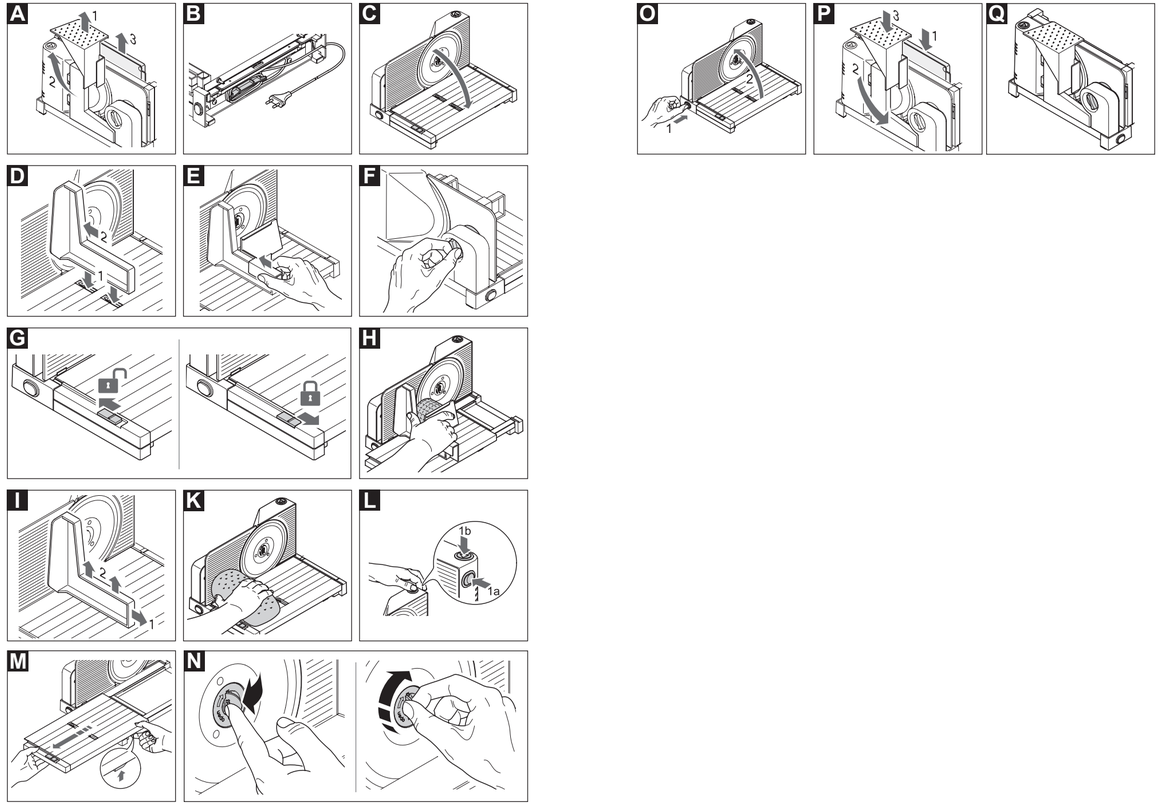
de Gebrauchsanleitung.....1